Form No. 3394-886 Rev A

ステップ・キット

Multi-Pro 5800 ターフスプレーヤ

モデル番号130-8230

モデル番号130-8231

取り付け要領

⚠ 警告

カリフォルニア州
第65号決議による警告
米国カリフォルニア州では、この製品に、ガンや先天性異常などの原因となる化学物質が含まれているとされております。

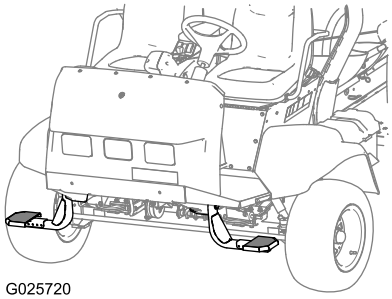

G025720

図 1

取り付け

付属部品

すべての部品がそろっているか、下の表で確認してください。

手順	内容	数量	用途
1	スペーサブラケット	1	左側ステップのマウントを取り付けます。
	ステップ・マウントモデル 130-8231	1	
	六角ヘッドボルト1/2 x 6 インチ	1	
	ロックナット1/2 インチ	1	
	ワッシャ1/2 インチ	1	
2	スペーサブラケット	1	右側ステップのマウントを取り付けます。
	ステップ・マウントモデル 130-8230	1	
	六角ヘッドボルト1/2 x 6 インチ	1	
	ロックナット1/2 インチ	1	
	ワッシャ1/2 インチ	1	
3	ステップ	1	ステップを取り付けます。
	六角ヘッドボルト1/4 x 2-1/4 インチ	2	
	フランジナット (1/4 インチ)	2	
	ワッシャ1/4 インチ	2	

© 2015—The Toro® Company
8111 Lyndale Avenue South
Bloomington, MN 55420

製品の登録は www.Toro.com.

CE

この文書は翻訳です。 (JA)
Printed in the USA
禁無断転載

3394-886 A

1

左側ステップのマウントを取り付けるモデル 130-8231

この作業に必要なパーツ

1	スペーサブラケット
1	ステップ・マウントモデル 130-8231
1	六角ヘッドボルト1/2 x 6 インチ
1	ロックナット1/2 インチ
1	ワッシャ1/2 インチ

手順

1. 機体前部、前フレームチューブについている穴に、スペーサブラケットの穴を合わせる図 2。

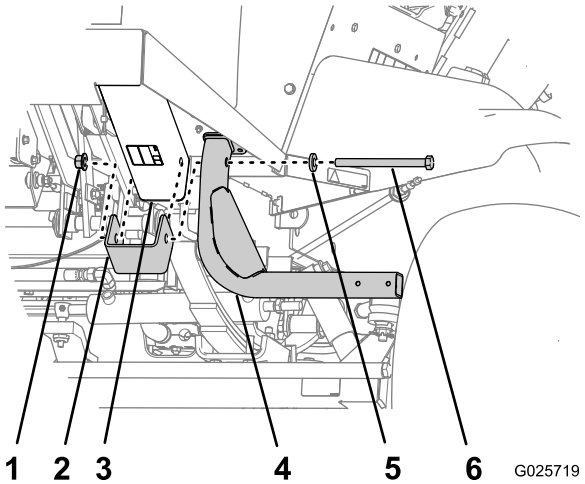

図 2

1. ロックナット1/2 インチ
2. スペーサブラケット
3. 前フレームチューブ
4. ステップ・マウント
5. ワッシャ1/2 インチ
6. 六角ヘッドボルト1/2 x 6 インチ

2. フレームブラケットの穴とスペーサブラケットの穴に、ステップ用マウントの穴を合わせる図 2。
3. ステップ用マウントとスペーサブラケットを、フレームチューブに固定する六角ヘッドボルト1/2 x 6 インチ1本、ロックナット、ワッシャを使用する図 2。
4. ボルトとナットを91-123 N·m9.3-11.5 kg.m=67 to 83 lb-ftにトルク締めする。

2

右側ステップのマウントを取り付けるモデル 130-8230

この作業に必要なパーツ

1	スペーサブラケット
1	ステップ・マウントモデル 130-8230
1	六角ヘッドボルト1/2 x 6 インチ
1	ロックナット1/2 インチ
1	ワッシャ1/2 インチ

手順

右側ステップのマウントモデル 130-8231についても、ステップ 1 4 1 左側ステップのマウントを取り付けるモデル 130-8231 (ページ 2)を行う。

3

ステップを取り付けるモデル 130-8230 または 130-8231

この作業に必要なパーツ

1	ステップ
2	六角ヘッドボルト1/4 x 2-1/4 インチ
2	フランジナット (1/4 インチ)
2	ワッシャ1/4 インチ

手順

1. ステップについている2つの穴を、ステップ用マウントの端にある2つの穴に合わせる図 3。

   注 好みに合わせて1-5の取り付け位置から選択することができます。

   注 ただし、機体にキャブオプションが取り付けられている場合には、外側の穴を使ってください。

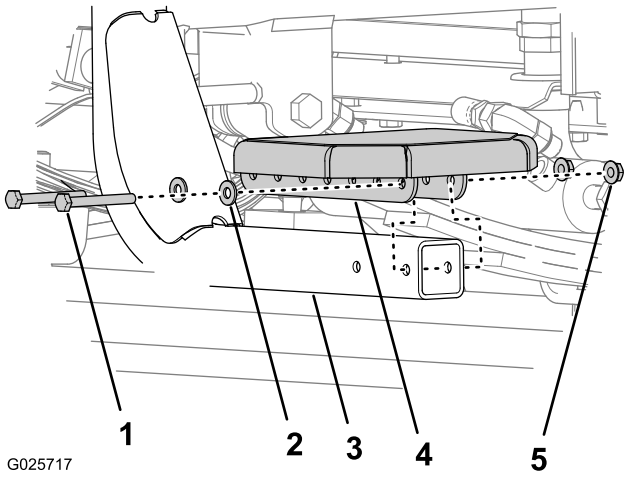

図 3

1. 六角ヘッドボルト1/4 x 2-1/4 インチ
2. ワッシャ1/4 インチ
3. ステップ・マウント
4. ステップ
5. フランジナット (1/4 インチ)

2. ステップをステップ用マウントに固定する六角ヘッドボルト1/4 x 2-1/4 インチ2本とフランジナット2個、ワッシャ2枚を使用する図 3。
3. ボルトを1017-1243 N.cm 1.0-1.3 kg.m=90-110 lb-inにトルク締めする。



Count on it.