Form No. 3394-889 Rev A

Kit de degrau

Pulverizador de relva Multi-Pro 5800

Modelo nº 130-8230

Modelo nº 130-8231

Instruções de instalação

⚠ AVISO

CALIFÓRNIA
Proposição 65 Aviso

É do conhecimento do Estado da Califórnia que um ou vários produtos químicos deste produto podem provocar cancro, defeitos congénitos ou outros problemas reprodutivos.

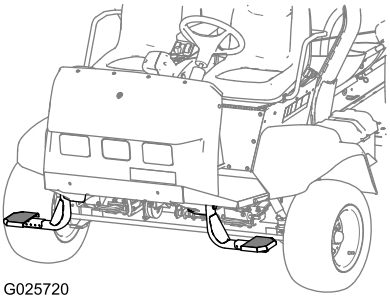

G025720

Figura 1

Instalação

Peças soltas

Utilize a tabela abaixo para verificar se todas as peças foram enviadas.

Procedimento	Descrição	Quantidade	Utilização
1	Suporte do espaçador	1	Instalação da montagem do degrau esquerdo.
	Montagem do degrau (Modelo 130-8231)	1	
	Parafuso com cabeça sextavada (1/2 x 6 pol.)	1	
	Porca de bloqueio (1/2 pol.)	1	
	Anilha (1/2 pol.)	1	
2	Suporte do espaçador	1	Instalação da montagem do degrau direito.
	Montagem do degrau (Modelo 130-8230)	1	
	Parafuso com cabeça sextavada (1/2 x 6 pol.)	1	
	Porca de bloqueio (1/2 pol.)	1	
	Anilha (1/2 pol.)	1	

© 2015—The Toro® Company
8111 Lyndale Avenue South
Bloomington, MN 55420

Registe o seu produto em www.Toro.com.

CE

Tradução do original (PT)
Impresso nos E.U.A.
Todos os direitos reservados

3394-889 A

Procedimento	Descrição	Quanti-dade	Utilização
3	Degrau Parafuso com cabeça sextavada (1/4 x 2-1/4 pol.) Porca flangeada (1/4 pol.) Anilha (1/4 pol.)	1 2 2 2	Instalação do degrau.

1

Instalação da montagem do degrau esquerdo (Modelo 130-8231)

Peças necessárias para este passo:

1	Suporte do espaçador
1	Montagem do degrau (Modelo 130-8231)
1	Parafuso com cabeça sextavada (1/2 x 6 pol.)
1	Porca de bloqueio (1/2 pol.)
1	Anilha (1/2 pol.)

Procedimento

1. Na parte da frente da máquina, alinhe os furos no suporte do espaçador com os furos do tubo da estrutura frontal (Figura 2).

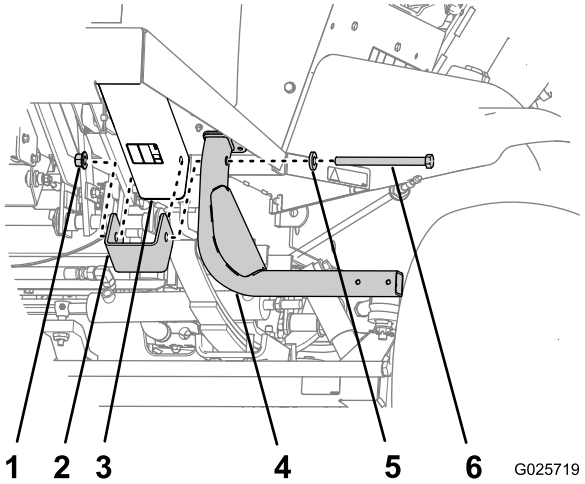

Figura 2

1. Porca de bloqueio (1/2 pol.)
2. Suporte do espaçador
3. Tubo da estrutura frontal
4. Montagem do degrau
5. Anilha (1/2 pol.)
6. Parafuso com cabeça sextavada (1/2 x 6 pol.)

2. Alinhe os furos da montagem do degrau com os furos no suporte do espaçador e tubo da estrutura (Figura 2).
3. Prenda a montagem do degrau e suporte do espaçador ao tubo da estrutura com um parafuso de cabeça sextavada (1/2 x 6 pol.), porca de bloqueio e anilha (Figura 2).
4. Aperte a porca e o parafuso com uma força de 91 a 123 N·m.

2

Instalação da montagem do degrau direito (Modelo 130-8230)

Peças necessárias para este passo:

1	Suporte do espaçador
1	Montagem do degrau (Modelo 130-8230)
1	Parafuso com cabeça sextavada (1/2 x 6 pol.)
1	Porca de bloqueio (1/2 pol.)
1	Anilha (1/2 pol.)

Procedimento

Realize os passos 1 a 4 a partir de 1 Instalação da montagem do degrau esquerdo (Modelo 130-8231) (página 2) para a montagem do degrau direito (Modelo 130-8231).

3

Instalação do degrau (Modelo 130-8230 ou 130-8231)

Peças necessárias para este passo:

1	Degrau
2	Parafuso com cabeça sextavada (1/4 x 2-1/4 pol.)
2	Porca flangeada (1/4 pol.)
2	Anilha (1/4 pol.)

Procedimento

1. Alinhe os dois furos no degrau com dois dos furos na extremidade da montagem do degrau (Figura 3).

   Nota: Pode instalar o degrau numa de cinco posições para melhor se adequar à sua preferência.

   Nota: Utilize a posição do furo exterior quando a máquina estiver equipada com a opção de cabina.

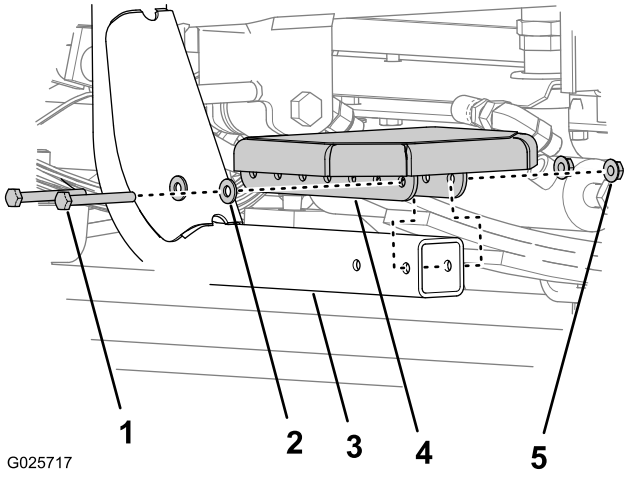

Figura 3

1. Parafusos com cabeça sextavada (1/4 x 2-1/4 pol.)
2. Anilha (1/4 pol.)
3. Montagem do degrau
4. Degrau
5. Porca flangeada (1/4 pol.)

2. Prenda o degrau à montagem do degrau com 2 parafusos de cabeça sextavada (1/4 x 2-1/4 pol.), 2 porcas flangeadas e 2 anilhas (Figura 3).
3. Aperte os parafusos com uma força de 1017 a 1243 Ncm.



Count on it.