Form No. 3394-891 Rev A

踏板套件

Multi-Pro 5800 草坪打药车

型号 130-8230

型号 130-8231

安装说明

⚠ 警告

加利福尼亚州
第65号提案中警告称：
此产品包含加利福尼亚州已知的能致癌、致出生缺陷或损害生殖系统的化学物质。

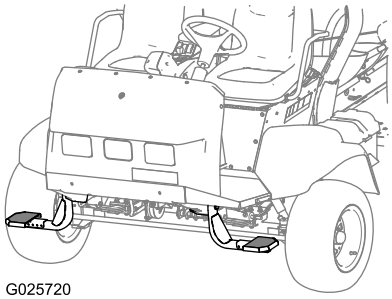

G025720

图1

安装

散装零件

使用下表进行核对，确保所有零件已装运。

程序	说明	数量	用途
1	垫片支架 踏板底座（型号 130-8231） 六角头螺栓（1/2 x 6 英寸） 锁紧螺母（1/2 英寸） 垫圈 （1/2 英寸）	1 1 1 1 1	安装左踏板底座。
2	垫片支架 踏板底座（型号 130-8230） 六角头螺栓（1/2 x 6 英寸） 锁紧螺母（1/2 英寸） 垫圈 （1/2 英寸）	1 1 1 1 1	安装右踏板底座。
3	踏板 六角头螺栓（1/4 x 2-1/4 英寸） 凸缘螺母（1/4 英寸） 垫圈 （1/4 英寸）	1 2 2 2	安装踏板。

© 2015—The Toro® Company
8111 Lyndale Avenue South
Bloomington, MN 55420

注册： www.Toro.com.

CE

译文 (ZH)
美国印刷
保留所有权利

3394-891 A

1

安装左踏板底座（型号 130-8231）

此程序中需要的物件：

1	垫片支架
1	踏板底座（型号 130-8231）
1	六角头螺栓（1/2 x 6 英寸）
1	锁紧螺母（1/2 英寸）
1	垫圈 （1/2 英寸）

程序

1. 在机器前面、将垫片支架中的孔与前机架管中的孔对齐 （图2）。

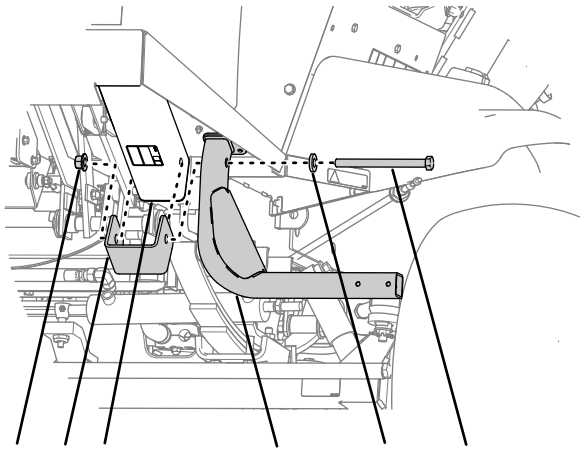

图2

1. 锁紧螺母（1/2 英寸）
2. 垫片支架
3. 前机架管
4. 踏板底座
5. 垫圈 （1/2 英寸）
6. 六角头螺栓（1/2 x 6 英寸）

2. 将踏板底座中的孔与垫片支架和机架管中的孔对齐（图2）。
3. 使用六角头螺栓（1/2 x 6 英寸）、锁紧螺母和垫圈、将踏板底座和垫片支架固定到机架管上（图2）。
4. 上紧螺母和螺栓扭矩至 91～123N • m。

2

安装右踏板底座（型号 130-8230）

此程序中需要的物件：

1	垫片支架
1	踏板底座（型号 130-8230）
1	六角头螺栓（1/2 x 6 英寸）
1	锁紧螺母（1/2 英寸）
1	垫圈 （1/2 英寸）

程序

从 1 安装左踏板底座（型号 130-8231） (页码 2) 起、为右踏板底座 （型号 130-8231）执行步骤 1 至 4。

3

安装踏板（型号 130-8230 或 130-8231）

此程序中需要的物件：

1	踏板
2	六角头螺栓（1/4 x 2-1/4 英寸）
2	凸缘螺母（1/4 英寸）
2	垫圈 （1/4 英寸）

程序

1. 将踏板上的 2 个孔与踏板底座端部上的 2 个孔对齐 （图3）。

   注意： 您可以将踏板安装到 5 个位置中最适合您的偏好的 1 个。

   注意： 当机器配备驾驶室选项时、请使用外孔位置。

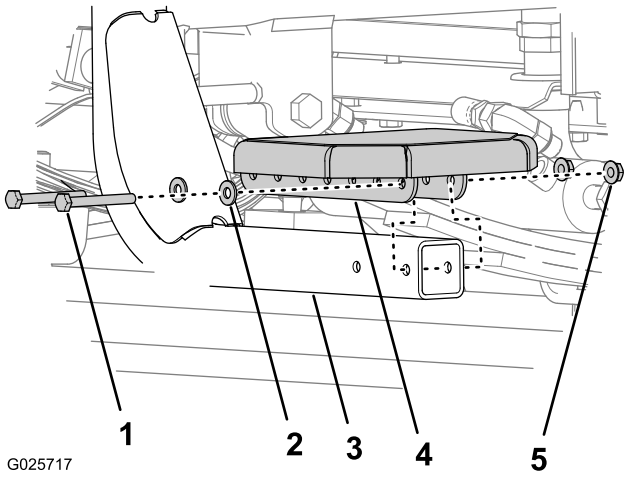

图3

1. 六角头螺栓（1/4 x 2-1/4 英寸）
2. 垫圈 （1/4英寸）
3. 踏板底座
4. 踏板
5. 凸缘螺母（1/4 英寸）

---

2. 使用 2 个六角螺栓（1/4 x 2-1/4 英寸）、2 个凸缘螺母和 2 个垫圈、将踏板固定到踏板底座（图3）。
3. 上紧螺栓扭矩至 10.17~12.43N•m。



Count on it.