Form No. 3395-108 Rev A

69 cm eller 81 cm bagrullebørstesæt

DPA-klippeenheder i Reelmaster® 3100-D- og 7000-D-serien

Modelnr. 03186

Modelnr. 03187

Monteringsvejledning

Indledning

⚠ ADVARSEL

CALIFORNIEN

Advarsel i henhold til erklæring nr. 65

Dette produkt indeholder et eller flere kemikalier, der ifølge staten Californien er kræftfremkaldende og giver medfødte defekter eller forplantningsskader.

Dette produkt overholder alle relevante EU-direktiver. Få yderligere oplysninger i inkorporeringserklæringen bagerst i denne udgivelse.

Indhold

Indledning 1
Sikkerhed 1
Sikker betjeningspraksis 1
Opsætning 2
1 Indsamling af de relevante værktøjer 2
2 Fastlæggelse af rullebørstens retning 3
3 Flyt styreremskiveenheden. 3
4 Afmontering af børstedækslets aftapningsprop. 4
5 Montering af rullebørsten 4
6 Montering af børste til høj klippehøjde (ekstraudstyr) 9
Vedligeholdelse 10
Justering af remskiverne 10

Sikkerhed

Sikker betjeningspraksis

- Læs, forstå og følg alle instruktionerne i traktions- og klippeenhedens betjeningsvejledninger, før klippeenheden betjenes.
- Læs, forstå og følg alle instruktionerne i denne betjeningsvejledning, før børstesættet betjenes.
- Tillad aldrig børn at betjene klippeenhederne. Lad ikke voksne betjene traktionsenheden eller klippeenhederne uden korrekt instruktion. Det bør kun være uddannede operatører, som har læst denne vejledning, som betjener klippeenhederne.
- Klippeenhederne må aldrig betjenes af personer, som er påvirket af medicin eller alkohol.
- Sørg for, at alle afskærmninger og sikkerhedsanordninger altid er på plads. Hvis en afskærmning, sikkerhedsanordning eller mærkat er ulæselig(t) eller beskadiget, skal den/det repareres eller udskiftes, før maskinen betjenes. Spænd også alle løse møtrikker, bolte og skruer for at sikre, at klippeenheden er i sikker driftsmæssig stand.
- Bær altid kraftige, skridsikre sko. Betjen ikke klippeenheden, hvis du er iført sandaler, tennissko, gummisko eller shorts. Undgå desuden at bære løstsiddende tøj, der kan sætte sig fast i bevægelige dele. Bær altid lange bukser. Det tilrådes at bære sikkerhedsbriller, sikkerhedssko og hjelm, og dette er påkrævet i henhold til visse lokale bestemmelser og forsikringsregler.
- Fjern alt snavs og andre genstande, der kan opsamles og udslynges af klippeenhedens knive. Hold alle omkringstående væk fra klipningsområdet.
- Stop, og sluk motoren, hvis knivene rammer en fast genstand, eller hvis maskinen vibrerer unormalt. Kontroller klippeenheden for eventuelt beskadigede dele. Reparer eventuelle skader, før du starter motoren og betjener klippeenheden.
- Sænk klippeenheden ned til jorden, og tag nøglen ud af tændingen, når maskinen efterlades uden opsyn.
- Sørg for, at klippeenhederne og børsterne er i sikker driftsmæssig stand ved at holde møtrikker, bolte og skruer fast tilspændt.
- Fjern nøglen fra tændingen for at forhindre utilsigtet motorstart, når du efterser, justerer eller opbevarer maskinen.
- Lyn kan forårsage alvorlig personskade eller død. Hvis der observeres lyn eller høres torden i området, må maskinen ikke anvendes. Søg ly.
- Udfør kun den vedligeholdelse, som er beskrevet i instruktionerne i denne vejledning. Kontakt en autoriseret Toro-forhandler, hvis det nogen sinde skulle være

© 2015—The Toro® Company
8111 Lyndale Avenue South
Bloomington, MN 55420

Registrer dit produkt på www.Toro.com.

CE

Oversættelse af original (DA)
Trykt i USA
Alle rettigheder forbeholdes
3395-108 A

nødvendigt med større reparationer, eller du har brug for anden hjælp.

- Brug kun originale Toro-reservedele og tilbehør for at sikre optimal ydelse og sikre, at maskinen fortsat overholder sikkerhedscertificeringen. Reservedele og tilbehør, der er fremstillet af andre producenter, kan være farlige, og brug heraf kan gøre garantien ugyldig.

Montering

Løsdele

Brug skemaet herunder til at kontrollere, at alle dele er blevet leveret.

Fremgangsmåde	Beskrivelse	Antal	Anvendelse
1	Kræver ingen dele	–	Indsamling af de relevante værktøjer.
2	Kræver ingen dele	–	Fastlæggelse af rullebørstens og knivcylindermotorens position.
3	Kræver ingen dele	–	Flyt styreremskiveenheden.
4	Kræver ingen dele	–	Afmontering af børstedækslets aftapningsprop.
5	Rullebørstens hus Unbrakohovedbolt, 3/8 x 1 tomme Rullebørsteenhed Ansatsbolt Remskærm/pladekonstruktion Bolt, 5/16 x 5/8 tomme Afstandsbøsning Drivremskive Flangehovedbolt, 3/8 x 2 tommer Rem Afstandsskive (som påkrævet)	1 2 1 1 1 2 1 1 1 1 1	Montering af rullebørsten.
6	Børste til høj klippehøjde (ekstraudstyr)	–	Montering af børste til høj klippehøjde.

Medier og øvrige dele

Beskrivelse	Antal	Anvendelse
Betjeningsvejledning	1	Læs den før montering og betjening.
Reservedelskatalog	1	Brug det til at finde reservedele.

Bemærk: Klippeenhedens venstre og højre side er som set bagfra klippeenheden.

Vigtigt: Bagrullebørstesættet må kun bruges ved klipning inden for en klippehøjde på 6 to 25 mm. Brug børsten til høj klippehøjde, delnr. 115-0838 (for 69 cm klippeenheder) og 115-0849 (for 81 cm klippeenheder) ved klippehøjder over 2,5 til 5,1 cm. Se afsnittet om montering af børste til høj klippehøjde.

Bagrullebørstesættet, model 03186, må kun bruges på følgende:

- Reelmaster 3100-klippeenhedsmodel 03180, 03181 og 03183 med 69 cm løftearmssæt, model 03172
- Reelmaster 7000-klippeenhedsmodel 03710 og 03711

Bagrullebørstesættet, model 03187, må kun bruges på følgende:

- Reelmaster 3100-klippeenhedsmodel 03182 med 81 cm løftearmssæt, model 03173
- Reelmaster 7000-klippeenhedsmodel 03712

1

Indsamling af de relevante værktøjer

Kræver ingen dele

Fremgangsmåde

Sørg for at have følgende værktøj ved hånden før påbegyndelse af monteringen:

- Topnøgleindsats, 1/2 tomme
- 9/16 nøgle
- 5/8 nøgle
- 1/2 skruenøgle
- 9/16 skruenøgle
- 1/8 unbrakonøgle
- 5/16 unbrakonøgle
- 3/8-16-tap
- 12 tommer lige kant (Toro-delnr. 114-5446)
- Momentnøgle (foot-pound)
- Momentnøgle (inch-pound)
- Blå 242 Loctite

2

Fastlæggelse af rullebørstens retning

Kræver ingen dele

Fremgangsmåde

Alle klippeenheder leveres med kontravægten monteret i den venstre ende. Brug Figur 1 til at bestemme rullebørsternes og knivcylindermotorernes position for Reelmaster 3100-D eller Figur 2 for Reelmaster 7000-D.

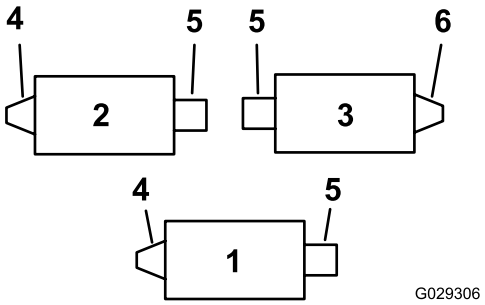

Figur 1

Reelmaster 3100-D

1. Klippeenhed nr. 1
2. Klippeenhed nr. 2
3. Klippeenhed nr. 3
4. Venstre rullebørstedrevenhed
5. Knivcylindermotor
6. Højre rullebørstedrevenhed

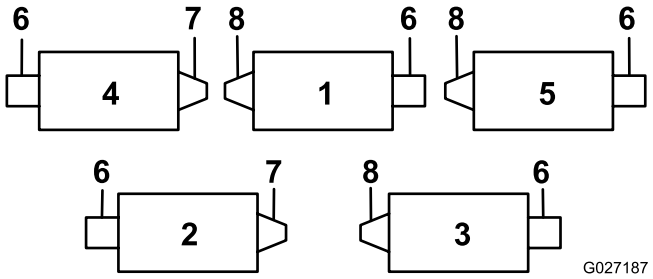

Figur 2

Reelmaster 7000-D

1. Klippeenhed nr. 1
2. Klippeenhed nr. 2
3. Klippeenhed nr. 3
4. Klippeenhed nr. 4
5. Klippeenhed nr. 5
6. Knivcylindermotor
7. Højre rullebørstedrevenhed
8. Venstre rullebørstedrevenhed

Bemærk: Disse instruktioner og illustrationer viser monteringen af sættet på klippeenheder med endevægtene monteret i venstre ende af klippeenheden.

3

Flyt styreremskiveenheden.

Kræver ingen dele

Fremgangsmåde

På venstre forreste og venstre bageste klippeenhed skal styreremskiveenheden vendes, så den monteres på **højre ende** af klippeenheden (Figur 3), som følger:

1. Tag styreremskiveenheden af venstre ende af klippeenheden, og monter den i det nederste hul på børstepladen på klippeenhedens højre ende (Figur 3).

Bemærk: Styreremskiven skal kunne dreje frit. Spænd ikke møtrikken for hårdt på styreremskivens bolt.

2. Fjern bræddebolten og møtrikken, og sæt dem i det øverste hul, hvor styreremskiveenheden sad før (Figur 3).

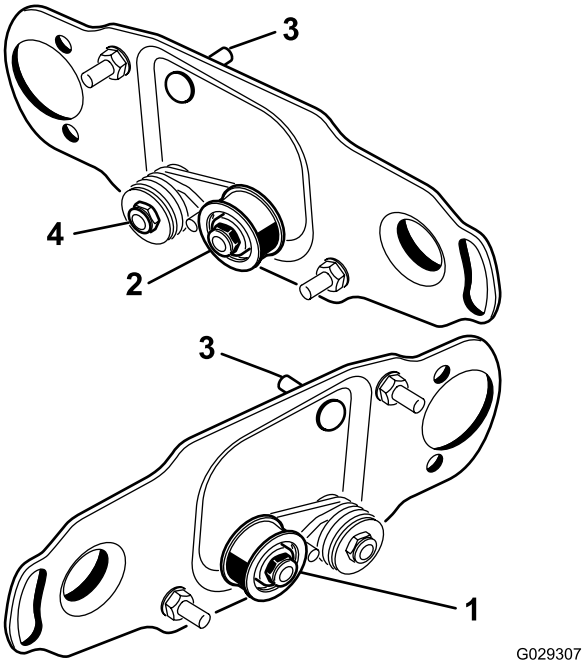

Figur 3

1. Montering af styreremskive for venstre ende af knivcylinderen
2. Montering af styreremskive for højre ende af knivcylinderen
3. Bræddebolt og møtrik
4. Overspænd ikke denne låsemøtrik.

4

Afmontering af børstedækslets aftapningsprop.

Kræver ingen dele

Fremgangsmåde

Tag kun den nederste aftapningsprop ud (Figur 4) af børstedækslerne. Dette dræner fugt fra remområdet.

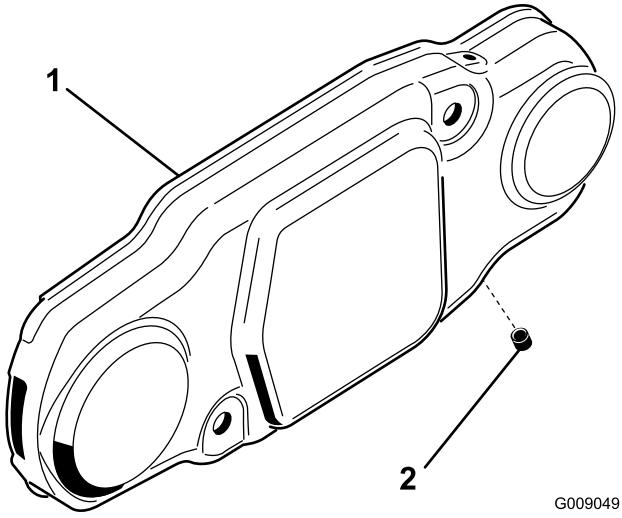

Figur 4

1. Børstedæksel
2. Nederste aftapningsprop

5

Montering af rullebørsten

Dele, der skal bruges til dette trin:

1	Rullebørstens hus
2	Unbrakohovedbolt, 3/8 x 1 tomme
1	Rullebørsteenhed
1	Ansatsbolt
1	Remskærm/pladekonstruktion
2	Bolt, 5/16 x 5/8 tomme
1	Afstandsbøsning
1	Drivremskive
1	Flangehovedbolt, 3/8 x 2 tommer
1	Rem
1	Afstandsskive (som påkrævet)

Fremgangsmåde

1. Parker traktionsenheden på et plant underlag, og aktiver parkeringsbremsen.
2. Kontroller, at klippeenhederne er udkoblet. Sluk motoren, og fjern nøglen. Fjern alle klippeenheder fra traktionsenheden.

   Vigtigt: Kontroller, at klippeenheden har den ønskede klippehøjde og hældning. Nulstil det i henhold til *betjeningsvejledningen*, som påkrævet, før bagrullebørstesættet monteres.
3. Fjern de 2 bolte, der fastgør kontravægten på venstre ende af klippeenheden. Fjern modvægten (Figur 5).

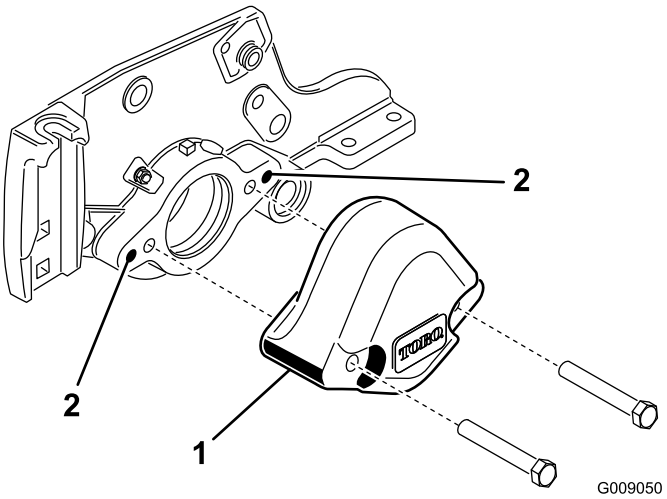

Figur 5

1. Modvægt
2. Rengør disse monteringshuller.

4. Med en 3/8-16-tap fjernes malingen fra de ydre monteringshuller i sidepladen (Figur 5).
5. Monter rullebørstehuset på knivcylinderens lejehus med 2 unbrakohovedbolte (3/8 x 1 tomme) (Figur 6). Placer rullebørstehuset, så hullet med gevind vender mod klippeenhedens forside.

   Bemærk: Sørg for, at O-ringen er placeret korrekt på rullebørstehuset.

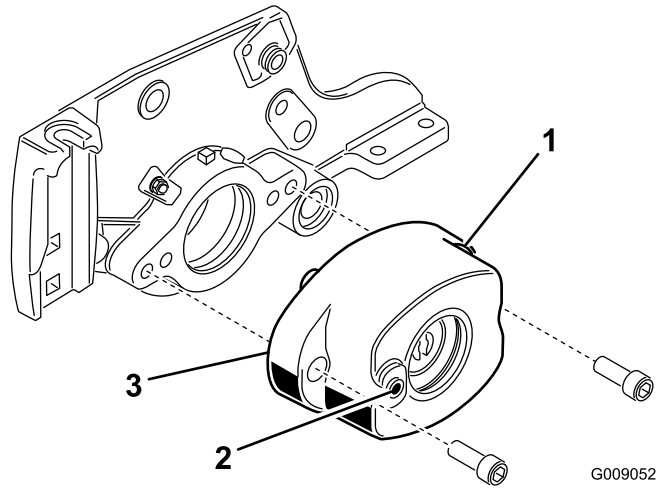

Figur 6

1. Rullebørstens hus
2. Hul med gevind i huset
3. O-ring

6. Fjern de 2 flangelåsemøtrikker, der fastgør hver rulleholder til sidepladerne (Figur 7). Boltene må ikke fjernes. **Fjern desuden 6 mm afstandsstykker fra oversiden af sidepladens monteringsflange.**

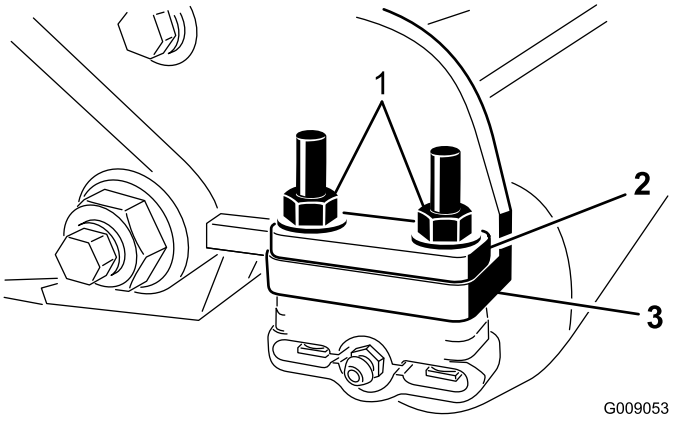

Figur 7

1. Fjern møtrikkerne, der fastgør hver ende af rullen.
2. 6 mm afstandsstykke
3. Sidepladens monteringsflange

7. Placer rullebørstens monteringsbeslag på rullebeslagets bolte (Figur 8).

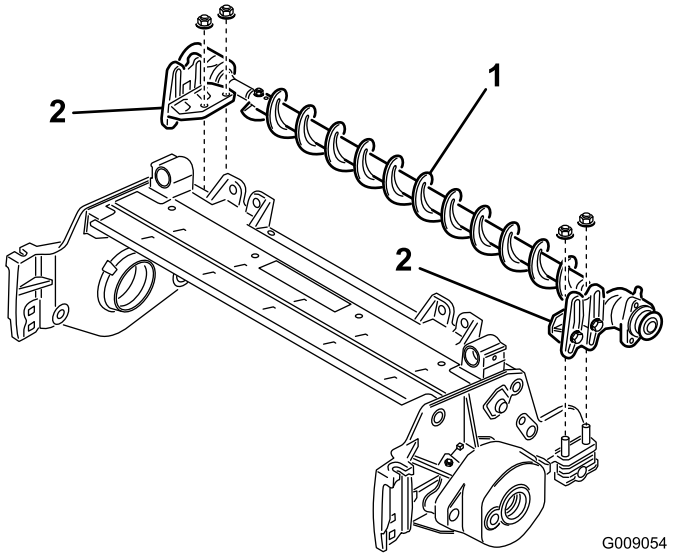

Figur 8

1. Rullebørsteenhed
2. Rullebørstens monteringsbeslag

Vigtigt: **Rullebørstens monteringsbeslag skal monteres direkte på oversiden af sidepladens monteringsflange på klippeenheden. *Sæt ikke afstandsstykker mellem rullebørstens monteringsbeslag og sidepladens monteringsflanger.* Monter ekstra afstandsbøsninger på 6 mm på oversiden af rullebørstens monteringsbeslag (Figur 9).**

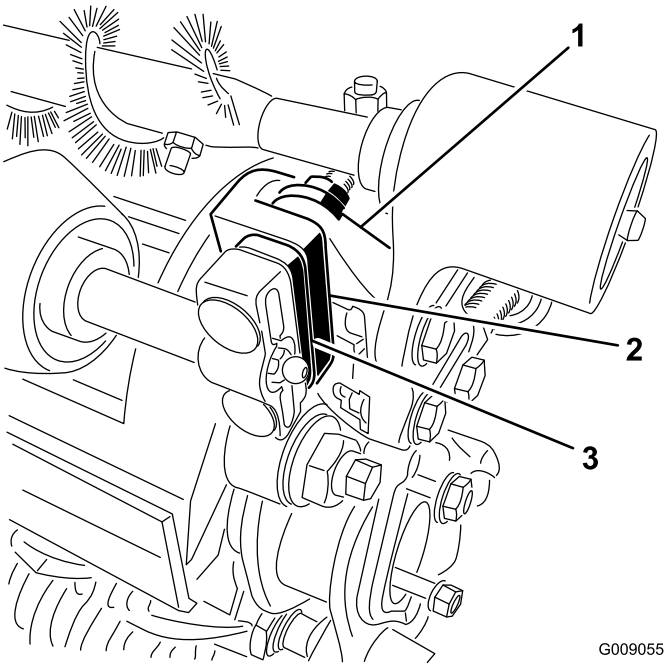

Figur 9

1. Rullebørstens monteringsbeslag
2. Sidepladens monteringsflange på klippeenheden
3. Ekstra afstandsbøsning på 6 mm

8. Fastgør rullebørstens monteringsbeslag på klippeenhedens sideplader med de møtrikker, du fjernede tidligere.
9. Skub hver pakning udad, indtil kanttætningerne er i let kontakt med hvert lejehus (Figur 10).

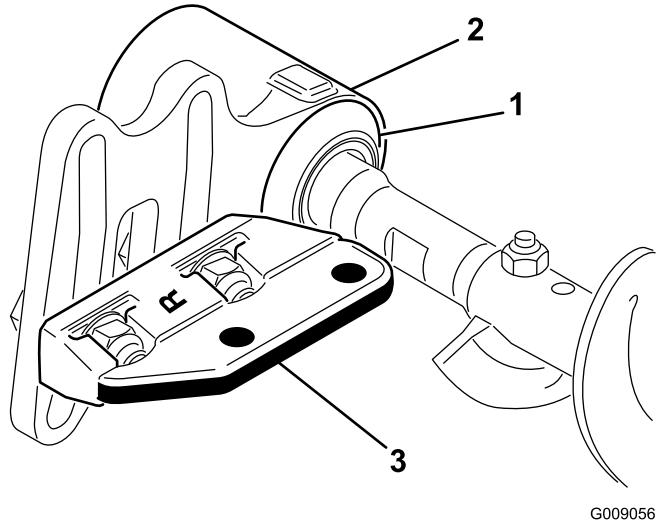

Figur 10

1. Pakning
2. Lejehus
3. Monteringsbeslag

10. Smør et lag fedt på indersiden af kransen i lejehuset (Figur 11).

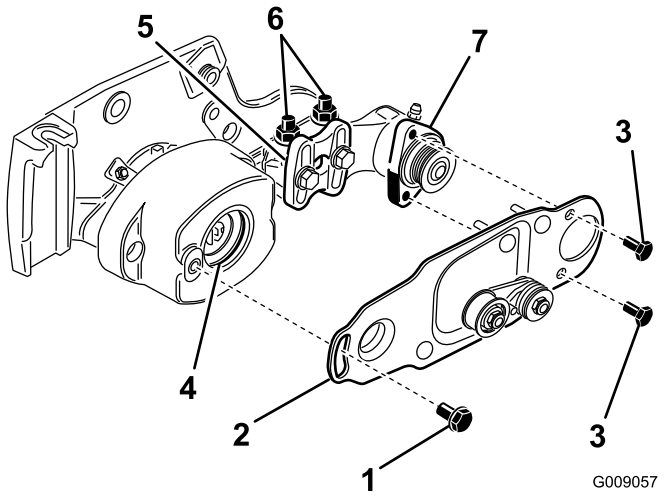

Figur 11

1. Ansatsbolt
2. Børsteplade
3. Bolt
4. Krans i lejehus
5. Rullebørstens monteringsbeslag
6. Flangelåsemøtrikker
7. Rullebørstens lejehus

11. Løsn, men fjern ikke, de bolte, der fastgør rullebørstens lejehus til rullebørstens monteringsbeslag (Figur 11).
12. Monter rullebørstens drejeplade (Figur 11).

    Bemærk: Når du indsætter fremspringer på drejepladen i kransen i lejehuset, skal du sikre, at kransen bliver ved med at sidde korrekt i huset.

    Bemærk: Rullebørstens drejeplade er korrekt placeret, når der ikke mærkes modstand fra gummikransen, og den drejer frit.
13. Påfør 242 Loctite (blå) på de 2 bolte (5/16 x 5/8 tomme), og brug dem til at montere børstepladen på rullebørstens lejehus (Figur 11).

    Bemærk: Tilspænd boltene med et moment på 20-25 Nm.
14. Kontrollér, at rullebørstepladen er parallel med klippeenhedens sideplade. Hvis den ikke er parallel, følges nedenstående vejledninger:
    - Løsn de 2 flangelåsemøtrikker, der fastgør rullebørstens monteringsbeslag til klippeenhedens sideplade (Figur 11).
    - Drej rullebørstens lejehus, indtil børstepladen bliver parallel med klippeenhedens sideplade (Figur 11).
    - Løsn de 2 flangelåsemøtrikker, der fastgør rullebørstens monteringsbeslag til klippeenhedens sideplade (Figur 11).
15. Løsn de to bolte, der fastgør hvert af rullebørstens lejehuse til rullebørstens monteringsbeslag (Figur 12 og Figur 13).

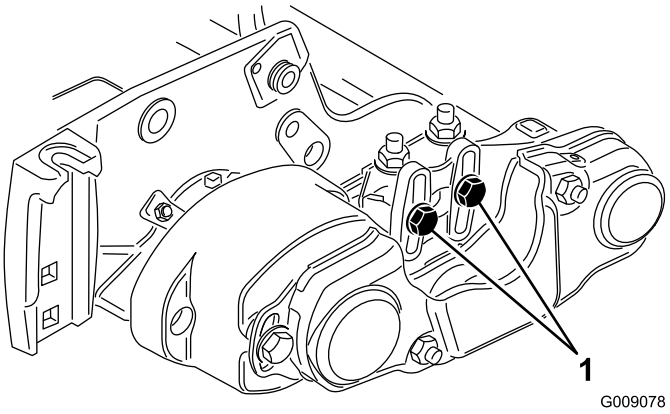

Figur 12

1. Løsn disse bolte.

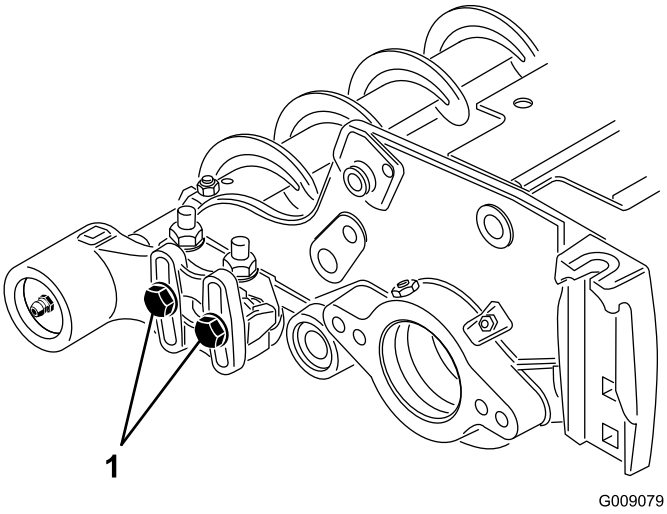

Figur 13

1. Løsn disse bolte.

16. Placer rullebørsten, så den lige rører ved bagrullen (Figur 14).

Vigtigt: Rullebørstens aksel må ikke berøre klippeenhedens sideplade.

Vigtigt: Kraftig børstekontakt på rullen medfører tidlig slid på børsten.

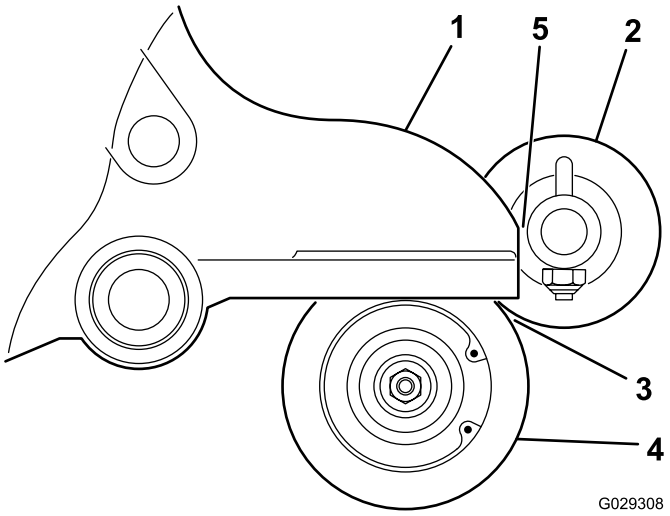

Figur 14

1. Sideplade
2. Rullebørste
3. Let kontakt
4. Bagrulle
5. Sørg for, at der er afstand her.

Bemærk: Rullebørsteakslen skal være parallel med bagrullen.

Bemærk: Retningen på rullebørstens ikke-drivende lejehus skal være den samme som lejehuset på den drivende side.

17. Stram de 2 bolte, der fastgør hvert af rullebørstens lejehuse til rullebørstens monteringsbeslag.

18. Påfør 242 Loctite (blå) på ansatsbolten (Figur 11). Fastgør børstepladen på rullebørstehuset med ansatsbolten. (Figur 11).

Bemærk: Tilspænd bolten med et moment på 20-25 Nm.

Bemærk: Ansatsbolten må ikke presse pladen fast på huset.

19. Monter afstandsbøsningen på akslen i lejehuset (Figur 15).

20. Indsæt drivremskiven i afstandsbøsningen og på drivakslen (Figur 15). Sørg for, at remskivernes tapper placeres i åbningen i drivakslen.

21. Fastgør remskiven og afstandsbøsningen til drivakslen med en flangehovedbolt (3/8 x 2 tommer) (Figur 15).

Bemærk: Tilspænd bolten med et moment på 47-54 Nm.

Vigtigt: Hvis bolten *ikke* tilspændes godt, *vil den arbejde sig løs.*

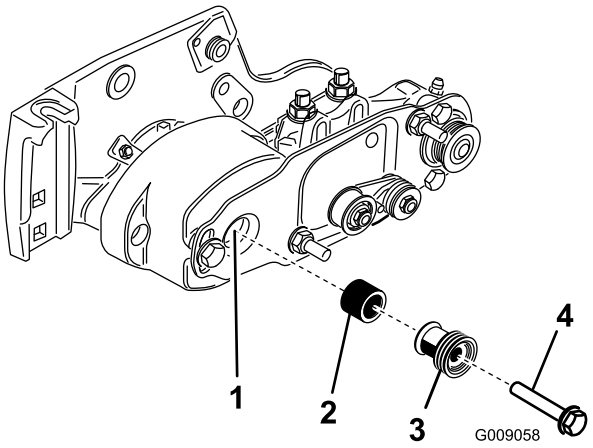

Figur 15

1. Drivaksel
2. Afstandsklods
3. Drivremskive
4. Bolt – tilspænd med et moment på 47-54 Nm

22. Monter remmen på remskiverne, som følger:
    - Sæt remmen rundt om den **drevne** remskive og derefter over toppen af styreremskiven (Figur 16).

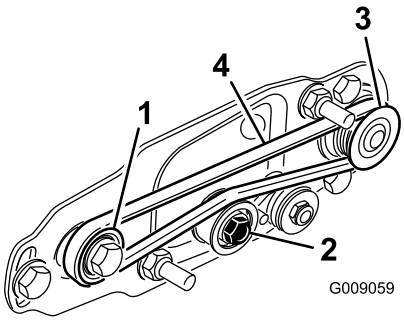

Figur 16

1. Drivremskive
2. Styreremskiveenhed
3. Dreven remskive
4. Rem

    - Start remmen på **drivremskiven** (Figur 16).
    - Mens remmen føres på **drivremskiven**, skal knivcylinderen drejes fremad, så remmen trækkes på drivremskiven.

      Bemærk: Brug en vatteret handske eller tyk klud til at dreje knivcylinderen.

    Vigtigt: Kontroller, at ribberne på remmen sidder korrekt i rillerne i hver remskive. Kontroller også, at remmen er i midten af styreremskiven.

23. Skub styreremskiven ned for at sikre, at styreremskiveenheden kan dreje frit.
24. Kontroller remmens/remskivernes tilretning på følgende måde:
    - Remmen skal være korrekt tilspændt (monteret), før tilretningen kontrolleres.
    - Læg et retholt langs den yderste overflade af **drivremskiven** (Figur 17). Læg **ikke** retholtet hen over både drivremskiven og de drevne remskiver.
    - Tilretningen af de yderste overflader af drivremskiven og de drevne remskiver skal være inden for 0,76 mm.
    - Hvis remskiverne ikke flugter, skal du se Justering af remskiverne (side 10).
    - Hvis remskiverne flugter, gennemføres monteringen.
    - Brug **ikke** styreremskiven til at kontrollere tilretningen.

    Vigtigt: Remmen kan blive udtjent for hurtigt, hvis remskiverne ikke er rettet rigtigt ind.

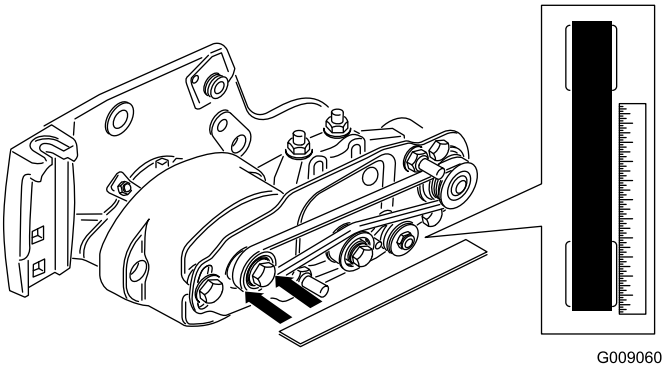

Figur 17

25. Skub remskærmen på monteringsboltene, og fastgør det med 2 flangemøtrikker (Figur 18).

    Vigtigt: Overspænd ikke flangemøtrikkerne, da dette kan beskadige skærmen.

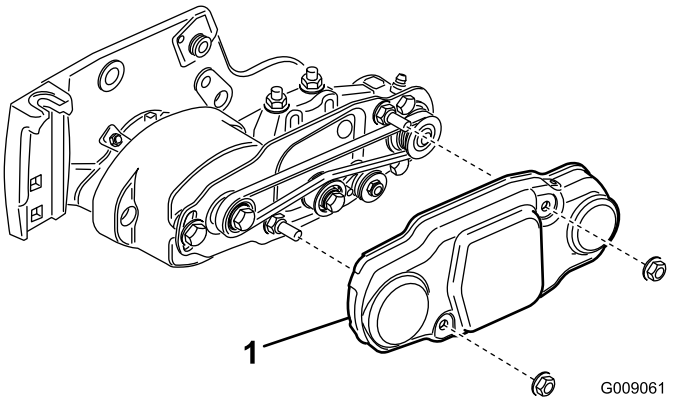

Figur 18

1. Remskærm

26. Smør smøreniplerne på hver af rullebørstens lejehuse og på resten af klippeenheden med lithiumbaseret universalfedt nr. 2 (Figur 19).

    Bemærk: Tør overskydende fedt af, især omkring pakningerne.

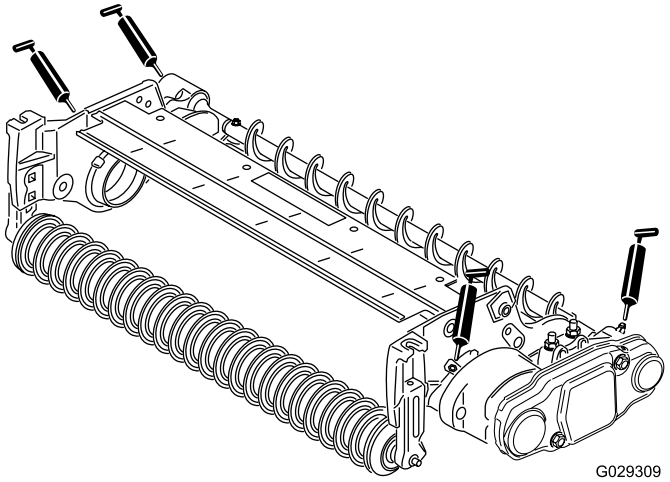

Figur 19

6

Montering af børste til høj klippehøjde (ekstraudstyr)

Dele, der skal bruges til dette trin:

–	Børste til høj klippehøjde (ekstraudstyr)

Fremgangsmåde

Monter børsten til høj klippehøjde, delnr. 115-0838 (for 69 cm klippeenheder) og 115-0849 (for 81 cm klippeenheder) ved klippehøjder fra 2,5 til 5,1 cm (7 afstandsbøsninger monteret under sidepladebelægningen).

1. Hvis der monteres en rullebørste på klippeenheden, skal de 2 bolte, spændeskiver og møtrikker, der fastgør det ikke-drivende lejehus til lejehusets monteringsbeslag, fjernes (Figur 20 og Figur 21).

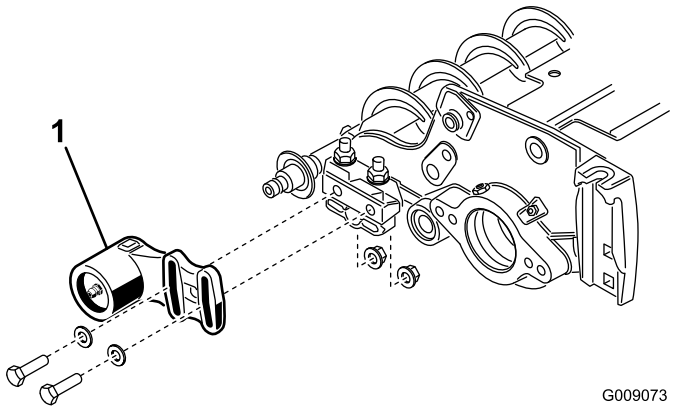

Figur 20

1. Ikke-drivende lejehus

2. Skub det ikke-drivende lejehus og pakningen af børsteakslen (Figur 21).

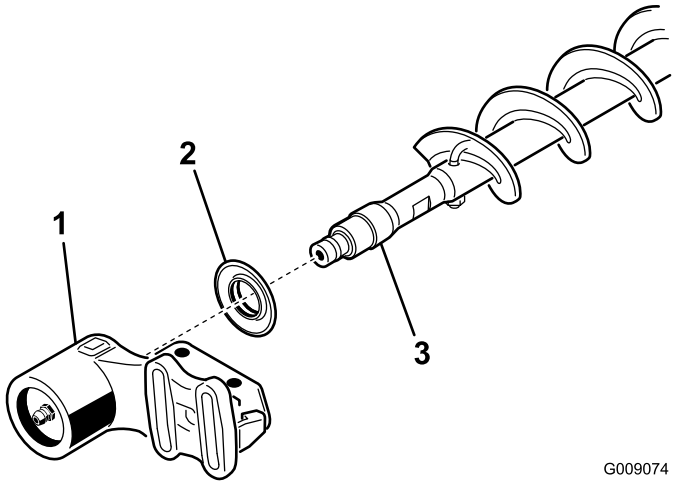

Figur 21

1. Ikke-drivende lejehus
2. Pakning
3. Børsteaksel

3. Fjern de 2 J-bolte og møtrikker (Figur 22).

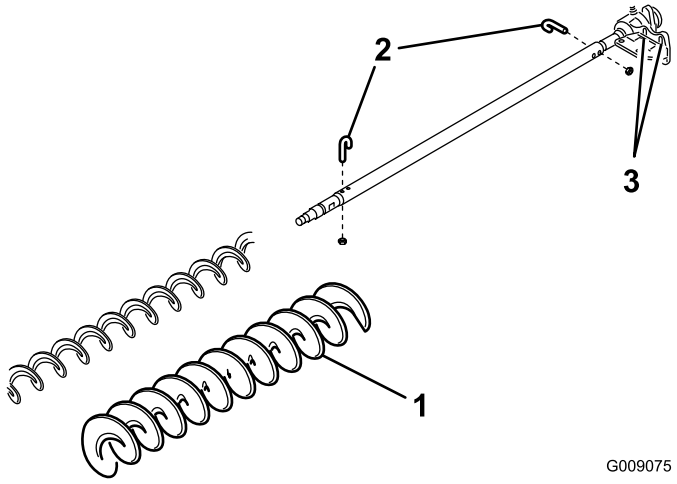

Figur 22

1. Børste til høj klippehøjde
2. J-bolt
3. Løsn disse bolte

4. Skub den eksisterende børste af børsteakslen (Figur 22).
5. Løsn de 2 bolte, spændeskiver og møtrikker, der fastgør drivlejehuset til lejehusets monteringsbeslag (Figur 22).
6. Skub børsten til høj klippehøjde op på børsteakslen (Figur 22).
7. Spænd børsten på akslen med de 2 J-bolte og møtrikker, du fjernede tidligere (Figur 22).

   Vigtigt: Før J-boltenes gevindender gennem børsteakslens yderste huller, samtidig med at J-boltenes buede ender sættes i de inderste huller.

8. Tilspænd låsemøtrikkerne til J-boltene med et moment på 2-3 Nm.

9. Monter pakningen og det ikke-drivende lejehus på børsteakslen (Figur 21).
10. Monter det ikke-drivende lejehus på lejehusets monteringsbeslag med de 2 bolte, spændeskiver og møtrikker, du fjernede tidligere.

    Bemærk: Pas på, at tætningsfjederen ikke bliver slået af.
11. Spænd de to bolte, spændeskiver og møtrikker, der fastgør drivlejehuset til lejehusets monteringsbeslag.

Vedligeholdelse

1. Kontroller, at børsten sidder parallelt med rullen med 1,5 mm afstand fra let kontakt.
2. Smør niplerne for hver 50 timer og efter hver vask.
3. Ved udskiftning af rullebørsten skal J-boltene tilspændes med et moment på 2-3 Nm.
4. Ved udskiftning af børsteakslens drevne remskive skal møtrikken tilspændes med et moment på 36-45 Nm.
5. Ved udskiftning af børstens drivremskive skal bolten tilspændes til et moment på 47-54 Nm.

   Vigtigt: Baglapning ved en forkert knivcylinderhastighed kan løsne og overskrue drivremskivens gevind. Se fremgangsmåden for baglapning i brugervejledningen til klippeenheden.
6. Rullebørsten, mellemhjulslejet og remmen betragtes som forbrugsstoffer.

Justering af remskiverne

1. Den drevne remskive (ved rullebørsteakslen) kan bevæge sig ind eller ud (Figur 23).

   Bemærk: Noter, hvilken vej remskiven skal bevæge sig.

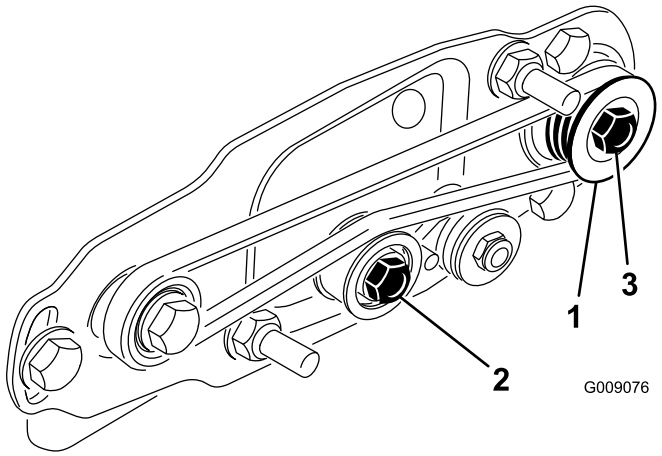

Figur 23

1. Dreven remskive
2. Styreremskive
3. Møtrik til dreven remskive

2. Drej den knivcylinder, der roterer drivremskiven, og lirk remmen af drivremskiven (Figur 23).

   Bemærk: Brug en vatteret handske eller tyk klud til at dreje knivcylinderen.
3. Fjern den låsemøtrik, der fastgør den drevne remskive til børsteakslen (Figur 23 eller Figur 24).

   Bemærk: Benyt en 1/2 tommers skruenøgle på rullebørsteakslens flade side for at forhindre, at den kan dreje.

4. Fjern den drevne remskive fra akslen (Figur 24).
5. Hvis remskiven skal bevæge sig ud, tilføjes et afstandsstykke på 0,8 mm i tykkelse (Figur 24). Hvis remskiven skal bevæge sig ind, fjernes det eksisterende afstandsstykke på 0,8 mm i tykkelse.
6. Monter remskiven.

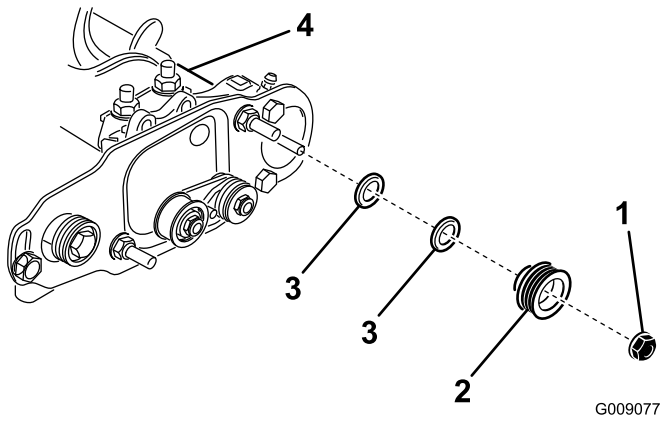

Figur 24

1. Låsemøtrik
2. Dreven remskive
3. Afstandsstykke (0,8 mm tyk)
4. Børsteaksels flade sider

7. Hold rullebørsteakslens flader sider, og fastgør remskiven på akslen med den 3/8-16 tomme flangemøtrik, du fjernede tidligere.

   Bemærk: Sæt låsemøtrikken i, og tilspænd den med et moment på 36-45 Nm.
8. Monter remmen på remskiverne, som følger:
   - Sæt remmen rundt om den **drevne** remskive og derefter over toppen af styreremskiven (Figur 25).

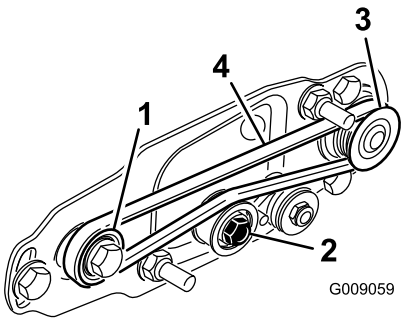

Figur 25

1. Drivremskive
2. Styreremskiveenhed
3. Dreven remskive
4. Rem

   - Start remmen på **drivremskiven** (Figur 25).
   - Mens remmen føres på **drivremskiven**, skal knivcylinderen drejes fremad, så remmen trækkes på drivremskiven.

     Bemærk: Brug en vatteret handske eller tyk klud til at dreje knivcylinderen.

Vigtigt: Kontroller, at ribberne på remmen sidder korrekt i rillerne i hver remskive. Kontroller også, at remmen er i midten af styreremskiven.

9. Kontrollér remskivejusteringen, og juster den om nødvendigt.

Inkorporeringserklæring

The Toro Company, 8111 Lyndale Ave. South, Bloomington, MN, USA erklærer, at de(n) følgende enhed(er) overholder de anførte direktiver, når de(n) installeres iht. den medfølgende vejledning på visse Toro-modeller, som angivet i den relevante overensstemmelseserklæring.

Modelnr.	Serienr.	Produktbeskrivelse	Fakturabeskrivelse	Generel beskrivelse	Direktiv
03186	—	69 cm bagrullebørstesæt	RM 3100 27" REAR ROLLER BRUSH KIT	69 cm RRB	2006/42/EF
03187	—	81 cm bagrullebørstesæt	RM 3100 32" REAR ROLLER BRUSH KIT	81 cm RRB	2006/42/EF

Relevant teknisk dokumentation er blevet udarbejdet som krævet iht. del B i bilag VII til direktiv 2006/42/EF.

Vi vil som svar på anmodninger fra nationale myndigheder fremsende relevant information om dette delvist komplette maskineri. Informationerne bliver fremsendt elektronisk.

Dette maskineri må ikke idriftsættes, før det er inkorporeret i godkendte Toro-modeller som angivet i den tilknyttede overensstemmelseserklæring og iht. alle vejledninger, hvorved det kan erklæres at overholde alle relevante direktiver.

Certificeret:

David Klis
Overordnet teknisk chef
8111 Lyndale Ave. South
Bloomington, MN 55420, USA
February 26, 2015

Teknisk EU-kontakt:

Peter Tetteroo
Toro Europe NV
B-2260 Oevel-Westerloo
Belgium

Tel. 0032 14 562960
Fax 0032 14 581911