Form No. 3395-109 Rev A

Heckrollenbürste (69 cm oder 81 cm)

DPA-Schneideinheit der Serie Reelmaster® 3100-D und 7000-D

Modellnr. 03186

Modellnr. 03187

Installationsanweisungen

Einführung

⚠ WARNUNG:

KALIFORNIEN
Warnung zu Proposition 65

Dieses Produkt enthält eine Chemikalie oder Chemikalien, die laut den Behörden des Staates Kalifornien krebserregend wirken, Geburtsschäden oder andere Defekte des Reproduktionssystems verursachen.

Dieses Produkt entspricht allen relevanten europäischen Richtlinien. Weitere Informationen finden Sie in der Einbauerklärung am Ende dieses Dokuments.

Inhalt

Einführung 1
Sicherheit 1
Sichere Betriebspraxis 1
Einrichtung 2
1 Bereitlegen der entsprechenden Werkzeuge 3
2 Ermitteln Sie auf die Ausrichtung der Rollenbürsten 3
3 Verlagern der Spannscheiben. 3
4 Entfernen der Ablassschraube der Bürstenabdeckung 4
5 Montieren der Rollenbürste 4
6 Montieren der Bürste für hohe Schnitthöhe (optional) 9
Wartung 10
Ausfluchten der Riemenscheiben 10

Sicherheit

Sichere Betriebspraxis

- Lesen, verstehen und befolgen Sie vor dem Einsatz der Schneideinheit alle Anweisungen in der Bedienungsanleitung der Zugmaschine und der Schneideinheit.
- Lesen, verstehen und befolgen Sie vor dem Einsatz der Bürsten alle Anweisungen in dieser Bedienungsanleitung.
- Die Schneideinheiten dürfen niemals von Kindern verwendet werden. Erwachsene, die nicht richtig geschult wurden, dürfen die Zugmaschine oder die Schneideinheit nicht verwenden. Nur geschulte Bediener, die diese Anleitung gelesen haben, sollten die Schneideinheiten einsetzen.
- Setzen Sie die Schneideinheiten nie ein, wenn Sie unter Alkohol- oder Drogeneinfluss stehen.
- Halten Sie alle Schutzbleche und Sicherheitseinrichtungen an deren vorgesehener Stelle intakt. Sollte ein Schutzblech, eine Sicherheitseinrichtung oder ein Schild unleserlich oder beschädigt worden sein, reparieren Sie das entsprechende Teil bzw. tauschen Sie es aus, ehe Sie den Betrieb aufnehmen. Ziehen Sie ebenfalls alle lockeren Muttern und Schrauben fest, um den sicheren Betriebszustand der Schneideinheit sicherzustellen.
- Tragen Sie immer rutschfeste Arbeitsschuhe. Setzen Sie die Maschine nie ein, wenn Sie Sandalen, Tennis- und Laufschuhe oder kurze Hosen tragen. Tragen Sie keine weiten Kleidungsstücke, die sich in sich bewegenden Teilen verfangen könnten. Tragen Sie immer lange Hosen. Wir empfehlen das Tragen einer Schutzbrille, von Sicherheitsschuhen und eines Helms, wie es von einigen örtlichen Behörden und Versicherungsgesellschaften vorgeschrieben ist.
- Entfernen Sie alle Grünabfälle und anderen Objekte, die von den Schneideinheitmessern aufgegriffen und ausgeworfen werden können. Halten Sie alle Unbeteiligten aus dem Mähbereich fern.
- Stellen Sie den Motor ab, wenn die Messer der Schneideinheit auf einen festen Gegenstand prallen oder die Schneideinheit ungewöhnliche Vibrationen aufweist. Prüfen Sie die Schneideinheit auf beschädigte Teile. Reparieren Sie alle beschädigten Bereiche, bevor Sie die Schneideinheit anlassen und einsetzen.
- Senken Sie die Schneideinheiten auf den Boden ab und ziehen Sie den Zündschlüssel ab, wenn Sie die Maschine unbeaufsichtigt lassen.
- Stellen Sie sicher, dass die Schneideinheiten und Bürsten in einem einwandfreien Betriebszustand sind, indem Sie Muttern und Schrauben festgezogen halten.

© 2015—The Toro® Company
8111 Lyndale Avenue South
Bloomington, MN 55420

Registrieren Sie Ihr Produkt unter www.Toro.com.

CE

Originaldokuments (DE)
Druck: USA
Alle Rechte vorbehalten

3395-109 A

- Ziehen Sie den Zündschlüssel ab, um ein versehentliches Anlassen des Motors zu vermeiden, wenn Sie den Motor warten, einstellen oder das Gerät einlagern.
- Blitzschlag kann zu schweren oder tödlichen Verletzungen führen. Setzen Sie die Maschine nicht ein, wenn Sie Blitze sehen oder Donner hören, und gehen Sie an eine geschützte Stelle.
- Führen Sie nur die in dieser Anleitung beschriebenen Wartungsarbeiten durch. Wenden Sie sich bitte, falls größere Reparaturen erforderlich werden sollten oder Sie praktische Unterstützung benötigen, an Ihren Toro Vertragshändler.
- Besorgen Sie, um die optimale Leistung und Sicherheit zu gewährleisten, nur Toro Originalersatzteile und -zubehörteile. Ersatzteile und Zubehör anderer Hersteller können gefährlich sein und eine Verwendung könnte die Garantie ungültig machen.

Installation

Einzelteile

Prüfen Sie anhand der nachstehenden Tabelle, dass Sie alle im Lieferumfang enthaltenen Teile erhalten haben.

Verfahren	Beschreibung	Menge	Verwendung
1	Keine Teile werden benötigt	–	Legen Sie die entsprechenden Werkzeuge bereit
2	Keine Teile werden benötigt	–	Ermitteln Sie die Position der Rollenbürsten und der Spindelmotoren.
3	Keine Teile werden benötigt	–	Verlagern Sie die Spannscheiben.
4	Keine Teile werden benötigt	–	Entfernen Sie die Ablassschraube der Bürstenabdeckung.
5	Rollenbürstengehäuse Inbusschraube, 3/8" x 1" Rollenbürste Ansatzschraube Riemenabdeckung/-Platte Schraube, 5/16" x 5/8" Distanzstück Antriebsscheibe Bundkopfschraube, 3/8" x 2" Riemen Beilagscheibe (falls erforderlich)	1 2 1 1 1 2 1 1 1 1 1	Montieren Sie die Rollenbürste.
6	Bürste für hohe Schnitthöhe (optional)	–	Montieren Sie die Bürste für hohe Schnitthöhe.

Medien und zusätzliche Artikel

Beschreibung	Menge	Verwendung
Bedienungsanleitung	1	Vor der Montage und dem Betrieb lesen.
Ersatzteilkatalog	1	Nachschlagen von Ersatzteilen.

Hinweis: Stellen Sie sich hinter die Schneideinheit und bestimmen Sie die linke und rechte Seite der Schneideinheit.

Wichtig: Verwenden Sie die Heckrollenbürsten nur bei einer Schnitthöhe von 6 mm bis 25 mm. Verwenden Sie die Bürste für hohe Schnitthöhen, Bestellnummer 115-0838 (für 69-cm-Schneideinheiten) und 115-0849 (für 81-cm-Schneideinheiten), wenn Sie über 2,5 cm bis 5,1 cm mähen. Weitere Informationen finden Sie unter „Montieren der Bürste für hohe Schnitthöhen“.

Die Heckrollenbürsten, Modell 03186, können mit den folgenden Modellen verwendet werden:

- Schneideinheit für Reelmaster 3100, Modelle 03180, 03181 und 03183 mit dem 69 cm-Hubarm, Modell 03172
- Schneideinheit für Reelmaster 7000, Modelle 03710 und 03711

Die Heckrollenbürsten, Modell 03187, können mit den folgenden Modellen verwendet werden:

- Schneideinheit für Reelmaster 3100, Modell 03182 mit dem 81-cm-Hubarm, Modell 03173
- Schneideinheit für Reelmaster 7000, Modelle 03712

1

Bereitlegen der entsprechenden Werkzeuge

Keine Teile werden benötigt

Verfahren

Vor der Montage sollten Sie sich die folgenden Werkzeuge besorgen:

- 1/2"-Sechskantschlüssel
- Sechskantschlüssel (9/16")
- Sechskantschlüssel (5/8")
- Schraubenschlüssel (1/2")
- Schraubenschlüssel (9/16")
- Inbusschlüssel (1/8")
- Inbusschlüssel (5/16")
- 3/8-16 Bohrer
- Lineal (12"), (Toro Bestellnummer 114-5446)
- Drehmomentschlüssel (Fuß-Pfund)
- Drehmomentschlüssel (Zoll-Pfund)
- 242-Loctite (blau)

2

Ermitteln Sie auf die Ausrichtung der Rollenbürsten

Keine Teile werden benötigt

Verfahren

Bei allen Schneideinheiten ist das Gegengewicht für den Versand an der linken Seite der Schneideinheit montiert. Legen Sie die Position der Rollenbürsten und der Spindelmotoren für den Reelmaster 3100-D oder Bild 2 für den Reelmaster 7000-D mit Bild 1 fest.

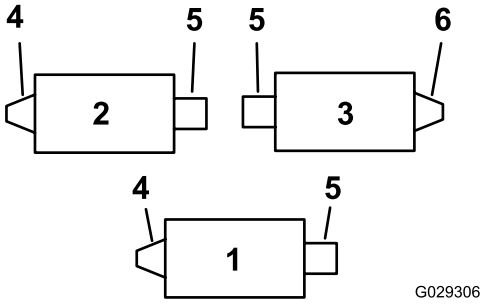

Bild 1

Reelmaster 3100-D

1. Schneideinheit Nr. 1
2. Schneideinheit Nr. 2
3. Schneideinheit Nr. 3
4. Linker Rollenbürstenantrieb
5. Spindelmotor
6. Rechter Rollenbürstenantrieb

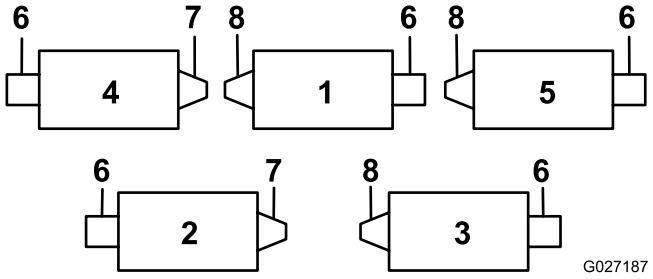

Bild 2

Reelmaster 7000-D

1. Schneideinheit Nr. 1
2. Schneideinheit Nr. 2
3. Schneideinheit Nr. 3
4. Schneideinheit Nr. 4
5. Schneideinheit Nr. 5
6. Spindelmotor
7. Rechter Rollenbürstenantrieb
8. Linker Rollenbürstenantrieb

Hinweis: Diese Anweisungen und Bilder beziehen sich auf die Montage der Bürsten an der Schneideinheiten, bei denen die Gegengewichte hinten links an der Schneideinheit sind.

3

Verlagern der Spannscheiben.

Keine Teile werden benötigt

Verfahren

Drehen Sie am linken Front- und linken Heckschneideinheit die Spannscheiben um, damit sie **hinten rechts** an der Schneideinheit (Bild 3) wie folgt montiert werden können:

1. Entfernen Sie die Spannscheiben hinten links an der Schneideinheit und montieren sie im unteren Loch in der Bürstenplatte hinten rechts an der Schneideinheit (Bild 3).

   Hinweis: Die Spannscheibe müssen sich ungehindert drehen; ziehen Sie die Sicherungsmutter an der Drehscheibe nicht zu fest.

2. Entfernen Sie die Schlossschraube und die Mutter und setzen sie in das obere Loch, in dem vorher die Spannscheibe war (Bild 3).

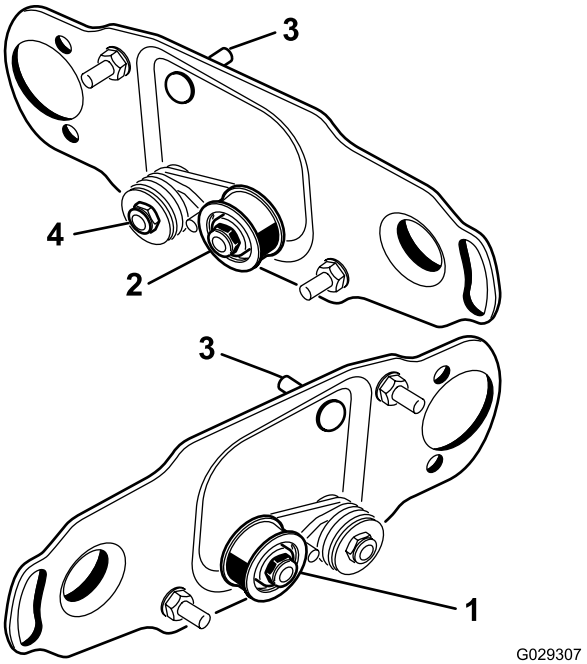

Bild 3

1. Montage der Spannscheibe hinten links an der Spindel
2. Montage der Spannscheibe hinten rechts an der Spindel
3. Schlossschraube und Mutter
4. Ziehen Sie diese Sicherungsmutter nicht zu fest an..

4

Entfernen der Ablassschraube der Bürstenabdeckung

Keine Teile werden benötigt

Verfahren

Entfernen Sie nur die untere Ablassschraube (Bild 4) von den Bürstenabdeckungen. Dadurch kann Feuchtigkeit aus dem Riemenbereich ablaufen.

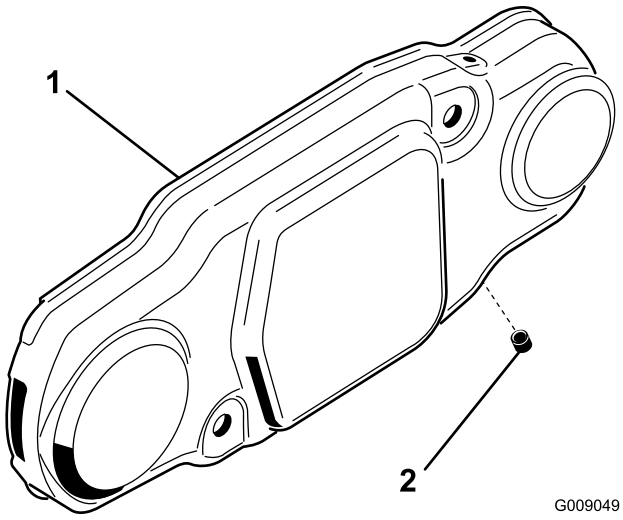

Bild 4

1. Bürstenabdeckung
2. Untere Ablassschraube

5

Montieren der Rollenbürste

Für diesen Arbeitsschritt erforderliche Teile:

1	Rollenbürstengehäuse
2	Inbusschraube, 3/8" x 1"
1	Rollenbürste
1	Ansatzschraube
1	Riemenabdeckung/-Platte
2	Schraube, 5/16" x 5/8"
1	Distanzstück
1	Antriebsscheibe
1	Bundkopfschraube, 3/8" x 2"
1	Riemen
1	Beilagscheibe (falls erforderlich)

Verfahren

1. Stellen Sie die Zugmaschine auf einer ebenen Fläche ab und aktivieren Sie die Feststellbremse.
2. Stellen Sie sicher, dass die Schneideinheiten eingekuppelt sind. Stellen Sie den Motor ab und ziehen Sie den Zündschlüssel ab. Entfernen Sie alle Schneideinheiten von der Zugmaschine.

   Wichtig: Prüfen Sie, ob die Schneideinheit die gewünschte Schnitthöhe und Einstellung hat. Setzen Sie sie ggf. zurück (Anweisungen in der *Bedienungsanleitung*, bevor Sie die Heckrollenbürsten montieren.

3. Nehmen Sie die zwei Schrauben ab, mit denen das Gegengewicht links hinten an der Schneideinheit befestigt ist. Entfernen Sie das Gegengewicht (Bild 5).

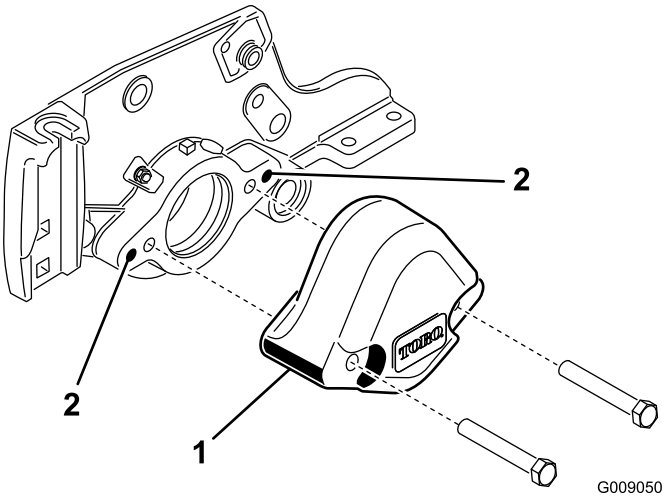

Bild 5

1. Gegengewicht
2. Reinigen Sie diese Befestigungslöcher.

4. Entfernen Sie mit einem Gewindebohrer (3/8-16) den Lack in den äußeren Befestigungslöchern in der Seitenplatte (Bild 5).
5. Montieren Sie das Rollenbürstengehäuse mit zwei Inbusschrauben (3/8" x 1") am Spindellagergehäuse (Bild 6). Das Rollenbürstengehäuse sollte so positioniert sein, dass das Gewindeloch zur Front der Schneideinheit zeigt.

   Hinweis: Stellen Sie sicher, dass der O-Ring richtig im Rollenbürstengehäuse sitzt.

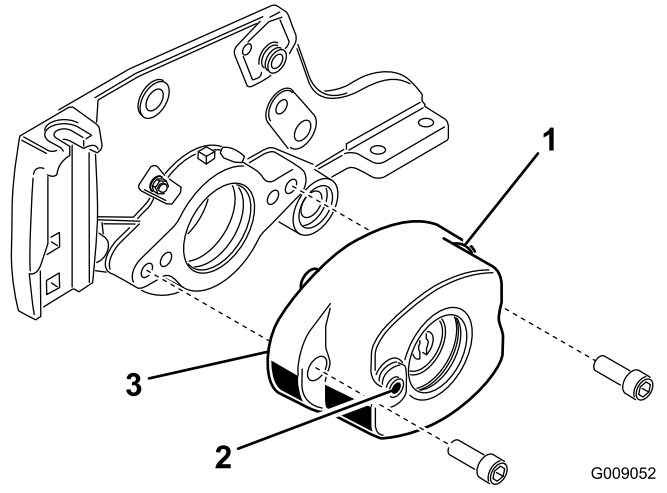

Bild 6

1. Rollenbürstengehäuse
2. Gewindeloch im Gehäuse
3. O-Ring

6. Entfernen Sie die zwei Sicherungsbundmuttern, mit denen jede Rollenhalterung an den Seitenplatten befestigt ist (Bild 7). Entfernen Sie die Mutter nicht. **Entfernen Sie auch die Distanzstücke (6 mm), die oben auf dem Befestigungsflansch der Seitenplatte liegen.**

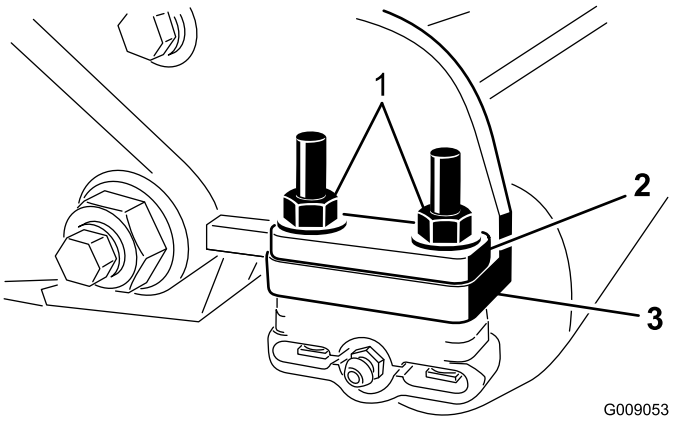

Bild 7

1. Entfernen Sie die Muttern, mit denen jedes Ende der Rolle befestigt ist.
2. Distanzstück (6 mm)
3. Befestigungsflansch der Seitenplatte

7. Setzen Sie die Befestigungshalterungen der Rollenbürste auf die Schrauben der Rollenhalterung (Bild 8).

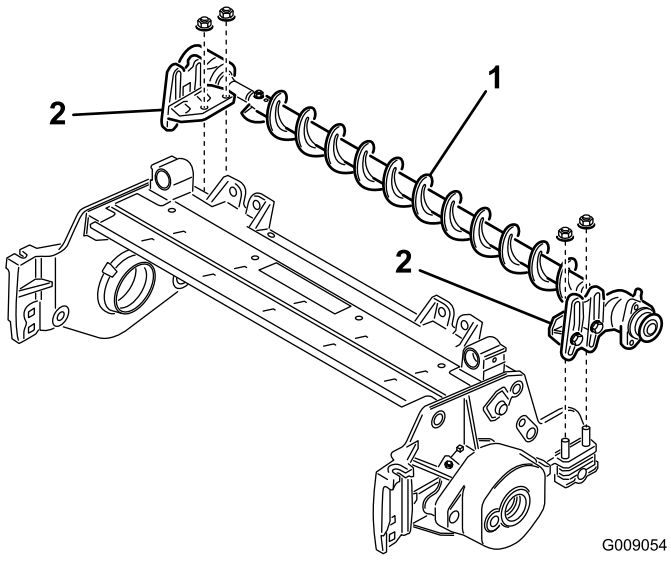

Bild 8

1. Rollenbürsten
2. Befestigungshalterung der Rollenbürste

Wichtig: Die Befestigungshalterungen der Rollenbürste müssen direkt an der oberen Oberfläche des Befestigungsflansch der Schneideinheit-Seitenplatte befestigt werden. *Legen Sie keine Distanzstücke zwischen die Befestigungshalterungen der Rollenbürste und den Befestigungsflanschen der Seitenplatte.* Legen Sie weitere Distanzstücke (6 mm) oben auf

die Befestigungshalterung der Rollenbürste (Bild 9).

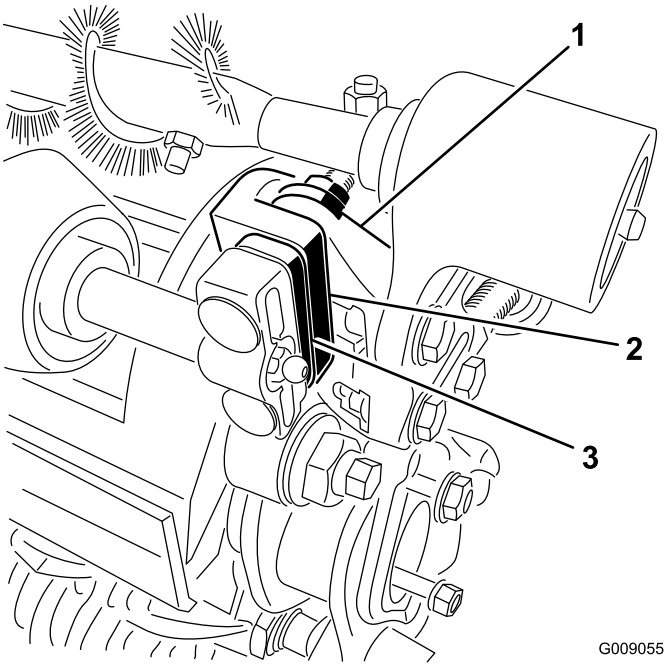

Bild 9

1. Befestigungshalterung der Rollenbürste
2. Befestigungsflansch der Schneideinheit-Seitenplatte
3. Zusätzliches Distanzstück (6 mm)

8. Befestigen Sie die Befestigungshalterungen der Rollenbürste mit den vorher entfernten Muttern an den Seitenplatten der Schneideinheit.
9. Schieben Sie jede Abschlussdichtung nach außen, bis die Lippendichtungen gerade jedes Lagergehäuse berühren (Bild 10).

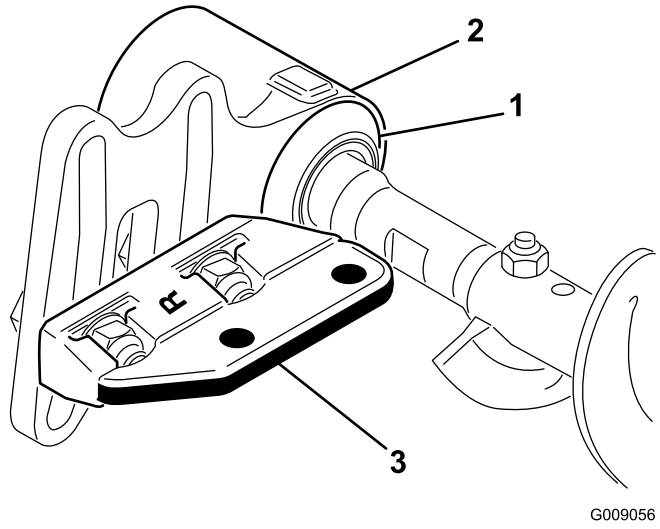

Bild 10

1. Abschlussdichtung
2. Lagergehäuse
3. Befestigungshalterung

10. Schmieren Sie die Scheibe innen im Lagergehäuse mit Schmiermittel ein (Bild 11).

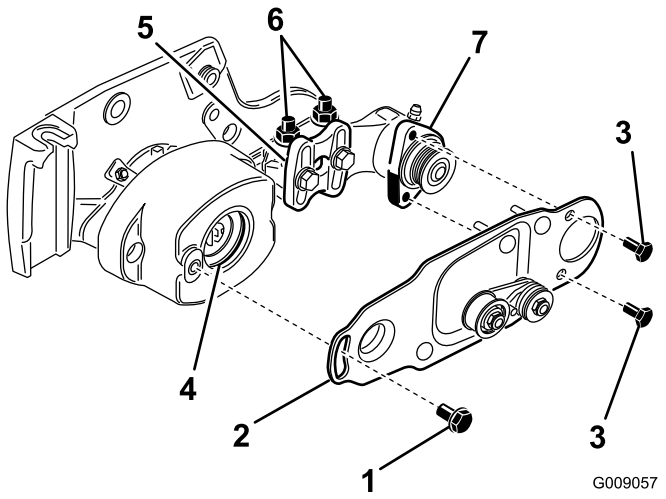

Bild 11

1. Ansatzschraube
2. Bürstenplatte
3. Schraube
4. Scheibe im Lagergehäuse
5. Befestigungshalterung der Rollenbürste
6. Sicherungsbundmutter
7. Lagergehäuse der Rollenbürste

11. Lösen Sie die Schrauben (nehmen Sie diese jedoch nicht ab), mit denen das Lagergehäuse der Rollenbürste an den Befestigungshalterungen der Rollenbürste montiert ist (Bild 11).
12. Bauen Sie die Schwenkplatte der Rollenbürste ein (Bild 11).

    Hinweis: Wenn der Vorsprung an der Schwenkplatte in die Scheibe im Rollenbürstengehäuse eingesetzt wird, achten Sie darauf, dass die Scheibe richtig im Gehäuse sitzt.

    Hinweis: Die Schwenkplatte der Rollenbürste sitzt richtig, wenn kein Widerstand von der Gummischeibe besteht und sie sich ungehindert dreht.
13. Schmieren Sie die zwei Schrauben (5/16" x 5/8") mit 242-Loctite (blau) ein und montieren Sie die Bürstenplatte am Lagergehäuse der Rollenbürste mit diesen Schrauben (Bild 11).

    Hinweis: Ziehen Sie die Schrauben mit 20-25 N-m an.
14. Stellen Sie sicher, dass die Rollenbürstenplatte und die Seitenplatte der Schneideinheit parallel sind. Wenn sie nicht parallel sind, führen Sie die folgenden Schritte aus:

    - Lösen Sie die zwei Sicherungsbundmuttern, mit denen die Befestigungshalterung der Rollenbürste an der Seitenplatte der Schneideinheit befestigt ist (Bild 11).

- Drehen Sie das Lagergehäuse der Rollenbürste so lange, bis die Bürstenplatte mit der Seitenplatte der Schneideinheit parallel ist (Bild 11).
- Ziehen Sie die zwei Sicherungsbundmuttern fest, mit denen die Befestigungshalterung der Rollenbürste an der Seitenplatte der Schneideinheit befestigt ist (Bild 11).

15. Lösen Sie die zwei Schrauben, mit denen jedes Lagergehäuse der Rollenbürste an der Befestigungshalterung der Rollenbürste montiert ist (Bild 12 und Bild 13).

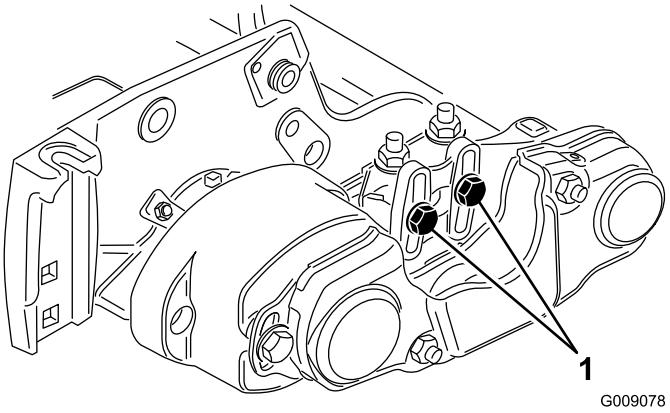

Bild 12

1. Lockern Sie diese Schrauben.

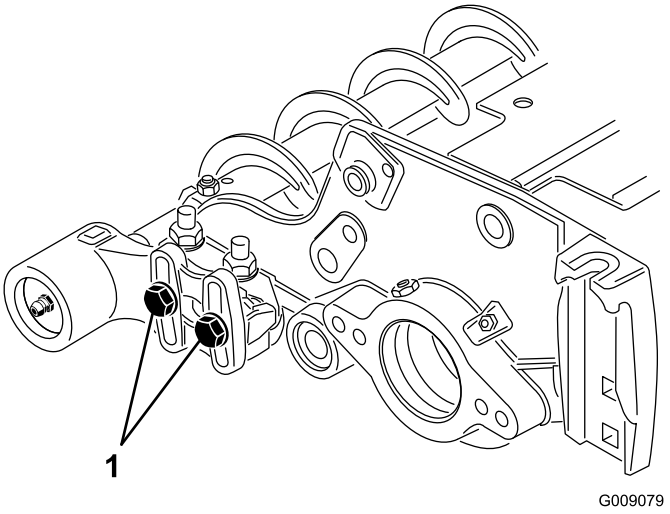

Bild 13

1. Lockern Sie diese Schrauben.

16. Positionieren Sie die Rollenbürste so, dass sie die Heckrolle leicht berührt (Bild 14).

Wichtig: Die Rollenbürstenwelle darf die Seitenplatte der Schneideinheit nicht berühren.

Wichtig: Ausgeprägter Kontakt der Bürste mit der Rolle führt zu einer vorzeitigen Abnutzung der Bürste.

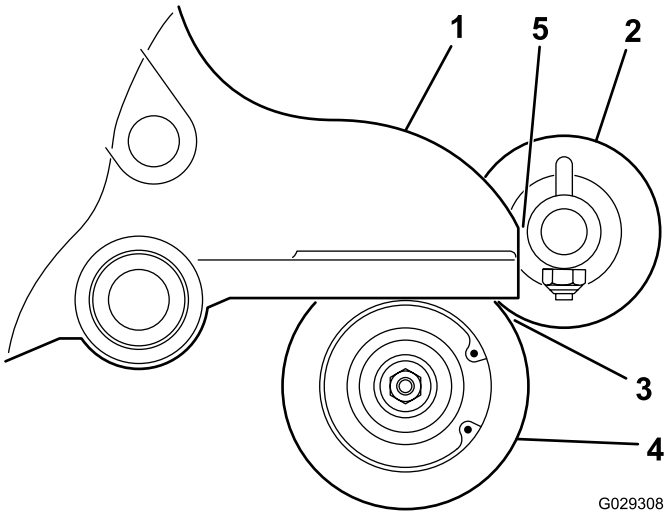

Bild 14

1. Seitenplatte
2. Rollenbürste
3. Leichter Kontakt
4. Heckrolle
5. An dieser Stelle muss ein Abstand sein.

Hinweis: Die Rollenbürstenwelle muss parallel zur Heckrolle sein.

Hinweis: Die Ausrichtung des Lagergehäuses der nicht angetriebenen Rollenbürste sollte der Ausrichtung des Lagergehäuses an der Antriebsseite entsprechen.

17. Ziehen Sie die zwei Schrauben an, mit denen jedes Lagergehäuse der Rollenbürste an den Befestigungshalterungen der Rollenbürste montiert ist.

18. Schmieren Sie die Ansatzschraube mit 242-Loctite (blau) ein (Bild 11). Befestigen Sie die Bürstenplatte mit der Ansatzschraube am Rollenbürstengehäuse (Bild 11).

Hinweis: Ziehen Sie die Schraube mit 20-25 N-m an.

Hinweis: Die Ansatzschraube sollte die Platte nicht am Gehäuse festdrücken.

19. Setzen Sie das Distanzstück auf die Welle im Lagergehäuse (Bild 15).

20. Setzen Sie die Antriebsscheibe in das Distanzstück und auf die Antriebswelle (Bild 15). Stellen Sie sicher, dass die Riemenscheibennasen im Schlitz in der Antriebswelle sitzen.

21. Befestigen Sie die Riemenscheibe und das Distanzstück mit einer Bundkopfschraube (3/8 x 2") an der Antriebswelle (Bild 15).

Hinweis: Ziehen Sie die Schraube mit 47-54 N-m an.

Wichtig: Wenn die Schraube *nicht* richtig angezogen ist, *wird sie sich lockern.*

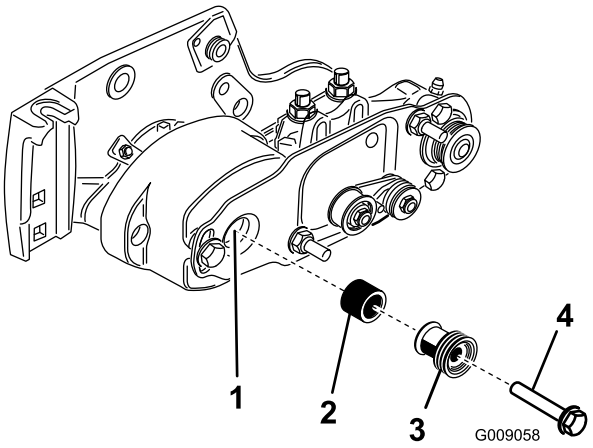

Bild 15

1. Antriebswelle
2. Distanzstück
3. Antriebsscheibe
4. Ziehen Sie die Schraube mit 47-54 N-m an.

22. So legen Sie den Riemen auf die Riemenscheiben:
    - Verlegen Sie den Riemen um die **Antriebsscheibe** und dann über die Oberseite der Spannscheibe (Bild 16).

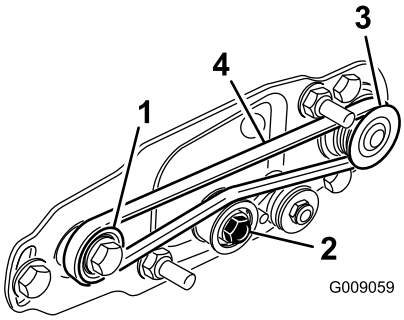

Bild 16

1. Antriebsscheibe
2. Spannscheibe
3. Antriebsriemenscheibe
4. Riemen

    - Verlegen Sie den Riemen von der **Antriebsscheibe** ausgehend (Bild 16).
    - Beim Verlegen des Riemens auf die **Antriebsscheibe** sollten Sie die Spindel vorwärts drehen, um den Riemen auf die Antriebsscheibe zu ziehen.

      Hinweis: Drehen Sie die Spindel mit einem dicken Tuch oder tragen Sie dicke Handschuhe.

    Wichtig: Stellen Sie sicher, dass die Rippen am Riemen richtig in den Rillen jeder Spannscheibe sitzen. Achten Sie auch darauf, dass der Riemen in der Mitte der Spannscheibe liegt.

23. Drücken Sie die Spannscheibe nach unten, um sicherzustellen, dass sich die Spannscheibe ungehindert dreht.

24. Prüfen Sie die Ausrichtung des Riemens bzw. der Scheiben folgendermaßen:
    - Vor dem Prüfen der Ausrichtung müssen Sie den Riemen richtig spannen.
    - Legen Sie ein Lineal entlang der Außenseite der **Antriebsscheibe** (Bild 17). Legen Sie das Lineal **nicht** über den Antrieb und die Antriebsscheiben.
    - Die Außenseiten des Antriebs und der Antriebsscheiben sollten innerhalb von 0,76 mm gleich sein.
    - Wenn die Riemenscheiben nicht ausgefluchtet sind, siehe Ausfluchten der Riemenscheiben (Seite 10).
    - Wenn die Spannscheiben ausgefluchtet sind, setzen Sie die Installation fort.
    - Prüfen Sie die Ausrichtung **nicht** mit der Spannscheibe.

    Wichtig: Wenn die Spannscheiben nicht richtig gefluchtet sind, kann der Riemen vorzeitig ausfallen.

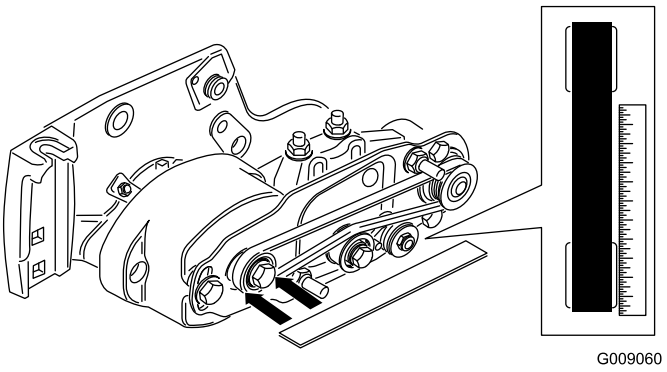

Bild 17

25. Schieben Sie die Riemenabdeckung auf die Befestigungsschrauben und befestigen Sie diese mit zwei Bundmuttern (Bild 18).

    Wichtig: Ziehen Sie die Bundmuttern nicht zu fest an, da die Abdeckung beschädigt werden könnte.

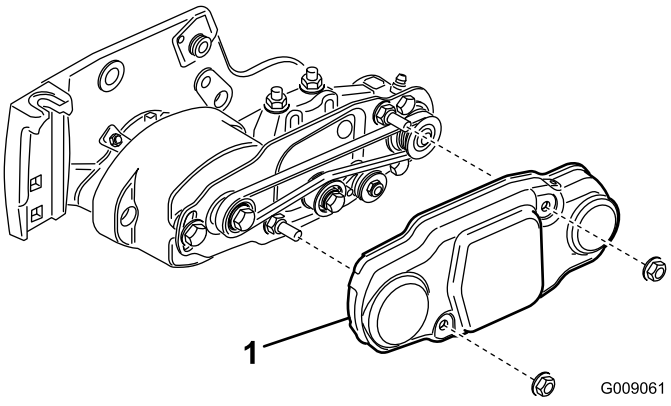

Bild 18

1. Riemenabdeckung

26. Schmieren Sie die Schmiernippel an den Lagergehäusen jeder Rollenbürste und an den anderen Stellen an der

Schneideinheit mit Nr. 2 Allzweckfett auf Lithiumbasis ein (Bild 19).

Hinweis: Wischen Sie überschüssiges Fett ab, besonders um die Ausschlussdichtungen.

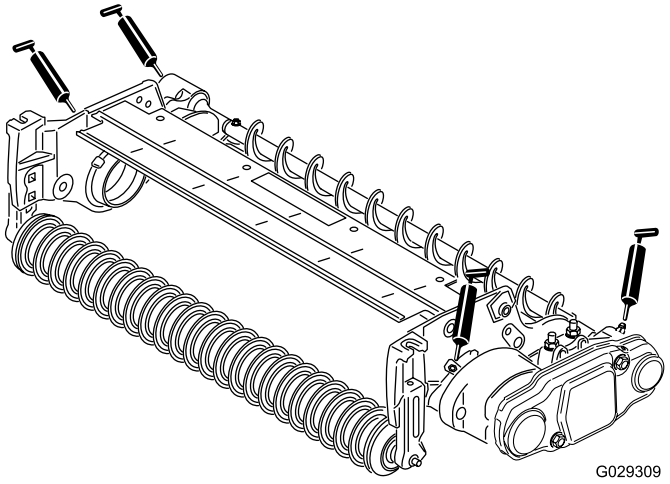

Bild 19

6

Montieren der Bürste für hohe Schnitthöhe (optional)

Für diesen Arbeitsschritt erforderliche Teile:

–	Bürste für hohe Schnitthöhe (optional)

Verfahren

Montieren Sie die Bürste für hohe Schnitthöhen, Bestellnummer 115-0838 (für 69-cm-Schneideinheiten) und 115-0849 (für 81-cm-Schneideinheiten), wenn Sie mit einer Schnitthöhe von 2,5 cm bis 5,1 cm mähen (d. h. maximal 7 Distanzstücke sind unter dem Seitenplattenpolster installiert).

1. Wenn eine Rollenbürste an der Schneideinheit montiert ist, entfernen Sie die zwei Schrauben, Scheiben und Muttern, mit denen das nicht angetriebene Lagergehäuse an der Befestigungshalterung des Lagergehäuses befestigt ist (Bild 20 und Bild 21).

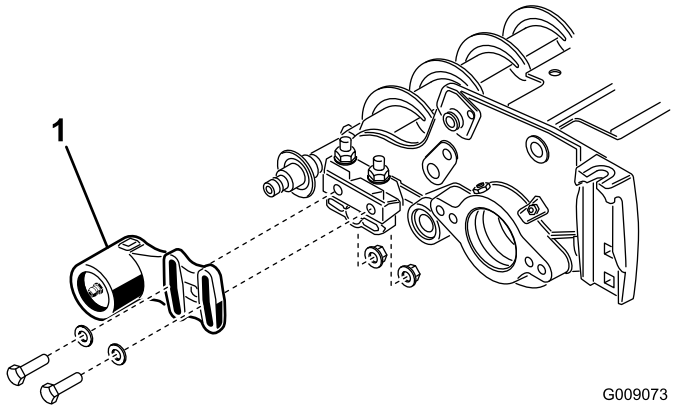

Bild 20

1. Nicht angetriebenes Lagergehäuse

2. Schieben Sie das nicht angetriebene Lagergehäuse und die Abschlussdichtung von der Bürstenwelle (Bild 21).

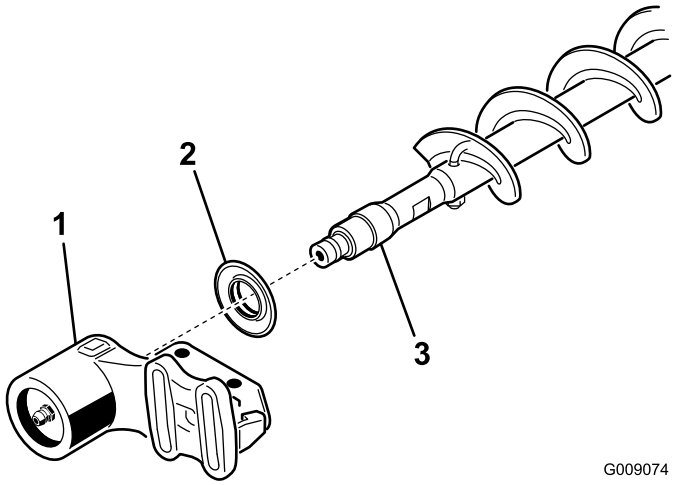

Bild 21

1. Nicht angetriebenes Lagergehäuse
2. Abschlussdichtung
3. Bürstenwelle

3. Entfernen Sie die zwei J-Schrauben und Muttern (Bild 22).

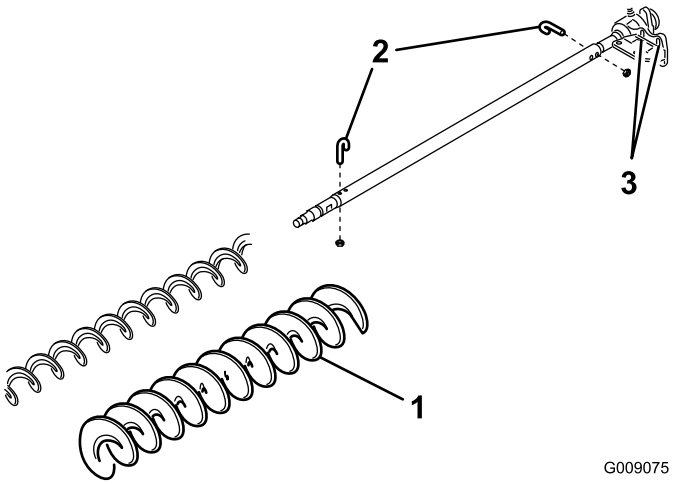

Bild 22

1. Bürste für hohe Schnitthöhe
2. J-Schraube
3. Lockern Sie diese Schrauben

4. Schieben Sie die vorhandene Bürste von der Bürstenwelle (Bild 22).
5. Lösen Sie die zwei Schrauben, Scheiben und Muttern, mit denen das Antriebslagergehäuse an der Befestigungshalterung des Lagergehäuses befestigt ist (Bild 22).
6. Schieben Sie die Bürste für hohe Schnitthöhe auf die Bürstenwelle (Bild 22).
7. Klemmen Sie die Bürste mit zwei J-Schrauben und Muttern, die Sie vorher entfernt haben, auf die Welle (Bild 22).

   Wichtig: Stecken Sie das Gewinde der J-Schrauben durch die äußeren Löcher der Bürstenwelle und haken Sie gleichzeitig die gekrümmten Enden der J-Schrauben in die inneren Löcher ein.
8. Ziehen Sie die Sicherungsmuttern der J-Schrauben mit 2-3 N-m an.
9. Setzen Sie die Ausschlussdichtung und das nicht angetriebene Lagergehäuse auf die Bürstenwelle (Bild 21).
10. Befestigen Sie das nicht angetriebene Lagergehäuse mit den zwei Schrauben, Scheiben und Muttern, die Sie vorher entfernt haben, an der Befestigungshalterung des Lagergehäuses.

    Hinweis: Achten Sie darauf, dass die Dichtungsfeder nicht abfällt.
11. Lösen Sie die zwei Schrauben, Scheiben und Muttern, mit denen das Antriebslagergehäuse an der Befestigungshalterung des Lagergehäuses befestigt ist.

Wartung

1. Stellen Sie sicher, dass die Bürste parallel zur Rolle ist und einen Abstand von 1,5 mm oder leichten Kontakt hat.
2. Fetten Sie die Schmiernippel alle 50 Stunden oder nach jeder Reinigung ein.
3. Ziehen Sie die J-Schrauben beim Auswechseln der Rollenbürste mit 2-3 N-m an.
4. Ziehen Sie beim Auswechseln der Bürstenwellen-Antriebsriemenscheibe die Mutter mit 36-45 N-m an.
5. Ziehen Sie beim Auswechseln der Bürstenantriebs-scheibe die Schraube mit 47-54 N-m an.

   Wichtig: Wenn Sie bei falscher Geschwindigkeit läppen, kann das Gewinde der Antriebsscheiben gelöst und abgeschliffen werden. Weitere Informationen zum Läppen finden Sie in der Bedienungsanleitung der Schneideinheit.
6. Die Rollenbürste, das Spannscheibenlager und der Riemen werden als Verbrauchsgüter angesehen.

Ausfluchten der Riemenscheiben

1. Die Antriebsscheibe (an der Rollenbürstenwelle) kann nach innen und außen bewegt werden (Bild 23).

   Hinweis: Stellen Sie fest, in welche Richtung die Scheibe bewegt werden muss.

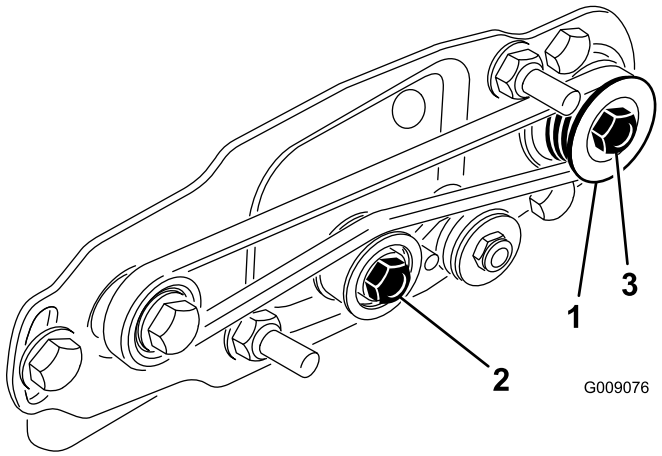

Bild 23

1. Antriebsriemenscheibe
2. Spannscheibe
3. Riemenscheibenmutter

2. Drehen Sie die Spindel, die die Antriebsscheibe dreht, und drücken Sie gleichzeitig den Riemen von der Antriebsscheibe (Bild 23).

   Hinweis: Drehen Sie die Spindel mit einem dicken Tuch oder tragen Sie dicke Handschuhe.

3. Entfernen Sie die Sicherungsmutter, mit der die Antriebsriemenscheibe an der Bürstenwelle befestigt ist (Bild 23 oder Bild 24).

   Hinweis: Setzen Sie einen 1/2"-Schraubenschlüssel an die flachen Enden der Rollenbürstenwelle an, damit sich die Welle nicht drehen kann.

4. Nehmen Sie die Antriebsscheibe von der Welle (Bild 24).
5. Wenn die Scheibe nach außen bewegt werden muss, legen Sie ein Distanzstück (0,8 mm) auf (Bild 24). Wenn die Scheibe nach innen bewegt werden muss, entfernen Sie das 0,8 mm dicke Distanzstück.
6. Setzen Sie die Riemenscheibe ein.

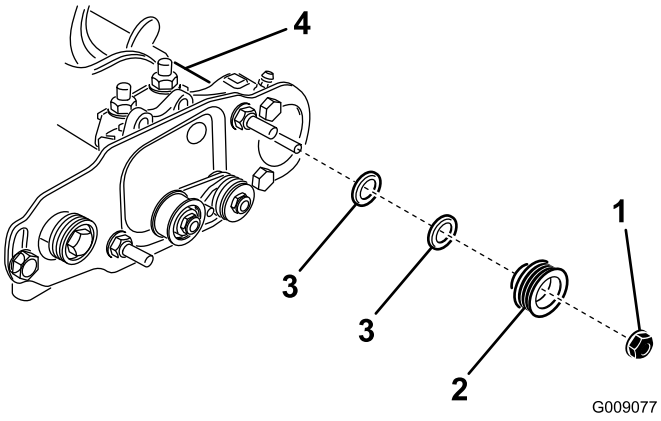

Bild 24

1. Sicherungsmutter
2. Antriebsriemenscheibe
3. Distanzstück, 0,8 mm dick
4. Flache Enden der Bürstenwelle

7. Halten Sie die flachen Enden der Rollenbürstenwelle fest und befestigen Sie dann die Riemenscheibe mit der vorher entfernten Bundmutter (3/8-16) an der Welle.

   Hinweis: Setzen Sie die Sicherungsmutter ein und ziehen sie mit 36-45 N-m an.

8. So legen Sie den Riemen auf die Riemenscheiben:
   - Verlegen Sie den Riemen um die **Antriebsscheibe** und dann über die Oberseite der Spannscheibe (Bild 25).

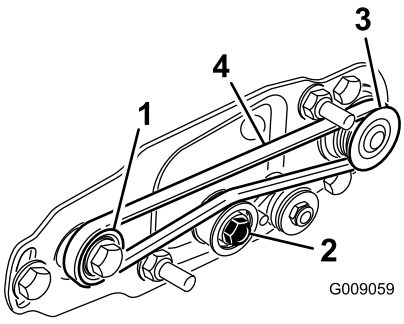

Bild 25

1. Antriebsscheibe
2. Spannscheibe
3. Antriebsriemenscheibe
4. Riemen

   - Verlegen Sie den Riemen von der **Antriebsscheibe** ausgehend (Bild 25).
   - Beim Verlegen des Riemens auf die **Antriebsscheibe** sollten Sie die Spindel vorwärts drehen, um den Riemen auf die Antriebsscheibe zu ziehen.

     Hinweis: Drehen Sie die Spindel mit einem dicken Tuch oder tragen Sie dicke Handschuhe.

Wichtig: Stellen Sie sicher, dass die Rippen am Riemen richtig in den Rillen jeder Spannscheibe sitzen. Achten Sie auch darauf, dass der Riemen in der Mitte der Spannscheibe liegt.

9. Prüfen Sie die Ausfluchtung der Riemenscheibe und stellen sie u. U. ein.

Einbauerklärung

The Toro Company, 8111 Lyndale Ave., South Bloomington, MN, USA erklärt, dass das (die) folgende(n) Gerät(e) den aufgeführten Richtlinien entsprechen, wenn es (sie) gemäß der beiliegenden Anweisungen an bestimmten Toro Modellen montiert werden, wie in der relevanten Konformitätsbescheinigung angegeben.

Modellnr.	Seriennr.	Produktbeschreibung	Rechnungsbeschrei-bung	Allgemeine Beschreibung	Richtlinie
03186	—	Heckrollenbürste (69 cm)	RM 3100 27" REAR ROLLER BRUSH KIT	RRB (69 cm)	2006/42/EG
03187	—	Heckrollenbürste (81 cm)	RM 3100 32" REAR ROLLER BRUSH KIT	RRB (81 cm)	2006/42/EG

Relevante technische Angaben wurden gemäß Anhang VII Teil B von Richtlinie 2006/42/EG zusammengestellt.

Toro sendet auf Anfrage von Staatsbehörden relevante Informationen zu dieser teilweise fertiggestellten Maschine. Die Informationen werden elektronisch gesendet.

Diese Maschine darf nicht in Betrieb genommen werden, bis sie in zugelassene Toro Modelle eingebaut ist, wie in der zugehörigen Konformitätsbescheinigung angegeben und gemäß aller Anweisungen, wenn sie als konform mit allen relevanten Richtlinien erklärt werden kann.

Zertifiziert:

David Klis
Leitender Konstruktionsmanager
8111 Lyndale Ave. South
Bloomington, MN 55420, USA
February 26, 2015

Technischer Kontakt in EU

Peter Tetteroo
Toro Europe NV
B-2260 Oevel-Westerloo
Belgium

Tel. 0032 14 562960
Fax 0032 14 581911