Form No. 3395-111 Rev A

Takarullan harjasarja, 69 cm tai 81 cm

Reelmaster® 3100-D/7000-D -sarjan DPA-leikkuuyksikkö

Mallinro: 03186

Mallinro: 03187

Asennusohjeet

Johdanto

⚠ VAARA

KALIFORNIA
Lakiesityksen 65 mukainen varoitus

Tämä tuote sisältää kemikaaleja, jotka Kalifornian osavaltion tietojen mukaan aiheuttavat syöpää, synnynnäisiä epämuodostumia tai lisääntymiseen liittyvää haittaa.

Tämä tuote on soveltuvien eurooppalaisten direktiivien mukainen. Lisätietoja on tämän julkaisun lopussa olevassa liittämisvakuutuksessa.

Sisältö

Johdanto 1
Turvaohjeet 1
Turvalliset käyttötavat 1
Käyttöönotto 2
1 Oikeiden työkalujen hankinta 2
2 Rullaharjojen suunnan määrittäminen 3
3 Kiristinpyöräkokoonpanon siirtäminen 3
4 Harjan kotelon tyhjennystulpan irrotus 4
5 Rullaharjan asennus 4
6 Suuren leikkuukorkeuden harjan asennus (lisävaruste) 9
Kunnossapito 10
Hihnapyörien kohdistus 10

Turvaohjeet

Turvalliset käyttötavat

- Lue ja sisäistä kaikki ajoyksikön ja leikkuuyksikön käyttöoppaan ohjeet ja noudata niitä ennen leikkuuyksikön käyttöä.
- Lue ja sisäistä kaikki tämän käyttöoppaan ohjeet ennen harjasarjan käyttöä ja noudata niitä.
- Älä koskaan anna leikkuuyksikköjä lasten käyttöön. Älä anna aikuisten käyttää ajoyksikköä tai leikkuuyksikköjä ilman asianmukaista opastusta. Vain koulutetut käyttäjät, jotka ovat lukeneet tämän käyttöoppaan, saavat käyttää leikkuuyksikköjä.
- Älä koskaan käytä leikkuuyksikköjä lääkkeiden tai alkoholin vaikutuksen alaisena.
- Älä poista suojuksia tai turvalaitteita. Jos jokin suojus, turvalaite tai kilpi on epäselvä tai vahingoittunut, korjaa tai vaihda se ennen laitteen käyttämistä. Kiristä kaikki löysät mutterit, pultit ja ruuvit, jotta leikkuuyksikkö on turvallisessa käyttökunnossa.
- Käytä tukevia liukastumisen estäviä kenkiä. Älä käytä leikkuuyksikköä sandaaleissa, tennis- tai lenkkitossuissa tai shortseissa. Älä käytä löysiä vaatteita, jotka voivat tarttua liikkuviin osiin. Pukeudu aina pitkiin housuihin. On suositeltavaa käyttää suojalaseja, turvakenkiä ja kypärää, ja jotkin paikalliset määräykset ja vakuutussäännökset saattavat edellyttää niiden käyttöä.
- Poista kaikki roskat ja muut esineet, jotka voisivat tarttua leikkuuyksikön teriin ja sinkoutua niistä. Pidä kaikki sivulliset leikkuualueen ulkopuolella.
- Jos terät osuvat johonkin tai leikkuuyksikkö tärisee epänormaalisti, pysähdy ja sammuta moottori. Tarkista, ettei leikkuuyksikössä ole vahingoittuneita osia. Korjaa kaikki vahingoittuneet osat, ennen kuin käynnistät leikkuuyksikön.
- Laske leikkuuyksiköt maahan ja irrota virta-avain virtalukosta, kun kone jätetään ilman valvontaa.
- Varmista leikkuuyksikköjen ja harjojen turvallinen käyttökunto tarkistamalla, että pultit, ruuvit ja mutterit on kunnolla kiristetty.
- Irrota avain virtalukosta, jotta moottori ei käynnisty vahingossa koneen huollon, säätöjen tai varastoinnin aikana.
- Salamanisku voi aiheuttaa vakavan loukkaantumisen tai hengenvaaran. Jos alueella on ukonilma, konetta ei saa käyttää. Tällöin on hakeuduttava suojaan.
- Tee vain tässä käyttöoppaassa kuvattuja kunnossapitotoimia. Jos kone vaatii suurehkoja korjauksia tai jos tarvitset apua, ota yhteys valtuutettuun Toro-jälleenmyyjään.
- Käytä vain aitoja Toro-varaosia ja -lisävarusteita, jotta kone toimisi parhaalla mahdollisella tavalla ja sen turvasertifiointi pysyisi voimassa. Muiden valmistajien

© 2015—The Toro® Company
8111 Lyndale Avenue South
Bloomington, MN 55420

Rekisteröi tuotteesi osoitteessa www.Toro.com.

CE

Käännös alkuperäisestä tekstistä (FI)
Painettu Yhdysvalloissa
Kaikki oikeudet pidätetään
3395-111 A

varaosat ja lisävarusteet voivat osoittautua vaarallisiksi, ja niiden käyttö voi johtaa tuotteen takuun raukeamiseen.

Asennus

Irralliset osat

Tarkista alla olevasta taulukosta, että kaikki osat on toimitettu.

Ohjeet	Kuvaus	Määrä	Käyttökohde
1	Mitään osia ei tarvita	–	Oikeiden työkalujen hankinta.
2	Mitään osia ei tarvita	–	Rullaharjojen ja kelamoottoreiden sijainnin selvittäminen.
3	Mitään osia ei tarvita	–	Kiristinpyöräkokoonpanon siirtäminen.
4	Mitään osia ei tarvita	–	Harjan kotelon tyhjennystulpan irrotus.
5	Rullaharjan kotelo Kuusiokolopultti, 3/8 × 1 tuumaa Rullaharjakokoonpano Olkatappi Hihnan suojus/levy Pultti, 5/16 × 5/8 tuumaa Välikappale Käyttöpyörä Laippakantapultti, 3/8 × 2 tuumaa Hihna Säätölevyke (tarvittaessa)	1 2 1 1 1 2 1 1 1 1 1	Rullaharjan asennus.
6	Suuren leikkuukorkeuden harja (lisävaruste)	–	Suuren leikkuukorkeuden harjan asennus.

Ohjeet, oppaat ja muut osat

Kuvaus	Määrä	Käyttökohde
Käyttöopas	1	Lue ennen asennusta ja käyttöä.
Osaluettelo	1	Käytä varaosien hakemiseen.

Huomaa: Leikkuuyksikön vasen ja oikea puoli määritetään leikkuuyksikön takaa käsin.

Tärkeää: Takarullaharjasarja on tarkoitettu käytettäväksi vain, kun leikkuukorkeus on 6–25 mm. Käytä suuren leikkuukorkeuden harjaa, osanro 115-0838 (69 cm:n leikkuuyksiköt) ja 115-0849 (81 cm:n leikkuuyksiköt), kun leikkuukorkeus on 2,5–5,1 cm. Katso kohta Suuren leikkuukorkeuden harjan asennus.

Takaharjasarjaa, malli 03186, voidaan käyttää seuraavissa:

- Reelmaster 3100 -leikkuuyksikkömallit 03180, 03181 ja 03183, joissa on 68,5 cm:n nostovarsisarja, malli 03172
- Reelmaster 7000 -leikkuuyksikkömallit 03710 ja 03711

Takaharjasarjaa, malli 03187, voidaan käyttää seuraavissa:

- Reelmaster 3100 -leikkuuyksikkömalli 03182, jossa on 81 cm:n nostovarsisarja, malli 03173
- Reelmaster 7000 -leikkuuyksikkömalli 03712

1

Oikeiden työkalujen hankinta

Mitään osia ei tarvita

Ohjeet

Hanki seuraavat työkalut ennen asennusta:

- 1/2 tuuman pitkä hylsy
- 9/16-muhvi
- 5/8-muhvi
- 1/2-momenttiavain
- 9/16-momenttiavain
- 1/8-kuusiokoloavain
- 5/16-kuusiokoloavain
- 3/8-16-kierteenleikkain
- 12 tuuman suorasyrjäviivain (Toro-osa 114-5446)
- Momenttiavain (N·m)
- Momenttiavain (N·m)
- Sininen 242 Loctite

2

Rullaharjojen suunnan määrittäminen

Mitään osia ei tarvita

Ohjeet

Kaikkien toimitettujen leikkuuyksiköiden vasempaan päähän on asennettu vastapaino. Määritä kuvien avulla Reelmaster 3100-D -leikkuuyksikön (Kuva 1) tai Reelmaster 7000-D -leikkuuyksikön (Kuva 2) rullaharjojen ja kelamoottorien sijainti.

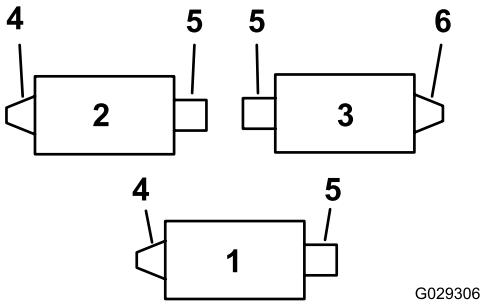

Kuva 1

Reelmaster 3100-D

1. Leikkuuyksikkö 1
2. Leikkuuyksikkö 2
3. Leikkuuyksikkö 3
4. Vasen rullaharjan käyttökokoonpano
5. Kelamoottori
6. Oikea rullaharjan käyttökokoonpano

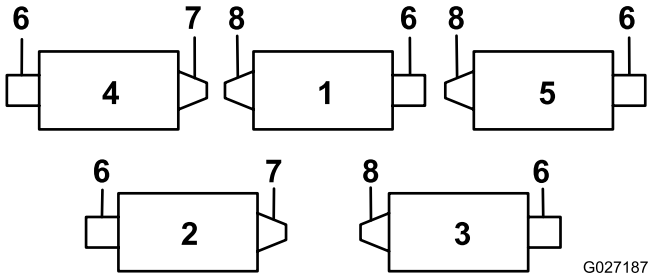

Kuva 2

Reelmaster 7000-D

1. Leikkuuyksikkö 1
2. Leikkuuyksikkö 2
3. Leikkuuyksikkö 3
4. Leikkuuyksikkö 4
5. Leikkuuyksikkö 5
6. Kelamoottori
7. Oikea rullaharjan käyttökokoonpano
8. Vasen rullaharjan käyttökokoonpano

Huomaa: Näissä ohjeissa ja kuvissa kuvataan sarjan asennus leikkuuyksiköihin, joiden vasempaan päähän on asennettu painot.

3

Kiristinpyöräkokoonpanon siirtäminen

Mitään osia ei tarvita

Ohjeet

Käännä vasemman etuleikkuuyksikön ja vasemman takaleikkuuyksikön kiristinpyöräkokoonpano leikkuuyksikön **oikeaan päähän** (Kuva 3) seuraavasti:

1. Irrota kiristinpyöräkokoonpano leikkuuyksikön vasemmasta päästä ja asenna se leikkuuyksikön oikeassa päässä olevan harjan levyn alempaan aukkoon (Kuva 3).

   Huomaa: Kiristinpyörän on pystyttävä kääntymään vapaasti; älä kiristä kiristinpyörän pultin lukkomutteria liian tiukkaan.

2. Irrota lukkopultti ja mutteri ja siirrä ne ylempään aukkoon, jossa kiristinpyöräkokoonpano oli aiemmin (Kuva 3).

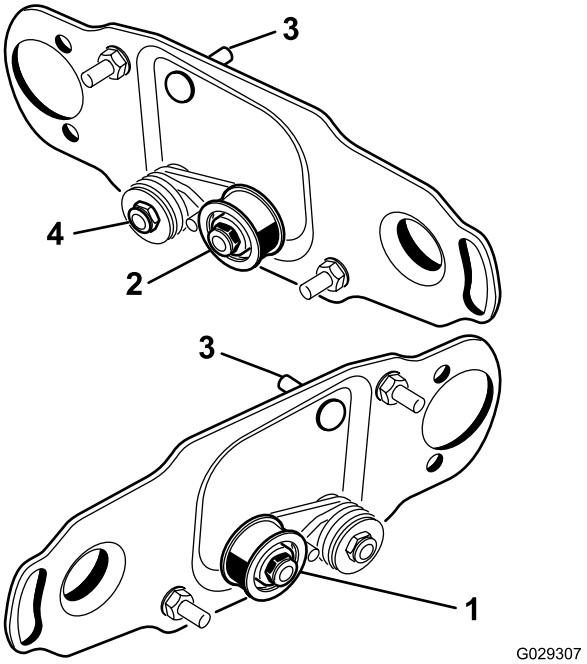

Kuva 3

1. Kiristinpyörän asennus kelan vasempaan päähän
2. Kiristinpyörän asennus kelan oikeaan päähän
3. Lukkopultti ja mutteri
4. Älä kiristä tätä lukkomutteria liikaa.

4

Harjan kotelon tyhjennystulpan irrotus

Mitään osia ei tarvita

Ohjeet

Irrota harjan koteloista ainoastaan alempi tyhjennystulppa (Kuva 4). Näin kosteus pääsee pois hihnan alueelta.

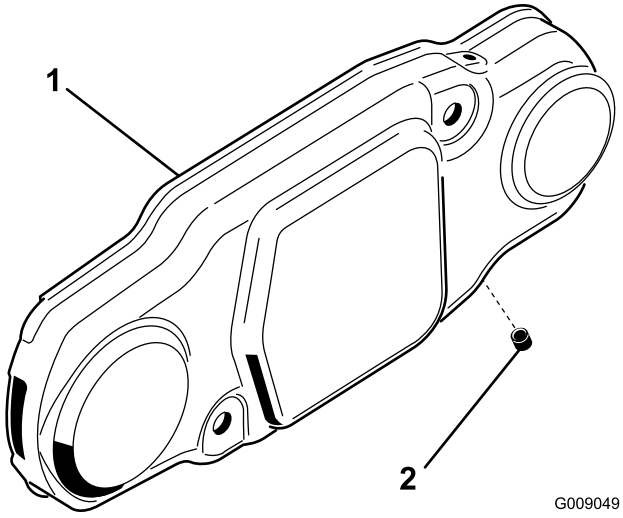

Kuva 4

1. Harjan kotelo
2. Alempi tyhjennystulppa

5

Rullaharjan asennus

Vaiheeseen tarvittavat osat:

1	Rullaharjan kotelo
2	Kuusiokolopultti, 3/8 × 1 tuumaa
1	Rullaharjakokoonpano
1	Olkatappi
1	Hihnan suojus/levy
2	Pultti, 5/16 × 5/8 tuumaa
1	Välikappale
1	Käyttöpyörä
1	Laippakantapultti, 3/8 × 2 tuumaa
1	Hihna
1	Säätölevyke (tarvittaessa)

Ohjeet

1. Pysäköi ajoyksikkö tasaiselle alustalle ja kytke seisontajarru.
2. Varmista, että leikkuuyksiköt on poistettu käytöstä. Sammuta moottori ja irrota virta-avain. Irrota kaikki leikkuuyksiköt ajoyksiköstä.

   Tärkeää: Tarkista leikkuuyksikön haluttu leikkuukorkeus ja asento. Säädä tarvittaessa *käyttöoppaan* ohjeiden mukaan ennen takaharjasarjan asennusta.

3. Irrota kaksi pulttia, joilla vastapaino on kiinnitetty leikkuuyksikön vasempaan päähän. Irrota vastapaino (Kuva 5).

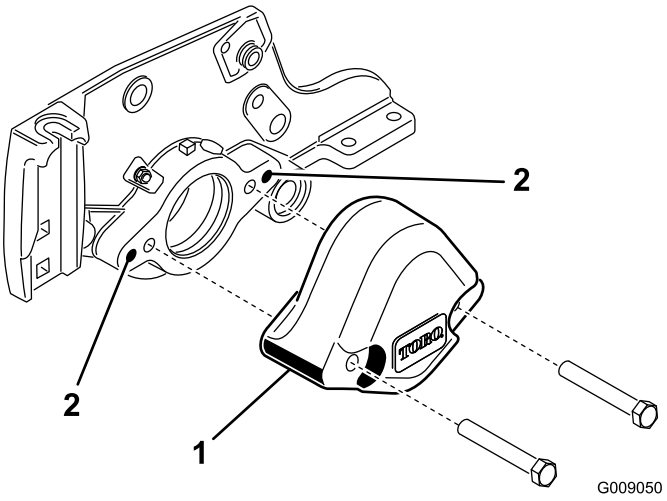

Kuva 5

1. Vastapaino
2. Puhdista nämä asennusaukot.

4. Poista maali sivulevyn ulommista asennusrei'istä 3/8-16-kierteenleikkaimella (Kuva 5).
5. Asenna rullaharjan kotelo kelan laakeripesään kahdella kuusiokolopultilla (3/8 × 1 tuumaa) (Kuva 6). Sijoita rullaharjan kotelo niin, että kierteinen aukko on leikkuuyksikön etuosaa kohti.

   Huomaa: Varmista, että O-rengas on oikein rullaharjan kotelossa.

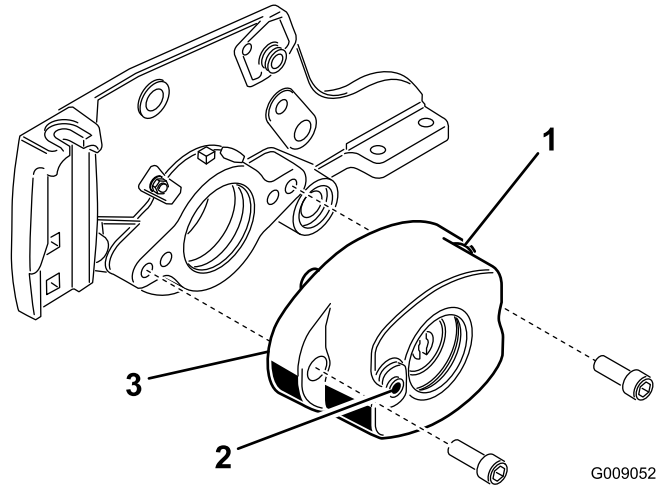

Kuva 6

1. Rullaharjan kotelo
2. Kotelon kierteinen aukko
3. O-rengas

6. Irrota kaksi laippalukkomutteria, joilla rullan kannattimet on kiinnitetty sivulevyihin (Kuva 7). Älä irrota pultteja. **Poista sivulevyn kiinnityslaipan yläosassa mahdollisesti olevat 6 mm:n välikappaleet.**

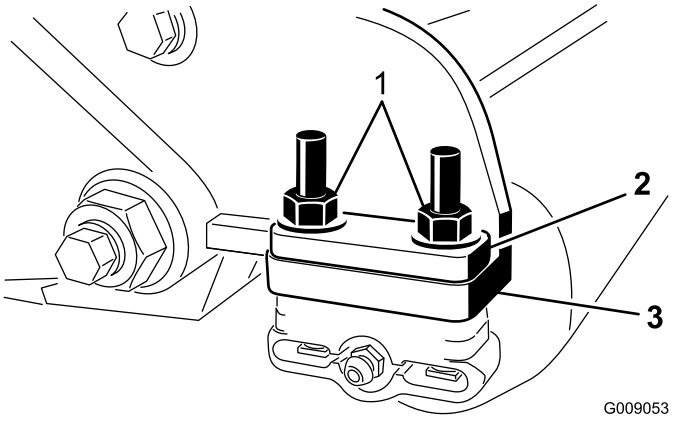

Kuva 7

1. Irrota mutterit, joilla rullan molemmat päät on kiinnitetty.
2. 6 mm:n välikappale
3. Sivulevyn kiinnityslaippa

7. Aseta takaharjan asennuskannattimet rullan kannattimen pultteihin (Kuva 8).

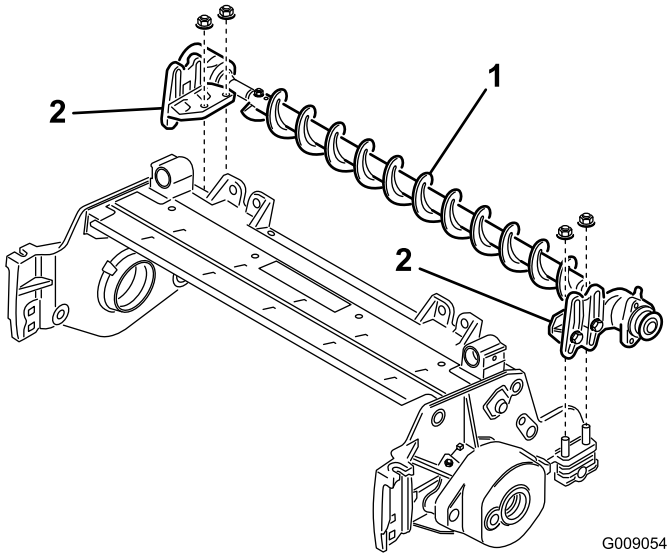

Kuva 8

1. Rullaharjakokoonpano
2. Rullaharjan asennuskannatin

Tärkeää: **Rullaharjan asennuskannattimet on asennettava suoraan leikkuuyksikön sivulevyn kiinnityslaipan yläpintaan. *Älä aseta välikappaleita rullaharjan asennuskannattimien ja sivulevyjen kiinnityslaippojen väliin.*** **Asenna ylimääräiset 6 mm:n välikappaleet rullaharjan asennuskannattimen yläosaan (Kuva 9).**

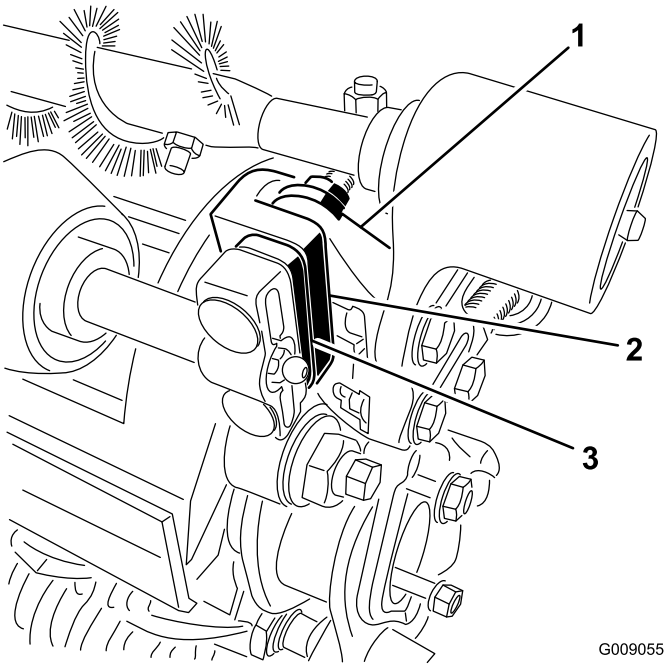

Kuva 9

1. Rullaharjan asennuskannatin
2. Leikkuuyksikön sivulevyn kiinnityslaippa
3. Ylimääräinen 6 mm:n välikappale

8. Kiinnitä rullaharjan asennuskannattimet leikkuuyksikön sivulevyihin aiemmin irrotetuilla muttereilla.
9. Liu'uta kutakin sulkutiivistettä ulospäin, kunnes huulitiivisteet koskettavat kevyesti laakeripesää (Kuva 10).

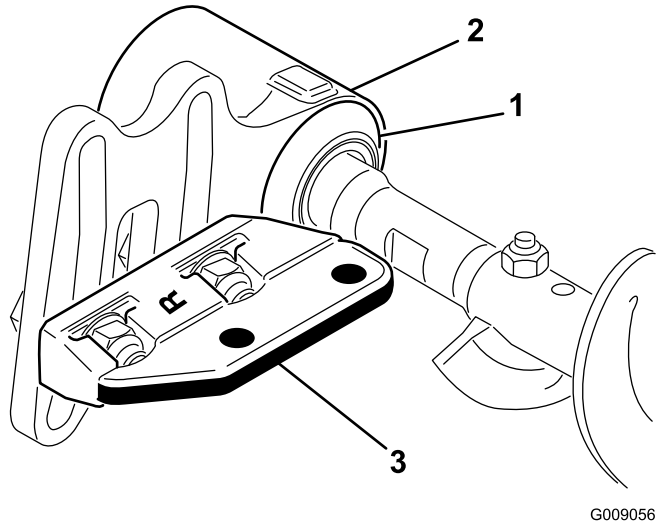

Kuva 10

1. Sulkutiiviste
2. Laakeripesä
3. Asennuskannatin

10. Levitä kerros rasvaa laakeripesässä olevan läpivientisuojuksen sisäpuolelle (Kuva 11).

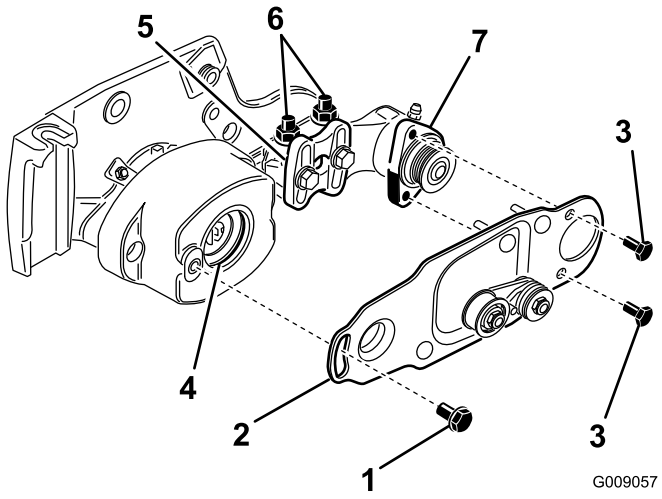

Kuva 11

1. Olkatappi
2. Harjan levy
3. Pultti
4. Laakeripesän läpivientisuojus
5. Rullaharjan asennuskannatin
6. Laippalukkomutterit
7. Rullaharjan laakeripesä

11. Löysää pultteja, jotka kiinnittävät rullaharjan laakeripesän rullaharjan asennuskannattimeen, mutta älä irrota niitä (Kuva 11).
12. Asenna rullaharjan kääntölevy (Kuva 11).

    Huomaa: Kun asetat kääntölevyn ulkoneman laakeripesässä olevaan läpivientisuojukseen, varmista, että läpivientisuojus pysyy kunnolla paikallaan kotelossa.

    Huomaa: Rullaharjan kääntölevy on kunnolla paikallaan, kun kuminen läpivientisuojus ei aiheuta vastusta ja kun se pääsee kääntymään vapaasti.
13. Levitä 242 Loctitea (sinistä) kahteen pulttiin (5/16 × 5/8 tuumaa) ja kiinnitä niillä harjan levy rullaharjan laakeripesään (Kuva 11).

    Huomaa: Kiristä pultit momenttiin 20–25 N·m.
14. Tarkista, että rullaharjan levy ja leikkuuyksikön sivulevy ovat yhdensuuntaiset. Jos näin ei ole, toimi seuraavasti:
    - Löysää kaksi laippalukkomutteria, jotka kiinnittävät rullaharjan asennuskannattimen leikkuuyksikön sivulevyyn (Kuva 11).
    - Kierrä rullaharjan laakeripesää, kunnes harjan levy on yhdensuuntainen leikkuuyksikön sivulevyn kanssa (Kuva 11).
    - Kiristä kaksi laippalukkomutteria, jotka kiinnittävät rullaharjan asennuskannattimen leikkuuyksikön sivulevyyn (Kuva 11).
15. Löysää kahta pulttia, jotka kiinnittävät rullaharjan laakeripesän rullaharjan asennuskannattimeen (Kuva 12 ja Kuva 13).

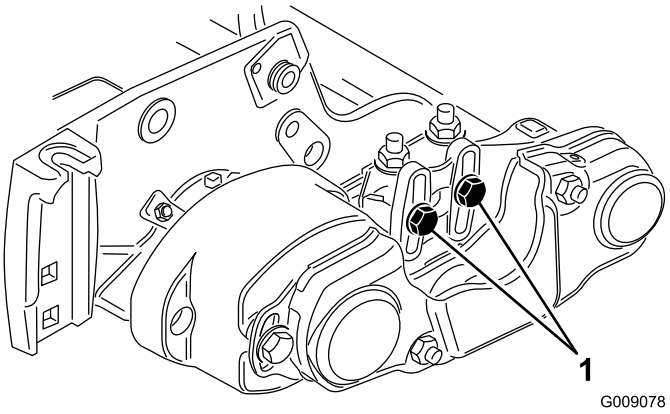

Kuva 12

1. Löysää näitä pultteja.

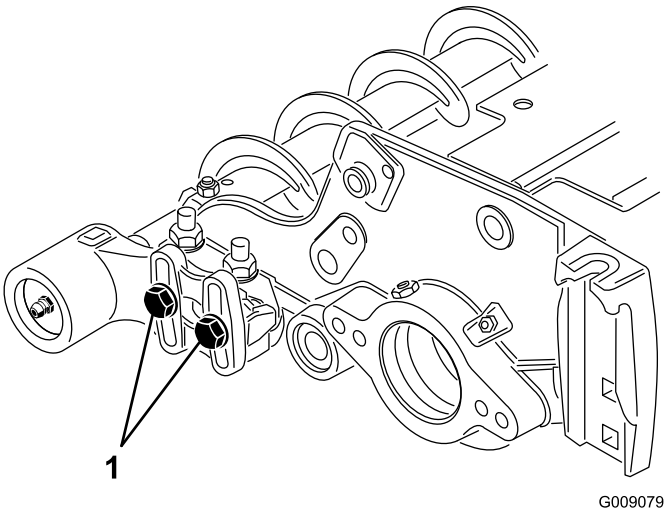

Kuva 13

1. Löysää näitä pultteja.

16. Aseta rullaharja niin, että se juuri ja juuri koskettaa takarullaa (Kuva 14).

    Tärkeää: Rullaharjan akseli ei saa koskea leikkuuyksikön sivulevyyn.

    Tärkeää: Harjan kova kosketus rullaan kuluttaa harjaa ennenaikaisesti.

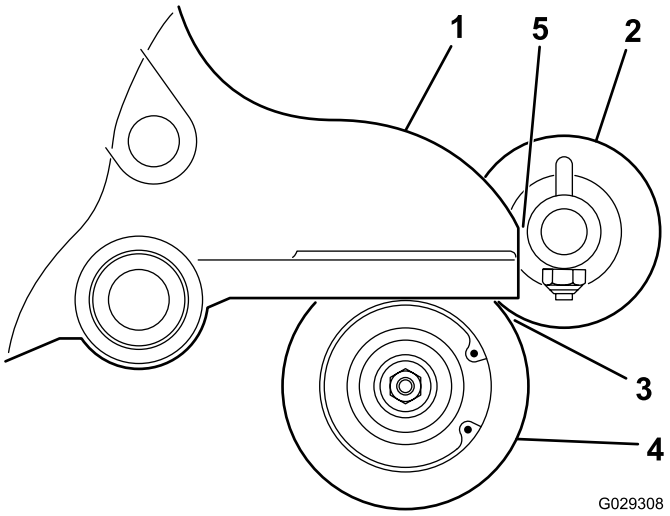

Kuva 14

1. Sivulevy
2. Rullaharja
3. Kevyt kosketus
4. Takarulla
5. Varmista, että tässä on vapaata tilaa.

Huomaa: Rullaharjan akselin täytyy olla samansuuntainen takarullan kanssa.

Huomaa: Ei-käyttöpuolella olevan rullaharjan laakeripesän täytyy olla samansuuntainen käyttöpuolen laakeripesän kanssa.

17. Kiristä kahta pulttia, jotka kiinnittävät rullaharjan laakeripesät rullaharjan asennuskannattimiin.
18. Levitä 242 Loctitea (sinistä) olkatappiin (Kuva 11). Kiinnitä harjan levy rullaharjan koteloon olkatapilla (Kuva 11).

    Huomaa: Kiristä pultti momenttiin 20–25 N·m.

    Huomaa: Olkatappi ei saa puristaa levyä koteloa vasten.
19. Asenna välikappale akseliin laakeripesässä (Kuva 15).
20. Työnnä käyttöpyörä välikappaleeseen ja vetoakseliin (Kuva 15). Varmista, että hihnapyörän kielekkeet asettuvat vetoakselin koloon.
21. Kiinnitä käyttöpyörä ja välikappale vetoakseliin laippakantapultilla (3/8 × 2 tuumaa) (Kuva 15).

    Huomaa: Kiristä pultti momenttiin 47–54 N·m.

    Tärkeää: Jos pulttia *ei* kiristetä oikein, *se irtoaa.*

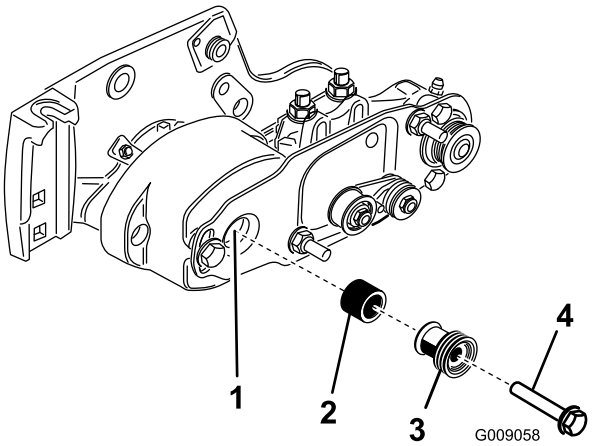

Kuva 15

1. Vetoakseli
2. Välikappale
3. Käyttöpyörä
4. Pultti – kiristä momenttiin 47–54 N·m

22. Asenna hihna hihnapyöriin seuraavasti:
    - Kierrä hihna **käytettävän** hihnapyörän ympärille ja sitten kiristinpyörän yläosan päälle (Kuva 16).

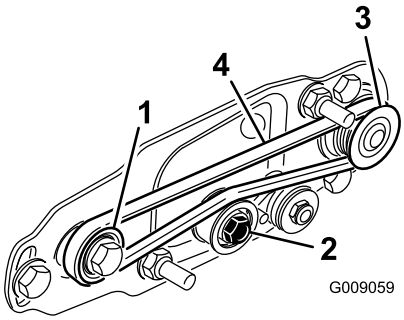

Kuva 16

1. Käyttöpyörä
2. Kiristinpyöräkokoonpano
3. Käytettävä hihnapyörä
4. Hihna

    - Aloita hihnan asettaminen **käyttöpyörälle** (Kuva 16).
    - Ohjaa hihnaa **käyttöpyörälle** ja kierrä kelaa samalla eteenpäin, jotta hihna menee käyttöpyörän päälle.

      Huomaa: Käytä paksua hansikasta tai liinaa, kun kierrät kelaa.

    Tärkeää: Varmista, että hihnan paksunnokset asettuvat oikein kunkin pyörän uriin. Varmista myös, että hihna on kiristinpyörän keskellä.

23. Paina kiristinpyörää alaspäin ja varmista, että kiristinpyöräkokoonpano pääsee kääntymään vapaasti.
24. Tarkista hihnan ja hihnapyörien kohdistus seuraavasti:
    - Hihnan täytyy olla oikein kiristetty (asennettu) ennen kohdistuksen tarkistamista.
    - Aseta suorasyrjäviivain **käyttöpyörän** ulkosivua vasten (Kuva 17). **Älä** aseta suorasyrjäviivainta sekä käyttöpyörää että käytettävää hihnapyörää vasten.
    - Käyttöpyörän ja käytettävän hihnapyörän ulkosivujen on oltava linjassa 0,76 mm:n tarkkuudella.
    - Jos hihnapyörien kohdistus ei ole oikea, katso Hihnapyörien kohdistus (sivu 10).
    - Jos hihnapyörät on kohdistettu oikein, jatka asennusta.
    - **Älä** käytä kiristinpyörää kohdistuksen tarkistamiseen.

      Tärkeää: Hihnan käyttöikä lyhenee, jos hihnapyöriä ei ole kohdistettu oikein.

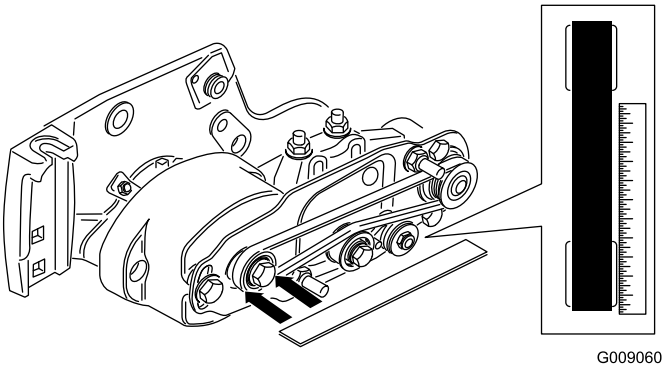

Kuva 17

25. Liu'uta hihnan suojus kiinnityspultteihin ja kiinnitä se kahdella laippamutterilla (Kuva 18).

    Tärkeää: Älä kiristä laippamuttereita liikaa, sillä se voi vahingoittaa suojusta.

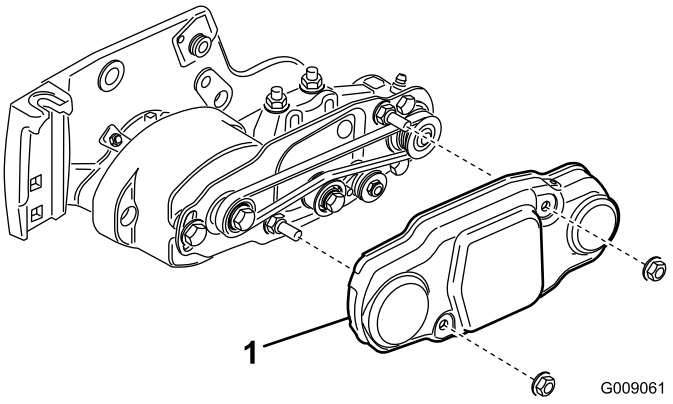

Kuva 18

1. Hihnan suojus

26. Voitele kunkin rullaharjan laakeripesän rasvanipat ja muut leikkuuyksikön rasvanipat litiumpohjaisella yleisrasvalla nro 2 (Kuva 19).

    Huomaa: Pyyhi pois ylimääräinen rasva etenkin sulkutiivisteiden ympäriltä.

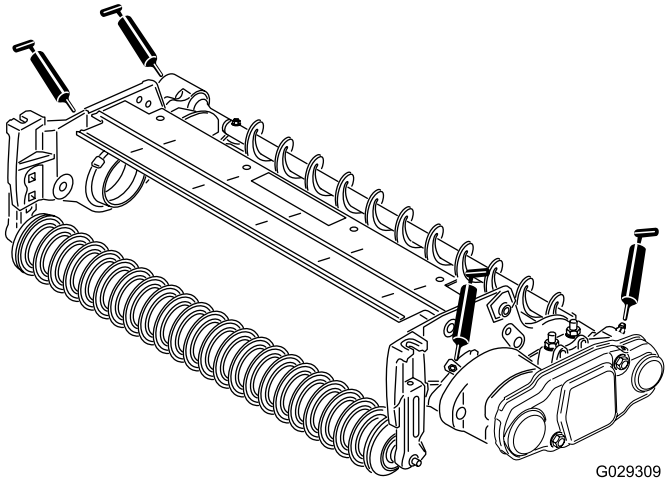

Kuva 19

6

Suuren leikkuukorkeuden harjan asennus (lisävaruste)

Vaiheeseen tarvittavat osat:

–	Suuren leikkuukorkeuden harja (lisävaruste)

Ohjeet

Asenna suuren leikkuukorkeuden harja, osanro 115-0838 (69 cm:n leikkuuyksiköt) ja 115-0849 (81 cm:n leikkuuyksiköt), kun leikkuukorkeus on 2,5–5,1 cm (eli sivulevyn alle on asennettu seitsemän suurinta välikappaletta).

1. Jos leikkuuyksikköön asennetaan rullaharja, irrota kaksi pulttia, aluslaattaa ja mutteria, joilla ei-käyttöpuolen laakeripesä on kiinni laakeripesän asennuskannattimessa (Kuva 20 ja Kuva 21).

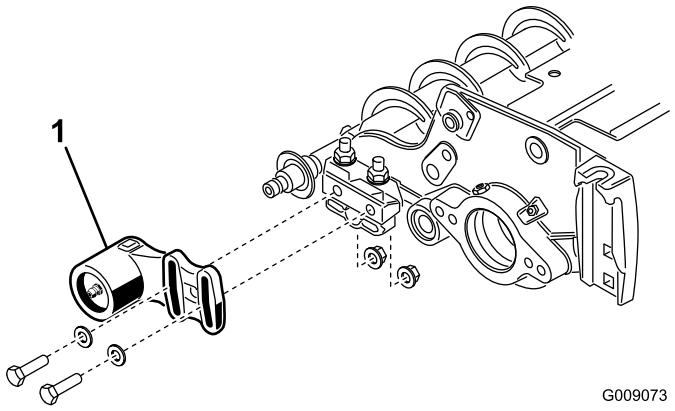

Kuva 20

1. Ei-käyttöpuolen laakeripesä

2. Liu'uta ei-käyttöpuolen laakeripesä ja sulkutiiviste pois harjan akselilta (Kuva 21).

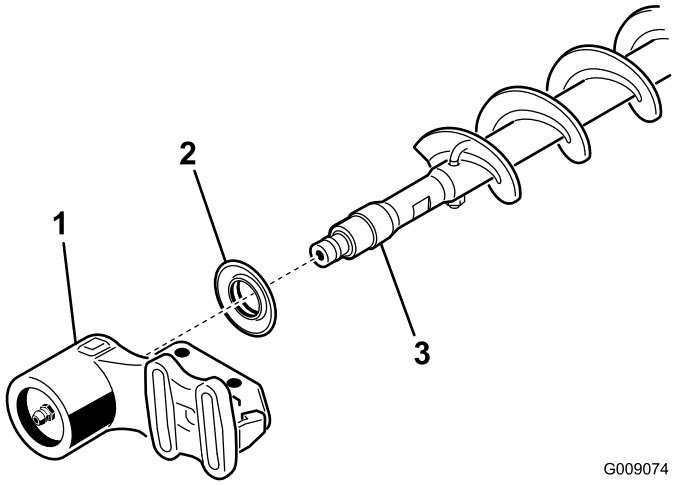

Kuva 21

1. Ei-käyttöpuolen laakeripesä
2. Sulkutiiviste
3. Harjan akseli

3. Irrota kaksi J-pulttia ja mutteria (Kuva 22).

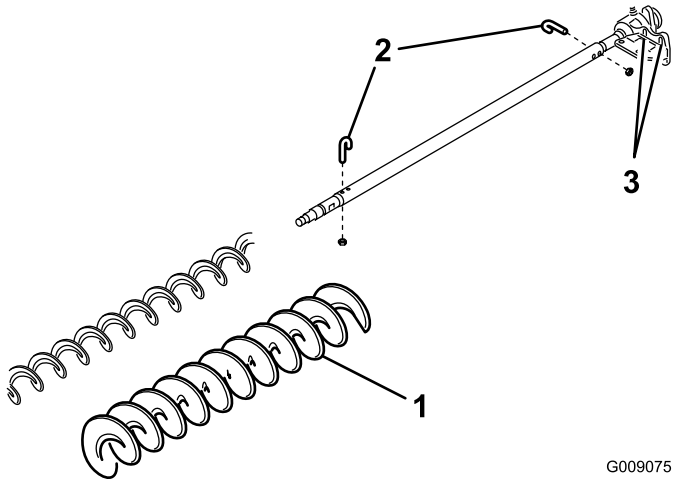

Kuva 22

1. Suuren leikkuukorkeuden harja
2. J-pultti
3. Löysää näitä pultteja

4. Liu'uta käytössä oleva harja pois harjan akselilta (Kuva 22).
5. Löysää kahta pulttia, aluslaattaa ja mutteria, jotka kiinnittävät käyttöpuolen laakeripesän laakeripesän asennuskannattimeen (Kuva 22).
6. Liu'uta suuren leikkuukorkeuden harja harjan akselille (Kuva 22).
7. Kiinnitä harja akseliin kahdella aiemmin irrotetulla J-pultilla ja mutterilla (Kuva 22).

Tärkeää: Työnnä J-pulttien kierteinen pää harjan akselin ulompien aukkojen läpi ja kiinnitä J-pulttien käyrät päät sisempiin aukkoihin.

8. Kiristä J-pulttien lukkomutterit momenttiin 2–3 N·m.
9. Asenna sulkutiiviste ja ei-käyttöpuolen laakeripesä harjan akselille (Kuva 21).
10. Asenna ei-käyttöpuolen laakeripesä laakeripesän asennuskannattimeen käyttämällä kahta aiemmin irrotettua pulttia, aluslaattaa ja mutteria.

    Huomaa: Varo, että tiivisteen jousi ei irtoa.
11. Kiristä kaksi pulttia, aluslaattaa ja mutteria, jotka kiinnittävät käyttöpuolen laakeripesän laakeripesän asennuskannattimeen.

Kunnossapito

1. Varmista, että harja on yhdensuuntainen rullan kanssa ja että niiden välillä on 1,5 mm vapaata tilaa tai kevyt kosketus.
2. Rasvaa nipat 50 käyttötunnin välein ja jokaisen pesun jälkeen.
3. Kun vaihdat rullaharjan, kiristä J-pultit momenttiin 2–3 N·m.
4. Kun vaihdat harjan akselin käytettävän hihnapyörän, kiristä mutteri momenttiin 36–45 N·m.
5. Kun vaihdat harjan käyttöpyörän, kiristä pultti momenttiin 47–54 N·m.

   Tärkeää: Läppäys väärällä kelan nopeudella voi löysentää ja kuluttaa käyttöpyörän kierteitä. Katso läppäysohjeet leikkuuyksikön käyttöoppaasta.
6. Rullaharja, kiristinpyörän laakeri ja hihna ovat kuluvia osia.

Hihnapyörien kohdistus

1. Käytettävää hihnapyörää (rullaharjan akselissa) voidaan siirtää sisään tai ulos (Kuva 23).

   Huomaa: Paina mieleesi, mihin suuntaan hihnapyörää on siirrettävä.

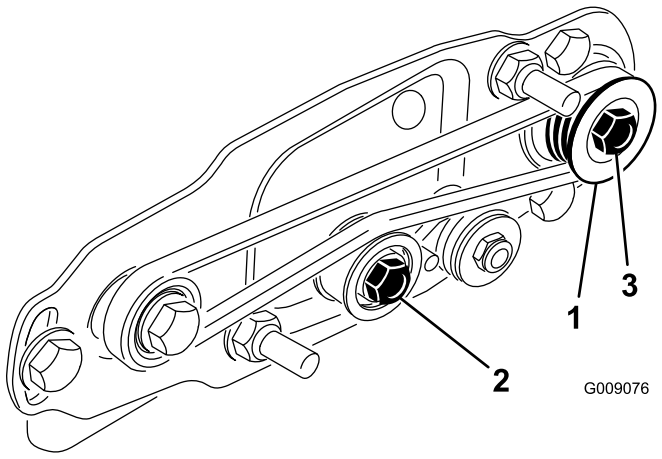

Kuva 23

1. Käytettävä hihnapyörä
2. Kiristinpyörä
3. Käytettävän hihnapyörän mutteri

---

2. Kierrä kelaa, joka pyörittää käyttöpyörää, ja vipua hihna pois käyttöpyörältä (Kuva 23).

   Huomaa: Käytä paksua hansikasta tai liinaa, kun kierrät kelaa.
3. Irrota lukkomutteri, jolla käytettävä hihnapyörä on kiinnitetty harjan akseliin (Kuva 23 tai Kuva 24).

   Huomaa: Pidä rullaharjan akseli paikallaan 1/2 tuuman kiintoavaimen avulla.
4. Irrota käytettävä hihnapyörä akselista (Kuva 24).

5. Jos hihnapyörää on siirrettävä ulospäin, lisää yksi 0,8 mm:n välikappale (Kuva 24). Jos hihnapyörää on siirrettävä sisäänpäin, poista 0,8 mm:n välikappale.
6. Asenna hihnapyörä.

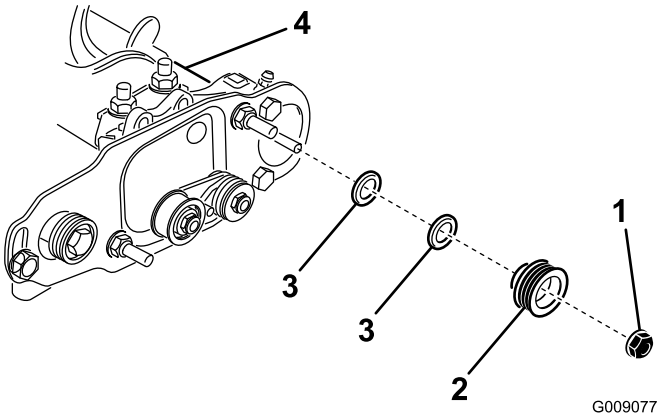

Kuva 24

1. Lukkomutteri
2. Käytettävä hihnapyörä
3. Välikappale (0,8 mm paksu)
4. Harjan akseli

7. Pidä rullaharjan akselia paikallaan ja kiinnitä hihnapyörä akseliin aiemmin irrotetulla 3/8-16-laippamutterilla.

   Huomaa: Aseta lukkomutteri paikalleen ja kiristä se sitten momenttiin 36–45 N·m.
8. Asenna hihna hihnapyöriin seuraavasti:
   - Kierrä hihna **käytettävän** hihnapyörän ympärille ja sitten kiristinpyörän yläosan päälle (Kuva 25).

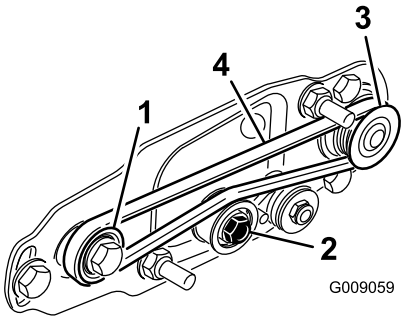

Kuva 25

1. Käyttöpyörä
2. Kiristinpyöräkokoonpano
3. Käytettävä hihnapyörä
4. Hihna

   - Aloita hihnan asettaminen **käyttöpyörälle** (Kuva 25).
   - Ohjaa hihnaa **käyttöpyörälle** ja kierrä kelaa samalla eteenpäin, jotta hihna menee käyttöpyörän päälle.

     Huomaa: Käytä paksua hansikasta tai liinaa, kun kierrät kelaa.

   Tärkeää: Varmista, että hihnan paksunnokset asettuvat oikein kunkin pyörän uriin. Varmista myös, että hihna on kiristinpyörän keskellä.
9. Tarkista hihnapyörän kohdistus ja säädä tarvittaessa.

Liittämisvakuutus

The Toro Company, 8111 Lyndale Ave. South, Bloomington, MN, USA vakuuttaa, että asianmukaisissa vaatimustenmukaisuusvakuutuksissa ilmoitettujen Toro-mallien mukana toimitettujen ohjeiden mukaisesti asennettuina seuraavat yksiköt täyttävät esitettyjen direktiivien vaatimukset.

Mallinro:	Sarjanro:	Tuotteen kuvaus	Laskun kuvaus	Yleinen kuvaus	Direktiivi
03186	—	Takarullan harjasarja, 69 cm	RM 3100 27" REAR ROLLER BRUSH KIT	69 cm RRB	2006/42/EY
03187	—	Takarullan harjasarja, 81 cm	RM 3100 32" REAR ROLLER BRUSH KIT	81 cm RRB	2006/42/EY

Asiaankuuluvat tekniset asiakirjat on laadittu direktiivin 2006/42/EY liitteessä VII olevan B osan vaatimusten mukaisesti.

Yhtiö sitoutuu ilmoittamaan kansallisten viranomaisten pyynnöstä näitä puolivalmisteita koskevat olennaiset tiedot. Tiedot ilmoitetaan elektronisesti.

Laitteita ei saa käyttää, ennen kuin ne on liitetty hyväksyttyihin Toro-malleihin laitteita koskevien vaatimustenmukaisuusvakuutusten ja kaikkien ohjeiden mukaisesti. Tällöin laitteiden voidaan vakuuttaa noudattavan kaikkia asiaankuuluvia direktiivejä.

Sertifioitu:



David Klis
Tekninen johtaja
8111 Lyndale Ave. South
Bloomington, MN 55420, USA
February 26, 2015

EU:n tekninen yhteyshenkilö:

Peter Tetteroo
Toro Europe NV
B-2260 Oevel-Westerloo
Belgium

Tel. 0032 14 562960
Fax 0032 14 581911