Form No. 3395-112 Rev A

Kit brosse de rouleau arrière de 68,5 cm ou 81 cm

Plateau de coupe Reelmaster® séries 3100-D et 7000-D DPA

N° de modèle 03186

N° de modèle 03187

Instructions de montage

Introduction

⚠ ATTENTION

CALIFORNIE
Proposition 65 - Avertissement

Ce produit contient une ou des substances chimiques considérées par l'état de Californie comme capables de provoquer des cancers, des anomalies congénitales ou d'autres troubles de la reproduction.

Ce produit est conforme à toutes les directives européennes pertinentes. Pour plus de renseignements, reportez-vous à la Déclaration d'incorporation (DOI) à la fin de ce document.

Table des matières

Introduction 1
Sécurité 1
Consignes de sécurité 1
Mise en service 2
1 Rassemblement des outils requis 3
2 Orientation des brosses de rouleau 3
3 Repositionnement de la poulie de tension 3
4 Dépose du bouchon de vidange du couvercle de la brosse 4
5 Montage de la brosse de rouleau 4
6 Montage de la brosse pour grande hauteur de coupe (option) 9
Entretien 11
Alignement des poulies 11

Sécurité

Consignes de sécurité

- Vous devez lire, comprendre et respecter toutes les instructions qui figurent dans les manuels de l'utilisateur du groupe de déplacement et du plateau de coupe avant d'utiliser le plateau de coupe.
- Vous devez lire, comprendre et respecter toutes les instructions qui figurent dans ce manuel de l'utilisateur avant d'utiliser le kit brosse.
- N'autorisez jamais un enfant à utiliser les plateaux de coupe. N'autorisez personne à utiliser le groupe de déplacement ou les plateaux de coupe sans instructions adéquates. Seuls les utilisateurs compétents qui ont lu ce manuel sont autorisés à utiliser les plateaux de coupe.
- N'utilisez jamais les plateaux de coupe sous l'emprise de l'alcool, de drogues ou de médicaments.
- Les capots et dispositifs de sécurité doivent toujours être présents. Si un capot, un dispositif de sécurité ou un autocollant est endommagé ou illisible, réparez ou remplacez-le avant d'utiliser la machine. Serrez aussi les écrous, boulons et vis qui en ont besoin pour garder le plateau de coupe en bon état de marche.
- Portez toujours des chaussures solides à semelle antidérapante. N'utilisez pas le plateau de coupe chaussé de sandales, de chaussures légères ou de sport ni vêtu d'un short. Ne portez pas non plus de vêtements amples qui pourraient s'accrocher dans les pièces mobiles. Portez toujours un pantalon. Le port de lunettes de sécurité, de chaussures de sécurité, et d'un casque est recommandé et parfois exigé par certaines ordonnances et réglementations d'assurance locales.
- Enlevez tous les objets ou débris susceptibles d'être ramassés et projetés par les lames des plateaux de coupe. N'admettez personne dans le périmètre de tonte.
- Si les lames heurtent un obstacle ou si le plateau de coupe vibre de façon anormale, arrêtez-vous et coupez le moteur. Vérifiez qu'aucune pièce du plateau de coupe n'est endommagée. Effectuez les réparations nécessaires avant d'utiliser le plateau de coupe.
- Abaissez les plateaux de coupe au sol et enlevez la clé du commutateur d'allumage chaque fois que vous laissez la machine sans surveillance.
- Maintenez les plateaux de coupe et les brosses en bon état en resserrant régulièrement les écrous, boulons et vis.
- Enlevez la clé du commutateur d'allumage pour éviter tout démarrage accidentel du moteur pendant les opérations d'entretien ou de réglage ou lorsque la machine est remisée.
- La foudre peut causer des blessures graves ou mortelles. Si vous voyez des éclairs ou que vous entendez le tonnerre

© 2015—The Toro® Company
8111 Lyndale Avenue South
Bloomington, MN 55420

Enregistrez votre produit à www.Toro.com.

CE

Traduction du texte d'origine (FR)
Imprimé aux États-Unis
Tous droits réservés

3395-112 A

à proximité, n'utilisez pas la machine et mettez-vous à l'abri.

- Effectuez uniquement les opérations d'entretien décrites dans ce manuel. Si la machine nécessite une réparation importante ou si vous avez besoin de renseignements, faites appel à un concessionnaire Toro agréé.
- Pour garantir un rendement optimal et la sécurité continue de la machine, utilisez toujours des pièces de rechange et accessoires Toro d'origine. Les pièces de rechange et accessoires d'autres constructeurs peuvent être dangereux et leur utilisation risque d'annuler la garantie de la machine.

Montage

Pièces détachées

Reportez-vous au tableau ci-dessous pour vérifier si toutes les pièces ont été expédiées.

Procédure	Description	Qté	Utilisation
1	Aucune pièce requise	–	Rassemblez es outils requis.
2	Aucune pièce requise	–	Position des brosses de rouleau et des moteurs de cylindre.
3	Aucune pièce requise	–	Repositionnez la poulie de tension.
4	Aucune pièce requise	–	Déposez le bouchon de vidange du couvercle de la brosse.
5	Carter de brosse de rouleau Vis Allen (3/8 x 1 po) Brosse de rouleau Boulon à épaulement Couvercle de courroie/plaque Boulon (5/16 x 5/8 po) Entretoise Poulie d'entraînement Boulon à embase (3/8 x 2 po) Courroie Rondelle de calage (selon les besoins)	1 2 1 1 1 2 1 1 1 1 1	Montez la brosse de rouleau.
6	Brosse pour grande hauteur de coupe (option)	–	Montez la brosse pour grande hauteur de coupe.

Médias et pièces supplémentaires

Description	Qté	Utilisation
Manuel de l'utilisateur	1	À lire avant l'installation et l'utilisation.
Catalogue de pièces	1	Pour trouver des pièces de rechange.

Remarque: Pour déterminer les côtés gauche et droit du plateau de coupe, placez-vous derrière le plateau de coupe.

Important: Le kit brosse de rouleau arrière ne doit être utilisé qu'avec des hauteurs de coupe de 6 à 25 mm. Utilisez la brosse pour grande hauteur de coupe (réf. 115–0838 pour plateaux de coupe de 68,5 cm) et (réf. 115–0849 pour plateaux de coupe de 81 cm) pour des hauteurs de coupe supérieures à 2,5 à 5,1 cm. Reportez-vous à la section Installation de la brosse pour grande hauteur de coupe.

Le kit brosse de rouleau arrière modèle 03186 peut être monté sur :

- Les plateaux de coupe Reelmaster 3100, modèles 03180, 03181 et 03183, avec le kit bras de relevage de 68,5 cm, modèle 03172
- Les plateaux de coupe Reelmaster 7000, modèles 03710 et 03711

Le kit brosse de rouleau arrière modèle 03187 peut être monté sur :

- Le plateau de coupe Reelmaster 3100, modèle 03182, avec le kit bras de relevage de 81 cm, modèle 03173
- Le plateau de coupe Reelmaster 7000, modèle 03712

1

Rassemblement des outils requis

Aucune pièce requise

Procédure

Procurez-vous les outils suivants avant de procéder à l'installation :

- Douille profonde 1/2
- Douille 9/16
- Douille 5/8
- Clé 1/2
- Clé 9/16
- Clé Allen 1/8
- Clé Allen 5/16
- Taraud 3/8-16
- Règle de précision de 30 cm (réf. Toro 114–5446)
- Clé dynamométrique (pieds-livres)
- Clé dynamométrique (pouces-livres)
- Loctite 242 bleu

2

Orientation des brosses de rouleau

Aucune pièce requise

Procédure

Tous les plateaux de coupe sont livrés avec le contrepoids monté sur le côté gauche. Reportez-vous à la Figure 1 pour déterminer la position des brosses de rouleau et des moteurs de cylindre pour la Reelmaster 3100-D ou à la Figure 2 pour la Reelmaster 7000-D.

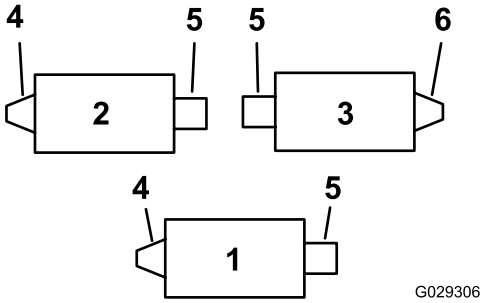

Figure 1

Reelmaster 3100-D

1. Plateau de coupe nº 1
2. Plateau de coupe nº 2
3. Plateau de coupe nº 3
4. Entraînement de brosse de rouleau gauche
5. Moteur de cylindre
6. Entraînement de brosse de rouleau droite

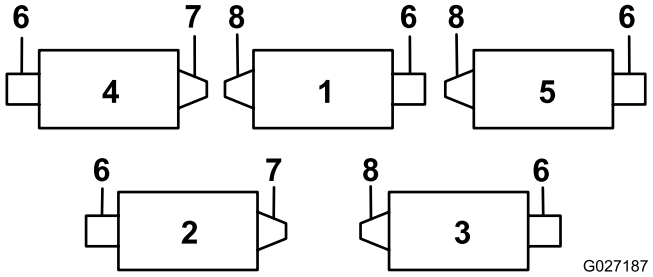

Figure 2

Reelmaster 7000-D

1. Plateau de coupe nº 1
2. Plateau de coupe nº 2
3. Plateau de coupe nº 3
4. Plateau de coupe nº 4
5. Plateau de coupe nº 5
6. Moteur de cylindre
7. Entraînement de brosse de rouleau droite
8. Entraînement de brosse de rouleau gauche

Remarque: Ces instructions et illustrations montrent le montage du kit sur les plateaux de coupe avec les contrepoids montés sur le côté gauche du plateau de coupe.

3

Repositionnement de la poulie de tension

Aucune pièce requise

Procédure

Sur les plateaux de coupe avant et arrière gauches, inverser la poulie de tension pour la monter sur le **côté droit** du plateau de coupe (Figure 3), comme suit :

1. Déposez la poulie de tension du côté gauche du plateau de coupe et montez-la dans le trou inférieur de la plaque de brosse, sur le côté droit du plateau de coupe (Figure 3).

   Remarque: La poulie de tension doit pivoter librement ; ne serrez pas excessivement le contre-écrou sur le boulon du pivot.

2. Enlevez le boulon de carrosserie et l'écrou et placez-les dans le trou supérieur occupé précédemment par la poulie de tension (Figure 3).

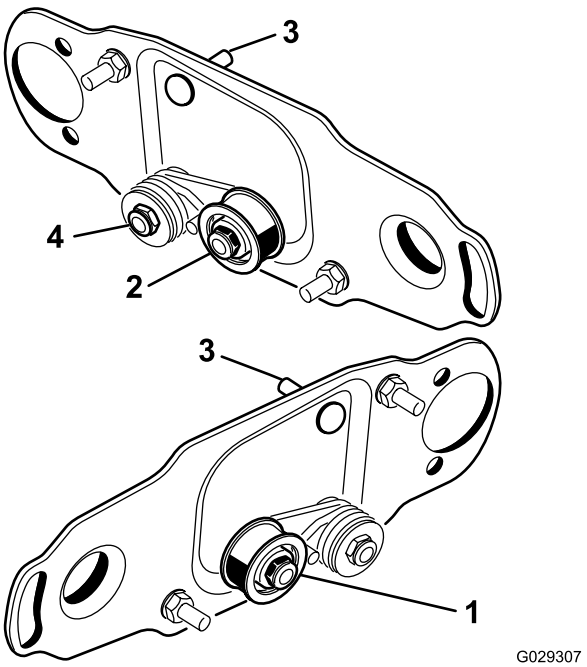

Figure 3

1. Montage de la poulie de tension sur le côté gauche du cylindre
2. Montage de la poulie de tension sur le côté droit du cylindre
3. Écrou et boulon de carrosserie
4. Ne serrez pas excessivement ce contre-écrou.

4

Dépose du bouchon de vidange du couvercle de la brosse

Aucune pièce requise

Procédure

Retirez uniquement le boulon de vidange inférieur (Figure 4) sur les couvercles de brosse. Cela permet d'évacuer l'humidité présente autour de la brosse.

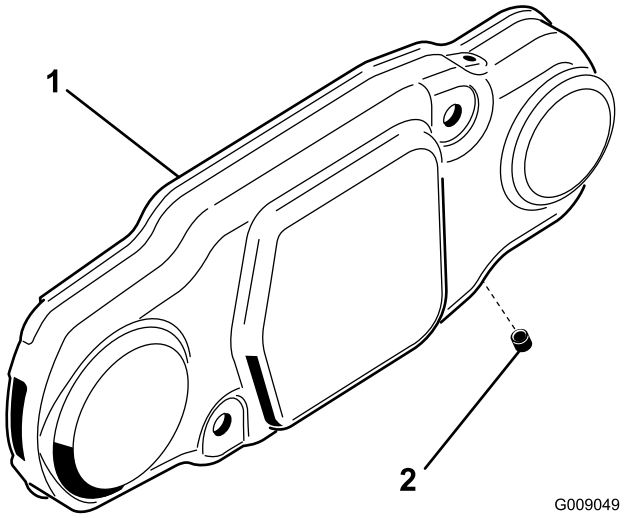

Figure 4

1. Couvercle de brosse
2. Bouchon de vidange inférieur

5

Montage de la brosse de rouleau

Pièces nécessaires pour cette opération:

1	Carter de brosse de rouleau
2	Vis Allen (3/8 x 1 po)
1	Brosse de rouleau
1	Boulon à épaulement
1	Couvercle de courroie/plaque
2	Boulon (5/16 x 5/8 po)
1	Entretoise
1	Poulie d'entraînement
1	Boulon à embase (3/8 x 2 po)
1	Courroie
1	Rondelle de calage (selon les besoins)

Procédure

1. Placez le groupe de déplacement sur un sol plat et horizontal et serrez le frein de stationnement.
2. Assurez-vous que les plateaux de coupe sont désengagés. Coupez le moteur et enlevez la clé de contact. Déposez tous les plateaux de coupe du groupe de déplacement.

   Important: Vérifiez la hauteur de coupe et l'angle du plateau de coupe. Ajustez-les au besoin selon les instructions du *Manuel de l'utilisateur*, avant de monter le kit brosse de rouleau arrière.
3. Retirez les 2 boulons de fixation du contrepoids à l'extrémité gauche du plateau de coupe. Déposez le contrepoids (Figure 5).

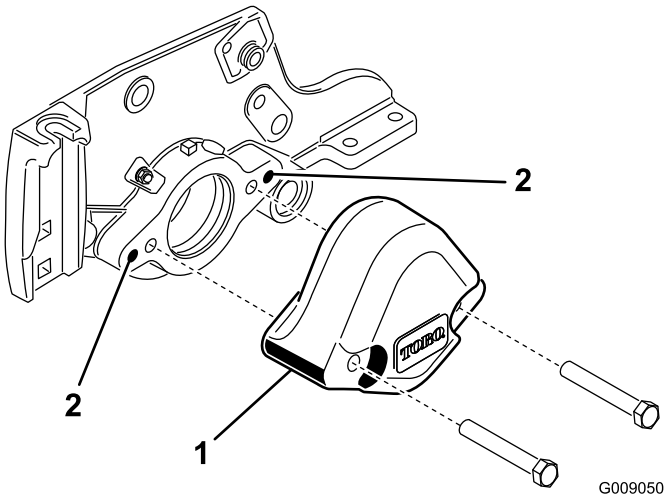

Figure 5

1. Contrepoids
2. Nettoyez ces trous de montage.

4. Avec un taraud de 3/8-16, retirez la peinture des trous de montage extérieurs des plaques latérales (Figure 5).
5. Fixez le carter de brosse au logement de roulement de cylindre avec 2 vis Allen (3/8 x 1 po) (Figure 6). Montez le carter de brosse avec le trou fileté vers l'avant du plateau de coupe.

   Remarque: Assurez-vous que le joint torique est correctement positionné sur le carter de brosse.

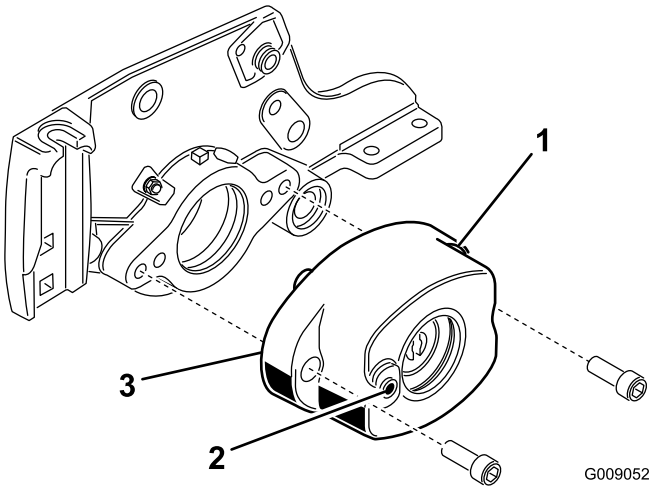

Figure 6

1. Carter de brosse de rouleau
2. Trou fileté dans le carter
3. Joint torique

6. Retirez les 2 contre-écrous à embase qui fixent chaque support de rouleau aux plaques latérales (Figure 7). N'enlevez pas les vis. **Déposez également les entretoises de 6 mm placées sur le dessus de la bride de montage de la plaque latérale.**

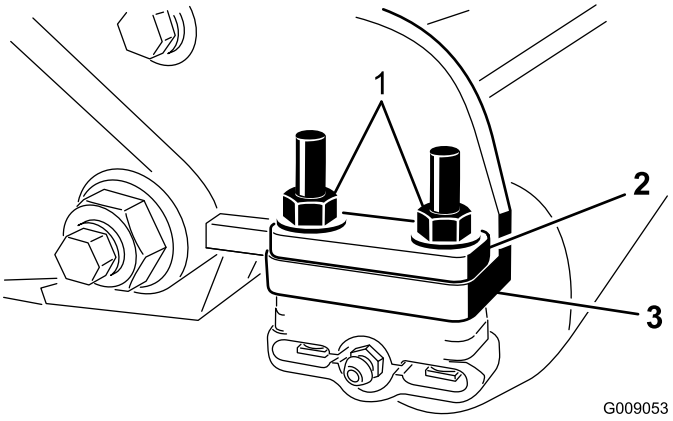

Figure 7

1. Retirez les écrous de fixation à chaque extrémité du rouleau
2. Entretoise de 6 mm
3. Bride de fixation de plaque latérale

7. Placez les supports de montage de la brosse de rouleau sur les boulons des supports (Figure 8).

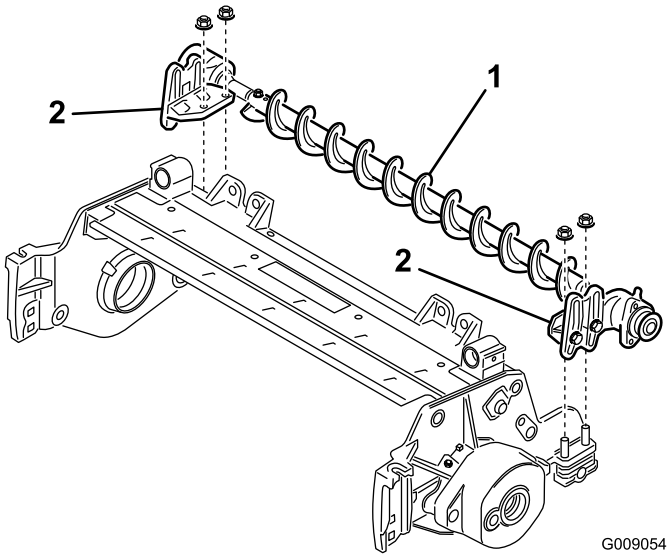

Figure 8

1. Brosse de rouleau
2. Support de la brosse de rouleau

Important: **Les supports de la brosse de rouleau doivent être montés directement au sommet de la bride de montage des plaques latérales.** ***N'intercalez pas d'entretoises entre les supports de la brosse et les brides de montage des plaques latérales.*** **Ajoutez des entretoises de 6 mm au sommet du support de la brosse (Figure 9).**

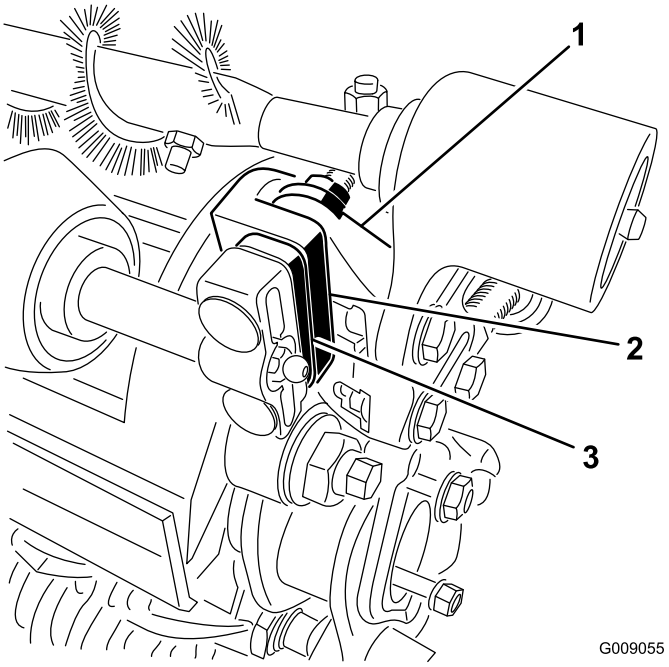

Figure 9

1. Support de de brosse de rouleau
2. Bride de montage de plaque latérale de plateau de coupe
3. Entretoise supplémentaire de 6 mm

8. Fixez les supports de la brosse aux plaques latérales du plateau de coupe avec les écrous retirés précédemment.
9. Faites glisser chaque joint d'étanchéité vers l'extérieur jusqu'à ce qu'il soit légèrement en contact avec chaque logement de roulement (Figure 10).

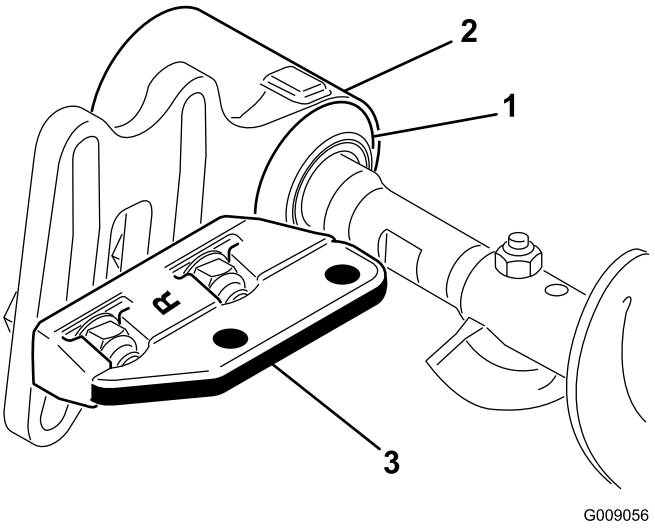

Figure 10

1. Joint d'étanchéité
2. Logement de roulement
3. Support de montage

10. Appliquez une couche de graisse dans le diamètre intérieur de la bague du logement de roulement (Figure 11).

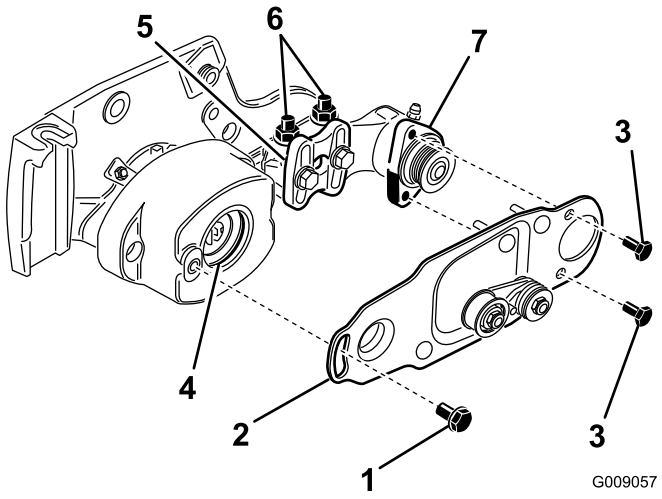

Figure 11

1. Boulon à épaulement
2. Plaque de brosse
3. Boulon
4. Bague dans logement de roulement
5. Support de la brosse de rouleau
6. Contre-écrous à embase
7. Logement de roulement de brosse de rouleau

11. Desserrez, mais ne retirez pas, les boulons qui fixent le logement de roulement de la brosse de rouleau au support de montage de la brosse de rouleau (Figure 11).
12. Montez la plaque de pivotement de la brosse de rouleau (Figure 11).

    Remarque: Lorsque vous insérez la protubérance de la plaque de pivot dans la bague du logement de roulement, assurez-vous que la bague reste bien engagée dans le logement.

    Remarque: La plaque de pivotement de la brosse est correctement positionnée lorsqu'elle n'est pas freinée par la bague en caoutchouc et qu'elle pivote librement.
13. Appliquez du Loctite 242 (bleu) sur les 2 boulons (5/16 x 5/8 po) et utilisez ceux-ci pour fixer la plaque de brosse au logement de roulement de la brosse de rouleau (Figure 11).

    Remarque: Serrez les boulons à un couple de 20 à 25 N·m.
14. Vérifiez que la plaque de la brosse de rouleau est parallèle à la plaque latérale du plateau de coupe. Si ce n'est pas le cas, procédez comme suit :
    - Desserrez les 2 contre-écrous à embase qui fixent le support de la brosse de rouleau à la plaque latérale du plateau de coupe (Figure 11).
    - Tournez le logement de roulement de la brosse de rouleau jusqu'à ce que la plaque de la brosse soit parallèle à la plaque latérale du plateau de coupe (Figure 11).
    - Serrez les 2 contre-écrous à embase qui fixent le support de la brosse de rouleau à la plaque latérale du plateau de coupe (Figure 11).
15. Desserrez les 2 boulons qui fixent chaque logement de roulement de la brosse de rouleau au support de la brosse de rouleau (Figure 12 et Figure 13).

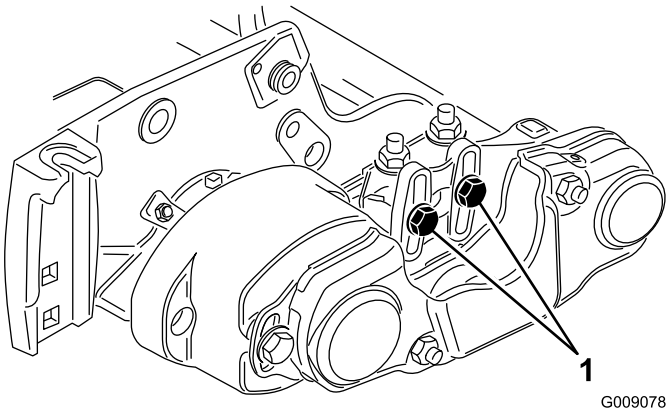

Figure 12

1. Desserrez ces boulons.

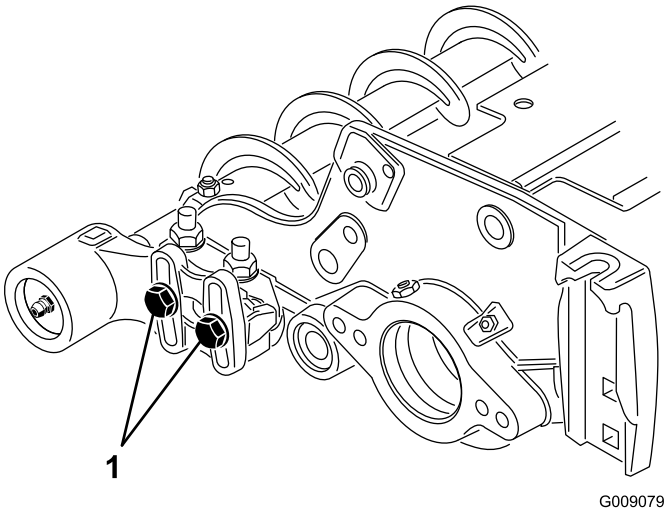

Figure 13

1. Desserrez ces boulons.

16. Positionnez la brosse de sorte qu'elle touche à peine le rouleau arrière (Figure 14).

    Important: L'arbre de la brosse de rouleau ne doit pas toucher la plaque latérale du plateau de coupe.

    Important: Un contact trop prononcé avec le rouleau entraînera l'usure prématurée de la brosse.

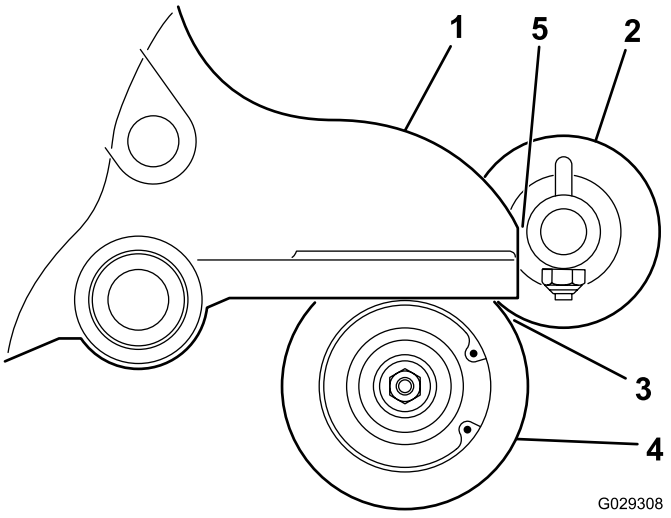

Figure 14

1. Plaque latérale
2. Brosse de rouleau
3. Léger contact
4. Rouleau arrière
5. Espace obligatoire ici

Remarque: L'arbre de la brosse de rouleau doit être parallèle au rouleau arrière.

Remarque: L'orientation du logement de roulement de brosse de rouleau côté libre doit être identique à celle du logement de roulement côté entraînement.

17. Serrez les 2 boulons qui fixent chaque logement de roulement de la brosse de rouleau aux supports de la brosse de rouleau.
18. Appliquez du Loctite 242 (bleu) sur le boulon à épaulement (Figure 11). Fixez la plaque de brosse au carter de brosse avec le boulon à épaulement (Figure 11).

Remarque: Serrez le boulon à un couple de 20 à 25 N·m.

Remarque: Le boulon à épaulement ne doit pas serrer la plaque contre le carter.

19. Insérez l'entretoise sur l'arbre du logement de roulement (Figure 15).
20. Insérez la poulie d'entraînement dans l'entretoise et sur l'arbre d'entraînement (Figure 15). Assurez-vous que les languettes de la poulie sont placées dans la fente de l'arbre d'entraînement.
21. Fixez la poulie et l'entretoise à l'arbre d'entraînement au moyen d'un boulon à embase (3/8 x 2 po) (Figure 15).

Remarque: Serrez le boulon à un couple de 47 à 54 N·m.

Important: Si le boulon n'est *pas* serré correctement, *le boulon se dévissera.*

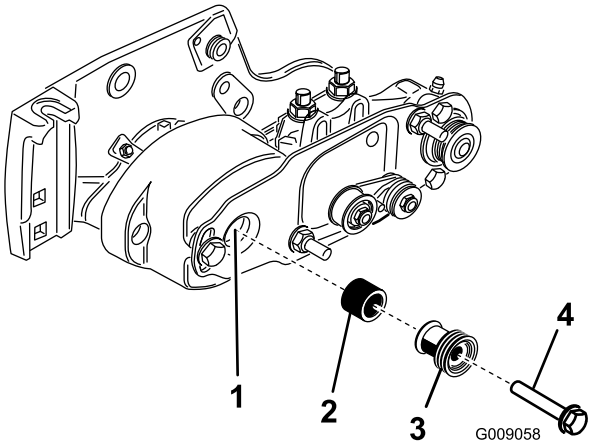

Figure 15

1. Arbre d'entraînement
2. Entretoise
3. Poulie d'entraînement
4. Serrez le boulon à un couple de 47 à 54 N·m

22. Montez la courroie sur les poulies comme suit :
    - Passez la courroie autour de la poulie **menée** puis sur le dessus de la poulie de tension (Figure 16).

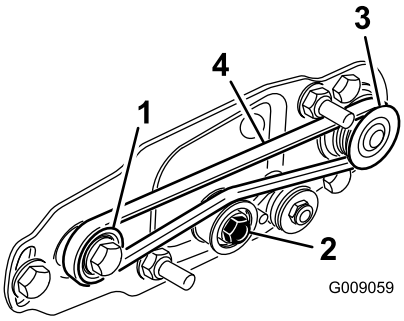

Figure 16

1. Poulie d'entraînement
2. Poulie de tension
3. Poulie menée
4. Courroie

    - Commencez à installer la courroie sur la poulie **d'entraînement** (Figure 16).
    - Tout en guidant la courroie sur la poulie **d'entraînement**, tournez le cylindre en avant pour tirer la courroie sur la poulie d'entraînement.

      Remarque: Munissez-vous d'un gant ou d'un chiffon épais pour faire tourner le cylindre.

Important: Assurez-vous que les nervures de la courroie sont engagées correctement dans les gorges de chaque poulie. Assurez-vous aussi que la courroie est bien centrée sur la poulie de tension.

23. Appuyez sur la poulie de tension pour vérifier qu'elle pivote librement.
24. Vérifiez l'alignement courroie/poulies comme suit :
    - La courroie doit être tendue (montée) correctement avant le contrôle de l'alignement.
    - Posez une règle le long de la face extérieure de la poulie **d'entraînement** (Figure 17). Ne posez **pas**

la règle en travers des poulies d'entraînement et menée.

- Les faces extérieures des poulies d'entraînement et menée doivent être alignées à 0,76 mm près.
- Si les poulies ne sont pas alignées, voir Alignement des poulies (page 11).
- Si elles sont alignées, continuez le montage.
- N'utilisez **pas** la poulie de tension pour vérifier l'alignement.

Important: La courroie risque de s'user prématurément si les poulies ne sont pas alignées correctement.

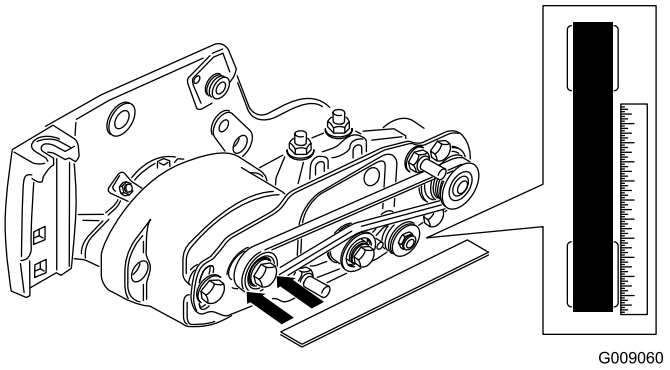

Figure 17

25. Glissez le couvercle de la courroie sur les boulons de montage et fixez-le avec 2 écrous à embase (Figure 18).

Important: Ne serrez pas excessivement les écrous à embase pour ne pas endommager le couvercle.

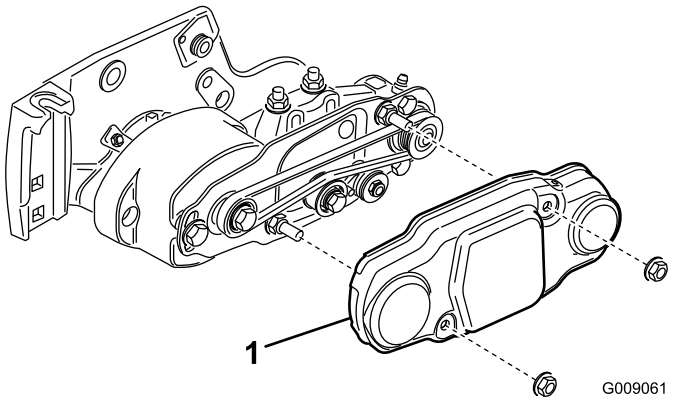

Figure 18

1. Couvercle de courroie

26. Lubrifiez les graisseurs de chaque logement de roulement de la brosse de rouleau et du reste du plateau de coupe avec de la graisse universelle au lithium nº 2. (Figure 19).

Remarque: Essuyez l'excédent de graisse, en particulier autour des joints d'exclusion.

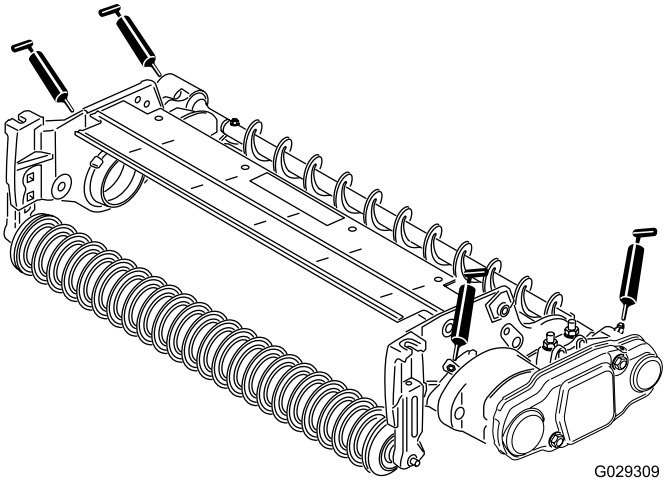

Figure 19

6

Montage de la brosse pour grande hauteur de coupe (option)

Pièces nécessaires pour cette opération:

–	Brosse pour grande hauteur de coupe (option)

Procédure

Montez la brosse pour grande hauteur de coupe (réf. 115–0838 pour plateaux de coupe de 68,5 cm) et (réf. 115–0849 pour plateaux de coupe de 81 cm) pour des hauteurs de coupe supérieures de 2,5 à 5,1 cm (c.-à-d. quand un maximum de 7 entretoises sont montées sous la base de la plaque latérale).

1. Si une brosse à rouleau est montée sur le plateau de coupe, enlevez les 2 boulons, rondelles et écrous qui fixent le logement de roulement libre au support de fixation du logement de roulement (Figure 20 et Figure 21).

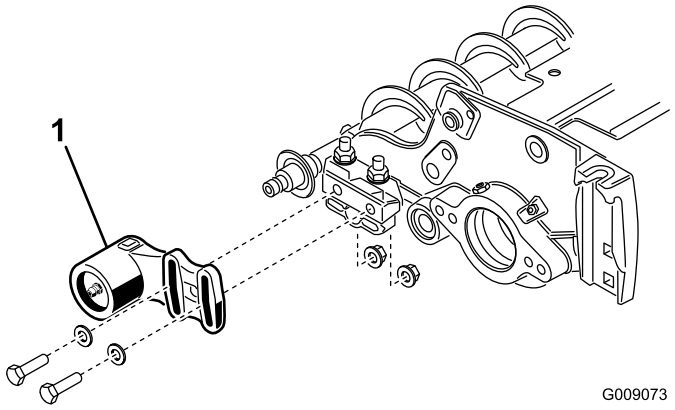

Figure 20

1. Logement de roulement libre

2. Faites glisser le logement de roulement libre et le joint d'étanchéité pour les déposer de l'arbre de la brosse (Figure 21).

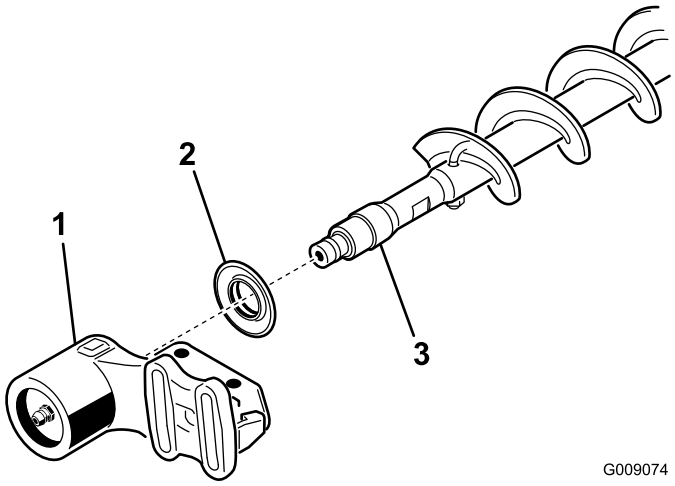

Figure 21

1. Logement de roulement libre
2. Joint d'étanchéité
3. Arbre de brosse

3. Enlevez les 2 boulons en J et écrous (Figure 22).

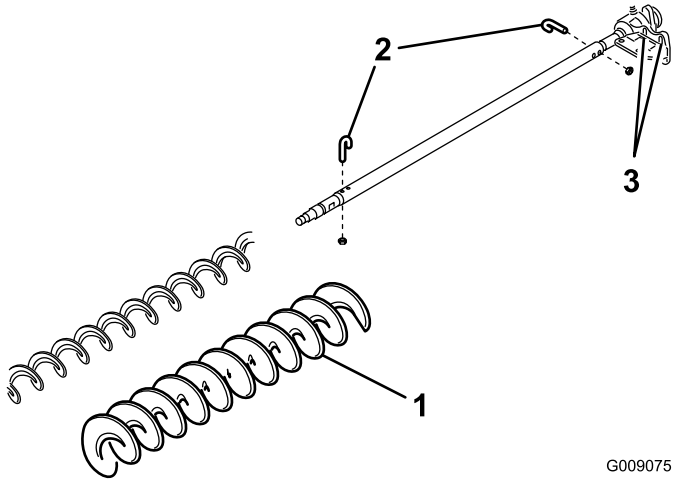

Figure 22

1. Brosse pour grande hauteur de coupe
2. Boulon en J
3. Desserrez ces boulons

4. Faites glisser la brosse existante pour la déposer de l'arbre (Figure 22).
5. Desserrez les 2 boulons, rondelles et écrous qui fixent le logement de roulement d'entraînement à son support (Figure 22).
6. Glissez la brosse pour grande hauteur de coupe sur l'arbre (Figure 22).
7. Fixez la brosse sur l'arbre avec les 2 boulons en J retirés précédemment (Figure 22).

   Important: Insérez l'extrémité filetée des boulons en J dans les trous extérieurs de l'arbre de la brosse, tout en accrochant les extrémités courbes des boulons en J aux trous intérieurs.
8. Serrez les contre-écrous des boulons en J à un couple de 2 à 3 N·m.
9. Montez le joint d'exclusion et le logement de roulement libre sur l'arbre de brosse (Figure 21).
10. Montez le logement de roulement libre sur son support de fixation avec les 2 boulons, rondelles et écrous retirés précédemment.

    Remarque: Veillez à ne pas déloger le ressort de joint.
11. Serrez les 2 boulons, rondelles et écrous qui fixent le logement de roulement d'entraînement à son support.

Entretien

1. Vérifiez que la brosse est parallèle au rouleau avec un espace 1,5 mm ou un léger contact.
2. Graissez les graisseurs toutes les 50 heures et après chaque lavage.
3. Si vous remplacez la brosse de rouleau, serrez les écrous en J à un couple de 2 à 3 N·m.
4. Si vous remplacez la poulie menée de l'arbre de brosse, serrez l'écrou à un couple de 36 à 45 N·m.
5. Si vous remplacez la poulie d'entraînement de la brosse, serrez le boulon à un couple de 47 à 54 N·m.

   Important: Si le rodage n'est pas effectué à une vitesse de cylindre correcte, le cylindre risque de se desserrer et d'arracher les filetages des poulies d'entraînement. Reportez-vous au Manuel de l'utilisateur des plateaux de coupe pour la procédure de rodage.
6. La brosse de rouleau, le roulement de la poulie de tension et la courroie sont considérés comme des produits de consommation.

Alignement des poulies

1. La poulie menée (au niveau de l'arbre de la brosse) peut bouger vers l'intérieur ou l'extérieur (Figure 23).

   Remarque: Notez dans quelle direction la poulie doit bouger.

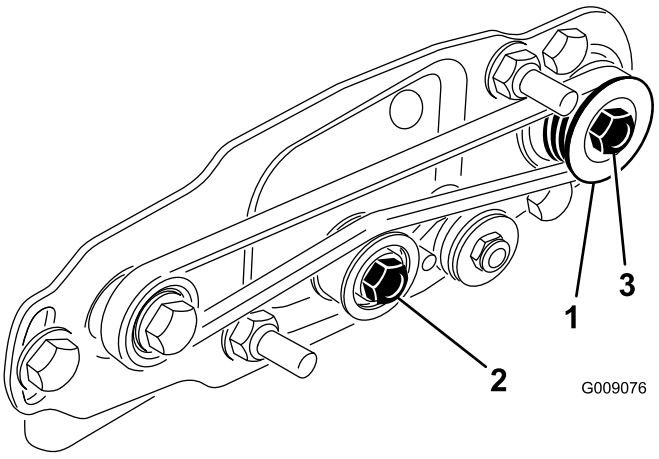

Figure 23

1. Poulie menée
2. Poulie de tension
3. Écrou de poulie menée

2. Tout en tournant le cylindre, ce qui entraîne la poulie d'entraînement, déchaussez la courroie de la poulie (Figure 23).

   Remarque: Munissez-vous d'un gant ou d'un chiffon épais pour faire tourner le cylindre.
3. Retirez le contre-écrou qui fixe la poulie menée à l'arbre de la brosse (Figure 23 ou Figure 24).

   Remarque: Placez une clé de 1/2 pouce sur les méplats de l'arbre de la brosse de rouleau pour empêcher l'arbre de tourner.
4. Déposez la poulie menée de l'arbre (Figure 24).
5. Si la poulie a besoin d'être déplacée vers l'extérieur, ajoutez une entretoise de 0,8 mm d'épaisseur (Figure 24). Si la poulie doit être rapprochée de l'intérieur, retirez l'entretoise de 0,8 mm existante.
6. Montez la poulie.

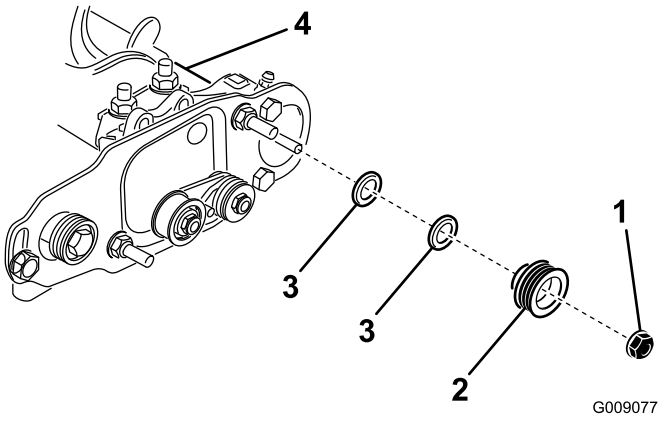

Figure 24

1. Contre-écrou
2. Poulie menée
3. Entretoise de 0,8 mm
4. Méplats de l'arbre de brosse

7. Tout en immobilisant les méplats de l'arbre de la brosse, fixez la poulie sur l'arbre avec l'écrou à embase (3/8–16 po) retiré précédemment.

   Remarque: Mettez le contre-écrou en place et serrez-le à un couple de 36 à 45 N·m.
8. Montez la courroie sur les poulies comme suit :
   - Passez la courroie autour de la poulie **menée** puis sur le dessus de la poulie de tension (Figure 25).

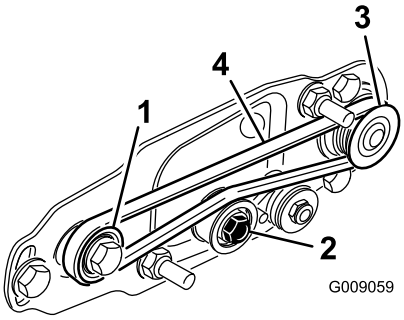

Figure 25

1. Poulie d'entraînement
2. Poulie de tension
3. Poulie menée
4. Courroie

   - Commencez à installer la courroie sur la poulie **d'entraînement** (Figure 25).
   - Tout en guidant la courroie sur la poulie **d'entraînement**, tournez le cylindre en avant pour tirer la courroie sur la poulie d'entraînement.

Remarque: Munissez-vous d'un gant ou d'un chiffon épais pour faire tourner le cylindre.

Important: Assurez-vous que les nervures de la courroie sont engagées correctement dans les gorges de chaque poulie. Assurez-vous aussi que la courroie est bien centrée sur la poulie de tension.

9. Contrôlez et réglez l'alignement de la poulie au besoin.

Remarques:

Remarques:

Remarques:

Déclaration d'incorporation

The Toro Company, 8111 Lyndale Ave. South, Bloomington, MN, USA déclare que la ou les machines suivantes sont conformes aux directives mentionnées, lorsqu'elles sont montées en respectant les instructions jointes sur certains modèles Toro comme indiqué dans les Déclarations de conformité pertinentes.

N° de modèle	N° de série	Description du produit	Description de la facture	Description générale	Directive
03186	—	Kit brosse de rouleau arrière de 68,5 cm	RM 3100 27" REAR ROLLER BRUSH KIT	BRA 68,5 cm	2006/42/CE
03187	—	Kit brosse de rouleau arrière de 81 cm	RM 3100 32" REAR ROLLER BRUSH KIT	BRA 81 cm	2006/42/CE

La documentation technique pertinente a été compilée comme exigé par la Partie B de l'Annexe VII de la directive 2006/42/CE.

Nous nous engageons à transmettre, à la suite d'une demande dûment motivée des autorités nationales, les renseignements pertinents concernant cette quasi-machine. La méthode de transmission sera électronique.

Cette machine ne sera pas mise en service avant d'avoir été incorporée dans les modèles Toro agréés conformément à la Déclaration de conformité associée et à toutes les instructions, ce qui permettra de la déclarer conforme à toutes les directives pertinentes.

Certifié :



David Klis
Directeur technique général
8111 Lyndale Ave. South
Bloomington, MN 55420, USA
February 26, 2015

Contact technique dans l'UE :

Peter Tetteroo
Toro Europe NV
B-2260 Oevel-Westerloo
Belgium

Tel. 0032 14 562960
Fax 0032 14 581911