Form No. 3395-113 Rev A

# Kit spazzola per rullo posteriore da 68 cm o 81 cm

## Apparato di taglio con regolazione su due punti (DPA) Reelmaster® serie 3100-D e 7000-D

**Nº del modello 03186**

**Nº del modello 03187**

**Istruzioni di installazione**

# Introduzione

**⚠ AVVERTENZA**

**CALIFORNIA**
**Avvertenza norma "Proposition 65"**

**Il presente prodotto contiene una o più sostanze chimiche che nello Stato della California sono considerate cancerogene e causa di anomalie congenite o di altre problematiche della riproduzione.**

Questo prodotto è conforme a tutte le direttive europee pertinenti. Per maggiori dettagli, consultate la Dichiarazione di incorporazione sul retro di questa pubblicazione.

# Indice


Introduzione ..... 1
Sicurezza ..... 1
Norme di sicurezza ..... 1
Preparazione ..... 2
1 Preparazione degli utensili interessati ..... 3
2 Determinazione dell'orientamento delle spazzole per rullo ..... 3
3 Riposizionamento del gruppo puleggia tendicinghia ..... 4
4 Rimozione del tappo di spurgo del coprispazzola ..... 4
5 Installazione della spazzola per rulli ..... 5
6 Installazione della spazzola per altezza di taglio superiore (optional) ..... 9
Manutenzione ..... 11
Allineamento delle pulegge ..... 11


# Sicurezza

## Norme di sicurezza

- Prima di avviare l'apparato di taglio leggete, comprendete ed osservate tutte le istruzioni riportate nel manuale dell'operatore del trattore e dell'apparato di taglio.
- Prima di avviare il kit spazzola leggete, comprendete ed osservate tutte le istruzioni riportate in questo manuale dell'operatore.
- Non permettete mai che bambini e ragazzi utilizzino gli apparati di taglio. Non permettete ad adulti di utilizzare il trattore o gli apparati di taglio se non sono stati idoneamente addestrati. Solo gli operatori addestrati che hanno letto il presente manuale possono utilizzare gli apparati di taglio.
- Non utilizzate mai gli apparati di taglio qualora abbiate assunto farmaci o alcolici.
- Non togliete i carter o i dispositivi di sicurezza. Qualora un carter, un dispositivo di sicurezza o un adesivo fossero illeggibili o avariati, riparateli o sostituiteli prima di iniziare il lavoro. Serrare inoltre dadi, bulloni e viti allentate, per garantire condizioni operative sicure dell'apparato di taglio.
- Indossate sempre calzature robuste e antiscivolo. Non utilizzate l'apparato di taglio se calzate sandali, scarpe da tennis, calzature leggere o calzoncini corti. Inoltre, non indossate abiti svolazzanti che possano rimanere impigliati nelle parti in movimento. Indossate sempre pantaloni lunghi. È consigliabile indossare occhiali di protezione, calzature di sicurezza e un casco, che sono richiesti da alcuni decreti o norme assicurative locali.
- Togliete tutti i detriti ed altri oggetti che possano venire raccolti e lanciati dalle lame dell'apparato di taglio. Tenete le persone lontano dall'area di lavoro.
- Se le lame urtano contro un oggetto solido o se l'apparato di taglio vibra in modo anomalo, fermatevi e spegnete il motore. Controllate l'apparato di taglio per accertatevi che non sia danneggiato. Riparate eventuali danni prima di avviare e utilizzare l'apparato di taglio.
- Abbassate al suolo gli apparati di taglio e togliete la chiave di accensione ogniqualvolta lasciate la macchina incustodita.
- Accertatevi che gli apparati di taglio e le spazzole funzionino nelle migliori condizioni di sicurezza, mantenendo serrati a fondo dadi, bulloni e viti.
- Togliere la chiave dall'interruttore di accensione per evitare avviamenti accidentali del motore durante gli interventi di manutenzione, regolazione o rimessaggio della macchina.

**© 2015—The Toro® Company**
**8111 Lyndale Avenue South**
**Bloomington, MN 55420**

Registrate il vostro prodotto presso www.Toro.com.

CE

Traduzione dell'originale (IT)
**Stampato negli USA**
**Tutti i diritti sono riservati**

*3395-113* A

- I lampi possono causare lesioni gravi o morte. Se, mentre vi trovate sull'area di lavoro, vedete lampi o udite tuoni, non utilizzate la macchina; cercate invece un riparo.
- Eseguite solamente gli interventi di manutenzione indicati in questo manuale. Qualora siano necessari interventi di assistenza o di riparazione importanti, rivolgetevi ad un distributore Toro autorizzato.
- Per garantire prestazioni ottimali e mantenere sempre la macchina in conformità alle norme di sicurezza, utilizzate esclusivamente ricambi e accessori originali Toro. Ricambi e accessori di altri produttori potrebbero risultare pericolosi e il loro impiego potrebbe far decadere la garanzia del prodotto.

# Installazione

## Parti sciolte

Verificate che sia stata spedita tutta la componentistica, facendo riferimento alla seguente tabella.

| Procedura | Descrizione | Qté | Uso |
|---|---|---|---|
| 1 | Non occorrono parti | – | Preparazione degli utensili interessati. |
| 2 | Non occorrono parti | – | Determinazione della posizione delle spazzole per rullo e dei motori dei cilindri. |
| 3 | Non occorrono parti | – | Riposizionamento del gruppo puleggia tendicinghia. |
| 4 | Non occorrono parti | – | Rimozione del tappo di spurgo del coprispazzola. |
| 5 | Alloggiamento della spazzola per rulli<br>Bullone a brugola, 3/8 x 1 poll.<br>Gruppo della spazzola per rulli<br>Bullone di spallamento<br>Gruppo piastra/copricinghia<br>Bullone, 5/16 x 5/8 pollici<br>Distanziale<br>Puleggia motrice<br>Bullone a testa flangiata, 3/8 x 2 poll.<br>Cinghia<br>Rondella spessore (come previsto) | 1<br>2<br>1<br>1<br>1<br>2<br>1<br>1<br>1<br>1<br>1 | Installazione della spazzola per rulli. |
| 6 | Spazzola per altezza di taglio superiore (optional) | – | Installazione della spazzola per altezza di taglio superiore. |

## Strumenti e parti aggiuntive

| Descrizione | Qté | Uso |
|---|---|---|
| Manuale dell'operatore | 1 | Da leggere prima del montaggio e dell'utilizzo. |
| Catalogo dei pezzi | 1 | Da utilizzare per cercare le parti di ricambio. |

**Nota:** Stabilite i lati sinistro e destro dell'apparato di taglio rispetto alla parte posteriore dello stesso.

**Importante: Il kit spazzola per rullo posteriore è da utilizzare solamente quando si taglia a un'altezza compresa fra 6 e 25 mm. Quando tagliate ad altezze comprese tra 2,5 e 5,1 cm, utilizzate la spazzola per altezza di taglio superiore, catalogo 115–0838 (per apparati di taglio da 68 cm) e 115–0849 (per apparati di taglio da 81 cm). Fate riferimento a Montaggio della spazzola per altezza di taglio superiore.**

**Il kit spazzola per rullo posteriore modello 03186 può essere utilizzato con i seguenti dispositivi:**

- Reelmaster 3100 con apparati di taglio modello 03180, 03181 e 03183, kit braccio di sollevamento 68 cm modello 03172
- Reelmaster 7000 con apparati di taglio modello 03710 e 03711

**Il kit spazzola per rullo posteriore modello 03187 può essere utilizzato con i seguenti dispositivi:**

- Reelmaster 3100 con apparato di taglio modello 03182, kit braccio di sollevamento 81 cm modello 03173
- Reelmaster 7000 con apparati di taglio modello 03712

# 1

# Preparazione degli utensili interessati

### Non occorrono parti

## Procedura

Prima di procedere con l'installazione, procuratevi i seguenti utensili:

- Chiave a tubo di profondità 1/2
- presa 9/16
- presa 5/8
- chiave 1/2
- chiave 9/16
- chiave a brugola 1/8
- chiave a brugola 5/16
- punta 3/8-16
- Regolo da 30,5 cm (pezzo 114–5446 Toro)
- Chiave torsiometrica (piede-libbra)
- Chiave torsiometrica (pollice-libbra)
- Loctite blu 242

# 2

# Determinazione dell'orientamento delle spazzole per rullo

### Non occorrono parti

## Procedura

Tutti gli apparati di taglio vengono spediti con il contrappeso montato sul lato sinistro dell'apparato. Utilizzate Figura 1 per determinare la posizione delle spazzole per rullo e dei motori dei cilindri per Reelmaster 3100-D o Figura 2 per Reelmaster 7000-D.

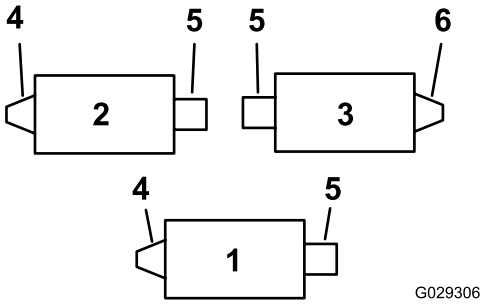


**Figura 1**

Reelmaster 3100-D

1. Apparato di taglio n. 1
2. Apparato di taglio n. 2
3. Apparato di taglio n. 3
4. Gruppo di trasmissione spazzola per rullo sinistro
5. Motore del cilindro
6. Gruppo di trasmissione spazzola per rullo destro

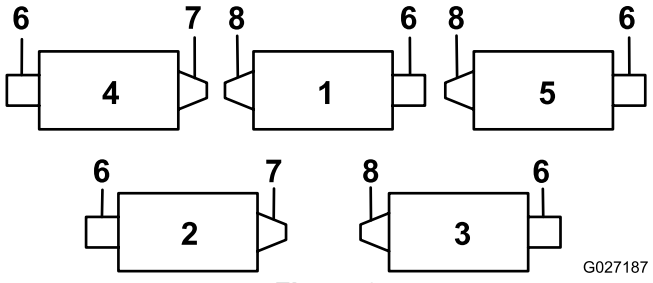


**Figura 2**

Reelmaster 7000-D

1. Apparato di taglio n. 1
2. Apparato di taglio n. 2
3. Apparato di taglio n. 3
4. Apparato di taglio n. 4
5. Apparato di taglio n. 5
6. Motore del cilindro
7. Gruppo di trasmissione spazzola per rullo destro
8. Gruppo di trasmissione spazzola per rullo sinistro

**Nota:** Le presenti istruzioni e illustrazioni mostrano l'installazione del kit sugli apparati di taglio con contrappesi montati sul lato sinistro dell'apparato di taglio.

# 3

# Riposizionamento del gruppo puleggia tendicinghia

### Non occorrono parti

## Procedura

Sugli elementi di taglio anteriori e posteriori a sinistra capovolgere il gruppo puleggia tendicinghia per montarlo sull' **estremità destra** dell'apparato di taglio (Figura 3), vedere le istruzioni seguenti:

1. rimuovete il gruppo puleggia tendicinghia dall'estremità sinistra dell'apparato di taglio e montatelo sul foro inferiore nella piastra della spazzola all'estremità destra dell'apparato di taglio (Figura 3).

   **Nota:** La puleggia tendicinghia deve muoversi liberamente; non stringete eccessivamente il dado di bloccaggio sul bullone di rotazione della puleggia.

2. Rimuovete il bullone a testa tonda e il dado e riposizionateli sul foro superiore precedentemente occupato dal gruppo puleggia tendicinghia (Figura 3).

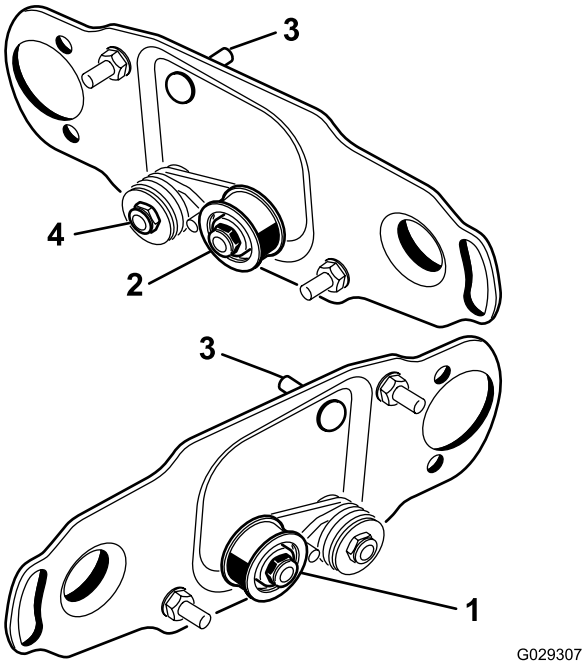


**Figura 3**

1. Installazione della puleggia tendicinghia per l'estremità sinistra del cilindro
2. Installazione della puleggia tendicinghia per l'estremità destra del cilindro
3. Bullone a testa tonda e dado
4. Non serrate eccessivamente questo dado di bloccaggio.

# 4

# Rimozione del tappo di spurgo del coprispazzola

### Non occorrono parti

## Procedura

Togliete solo il tappo di spurgo inferiore (Figura 4) dai coprispazzola. Questo consente l'eliminazione dell'umidità in prossimità della cinghia.

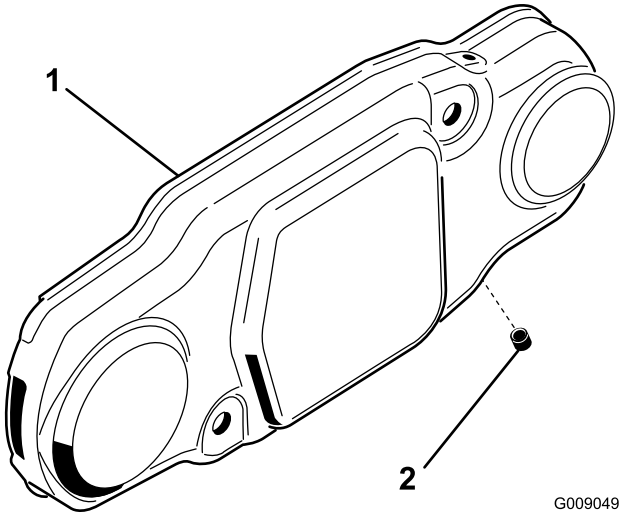


**Figura 4**

1. Coprispazzola
2. Tappo di spurgo inferiore

# 5

# Installazione della spazzola per rulli

### Parti necessarie per questa operazione:

| | |
|---|---|
| 1 | Alloggiamento della spazzola per rulli |
| 2 | Bullone a brugola, 3/8 x 1 poll. |
| 1 | Gruppo della spazzola per rulli |
| 1 | Bullone di spallamento |
| 1 | Gruppo piastra/copricinghia |
| 2 | Bullone, 5/16 x 5/8 pollici |
| 1 | Distanziale |
| 1 | Puleggia motrice |
| 1 | Bullone a testa flangiata, 3/8 x 2 poll. |
| 1 | Cinghia |
| 1 | Rondella spessore (come previsto) |

## Procedura

1. Parcheggiate il trattore sul terreno pianeggiante e inserite il freno di stazionamento.
2. Verificate che gli apparati di taglio siano disinseriti. Spegnete il motore e togliete la chiave di accensione. Rimuovete tutti gli apparati di taglio dal trattore.

   **Importante: Controllate che sull'apparato di taglio siano impostati l'altezza di taglio e l'assetto desiderati. Se richiesto effettuate il reset secondo il *Manuale dell'operatore* prima di installare il kit spazzola per rullo posteriore.**

3. Togliete i 2 bulloni che fissano il contrappeso all'estremità sinistra dell'apparato di taglio. Rimuovete il contrappeso (Figura 5).

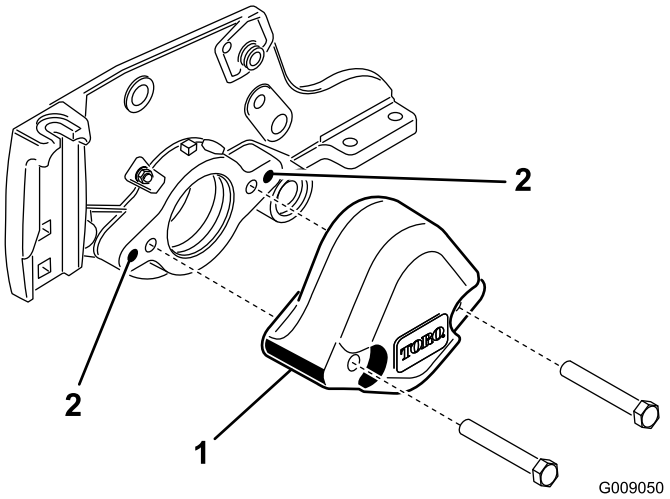


**Figura 5**

1. Contrappeso
2. Ripulite questi fori di montaggio.

4. Usate la punta da 3/8-16 per rimuovere la vernice dai fori di fissaggio esterni sulla piastra laterale (Figura 5).
5. Montate l'alloggiamento della spazzola per rulli sull'alloggiamento del cuscinetto del cilindro con 2 bulloni a brugola (3/8 x 1 poll.) (Figura 6). Posizionate l'alloggiamento della spazzola per rullo in modo che il foro filettato sia posizionato verso la parte anteriore dell'apparato di taglio.

   **Nota:** Verificate che l'O-ring venga montato correttamente nell'alloggiamento della spazzola per rullo.

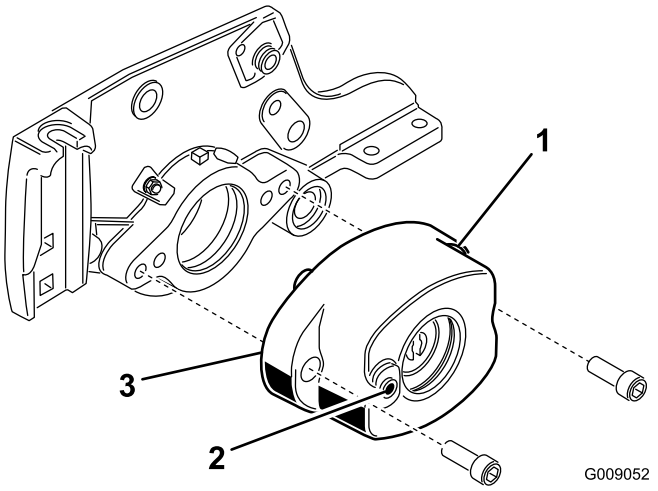


**Figura 6**

1. Alloggiamento della spazzola per rulli
2. Foro filettato in alloggiamento
3. O-ring

6. Togliete i 2 dadi di bloccaggio flangiati che fissano ogni staffa del rullo alle piastre laterali (Figura 7). Non togliete i bulloni. **Togliete anche tutti i distanziali da 6 mm situati sulla parte superiore della flangia di montaggio della piastra laterale.**

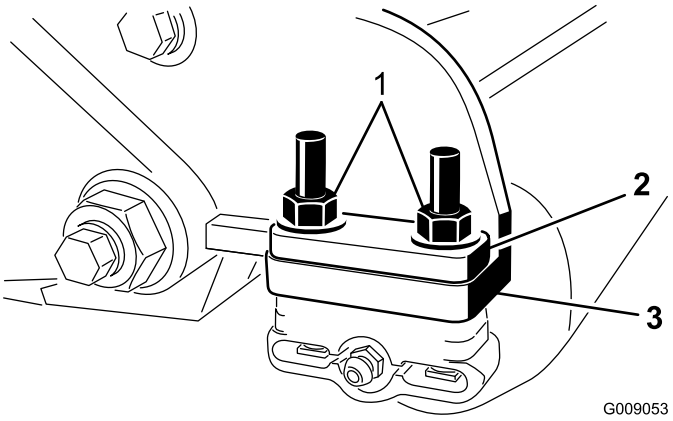


**Figura 7**

1. Togliete i dadi che fissano ogni estremità del rullo.
2. Distanziale, 6 mm
3. Flangia di montaggio piastra laterale

7. Posizionate le staffe di montaggio della spazzola per rullo sui bulloni della staffa del rullo (Figura 8).

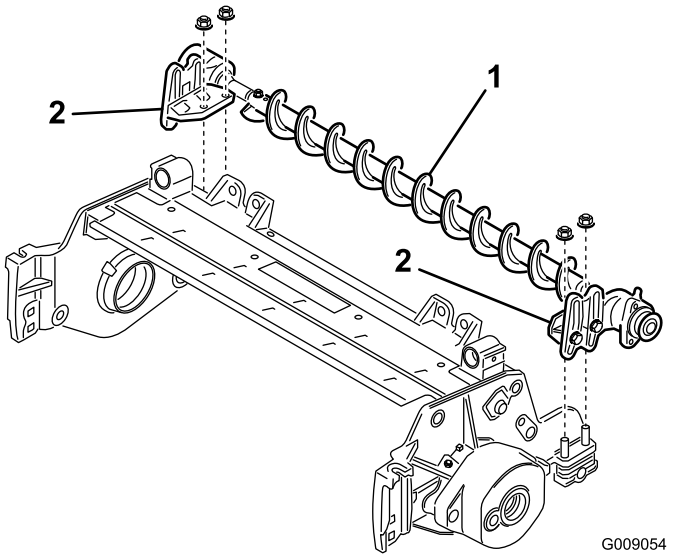


**Figura 8**

1. Gruppo spazzola per rulli
2. Staffa di montaggio della spazzola per rullo

**Importante:** **Le staffe di montaggio della spazzola per rullo devono essere montate direttamente sulla superficie superiore della flangia di montaggio della piastra laterale dell'apparato di taglio. *Non inserite distanziali tra le staffe di montaggio della spazzola per rulli e le flange di montaggio della piastra laterale.* Installate distanziali aggiuntivi di 6 mm sul lato superiore della staffa di montaggio della spazzola per rulli (Figura 9).**

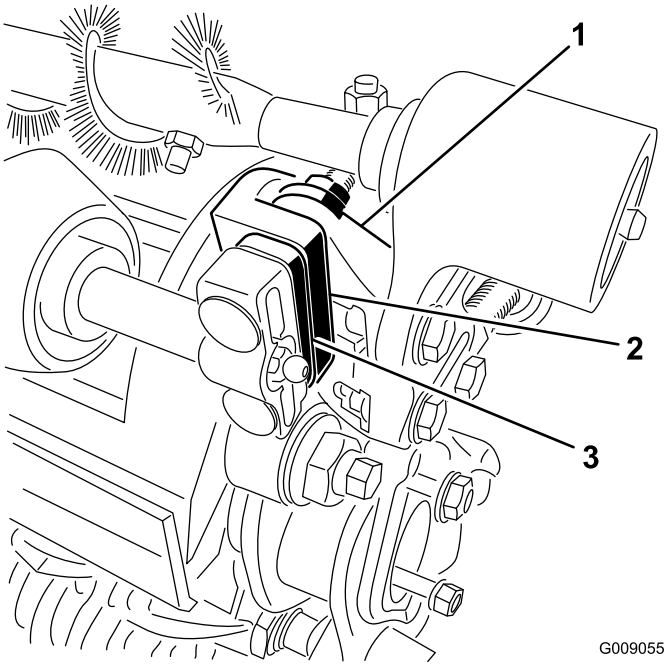


**Figura 9**

1. Staffa di montaggio della spazzola per rullo
2. Flangia di montaggio piastra laterale dell'apparato di taglio
3. Distanziale aggiuntivo, 6 mm

8. Fissate le staffe di montaggio della spazzola per rullo alle piastre laterali dell'apparato di taglio con i dadi rimossi in precedenza.
9. Fate scorrere ogni guarnizione verso l'esterno fino a creare un leggero contatto tra le guarnizioni a labbro e ogni alloggiamento dei cuscinetti (Figura 10).

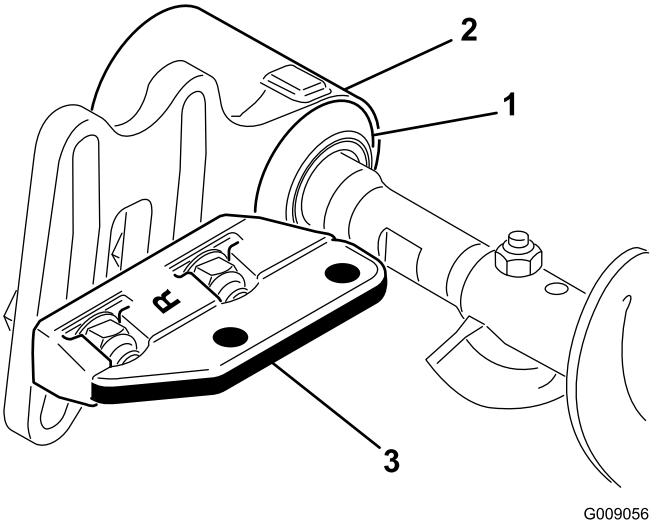


**Figura 10**

1. Guarnizione
2. Alloggiamento del cuscinetto
3. Staffa di montaggio

10. Spalmate un velo di grasso sul diametro interno del gommino nell'alloggiamento del cuscinetto (Figura 11).

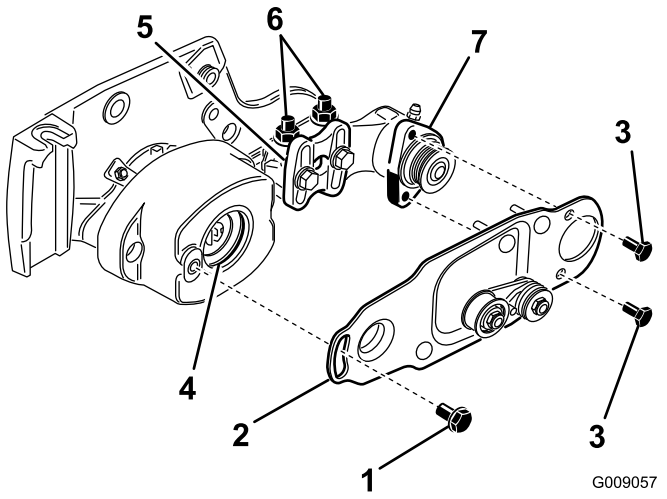


**Figura 11**

1. Bullone di spallamento
2. Piastra della spazzola
3. Bullone
4. Gommino nell'alloggiamento del cuscinetto
5. Staffa di montaggio della spazzola per rullo
6. Dadi di bloccaggio flangia
7. Alloggiamento del cuscinetto della spazzola per rulli

11. Allentate senza rimuovere i bulloni che fissano l'alloggiamento del cuscinetto della spazzola per rullo alla staffa di montaggio della spazzola (Figura 11).
12. Montate la piastra orientabile della spazzola per rullo (Figura 11).

    **Nota:** Quando inserite la sporgenza sulla piastra orientabile nel gommino presente nell'alloggiamento del cuscinetto, verificate che il gommino rimanga correttamente inserito nell'alloggiamento.

    **Nota:** La piastra orientabile della spazzola per rulli è inserita correttamente quando l'anello di gomma non incontra resistenza e si muove liberamente.
13. Applicate Loctite 242 (blu) sui 2 bulloni da 5/16 x 5/8 poll. e utilizzateli per montare la piastra della spazzola sull'alloggiamento del cuscinetto della spazzola per rullo (Figura 11).

    **Nota:** Serrate i bulloni ad un valore compreso tra 20 e 25 N·m.
14. Verificate che la piastra della spazzola per rullo sia parallela alla piastra laterale dell'apparato di taglio. Se non è parallela, procedete come segue.
    - Allentate i 2 dadi di bloccaggio flangiati che fissano la staffa di montaggio della spazzola per rullo alla piastra laterale dell'apparato di taglio (Figura 11).
    - Girate l'alloggiamento del cuscinetto della spazzola per rullo fin quando la piastra della spazzola non risulta parallela alla piastra laterale dell'apparato di taglio (Figura 11).
    - Serrate i due dadi di bloccaggio flangiati che fissano la staffa di montaggio della spazzola per rulli alla piastra laterale dell'apparato di taglio (Figura 11).
15. Allentate i 2 bulloni che fissano ciascun l'alloggiamento del cuscinetto della spazzola per rullo alla staffa di montaggio della spazzola per rullo (Figura 12 e Figura 13).

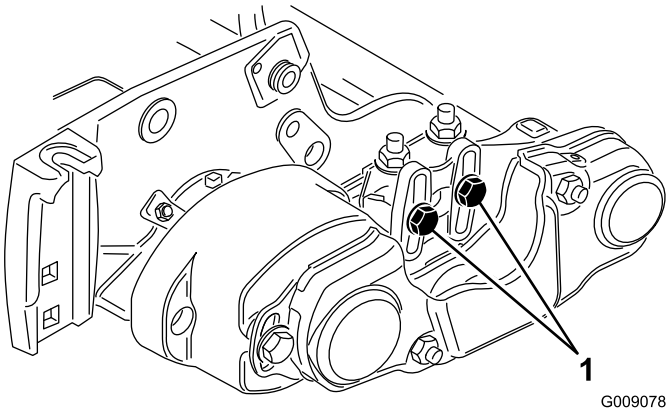


**Figura 12**

1. Allentate questi bulloni.

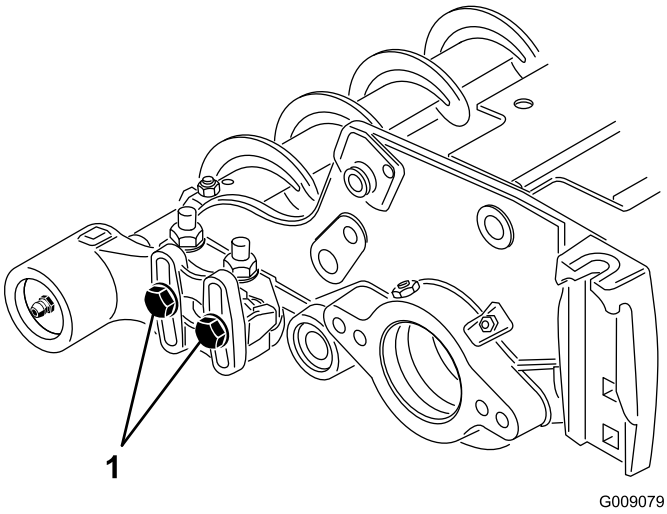


**Figura 13**

1. Allentate questi bulloni.

16. Posizionate la spazzola per rullo in modo che tocchi appena il rullo posteriore (Figura 14).

    **Importante: L'albero della spazzola per rullo non deve toccare la piastra laterale dell'apparato di taglio.**

    **Importante: Un contatto eccessivo con il rullo provocherà un'usura prematura della spazzola.**

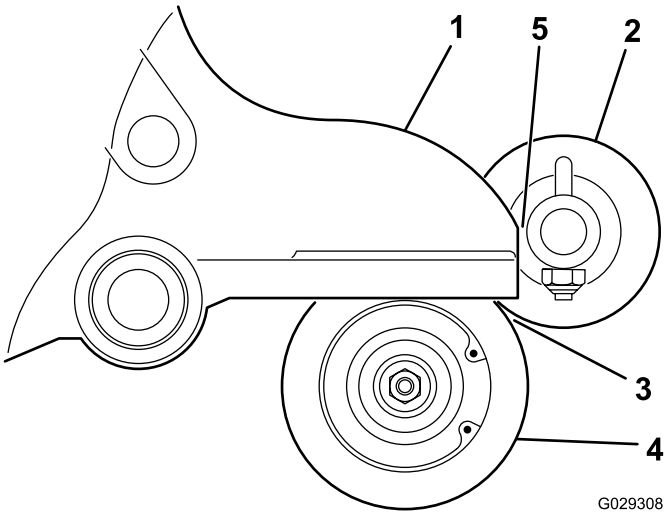


**Figura 14**

1. Piastra laterale
2. Spazzola per rulli
3. Contatto leggero
4. Rullo posteriore
5. Assicuratevi che vi sia gioco sufficiente.

**Nota:** L'albero della spazzola per rulli deve essere parallelo al rullo posteriore.

**Nota:** L'orientamento dell'alloggiamento del cuscinetto secondario della spazzola per rullo dovrebbe coincidere con l'alloggiamento del cuscinetto di comando.

17. Serrate i 2 bulloni che fissano ciascun alloggiamento del cuscinetto della spazzola per rullo alle staffe di montaggio della spazzola.
18. Applicate Loctite 242 (blu) sul bullone di spallamento (Figura 11). Con il bullone di spallamento, fissate la piastra della spazzola sull'alloggiamento della spazzola per rulli. (Figura 11).

    **Nota:** Serrate il bullone ad un valore compreso tra 20 e 25 N·m.

    **Nota:** Il bullone di spallamento non dovrebbe bloccare la piastra all'alloggiamento.
19. Installate il distanziale sull'albero dell'alloggiamento del cuscinetto (Figura 15).
20. Inserite la puleggia motrice nel distanziale e sull'albero di trasmissione (Figura 15). Verificate che le linguette della puleggia siano inserite nella scanalatura dell'albero di trasmissione.
21. Fissate la puleggia e il distanziale all'albero di trasmissione con un bullone a testa flangiata (3/8 x 2 poll.) (Figura 15).

    **Nota:** Serrate il bullone ad un valore compreso tra 47 e 54 N·m.

    **Importante: Se il bullone *non* è debitamente serrato *si allenterà.***

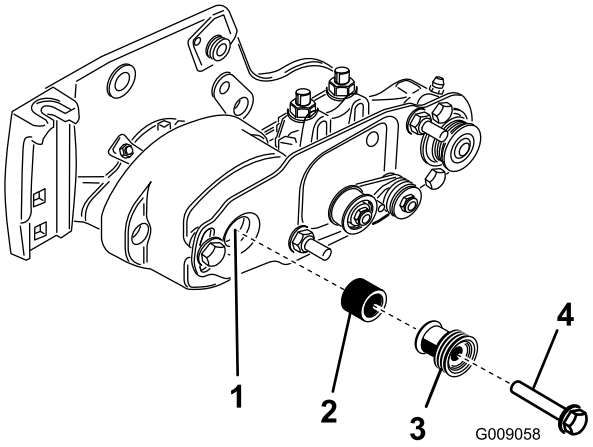


**Figura 15**

1. Albero di trasmissione
2. Distanziale
3. Puleggia motrice
4. Bullone - Serrate ad un valore compreso tra 47 e 54 N·m.

22. Montate la cinghia sulle pulegge come segue:
    - Avvolgete la cinghia intorno alla puleggia **condotta** e successivamente intorno alla parte superiore della puleggia tendicinghia (Figura 16).

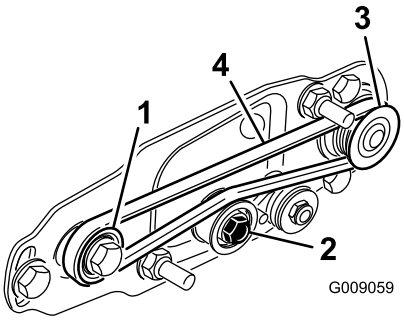


**Figura 16**

1. Puleggia motrice
2. Gruppo della puleggia tendicinghia
3. Puleggia condotta
4. Cinghia

    - Avviate la cinghia sulla **puleggia** motrice (Figura 16).
    - Mentre guidate la cinghia sulla puleggia **motrice**, girate il cilindro in avanti per infilare la cinghia nella puleggia motrice.

      **Nota:** Indossate un guanto imbottito o utilizzate uno straccio spesso per girare il cilindro.

    **Importante: In ciascuna puleggia, verificate che le nervature della cinghia siano inserite correttamente nelle gole della puleggia. Inoltre, assicuratevi che la cinghia sia al centro della puleggia motrice.**
23. Premete sulla puleggia motrice per assicurarvi che il gruppo della puleggia motrice si muova liberamente.
24. Verificate l'allineamento della cinghia/delle pulegge come segue:

- La cinghia deve essere tesa (installata) correttamente prima di controllare l'allineamento.
- Appoggiate un regolo sulla superficie esterna della puleggia **motrice** (Figura 17). **Non** appoggiate il regolo sulla puleggia motrice e la puleggia condotta.
- Le superfici esterne della puleggia motrice e della puleggia condotta devono essere allineate entro 0,76 mm.
- Se le pulegge non sono allineate, fate riferimento a Allineamento delle pulegge (pagina 11).
- Se le pulegge sono allineate, procedete con il montaggio.
- **Non** utilizzate la puleggia tendicinghia per controllare l'allineamento.

**Importante: Se le pulegge non sono correttamente allineate, la cinghia può usurarsi anzitempo.**

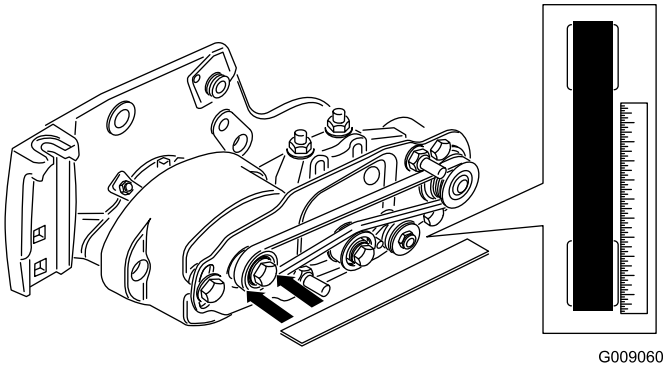


**Figura 17**

25. Fate scorrere il copricinghia sui bulloni di montaggio e fissatelo con 2 dadi flangiati (Figura 18).

**Importante: Non serrate eccessivamente i dadi flangiati, per non danneggiare il copricinghia.**

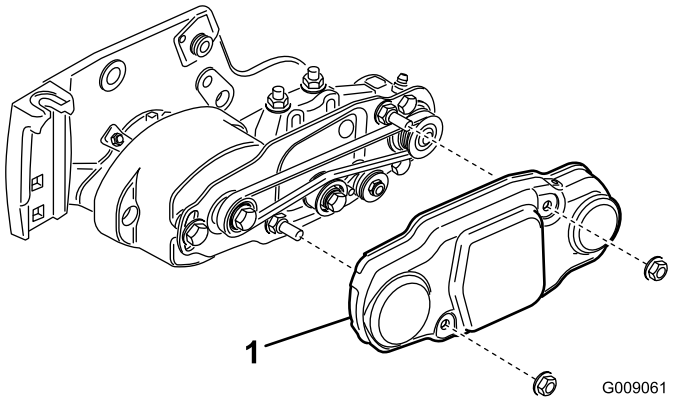


**Figura 18**

1. Copricinghia

26. Lubrificate i raccordi d'ingrassaggio su ognuno degli alloggiamenti del cuscinetto della spazzola per rullo e sulla parte restante dell'apparato di taglio con grasso universale n. 2 a base di litio (Figura 19).

**Nota:** Rimuovete il grasso in eccesso, in particolare intorno alle guarnizioni.

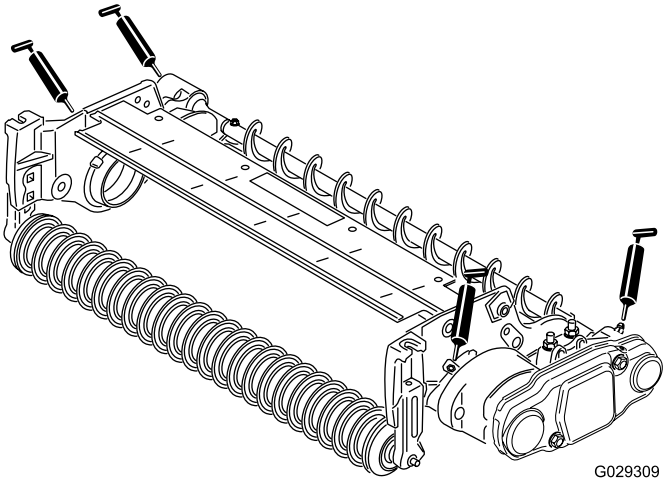


**Figura 19**

# 6

# Installazione della spazzola per altezza di taglio superiore (optional)

**Parti necessarie per questa operazione:**

| | |
|---|---|
| – | Spazzola per altezza di taglio superiore (optional) |

## Procedura

Quando tagliate ad altezze comprese tra 2,5 e 5,1 cm, montate la spazzola per altezza di taglio superiore, catalogo 115–0838 (per apparati di taglio da 68 cm) e 115–0849 (per apparati di taglio da 81 cm) (ovvero, massimo 7 distanziali montati sotto il cuscinetto della piastra laterale).

1. Se sull'apparato di taglio è installata una spazzola per rullo, togliete i 2 bulloni, le rondelle e i dadi che fissano l'alloggiamento del cuscinetto secondario alla staffa di montaggio dell'alloggiamento del cuscinetto (Figura 20 e Figura 21).

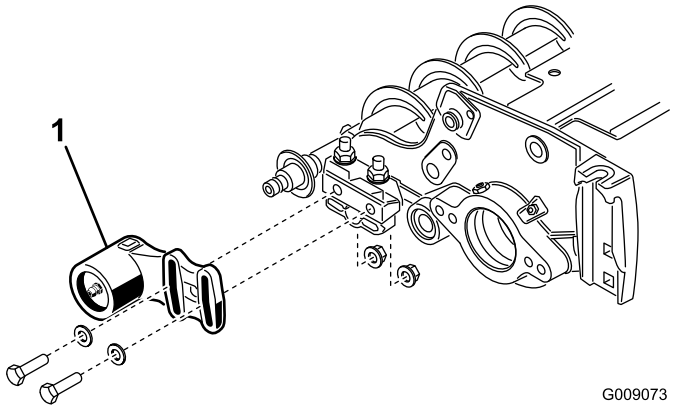


**Figura 20**

1. Alloggiamento del cuscinetto secondario

2. Fate scorrere l'alloggiamento del cuscinetto secondario e la guarnizione fino a estrarle dall'albero della spazzola (Figura 21).

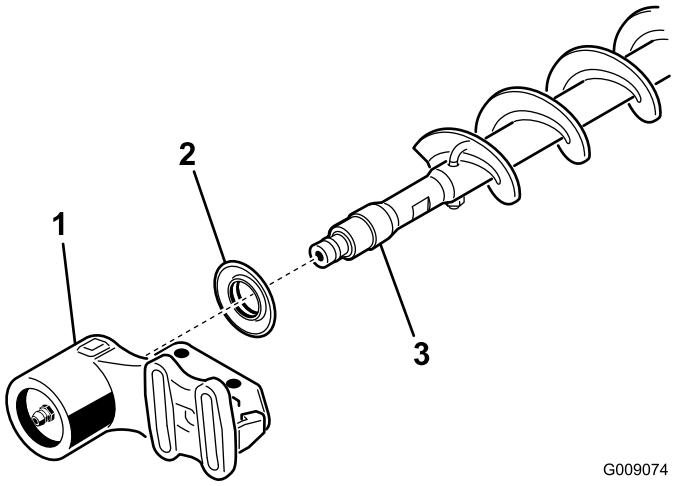


**Figura 21**

1. Alloggiamento del cuscinetto secondario
2. Guarnizione
3. Albero della spazzola

3. Togliete i 2 bulloni a J e i dadi (Figura 22).

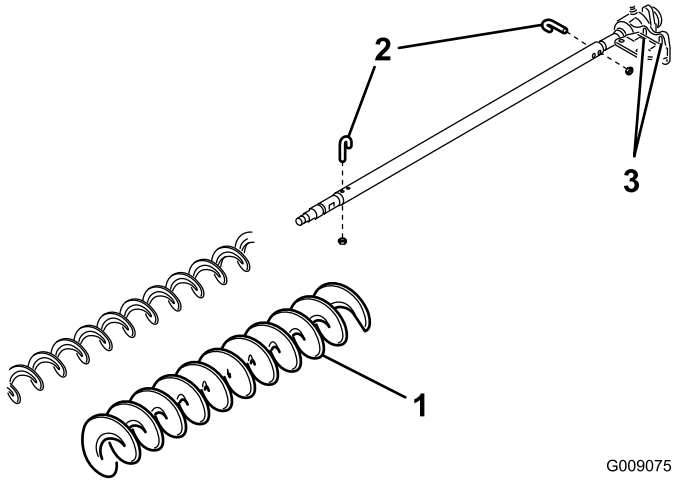


**Figura 22**

1. Spazzola per altezza di taglio superiore
2. Bullone a J
3. Allentate questi bulloni

4. Fate scorrere la spazzola esistente fino ad estrarla dall'albero (Figura 22).
5. Allentate i 2 bulloni, le rondelle e i dadi che fissano l'alloggiamento del cuscinetto di comando alla staffa di montaggio dell'alloggiamento del cuscinetto (Figura 22).
6. Fate scorrere la spazzola per altezza di taglio superiore sull'albero della spazzola (Figura 22).
7. Bloccare la spazzola sull'albero con 2 bulloni J e i dadi precedentemente rimossi (Figura 22).

   **Importante: Inserite le estremità filettate dei bulloni a J nei fori esterni dell'albero della spazzola mentre agganciate le estremità ad uncino dei bulloni ai fori interni.**
8. Serrate i dadi di bloccaggio dei bulloni a J tra 2 e 3 N·m.
9. Installate la guarnizione e l'alloggiamento del cuscinetto secondario sull'albero della spazzola (Figura 21).
10. Montate l'alloggiamento del cuscinetto secondario sulla staffa di montaggio dell'alloggiamento del cuscinetto con i 2 bulloni, le rondelle e i dadi precedentemente rimossi.

    **Nota:** Attenzione a non lasciare cadere la molla di tenuta.
11. Serrate i 2 bulloni, le rondelle e i dadi che fissano l'alloggiamento del cuscinetto di comando alla staffa di montaggio dell'alloggiamento del cuscinetto.

# Manutenzione

1. Assicuratevi che la spazzola sia parallela al rullo con un gioco di 1,5 mm per assicurare un contatto leggero.
2. Lubrificate i raccordi ogni 50 ore e dopo ogni lavaggio.
3. Quando sostituite una spazzola per rullo, serrate i bulloni J ad un valore compreso tra 2 e 3 N·m.
4. Quando sostituite la puleggia condotta dell'albero della spazzola, serrate il dado ad un valore compreso tra 36 e 45 N·m.
5. Quando sostituite la puleggia motrice della spazzola, serrate il bullone a un valore compreso tra 47 e 54 N·m.

   **Importante: Eseguendo la lappatura ad una velocità del cilindro errata si possono allentare i filetti della puleggia di comando e spanarli. La procedura di lappatura è riportata nel Manuale dell'operatore degli apparati di taglio.**
6. La spazzola per rullo, il cuscinetto del tendicinghia e la cinghia sono considerati articoli di consumo.

# Allineamento delle pulegge

1. La puleggia condotta (all'albero della spazzola per rulli) può spostarsi in dentro o in fuori (Figura 23).

   **Nota:** Prendete nota della direzione in cui la puleggia deve muoversi.

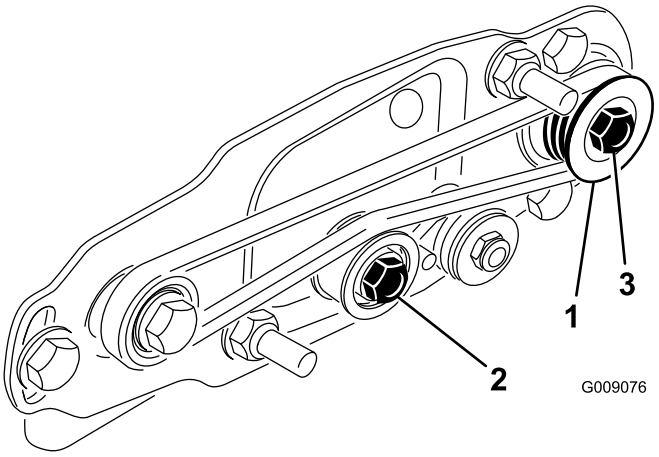


**Figura 23**

1. Puleggia condotta
2. Puleggia tendicinghia
3. Dado della puleggia condotta

2. Mentre fate ruotare il cilindro, che farà ruotare a sua volta la puleggia motrice, fate leva sulla cinghia per staccarla dalla puleggia motrice (Figura 23).

   **Nota:** Indossate un guanto imbottito o utilizzate uno straccio spesso per girare il cilindro.
3. Togliete il dado di bloccaggio che fissa la puleggia condotta all'albero della spazzola (Figura 23 o Figura 24).

   **Nota:** Posizionate una chiave dinamometrica da 1/2 poll. sulle sezioni piane dell'albero della spazzola per rullo per impedirne la rotazione.
4. Rimuovete la puleggia condotta dall'albero (Figura 24).
5. Se occorre spostare in fuori la puleggia, aggiungete un distanziale dello spessore di 0,8 mm (Figura 24). Se occorre spostare la puleggia verso l'interno, togliete il distanziale dello spessore di 0,8 mm.
6. Installate la puleggia.

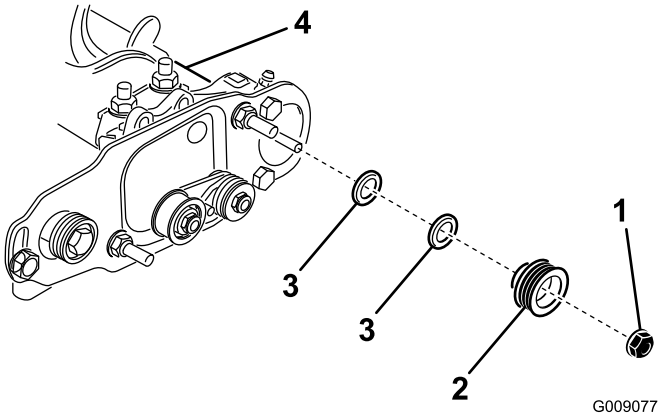


**Figura 24**

1. Dado di bloccaggio
2. Puleggia condotta
3. Distanziale (dello spessore di 0,8 mm)
4. Sezioni piane dell'albero della spazzola

7. Mentre sostenete le sezioni piane dell'albero della spazzola per rullo, fissate la puleggia sull'albero con il dado flangiato da 3/8–16 precedentemente rimosso.

   **Nota:** Posizionate il dado di bloccaggio e serrate ad un valore compreso tra 36 e 45 N·m.
8. Montate la cinghia sulle pulegge come segue:
   - Avvolgete la cinghia intorno alla puleggia **condotta** e successivamente intorno alla parte superiore della puleggia tendicinghia (Figura 25).

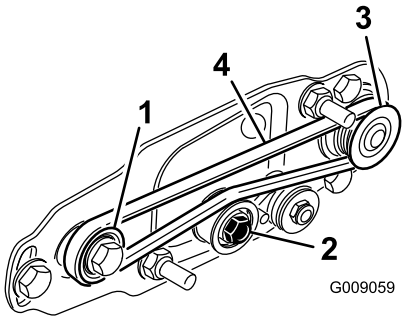


**Figura 25**

1. Puleggia motrice
2. Gruppo della puleggia tendicinghia
3. Puleggia condotta
4. Cinghia

- Avviate la cinghia sulla **puleggia** motrice (Figura 25).
- Mentre guidate la cinghia sulla puleggia **motrice**, girate il cilindro in avanti per infilare la cinghia nella puleggia motrice.

  **Nota:** Indossate un guanto imbottito o utilizzate uno straccio spesso per girare il cilindro.

**Importante: In ciascuna puleggia, verificate che le nervature della cinghia siano inserite correttamente nelle gole della puleggia. Inoltre, assicuratevi che la cinghia sia al centro della puleggia motrice.**

9. Controllate l'allineamento della puleggia e all'occorrenza regolatela.

# Note:

# Note:

# Note:

# Dichiarazione di incorporazione

The Toro Company, 8111 Lyndale Ave. South, Bloomington, MN, USA dichiara che la(e) seguente(i) unità è(sono) conforme(i) alle direttive elencate, se installata(e) in conformità con le istruzioni allegate su determinati modelli Toro come riportato nelle relative Dichiarazioni di Conformità.

| Nº del modello | Nº di serie | Descrizione del prodotto | Descrizione fattura | Descrizione generale | Direttiva |
|---|---|---|---|---|---|
| 03186 | — | Kit spazzola per rullo posteriore da 68 cm | RM 3100 27" REAR ROLLER BRUSH KIT | RRB da 68,58cm | 2006/42/CE |
| 03187 | — | Kit spazzola per rullo posteriore da 81 cm | RM 3100 32" REAR ROLLER BRUSH KIT | RRB da 81,28cm | 2006/42/EC |

La relativa documentazione tecnica è stata redatta come previsto nella Parte B dell'Allegato VII di 2006/42/EC.

Ci impegneremo a trasmettere, in risposta alle richieste delle autorità nazionali, le informazioni sul macchinario parzialmente completato. Il metodo di trasmissione sarà elettronico.

La macchina non sarà messa in servizio fino all'integrazione nei modelli Toro omologati, come indicato nella relativa Dichiarazione di conformità e secondo le istruzioni, in virtù delle quali possa essere dichiarata conforme con le relative Direttive.

Certificazione:

David Klis
Sr. Engineering Manager
8111 Lyndale Ave. South
Bloomington, MN 55420, USA
February 26, 2015

Contatto Tecnico UE:

Peter Tetteroo
Toro Europe NV
B-2260 Oevel-Westerloo
Belgium

Tel. 0032 14 562960
Fax 0032 14 581911