Form No. 3395-115 Rev A

Achterrolborstel van 69 of 81 cm

Reelmaster® 3100-D en 7000-D-serie DPA maaidek

Modelnr.: 03186

Modelnr.: 03187

Installatie-instructies

Inleiding

⚠ WAARSCHUWING

CALIFORNIË
Proposition 65 Waarschuwing

Dit product bevat een chemische stof of chemische stoffen waarvan de Staat Californië weet dat ze kanker, geboorteafwijkingen en schade aan het voortplantingssysteem veroorzaken.

Dit product voldoet aan alle relevante Europese richtlijnen. Raadpleeg de inbouwverklaring achterin deze uitgave voor meer informatie.

Inhoud

Inleiding 1
Veiligheid 1
Veilige bediening 1
Montage 2
1 Het nodige gereedschap verzamelen 3
2 De plaatsing van de rolborstels bepalen 3
3 De spanpoelie verplaatsen. 3
4 Aftapplug van de afdekking van de borstel verwijderen 4
5 Rolborstel monteren 4
6 De borstel voor hoge maaihoogte monteren (optioneel) 9
Onderhoud 11
De poelies uitlijnen 11

Veiligheid

Veilige bediening

- Zorg ervoor dat u alle instructies in de gebruikershandleidingen van de tractie-eenheid en het maaidek hebt gelezen en begrijpt en volg deze instructies op voordat u het maaidek gebruikt.
- Zorg ervoor dat u alle instructies in deze gebruikershandleiding hebt gelezen en begrijpt en volg deze instructies op voordat u de borstelset gebruikt.
- Laat nooit kinderen de maaidekken bedienen. Laat volwassenen nooit de tractie-eenheid of maaidekken bedienen zonder dat ze een grondige instructie hebben gekregen. De maaidekken mogen uitsluitend worden gebruikt door getrainde personen die deze handleiding hebben gelezen.
- Gebruik de maaidekken nooit als u onder invloed van drugs of alcohol bent.
- Zorg ervoor dat alle veiligheidsschermen en veiligheidsvoorzieningen op hun plaats zitten. Als veiligheidsschermen, veiligheidsvoorzieningen of stickers in slechte staat verkeren, onleesbaar zijn of beschadigd raken, moet u deze vóór u de machine gaat gebruiken, herstellen of vervangen. Draai ook losse moeren, bouten of schroeven vast zodat veilig met het maaidek kan worden gewerkt.
- Draag altijd stevige schoenen met een gripvaste zool. Draag geen sandalen, tennisschoenen, gymschoenen of een korte broek als u het maaidek gebruikt. Draag ook geen loszittende kleding die kan worden gegrepen door bewegende onderdelen. Draag altijd een lange broek. Het verdient aanbeveling een veiligheidsbril, veiligheidsschoenen en een helm te dragen. Dit is verplicht op grond van diverse plaatselijke verordeningen en verzekeringsbepalingen.
- Verwijder al het vuil of andere voorwerpen die opgeraapt kunnen worden en door de messen van het maaidek kunnen worden weggeslingerd. Houd omstanders weg uit het maaigebied.
- Als een maaimes een vast object raakt of als het maaidek abnormaal trilt, moet u stoppen en de motor uitzetten. Controleer of het maaidek niet beschadigd is. Herstel eventuele schade vóór u het maaidek start en gaat gebruiken.
- Leg de maaidekken neer op de grond en haal het sleuteltje uit het contact als u de machine onbewaakt achterlaat.
- Zorg dat alle moeren, bouten en schroeven goed zijn vastgedraaid zodat u veilig met de maaidekken en borstels kunt werken.
- Haal de sleutel uit het contactslot om te voorkomen dat de motor per ongeluk gestart wordt tijdens service, afstellen of opbergen.

© 2015—The Toro® Company
8111 Lyndale Avenue South
Bloomington, MN 55420

Registreer uw product op www.Toro.com.

CE

Vertaling van de oorspronkelijke tekst (NL)
Gedrukt in de VS
Alle rechten voorbehouden

3395-115 A

- Bliksem kan ernstig of dodelijk letsel veroorzaken. Als u bliksem ziet of donder hoort in het gebied, gebruik de machine dan niet; ga schuilen.
- Verricht onderhoudswerkzaamheden uitsluitend volgens de instructies in deze handleiding. Indien belangrijke reparaties nodig zijn of hulp is vereist, moet u contact opnemen met een erkende Toro-dealer.
- Om de beste prestaties te verkrijgen en er zeker van te zijn dat de machine altijd veilig kan worden gebruikt, moet u ter vervanging uitsluitend originele Toro onderdelen en accessoires gebruiken. Gebruik ter vervanging nooit onderdelen en accessoires van andere fabrikanten, omdat dit gevaarlijk kan zijn. Dit kan ertoe leiden dat de garantie op het product komt te vervallen.

Installatie

Losse onderdelen

Gebruik onderstaande lijst om te controleren of alle onderdelen zijn geleverd.

Procedure	Omschrijving	Hoeveelheid	Gebruik
1	Geen onderdelen vereist	–	Het nodige gereedschap verzamelen.
2	Geen onderdelen vereist	–	De plaatsing van de rolborstels en de messenkooimotoren bepalen.
3	Geen onderdelen vereist	–	De spanpoelie verplaatsen.
4	Geen onderdelen vereist	–	Aftapplug van de afdekking van de borstel verwijderen.
5	Rolborstelbehuizing Inbusbout, 3/8 x 1 inch Rolborstel Borstbout Riemkap/plaat Bout, 5/16 x 5/8 inch Afstandsstuk Aandrijfpoelie Flenskopbout, 3/8 x 2 inch Riem Opvulring (zoals vereist)	1 2 1 1 1 2 1 1 1 1 1	Rolborstel monteren.
6	Borstel voor hoge maaihoogte (optioneel)	–	De borstel voor hoge maaihoogte monteren.

Instructiemateriaal en aanvullende onderdelen

Omschrijving	Hoeveelheid	Gebruik
Gebruikershandleiding	1	Lezen voordat u de machine gaat instellen en gebruiken.
Onderdelencatalogus	1	Gebruiken om onderdelen op te zoeken.

Opmerking: Bepaal de linker- en rechterzijde van het maaidek van achter het maaidek.

Belangrijk: De borstelset voor de achterrol mag uitsluitend worden gebruikt in het maaihoogtebereik van 6 tot 25 mm. Gebruik de borstel voor hoge maaihoogte, onderdeel 115-0838 (voor maaidekken van 69 cm) en 115-0849 (voor maaidekken van 81 cm) voor het maaien

boven 2,5 tot 5,1 cm. Raadpleeg Borstel voor hoge maaihoogte monteren.

De borstelset voor de achterrol (model 03186) kan op de volgende machines worden gebruikt:

- Reelmaster 3100 maaidek, modellen 03180, 03181 en 03183 met de hefarmset van 69 cm, model 03172
- Reelmaster 7000 maaidek, modellen 03710 en 03711

De borstelset voor de achterrol (model 03187) kan op de volgende machines worden gebruikt:

- Reelmaster 3100 maaidek model 03182 met de hefarmset van 81 cm, model 03173
- Reelmaster 7000 maaidek, model 03712

1

Het nodige gereedschap verzamelen

Geen onderdelen vereist

Procedure

Zorg ervoor dat u over de volgende gereedschappen beschikt voordat u de set gaat monteren:

- 1/2 diepe bus
- 9/16 bus
- 5/8 bus
- 1/2 sleutel
- 9/16 sleutel
- 1/8 inbussleutel
- 5/16 inbussleutel
- 3/8-16 tap
- Richtliniaal van 12 inch (Toro onderdeelnummer 114-5446)
- Momentsleutel (voet-pond)
- Momentsleutel (inch-pond)
- Blauwe Loctite 242

2

De plaatsing van de rolborstels bepalen

Geen onderdelen vereist

Procedure

Alle maaidekken worden geleverd met het contragewicht gemonteerd aan het linkeruiteinde van het maaidek. Bepaal de stand van de rolborstels en de messenkooimotoren voor Reelmaster 3100-D of Figuur 2 Reelmaster 7000-D aan de hand van Figuur 1.

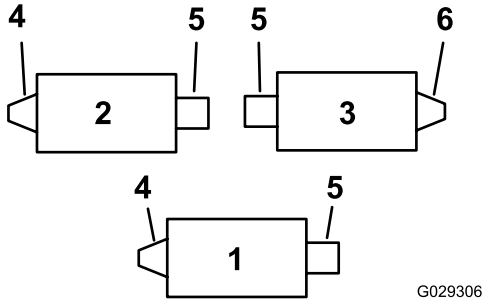

Figuur 1

Reelmaster 3100-D

1. Maaidek nr. 1
2. Maaidek nr. 2
3. Maaidek nr. 3
4. Aandrijving van de linkerrolborstel
5. Motor van de messenkooi
6. Aandrijving van de rechterrolborstel

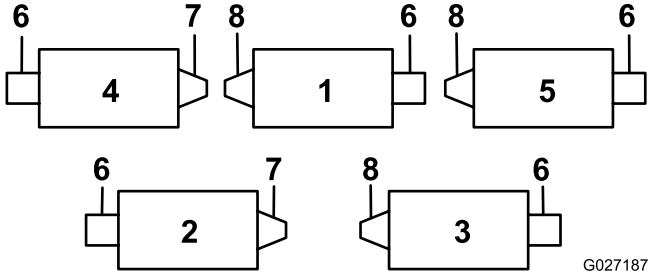

Figuur 2

Reelmaster 7000-D

1. Maaidek nr. 1
2. Maaidek nr. 2
3. Maaidek nr. 3
4. Maaidek nr. 4
5. Maaidek nr. 5
6. Motor van de messenkooi
7. Aandrijving van de rechterrolborstel
8. Aandrijving van de linkerrolborstel

Opmerking: In deze instructies en afbeeldingen wordt de montage van de set getoond op een maaidek waarbij het contragewicht aan het linker uiteinde van het maaidek is gemonteerd.

3

De spanpoelie verplaatsen.

Geen onderdelen vereist

Procedure

Draai op de maaidekken linksvoor en linksachter de spanpoelie om zodat deze op het **rechter uiteinde** van het maaidek is gemonteerd (Figuur 3). Doe dit als volgt:

1. Verwijder de spanpoelie van het linkeruiteinde van het maaidek en monteer deze in de onderste opening in de borstelplaat op het rechteruiteinde van het maaidek (Figuur 3).

   Opmerking: De spanpoelie moet vrij kunnen draaien, draai daarom de borgmoer op de spanpoeliebout niet te vast.

2. Verwijder de slotbout en -moer en plaats deze in de bovenste opening, waar eerst de spanpoelie was bevestigd (Figuur 3).

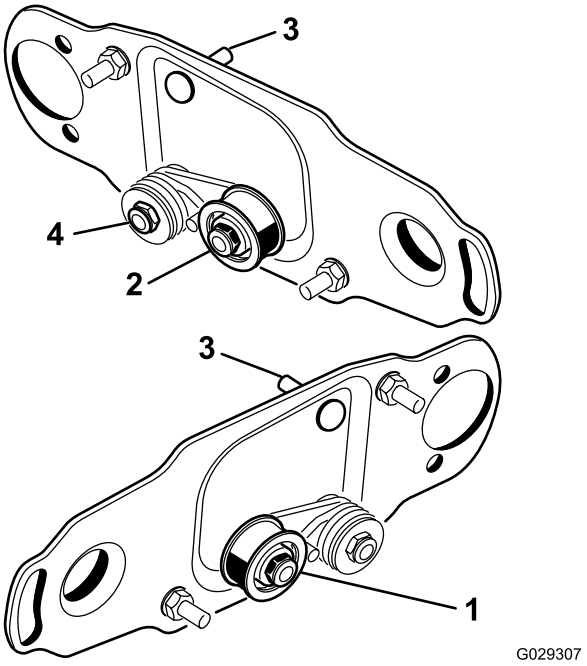

Figuur 3

1. Locatie spanpoelie voor linker uiteinde messenkooi
2. Locatie spanpoelie voor rechter uiteinde messenkooi
3. Slotbout en -moer
4. Draai deze borgmoer niet te vast.

4

Aftapplug van de afdekking van de borstel verwijderen

Geen onderdelen vereist

Procedure

Verwijder alleen de aftapplug (Figuur 4) aan de onderzijde van de afdekkingen van de borstel. Hierdoor kan vocht uit het riemgebied weglopen.

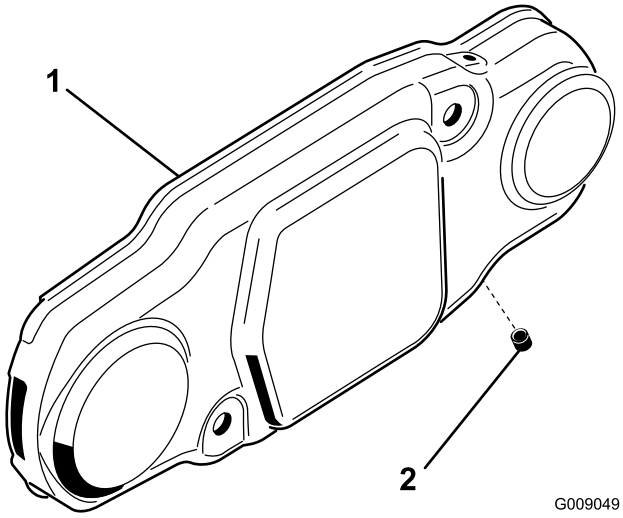

Figuur 4

1. Borstelafdekking
2. Aftapplug

5

Rolborstel monteren

Benodigde onderdelen voor deze stap:

1	Rolborstelbehuizing
2	Inbusbout, 3/8 x 1 inch
1	Rolborstel
1	Borstbout
1	Riemkap/plaat
2	Bout, 5/16 x 5/8 inch
1	Afstandsstuk
1	Aandrijfpoelie
1	Flenskopbout, 3/8 x 2 inch
1	Riem
1	Opvulring (zoals vereist)

Procedure

1. Parkeer de tractie-eenheid op een horizontaal vlak en stel de parkeerrem in werking.
2. Controleer of de maaidekken zijn uitgeschakeld. Zet de motor af en verwijder het contactsleuteltje. Verwijder alle maaidekken van de tractie-eenheid.

   Belangrijk: Controleer de gewenste maaihoogte en stand van het maaidek. Stel het indien nodig terug volgens de *Gebruiksaanwijzing* voordat u de borstelset voor de achterrol monteert.
3. Verwijder de 2 bouten waarmee het contragewicht aan het linker uiteinde van het maaidek is bevestigd. Verwijder het contragewicht (Figuur 5).

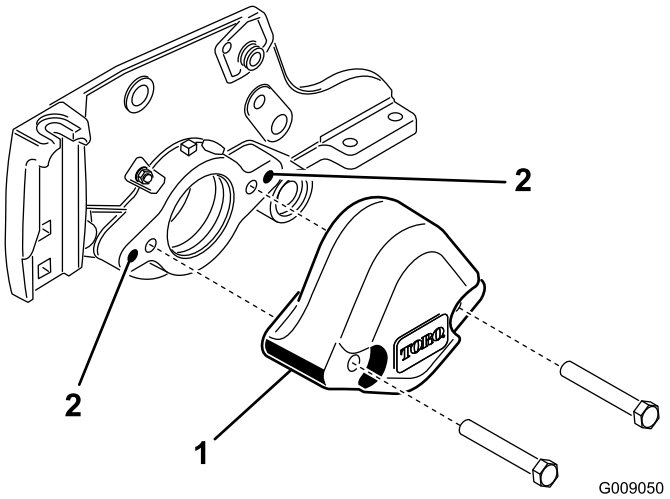

Figuur 5

1. Contragewicht
2. Reinig de montageopeningen.

4. Gebruik een 3/8-16 tap om de verf in de buitenste montageopeningen in de zijplaat te verwijderen (Figuur 5).
5. Monteer de rolborstelbehuizing op de behuizing van de lagers van de messenkooi met 2 inbusbouten (3/8 x 1 inch) (Figuur 6). Plaats de rolborstelbehuizing zo, dat de opening met schroefdraad in de richting van de voorzijde van het maaidek wijst.

   Opmerking: Controleer of de O-ring zich op de juiste plaats in de rolborstelbehuizing bevindt.

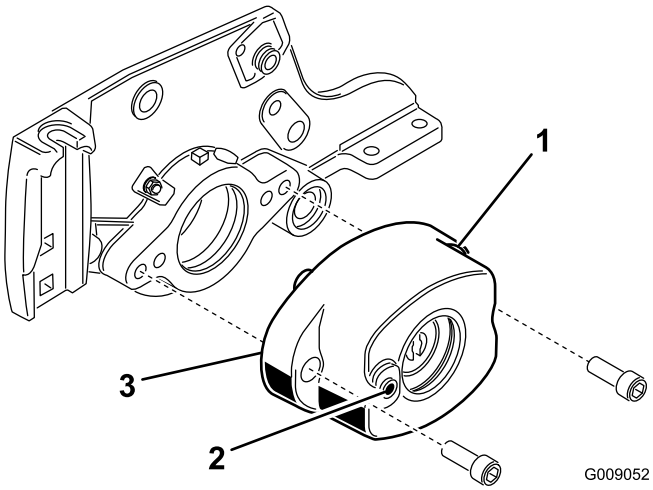

Figuur 6

1. Rolborstelbehuizing
2. Opening met schroefdraad in behuizing
3. O-ring

6. Verwijder de 2 flensborgmoeren waarmee de rolbeugels aan de zijplaten zijn bevestigd (Figuur 7). Verwijder de bouten niet. **Verwijder ook eventuele afstandsstukken van 6 mm van de bovenzijde van de montageflens op de zijplaat.**

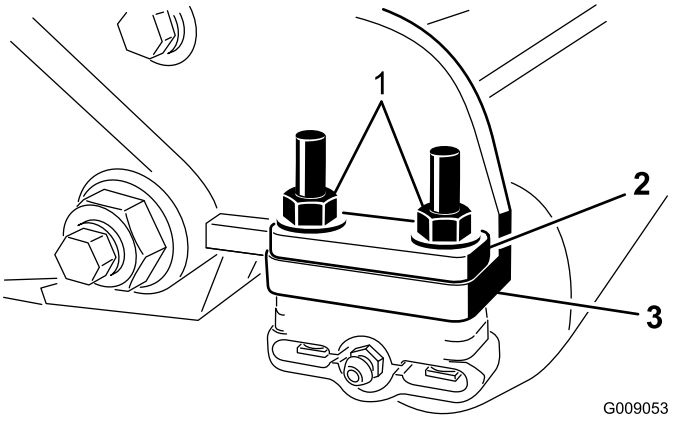

Figuur 7

1. Verwijder de moeren waarmee de uiteinden van de rol zijn bevestigd.
2. Afstandsstuk van 6 mm
3. Montageflens van zijplaat

7. Plaats de montagebeugels van de rolborstel op de bouten van de rolbeugel (Figuur 8).

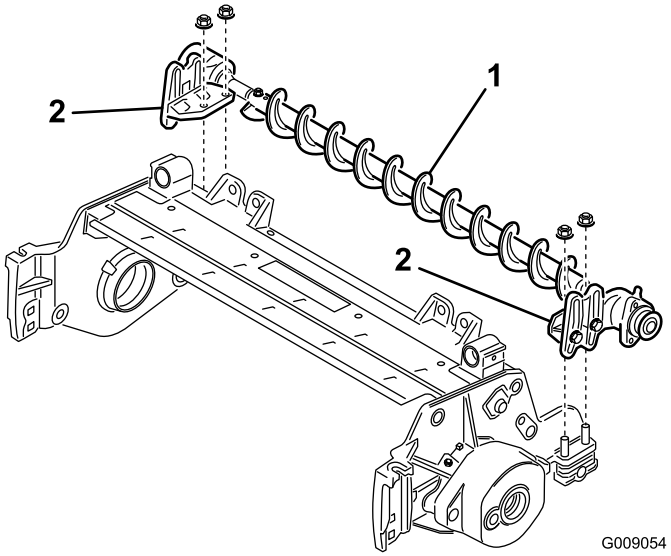

Figuur 8

1. Rolborstel
2. Montagebeugel van rolborstel

Belangrijk: **De montagebeugels van de rolborstel moeten direct op het bovenste oppervlak van de montageflens op de zijplaat van het maaidek.** ***Plaats geen afstandsstukken tussen de montagebeugels van de rolbeugel en de montageflenzen van de zijplaat.*** **Plaats extra afstandsstukken van 6 mm aan de bovenzijde van de montagebeugel van de rolborstel (Figuur 9).**

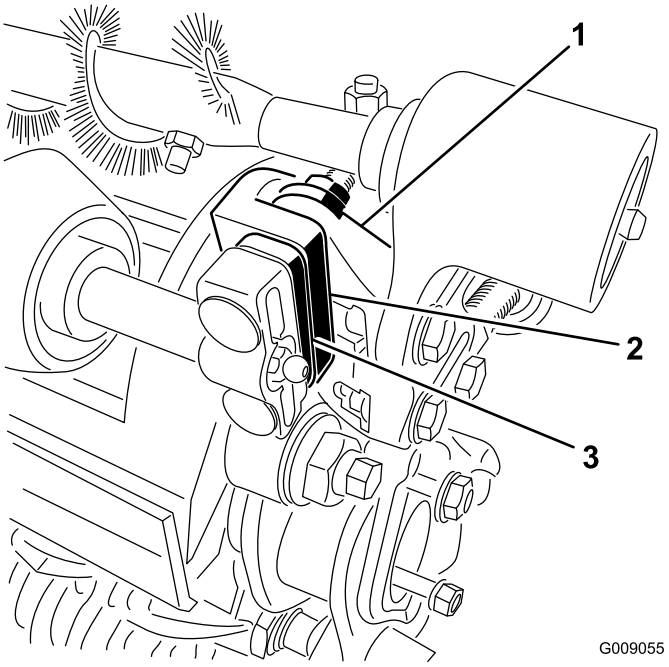

Figuur 9

1. Montagebeugel van rolborstel
2. Montageflens van zijplaat van maaidek
3. Extra afstandsstuk van 6 mm

8. Bevestig de montagebeugels van de rolborstel aan de zijplaten van het maaidek met de moeren die u eerder hebt verwijderd.
9. Schuif de afdichtingen naar buiten tot de lipafdichtingen de lagerbehuizing licht raken (Figuur 10).

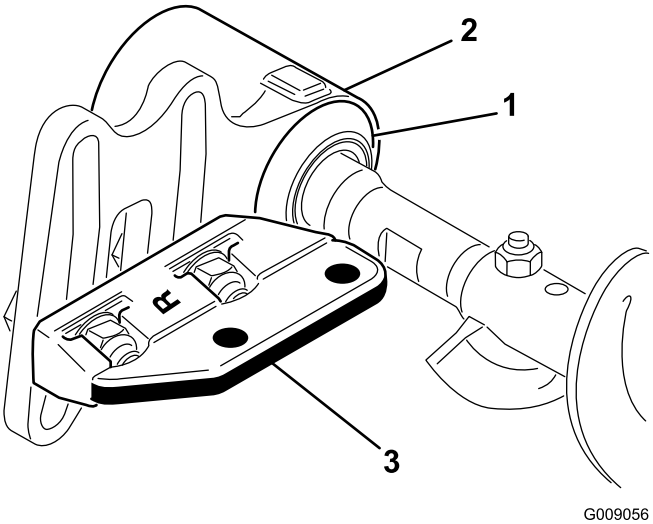

Figuur 10

1. Afdichting
2. Lagerbehuizing
3. Montagebeugel

10. Breng een laagje vet aan op de binnendiameter van de pakkingsring in de lagerbehuizing (Figuur 11).

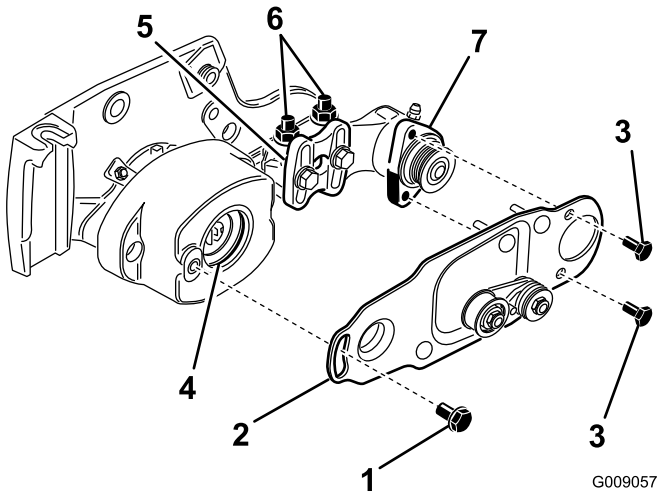

Figuur 11

1. Borstbout
2. Borstelplaat
3. Bout
4. Pakkingsring in lagerbehuizing
5. Montagebeugel van rolborstel
6. Flensborgmoeren
7. Lagerbehuizing van rolborstel

11. Draai de bouten los waarmee de lagerbehuizing van de rolborstel is bevestigd op de montagebeugel van de rolborstel, maar verwijder de bouten niet (Figuur 11).
12. Monteer de draaiplaat van de rolborstel (Figuur 11).

    Opmerking: Controleer of de ring goed in de behuizing blijft zitten tijdens het inbrengen van het uitsteeksel op de draaiplaat in de ring van de lagerbehuizing.

    Opmerking: De draaiplaat van de rolborstel is correct geplaatst als er geen weerstand is van de rubber pakkingsring en deze vrij kan draaien.
13. Breng blauwe Loctite 242 aan op de twee bouten (5/16 x 5/8 inch) en gebruik de bouten om de borstelplaat aan de lagerbehuizing van de rolborstel te bevestigen (Figuur 11).

    Opmerking: Draai de bouten vast met een torsie van 20-25 Nm.
14. Controleer of de rolborstelplaat evenwijdig is aan de zijplaat van het maaidek. Indien dit niet het geval is, moet u als volgt te werk gaan:
    - Draai de twee flensborgmoeren los waarmee de montagebeugel van de rolborstel aan de zijplaat van het maaidek is bevestigd (Figuur 11).
    - Draai de lagerbehuizing van de rolborstel tot de borstelplaat evenwijdig is aan de zijplaat van het maaidek (Figuur 11).
    - Draai de twee flensborgmoeren vast waarmee de montagebeugel van de rolborstel aan de zijplaat van het maaidek is bevestigd (Figuur 11).
15. Draai de twee bouten los waarmee de lagerbehuizingen van de rolborstels aan de montagebeugel zijn bevestigd (Figuur 12 en Figuur 13).

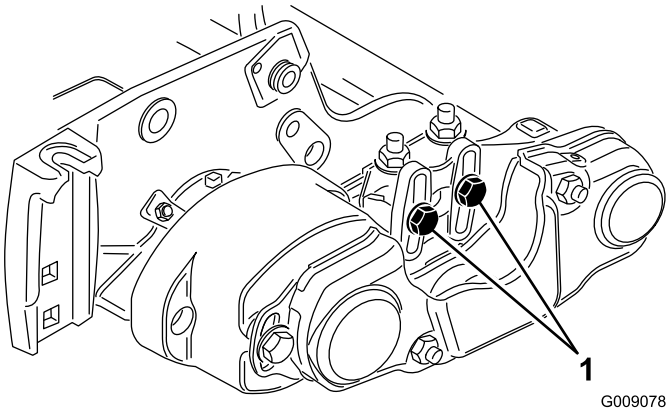

Figuur 12

1. Draai deze bouten los.

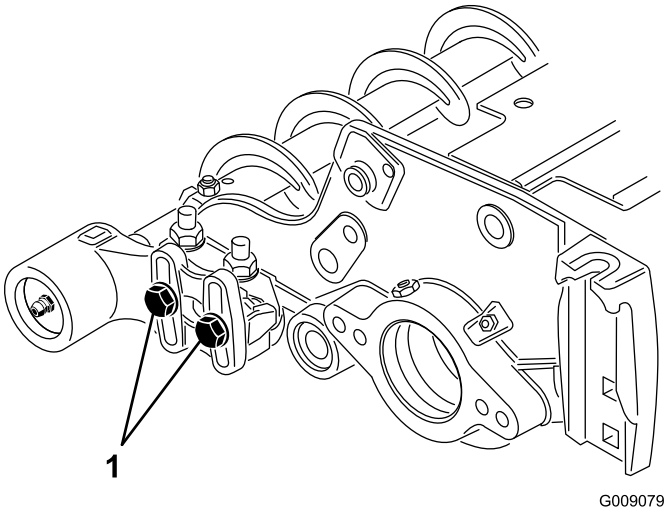

Figuur 13

1. Draai deze bouten los.

16. Plaats de rolborstel zodanig dat hij de achterrol net raakt (Figuur 14).

    Belangrijk: De schacht van de rolborstel mag geen contact maken met de zijplaat van het maaidek.

    Belangrijk: Als de borstel zwaar op de rol drukt, slijt de borstel sneller.

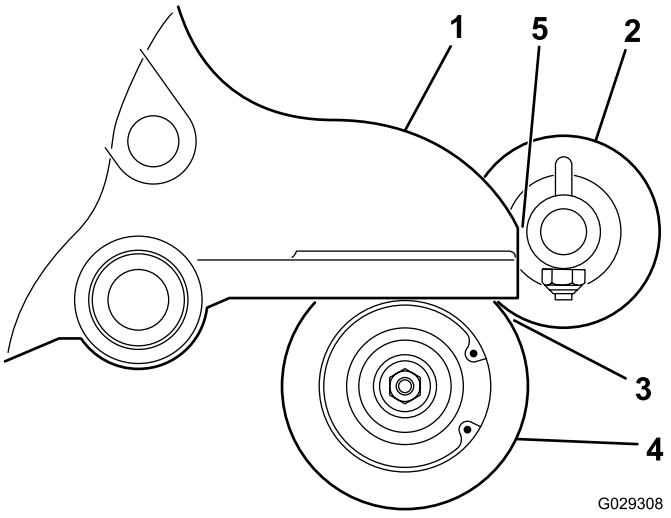

Figuur 14

1. Zijplaat
2. Rolborstel
3. Licht contact
4. Achterrol
5. Zorg ervoor dat hier genoeg ruimte is.

Opmerking: De schacht van de rolborstel moet zich evenwijdig aan de achterborstel bevinden.

Opmerking: De oriëntatie van de lagerbehuizing van de niet-aangedreven rolborstel moet hetzelfde zijn als de lagerbehuizing van de aangedreven kant.

17. Draai de twee bouten vast waarmee de lagerbehuizingen van de rolborstels aan de montagebeugel zijn bevestigd.
18. Breng blauwe Loctite 242 aan op de borstbout (Figuur 11). Bevestig de borstelplaat aan de behuizing van de rolborstel met de borstbout. (Figuur 11).

Opmerking: Draai de bout vast met een torsie van 20-25 Nm.

Opmerking: De borstbout mag de plaat niet tegen de behuizing klemmen.

19. Plaats het afstandsstuk op de schacht in de lagerbehuizing (Figuur 15).
20. Steek de aandrijfpoelie in het afstandsstuk en op de aandrijfas (Figuur 15 Zorg dat de lipjes van de poelie in de sleuf in de aandrijfas zitten.
21. Bevestig de poelie en het afstandsstuk aan de aandrijfas met een flenskopbout van 3/8 x 2 inch (Figuur 15).

Opmerking: Draai de bout vast met een torsie van 47 tot 54 Nm.

Belangrijk: Als de bout *niet* goed is vastgedraaid, *zal de bout losraken.*

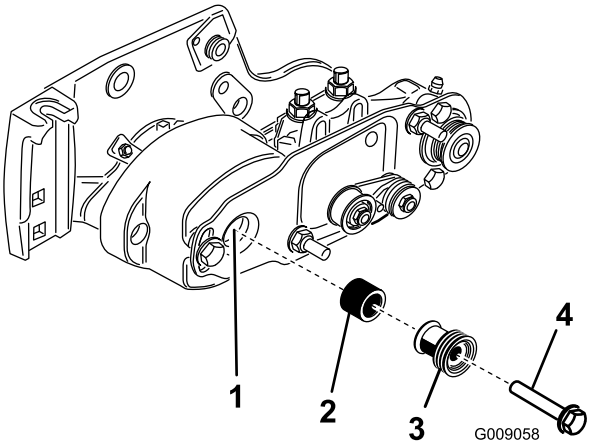

Figuur 15

1. Aandrijfas
2. Afstandsstuk
3. Aandrijfpoelie
4. Draai de bout vast met een torsie van 47-54 Nm.

22. Plaats de riem als volgt op de poelies:
    - Leg de riem rond de **aangedreven** poelie en vervolgens over de bovenzijde van de spanpoelie (Figuur 16).

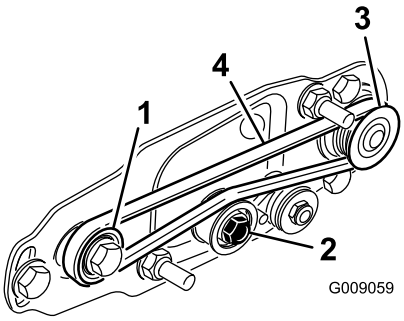

Figuur 16

1. Aandrijfpoelie
2. Spanpoelie
3. Aangedreven poelie
4. Riem

- Begin de riem aan te brengen op de **aandrijf**poelie (Figuur 16).
- Terwijl u de riem op de **aandrijf**poelie legt, moet u de messenkooi vooruit draaien om de riem op de aandrijfpoelie te trekken.

Opmerking: Draag een dikke handschoen of gebruik een stevige doek om de messenkooi te draaien.

Belangrijk: Zorg ervoor dat de ribbels op de riem zich goed in de groeven van de poelies bevinden. Zorg er ook voor dat de riem zich in het midden van de spanpoelie bevindt.

23. Druk de spanpoelie omlaag om te controleren of het geheel vrij kan draaien.
24. Controleer de uitlijning van de riem/poelies als volgt:
    - De riem moet de juiste spanning hebben voordat u de uitlijning controleert.

- Leg een richtliniaal langs het buitenvlak van de **aandrijf**poelie (Figuur 17). Leg de richtliniaal **niet** over beide poelies.
- De buitenvlakken van de aandrijfpoelie en de aangedreven poelie moeten op één lijn staan, met een maximale speling van 0,76 mm.
- Als de poelies niet uitgelijnd zijn: zie De poelies uitlijnen (bladz. 11).
- Als de poelies op één lijn staan, gaat u verder met de installatie.
- Gebruik **niet** de spanpoelie om de uitlijning te controleren.

Belangrijk: De riem kan het voortijdig begeven als de poelies niet goed zijn uitgelijnd.

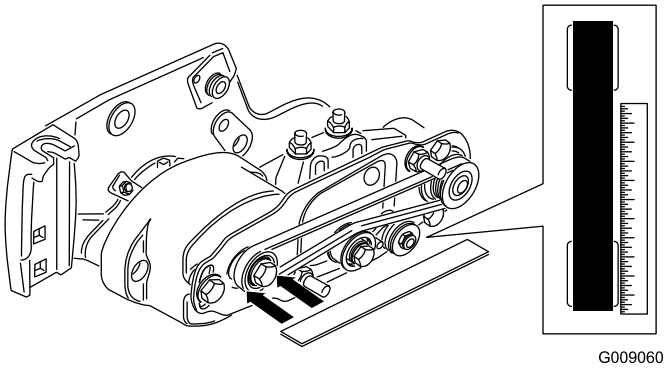

Figuur 17

25. Schuif de riemkap over de montagebouten en bevestig deze met 2 flensmoeren (Figuur 18).

Belangrijk: Draai de flensmoeren niet te vast om schade aan de kap te voorkomen.

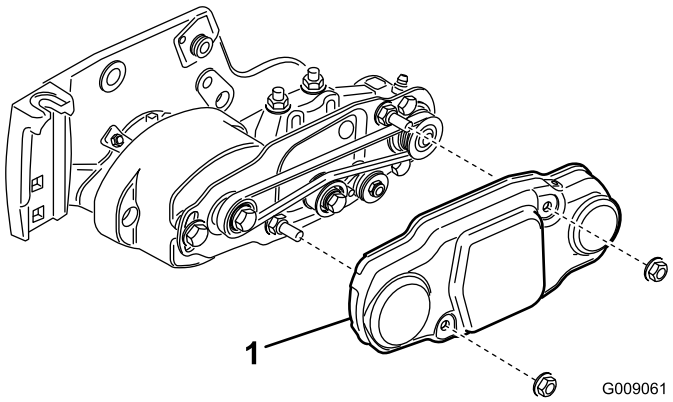

Figuur 18

1. Riemkap

26. Smeer de nippels op de lagerbehuizingen van de rolborstels en op de rest van het maaidek met nr. 2 smeervet voor algemene doeleinden op lithiumbasis (Figuur 19).

Opmerking: Veeg eventueel overtollig vet weg, met name rond de afdichtingen.

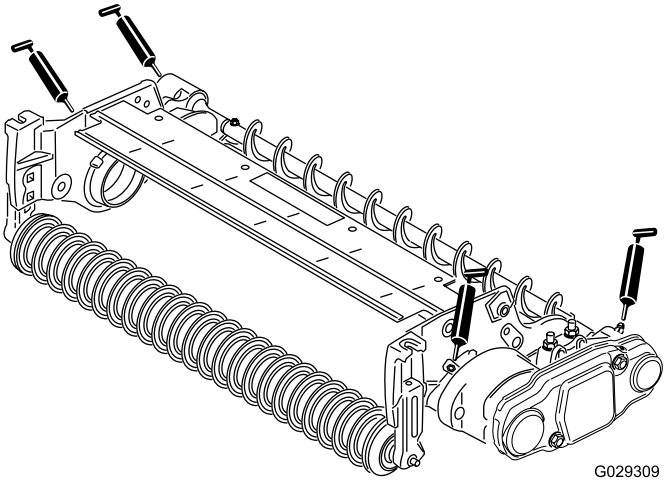

Figuur 19

6

De borstel voor hoge maaihoogte monteren (optioneel)

Benodigde onderdelen voor deze stap:

–	Borstel voor hoge maaihoogte (optioneel)

Procedure

Monteer de borstel voor hoge maaihoogte, onderdeelnummer 115-0838 (voor maaidekken van 69 cm) en 115-0849 (voor maaidekken van 81 cm) voor het maaien van 2,5 tot 5,1 cm (bijvoorbeeld 7 maximale afstandsstukken geplaatst onder de zijplaat).

1. Als er een rolborstel is geplaatst op het maaidek, verwijdert u de 2 bouten, ringen en moeren waarmee de lagerbehuizing van de niet-aangedreven rolborstel is bevestigd aan de montagebeugel van de lagerbehuizing (Figuur 20 en Figuur 21).

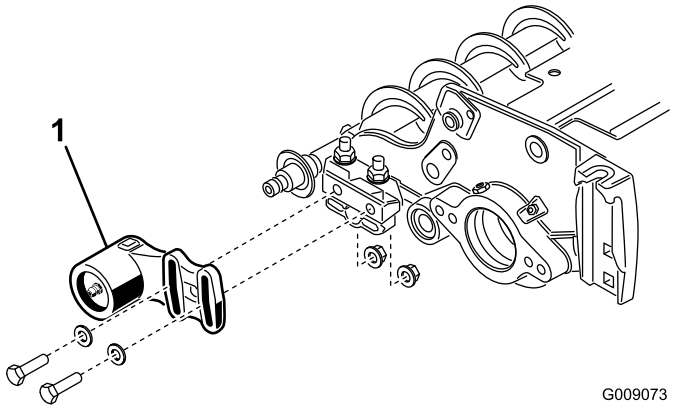

Figuur 20

1. Lagerbehuizing niet-aangedreven zijde

2. Schuif de lagerbehuizing van de niet-aangedreven rolborstel en de afdichting van de borstelschacht af (Figuur 21).

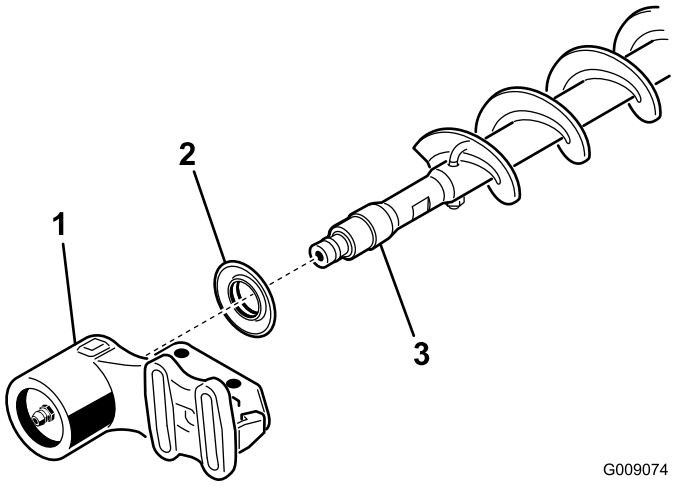

Figuur 21

1. Lagerbehuizing niet-aangedreven zijde
2. Afdichting
3. Schacht rolborstel

3. Verwijder de twee J-bouten en moeren (Figuur 22).

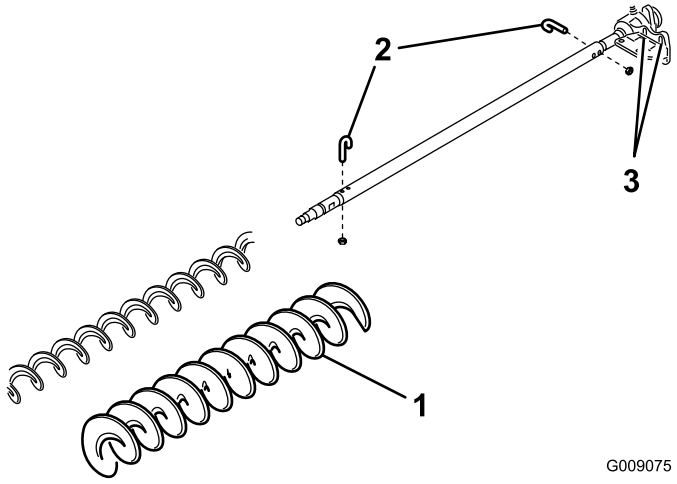

Figuur 22

1. Borstel voor hoge maaihoogte
2. J-bout
3. Draai deze bouten los

4. Schuif de bestaande borstel van de borstelschacht af (Figuur 22).
5. Draai de twee bouten, ringen en moeren los waarmee de lagerbehuizing van de aandrijving is bevestigd aan de montagebeugel van de lagerbehuizing (Figuur 22).
6. Schuif de borstel voor hoge maaihoogte op de borstelschacht (Figuur 22).
7. Klem de borstel op de schacht met de 2 J-bouten en moeren die u eerder verwijderd hebt (Figuur 22).

   Belangrijk: Steek het uiteinde met schroefdraad van de J-bouten door de buitenste openingen van de borstelschacht waarbij u de gebogen uiteinden van de J-bouten in de binnenste openingen haakt.
8. Draai de J-bout borgmoeren vast met een torsie van 2 tot 3 Nm.
9. Plaats de afdichting en de niet-aangedreven lagerbehuizing op de borstelschacht (Figuur 21).
10. Monteer de niet-aangedreven lagerbehuizing op de montagebeugel van de lagerbehuizing met de twee bouten, ringen en moeren die u eerder hebt verwijderd.

    Opmerking: Zorg dat de afdichtveer er niet af raakt.
11. Draai de twee bouten, ringen en moeren vast waarmee de lagerbehuizing van de aandrijving is bevestigd aan de montagebeugel van de lagerbehuizing.

Onderhoud

1. Controleer of de borstel evenwijdig is aan de rol en licht contact maakt of een speling heeft van maximaal 1,5 mm.
2. Smeer de nippels elke 50 uur of na elke wasbeurt.
3. Draai na het vervangen van de rolborstel de J-bouten vast met een torsie van 2-3 Nm.
4. Draai bij het vervangen van de aangedreven poelie van de borstelschacht de moer vast met een torsie van 36-45 Nm.
5. Draai bij het vervangen van de aandrijfpoelie van de borstel de bout vast met een torsie van 47-54 Nm.

   Belangrijk: Als de messen worden gewet bij het verkeerde toerental van de messenkooi, kan de schroefdraad van de aandrijfpoelies losraken en wegslijten. Raadpleeg de gebruikershandleiding voor de maaidekken voor de wet-procedure.
6. De rolborstel, het lager van de spanpoelie en de riem moeten na verloop van tijd vervangen worden.

De poelies uitlijnen

1. De aangedreven poelie (bij de schacht van de rolborstel) kan naar binnen of naar buiten bewegen (Figuur 23).

   Opmerking: Stel vast in welke richting de poelie moet bewegen.

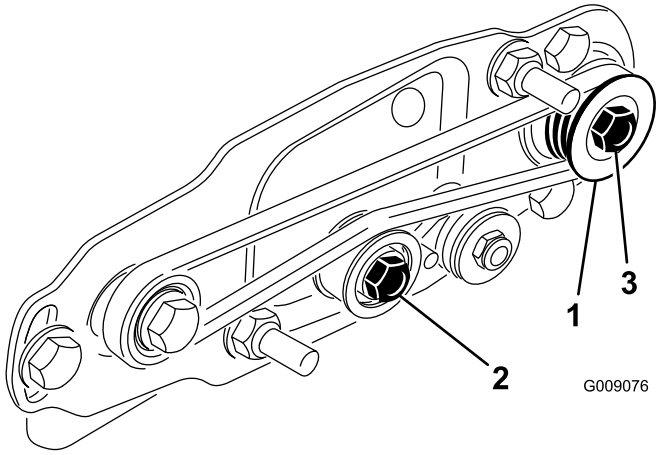

Figuur 23

1. Aangedreven poelie
2. Spanpoelie
3. Moer van aangedreven poelie

2. Draai de messenkooi die de aandrijfpoelie laat draaien en verwijder de riem van de poelie (Figuur 23).

   Opmerking: Draag een dikke handschoen of gebruik een stevige doek om de messenkooi te draaien.
3. Verwijder de borgmoer waarmee de aangedreven poelie op de borstelas is bevestigd (Figuur 23 of Figuur 24).

   Opmerking: Plaats een moersleutel van 1/2 inch op de platte delen van de as van de rolborstel zodat deze niet meedraait.
4. Verwijder de aangedreven poelie van de as (Figuur 24).
5. Als de poelie naar buiten moet bewegen, voegt u een afstandsstuk van 0,8 mm dik toe (Figuur 24). Als de poelie naar binnen moet bewegen, verwijdert u het bestaande afstandsstuk van 0,8 mm dik.
6. Monteer de poelie.

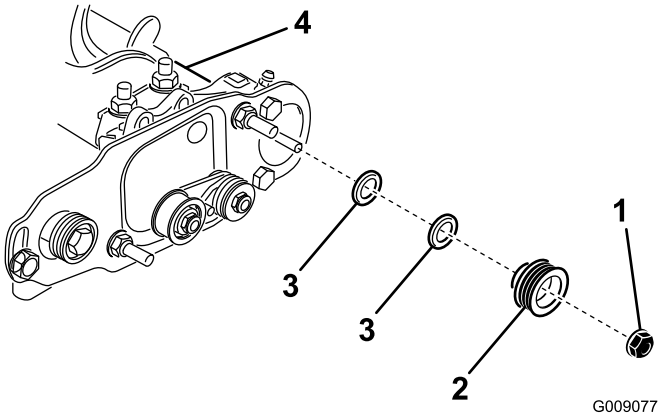

Figuur 24

1. Borgmoer
2. Aangedreven poelie
3. Afstandsstuk van 0,8 mm dik
4. Platte delen van borstelas

7. Bevestig de poelie op de as met de eerder verwijderde flensmoer van 3/8-16 terwijl u de platte delen van de as van de rolborstel tegenhoudt.

   Opmerking: Plaats de borgmoer en draai deze vast met een torsie van 36-45 Nm.
8. Plaats de riem als volgt op de poelies:
   - Leg de riem rond de **aangedreven** poelie en vervolgens over de bovenzijde van de spanpoelie (Figuur 25).

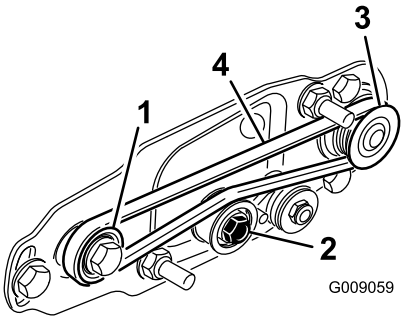

Figuur 25

1. Aandrijfpoelie
2. Spanpoelie
3. Aangedreven poelie
4. Riem

- Begin de riem aan te brengen op de **aandrijf**poelie (Figuur 25).
- Terwijl u de riem op de **aandrijf**poelie legt, moet u de messenkooi vooruit draaien om de riem op de aandrijfpoelie te trekken.

  Opmerking: Draag een dikke handschoen of gebruik een stevige doek om de messenkooi te draaien.

Belangrijk: Zorg ervoor dat de ribbels op de riem zich goed in de groeven van de poelies bevinden. Zorg er ook voor dat de riem zich in het midden van de spanpoelie bevindt.

9. Controleer de uitlijning van de poelies en stel deze indien nodig af.

Opmerkingen:

Opmerkingen:

Opmerkingen:

Inbouwverklaring

The Toro Company, 8111 Lyndale Ave. South, Bloomington, MN, VS verklaart dat de volgende eenheid/eenheden voldoet/voldoen aan de vermelde richtlijnen als ze volgens de bijgeleverde instructies gemonteerd worden op bepaalde Toro-machines, zoals beschreven in de relevante conformiteitsverklaringen.

Modelnr.:	Serienr.:	Productbeschrijving	Factuuromschrijving	Algemene omschrijving	Richtlijn
03186	—	Achterrolborstel van 69 cm	RM 3100 27" REAR ROLLER BRUSH KIT	Achterrolborstel, 69 cm	2006/42/EG
03187	—	Achterrolborstel van 81 cm	RM 3100 32" REAR ROLLER BRUSH KIT	Achterrolborstel, 81 cm	2006/42/EG

De relevante technische documentatie werd samengesteld in overeenstemming met Deel B van Bijlage VII van richtlijn 2006/42/EG.

Wij beloven op vraag van nationale overheden relevante informatie over deze gedeeltelijk afgewerkte machine over te dragen. Dit zal gebeuren via elektronische weg.

Deze machine mag pas in werking worden gesteld als ze geïntegreerd is in een goedgekeurd Toro-model zoals beschreven in het toegevoegde gelijkvormigheidsattest en in overeenstemming met alle instructies, waardoor men ervan kan uitgaan dat ze in overeenstemming is met alle relevante richtlijnen.

Gecertificeerd:



David Klis
Sr. Engineering Manager
8111 Lyndale Ave. South
Bloomington, MN 55420, USA
February 26, 2015

Technisch contactpersoon EU:

Peter Tetteroo
Toro Europe NV
B-2260 Oevel-Westerloo
Belgium

Tel. 0032 14 562960
Fax 0032 14 581911