Form No. 3395-117 Rev A

Kit de escova do rolo traseiro de 69 ou 81 cm

Unidade de corte Reelmaster® DPA série 3100–D e 7000-D

Modelo nº 03186

Modelo nº 03187

Instruções de instalação

Introdução

⚠ AVISO

CALIFÓRNIA
Proposição 65 Aviso

É do conhecimento do Estado da Califórnia que um ou vários produtos químicos deste produto podem provocar cancro, defeitos congénitos ou outros problemas reprodutivos.

Este produto cumpre todas as diretivas europeias relevantes. Para mais informações, consulte a Declaração de incorporação (DOI) no verso desta publicação.

Índice

Introdução 1
Segurança 1
Práticas de utilização segura 1
Instalação 2
1 Reunião das ferramentas adequadas 3
2 Determinação da orientação das escovas dos rolos 3
3 Reposicionamento do conjunto da polia intermédia 3
4 Retiro do tampão de escoamento da cobertura da escova 4
5 Instalação da escova do rolo 4
6 Instalação da escova de elevada altura de corte (opcional) 9
Manutenção 11
Alinhamento das polias 11

Segurança

Práticas de utilização segura

- Antes de utilizar a unidade de corte, leia, compreenda e observe todas as instruções constantes do Manual do utilizador da unidade de tração e da unidade de corte.
- Antes de utilizar o kit de escova, leia, compreenda e observe todas as instruções constantes deste manual do utilizador.
- Nunca permita que crianças utilizem as unidades de corte. Nunca permita a utilização da unidade de tração ou das unidades de corte por adultos não familiarizados com as instruções relevantes. Apenas os utilizadores com formação adequada e que leram este manual podem utilizar as unidades de corte.
- Nunca utilize as unidades de corte se estiver sob o efeito de álcool ou drogas.
- Mantenha todos os resguardos e dispositivos de segurança devidamente montados. Se um resguardo, dispositivo de segurança ou autocolante se encontrar danificado ou ilegível, repare-o ou substitua-o antes de utilizar a máquina. Proceda também ao aperto de porcas e parafusos soltos ou aliviados, para garantir que a unidade de corte se encontra em condições de operação seguras.
- Use sempre calçado resistente antiderrapante. Não utilize a unidade de corte quando calçar sandálias, ténis, sapatilhas ou quando vestir calções. Não envergue também roupas largas que possam ficar presas em componentes móveis. Utilize sempre calças compridas. Deve usar óculos e sapatos de proteção, bem como um capacete, que por vezes são exigidos por alguns regulamentos de seguros e legislação local.
- Remova todos os detritos e outros objetos que possam ser apanhados e projetados pelas lâminas da unidade de corte. Mantenha todos os observadores afastados da área a cortar.
- Se as lâminas atingirem um objeto sólido ou se a unidade de corte vibrar anormalmente, pare a máquina e desligue o motor. Verifique se a unidade de corte ficou danificada. Se detetar peças danificadas, proceda à devida reparação, antes de ligar o motor e utilizar a unidade de corte.
- Sempre que abandonar a máquina, baixe as unidades de corte até ao nível do solo e retire a chave da ignição.
- Certifique-se de que as unidades de corte e escovas se encontram em condições de funcionamento seguras, mantendo as porcas, os pernos e os parafusos apertados.
- Quando efetuar a manutenção, reparações, ajustes ou quando guardar a máquina, retire a chave da ignição para evitar que o motor arranque acidentalmente.

© 2015—The Toro® Company
8111 Lyndale Avenue South
Bloomington, MN 55420

Registe o seu produto em www.Toro.com.

CE

Tradução do original (PT)
Impresso nos E.U.A.
Todos os direitos reservados

3395-117 A

- Os raios podem causar ferimentos graves ou morte. Se forem visto raios ou ouvidos trovões na área, não opere a máquina – procure abrigo.
- Execute apenas as instruções de manutenção constantes deste manual. Se for necessário efetuar reparações de vulto ou se alguma vez necessitar de assistência, contacte um distribuidor autorizado Toro.
- Para se certificar do máximo desempenho e da certificação de segurança da máquina, utilize sempre peças sobressalentes e acessórios genuínos da Toro. Nunca utilize peças sobressalentes e acessórios produzidos por outros fabricantes porque poderão tornar-se perigosos e anular a garantia da máquina.

Instalação

Peças soltas

Utilize a tabela abaixo para verificar se todas as peças foram enviadas.

Procedimento	Descrição	Quantidade	Utilização
1	Nenhuma peça necessária	–	Reunião das ferramentas adequadas.
2	Nenhuma peça necessária	–	Determinação da orientação das escovas dos rolos e os motores dos cilindros.
3	Nenhuma peça necessária	–	Reposicionamento do conjunto da polia intermédia.
4	Nenhuma peça necessária	–	Retiro do tampão de escoamento da cobertura da escova.
5	Caixa da escova do rolo Parafuso de cabeça allen, 3/8 x 1 pol. Conjunto da escova do rolo Parafuso com olhal Conjunto de cobertura da correia/placa Parafuso 5/16 x 5/8 pol. Espaçador Polia de transmissão Perno de cabeça flangeada, 3/8 x 2 pol. Correia Anilha do calço (como requerida)	1 2 1 1 1 2 1 1 1 1 1	Instalação da escova do rolo.
6	Escova de elevada altura de corte (opcional)	–	Instalação da escova de elevada altura de corte.

Componentes e peças adicionais

Descrição	Quantidade	Utilização
Manual do utilizador	1	Ler antes de instalar e utilizar.
Catálogo de peças	1	Utilizar para procurar peças de substituição.

Nota: Determine os lados esquerdo e direito da unidade de corte da parte de trás da unidade de corte.

Importante: O kit de escova do rolo traseiro só pode ser usado ao cortar no intervalo da altura de corte de 6 a 25 mm. Utilize a escova de elevada altura de corte, artigo n.º 115-0838 (para unidades de corte de 69 cm) e 115-0849 (para unidades de corte de 81 cm) quando cortar a mais de 2,5–5,1 cm. Consulte Instalação da escova de elevada altura de corte.

O kit de escova do rolo traseiro, modelo 03186, pode ser usado no seguinte:

- Unidade de corte Reelmaster 3100 modelos 03180, 03181 e 03183 com kit de braço de elevação de 69 cm, modelo 03172
- Unidade de corte Reelmaster 7000 modelos 03710 e 03711

O kit de escova do rolo traseiro, modelo 03187, pode ser usado no seguinte:

- Unidade de corte Reelmaster 3100 modelo 03182 com kit de braço de elevação de 81 cm, modelo 03173
- Unidade de corte Reelmaster 7000 modelo 03712

1

Reunião das ferramentas adequadas

Nenhuma peça necessária

Procedimento

Adquira as seguintes ferramentas antes de iniciar a instalação:

- Encaixe profundo 1/2 pol.
- Encaixe 9/16 pol.
- Encaixe 5/8 pol.
- Chave 1/2 pol.
- Chave de porcas 9/16 pol.
- Chave Allen 1/8 pol.
- Chave Allen 5/16 pol.
- Torneira 3/8-16 pol.
- Régua de traçar de 30,5 cm (peça n.º 114-5446 da Toro)
- Chave dinamométrica (pés-libras)
- Chave dinamométrica (pol.-libras)
- Loctite 242 Azul

2

Determinação da orientação das escovas dos rolos

Nenhuma peça necessária

Procedimento

Todas as unidades de corte são expedidas com o contrapeso instalado na extremidade esquerda da unidade de corte.

Utilize Figura 1 para determinar a posição das escovas dos rolos e motores dos cilindros do Reelmaster 3100-D ou Figura 2 Reelmaster 7000-D.

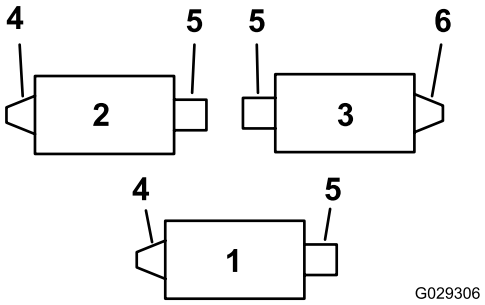

Figura 1

Reelmaster 3100-D

1. Unidade de corte n.º 1
2. Unidade de corte n.º 2
3. Unidade de corte n.º 3
4. Conjunto da escova do rolo do lado esquerdo
5. Motor de cilindro
6. Conjunto da escova do rolo do lado direito

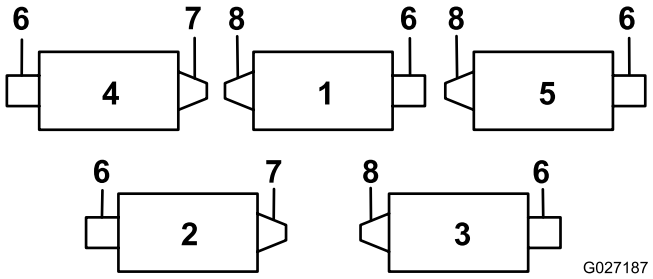

Figura 2

Reelmaster 7000-D

1. Unidade de corte n.º 1
2. Unidade de corte n.º 2
3. Unidade de corte n.º 3
4. Unidade de corte n.º 4
5. Unidade de corte n.º 5
6. Motor de cilindro
7. Conjunto da escova do rolo do lado direito
8. Conjunto da escova do rolo do lado esquerdo

Nota: Estas instruções e ilustrações mostram a instalação do kit nas unidades de corte, com os pesos montados na extremidade esquerda da unidade de corte.

3

Reposicionamento do conjunto da polia intermédia

Nenhuma peça necessária

Procedimento

Nas unidades de corte esquerdas frontal e traseira, inverta a estrutura da polia intermédia para montar na **extremidade direita** da unidade de corte (Figura 3), da seguinte forma:

1. Remova a estrutura da polia intermédia da extremidade esquerda da unidade de corte e monte-a no orifício inferior na placa da escova na extremidade direita da unidade de corte (Figura 3).

   Nota: A polia intermédia tem de inclinar livremente; não aperte demasiado a porca de retenção no parafuso da polia intermédia.

2. Retire o parafuso e porca da carroçaria e coloque-os no orifício superior previamente ocupado com a estrutura da polia intermédia (Figura 3).

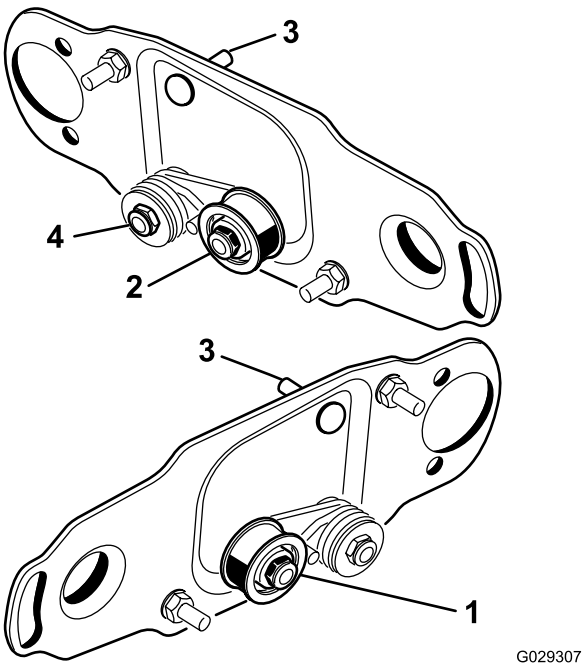

Figura 3

1. Instalação da polia intermédia da extremidade esquerda do cilindro
2. Instalação da polia intermédia da extremidade direita do cilindro
3. Porca e parafuso de carroçaria
4. Não aperte demasiado esta porca.

4

Retiro do tampão de escoamento da cobertura da escova

Nenhuma peça necessária

Procedimento

Remova apenas o tampão de escoamento inferior (Figura 4) das coberturas da escova. O mesmo permite que a humidade saia da área da correia.

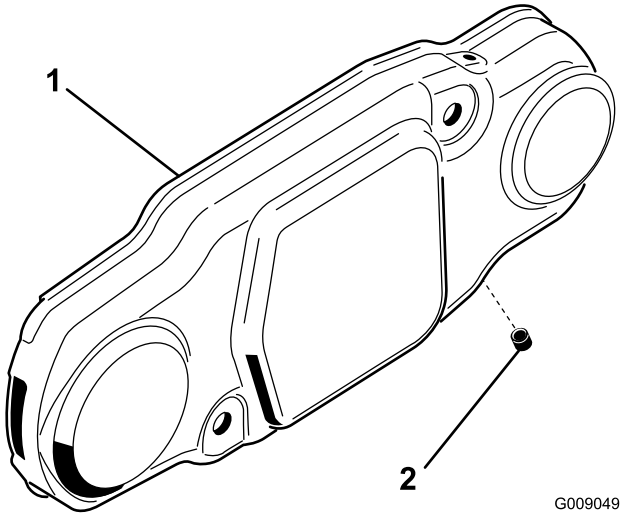

Figura 4

1. Cobertura da escova
2. Tampão de escoamento inferior

5

Instalação da escova do rolo

Peças necessárias para este passo:

1	Caixa da escova do rolo
2	Parafuso de cabeça allen, 3/8 x 1 pol.
1	Conjunto da escova do rolo
1	Parafuso com olhal
1	Conjunto de cobertura da correia/placa
2	Parafuso 5/16 x 5/8 pol.
1	Espaçador
1	Polia de transmissão
1	Perno de cabeça flangeada, 3/8 x 2 pol.
1	Correia
1	Anilha do calço (como requerida)

Procedimento

1. Estacione a unidade de tração numa superfície plana e engate o travão de estacionamento.
2. Certifique-se de que as unidades de corte estão desengatadas. Desligue o motor e retire a chave da ignição. Retire todas as unidades de corte da unidade de tração.

   Importante: Verifique se a unidade de corte está na altura de corte e comportamento desejados. Volte configurar de acordo com o *Manual do utilizador*, se necessário, antes de instalar o kit de escova do rolo traseiro.
3. Remova os 2 parafusos que fixam o contrapeso à extremidade esquerda da unidade de corte. Retire o contrapeso (Figura 5).

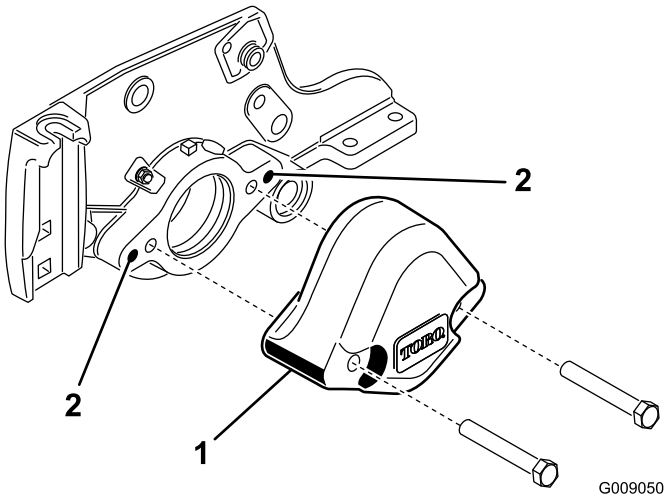

Figura 5

1. Contrapeso
2. Limpe estes orifícios de montagem.

4. Utilizando uma torneira de 3/8-16 polegada, retire a tinta dos orifícios de montagem externa em ambas as placas laterais (Figura 5).
5. Monte a estrutura da escova do rolo na estrutura dos rolamentos do cilindro com 2 parafusos de cabeça allen (3/8 x 1 pol.) (Figura 6). Posicione a estrutura da escova do rolo de forma a que o furo roscado fique virado para a frente da unidade de corte.

   Nota: Certifique-se de que o anel de retenção está devidamente posicionado na estrutura da escova do rolo.

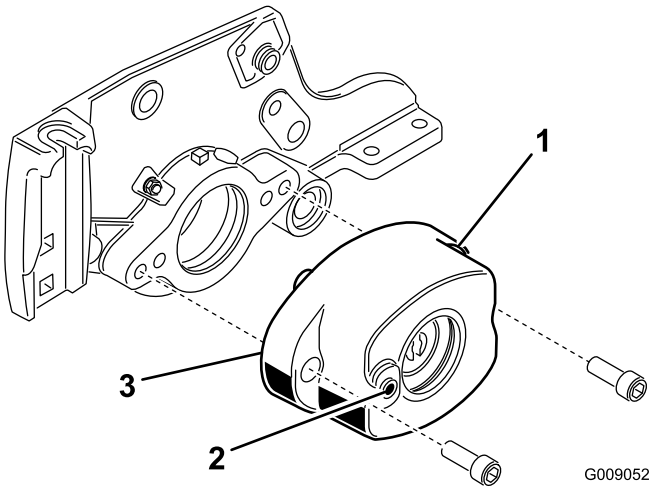

Figura 6

1. Caixa da escova do rolo
2. Furo roscado na estrutura
3. Anel de retenção

6. Remova as duas porcas de flange que prendem cada suporte do cilindro às placas laterais (Figura 7). Não retire os parafusos. **Adicionalmente, remova qualquer espaçador de 6 mm colocado na parte superior da flange de montagem da placa lateral.**

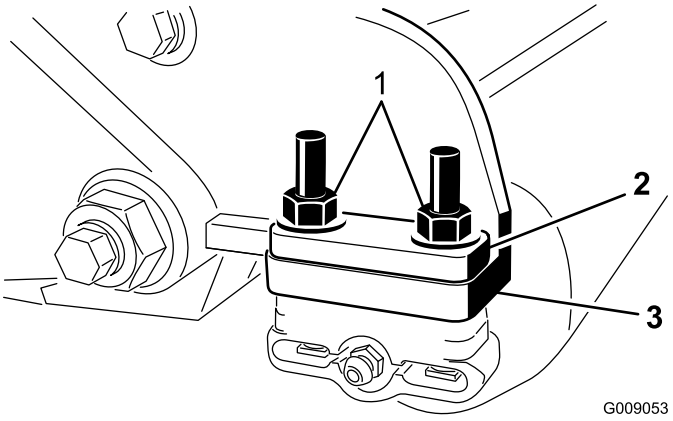

Figura 7

1. Remova as porcas que prendem cada extremidade do rolo.
2. Espaçador de 6 mm
3. Flange de montagem da placa lateral

7. Coloque os suportes de montagem da escova do rolo nos parafusos de suporte do rolo (Figura 8).

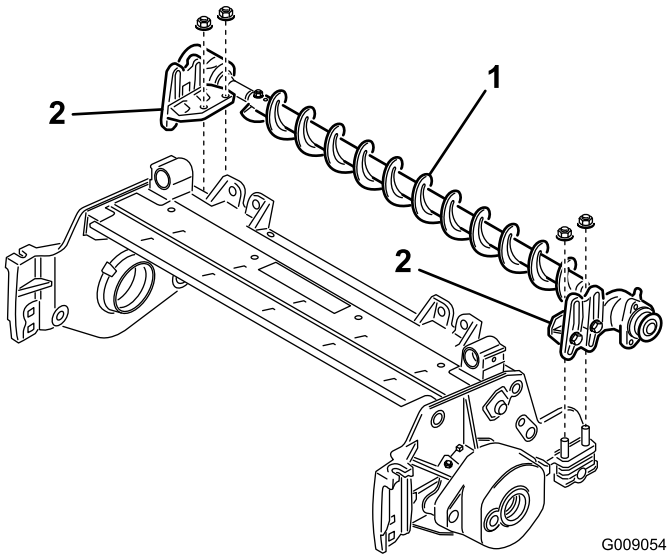

Figura 8

1. Conjunto da escova do rolo
2. Suporte de montagem da escova do rolo

Importante: Os suportes de montagem da escova do rolo têm de ser montados diretamente na superfície superior da placa lateral da unidade de corte. *Não coloque espaçadores entre os suportes de montagem da escova do rolo e as flanges de montagem da placa lateral.* Instale espaçadores adicionais de 6 mm na parte superior do suporte de montagem da escova do rolo (Figura 9).

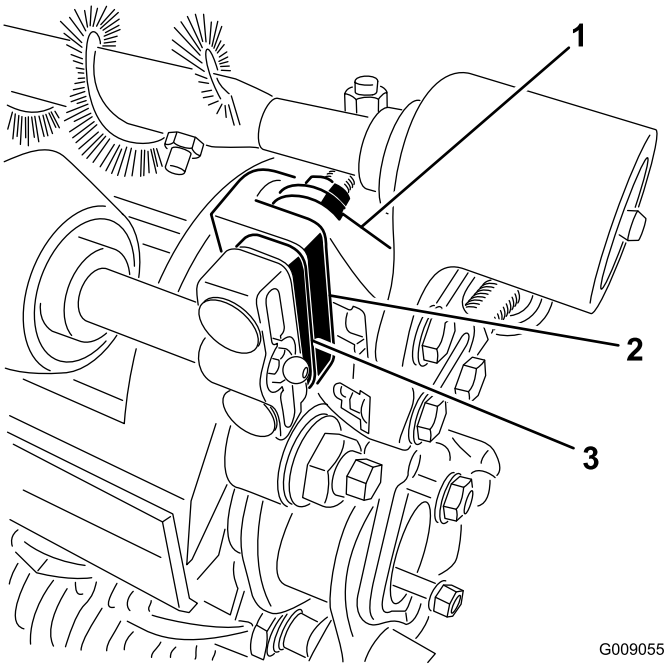

Figura 9

1. Suporte de montagem da escova do rolo
2. Flange de montagem da placa lateral da unidade de corte
3. Espaçador de 6 mm

8. Prenda os suportes de montagem da escova do rolo às placas laterais da unidade de corte com as porcas previamente removidas.
9. Deslize cada vedante de eliminação de sedimentos para fora até que os rebordos vedantes fiquem em ligeiro contacto com cada caixa de rolamentos (Figura 10).

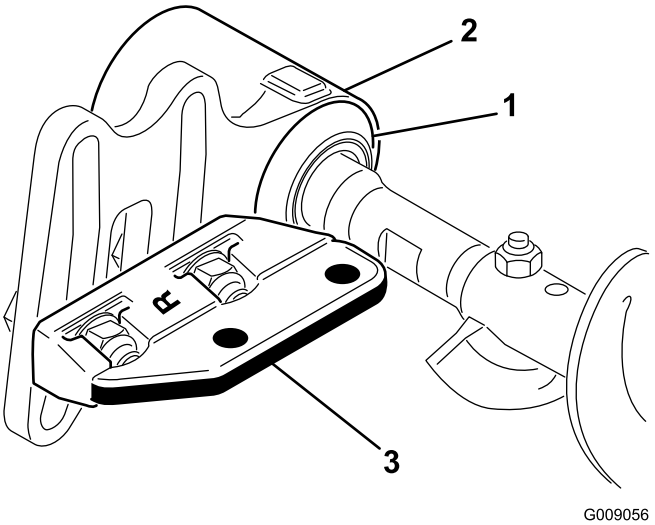

Figura 10

1. Vedante de eliminação de sedimentos
2. Caixa de rolamentos
3. Suporte de montagem

10. Aplique uma película de massa lubrificante no diâmetro interior do olhal, na caixa de rolamentos (Figura 11).

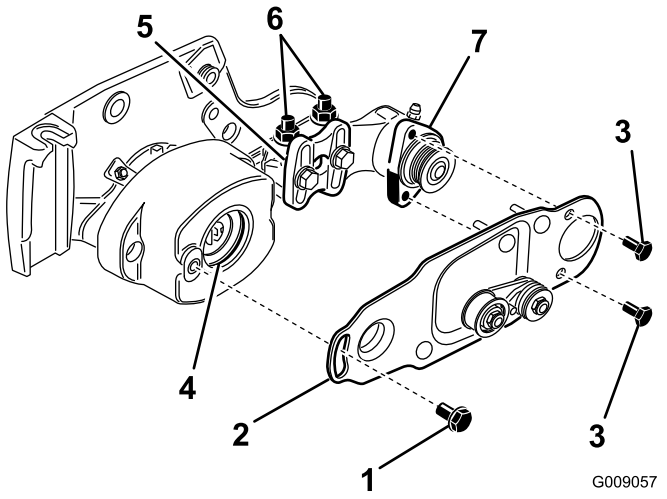

Figura 11

1. Parafuso com olhal
2. Placa da escova
3. Parafuso
4. Olhal na caixa de rolamentos
5. Suporte de montagem da escova do rolo
6. Porcas de flange
7. Caixa de rolamentos da escova do rolo

11. Desaperte, mas não remova, os parafusos que fixam caixa de rolamentos da escova do rolo ao suporte de montagem da mesma (Figura 11).
12. Instale a placa de articulação da escova do rolo (Figura 11).

    Nota: Quando a saliência na placa articulada é inserida no olhal na caixa de rolamentos, certifique-se de que este assenta devidamente na caixa.

    Nota: A placa de inclinação da escova do rolo está devidamente encaixada quando não existe resistência do olhal de borracha e inclina livremente.
13. Aplique Loctite 242 (azul) aos (2) parafusos de 5/16 x 5/8 polegada e utilize-os para montar a placa da escova na caixa de rolamentos da escova do rolo (Figura 11).

    Nota: Aperte os parafusos com uma força de 20 a 25 N·m.
14. Verifique, para se certificar de que a placa da escova do cilindro é paralela à placa lateral da unidade de corte. Se não for paralela, proceda da seguinte forma:
    - Desaperte as (2) porcas flangeadas de retenção que fixam o suporte de montagem da escova do rolo à placa lateral da unidade de corte (Figura 11).
    - Rode a caixa de rolamentos da escova do rolo, até que a placa da escova fique paralela à placa lateral da unidade de corte (Figura 11).
    - Aperte as (2) porcas flangeadas de retenção que fixam o suporte de montagem da escova do rolo à placa lateral da unidade de corte (Figura 11).
15. Desaperte os 2 parafusos que fixam a caixa de rolamentos da escova do rolo ao suporte de montagem do mesmo (Figura 12 e Figura 13).

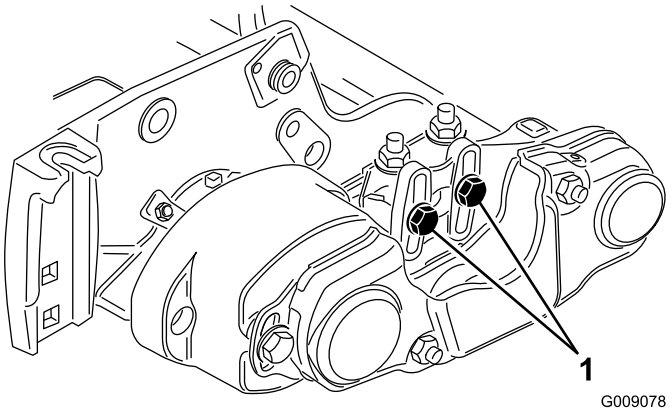

Figura 12

1. Desaperte estes parafusos.

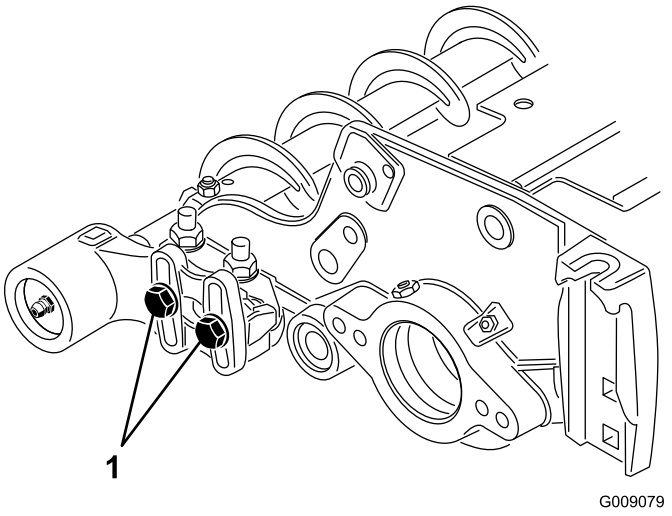

Figura 13

1. Desaperte estes parafusos.

16. Posicione a escova do rolo de forma a que toque no rolo traseiro (Figura 14).

    Importante: O eixo da escova do rolo não pode estar em contacto com a placa lateral da unidade de corte.

    Importante: O forte contacto da escova no rolo causa o desgaste prematuro da escova.

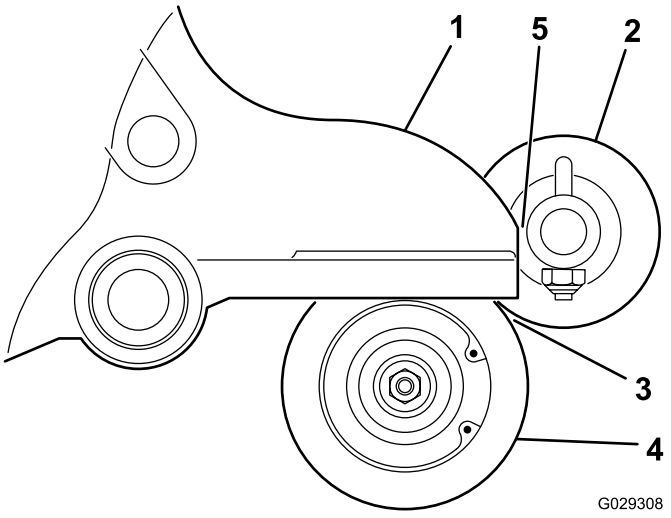

Figura 14

1. Placa lateral
2. Escova do rolo
3. Leve contacto
4. Rolo traseiro
5. Assegure que existe folga.

Nota: A escova do rolo tem de estar em paralelo com o rolo traseiro.

Nota: A orientação da caixa de rolamentos da escova do rolo do lado oposto à transmissão deve ser a mesma que a caixa de rolamentos do lado da transmissão.

17. Aperte os 2 parafusos que fixam a caixa de rolamentos da escova do rolo ao suporte de montagem do mesmo.
18. Aplique Loctite 242 (azul) ao parafuso com olhal (Figura 11). Prenda a placa da escova na caixa da escova do rolo com o parafuso com olhal. (Figura 11).

Nota: Aperte o parafuso com uma força de 20 a 25 N·m.

Nota: O parafuso com olhal não deve agarrar a placa à caixa.

19. Instale um espaçador no eixo na caixa de rolamentos (Figura 15).
20. Insira a polia de transmissão no espaçador e no veio de transmissão (Figura 15). Certifique-se de que as patilhas da polia estão posicionadas na ranhura do eixo da transmissão.
21. Prenda a polia e espaçador ao veio com um parafuso de cabeça flangeada (3/8 x 2 pol.) (Figura 15).

Nota: Aperte o parafuso com uma força de 47 a 54 N·m.

Importante: Se o parafuso *não* for devidamente apertado, *o parafuso pode soltar-se.*

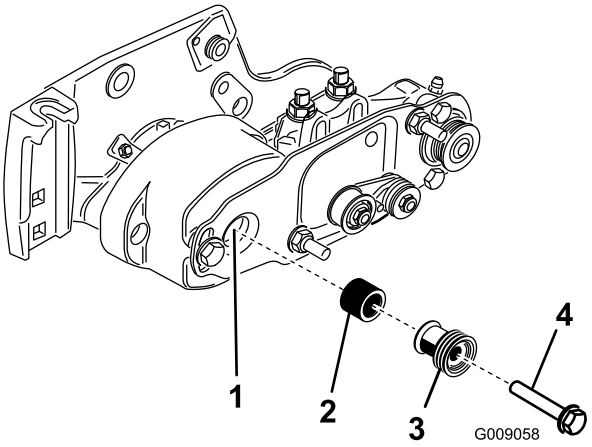

Figura 15

1. Veio de transmissão
2. Espaçador
3. Polia de transmissão
4. Parafuso – apertar com uma força de 47 a 54 Nm.

22. Instale a correia nas polias da seguinte forma:
    - Passe a correia em redor da polia **acionada** e, em seguida, sobre a parte superior da polia intermédia (Figura 16).

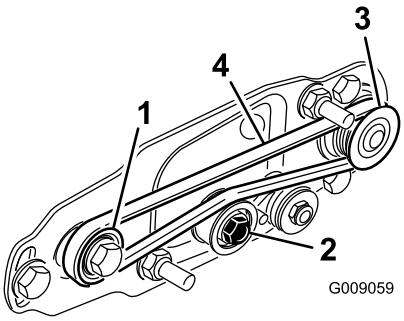

Figura 16

1. Polia de transmissão
2. Conjunto da polia intermédia
3. Polia acionada
4. Correia

    - Ligue a correia na polia da **transmissão** (Figura 16).
    - Orientando a correia na polia da **transmissão**, rode o cilindro para a frente para puxar a correia para a polia da transmissão.

      Nota: Utilize umas luvas acolchoadas ou utilize um pano grosso para rodar o cilindro.

Importante: Certifique-se de que as saliências da correia assentam devidamente nas ranhuras de cada polia. Além disso, certifique-se de que a correia está no centro da polia intermédia.

23. Empurre para baixo na polia intermédia para assegurar que o conjunto da polia intermédia se inclina livremente.
24. Verifique o alinhamento da correia/polias, da seguinte forma:

- A correia tem de estar devidamente tensionada (instalada) antes de verificar o alinhamento.
- Disponha uma régua de traçar ao longo da face externa da polia de **transmissão** (Figura 17). **Não** disponha a régua de traçar entre a polia acionada e a polia da transmissão.
- As faces externas da polia acionada e a polia da transmissão devem estar alinhadas, com um desvio máximo de 0,76 mm.
- Se as polias não estiverem alinhadas, consulte a Alinhamento das polias (página 11).
- Se as polias estiverem alinhadas, continue a instalação.
- **Não utilize a polia intermédia para verificar o alinhamento.**

Importante: A correia pode avariar prematuramente, se as polias não estiverem devidamente alinhadas.

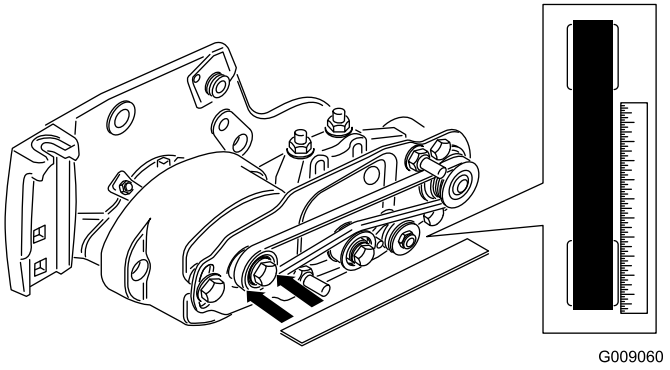

Figura 17

25. Deslize a cobertura da correia para os parafusos de montagem e fixe-a com 2 porcas flangeadas (Figura 18).

Importante: Não aperte demasiado as porcas flangeadas, pois tal poderá danificar a cobertura.

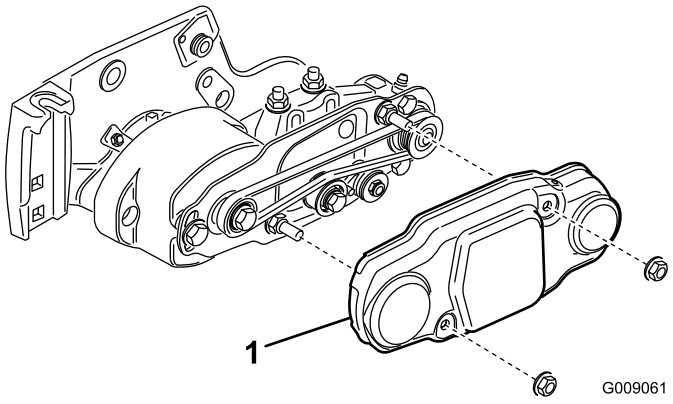

Figura 18

1. Cobertura da correia

26. Lubrifique os bocais de lubrificação em cada caixa de rolamentos da escova do rolo e resto da unidade de corte com massa lubrificante nº 2 para utilizações gerais, à base de lítio (Figura 19).

Nota: Remova qualquer excesso de lubrificante, especialmente em redor dos vedantes de eliminação de sedimentos.

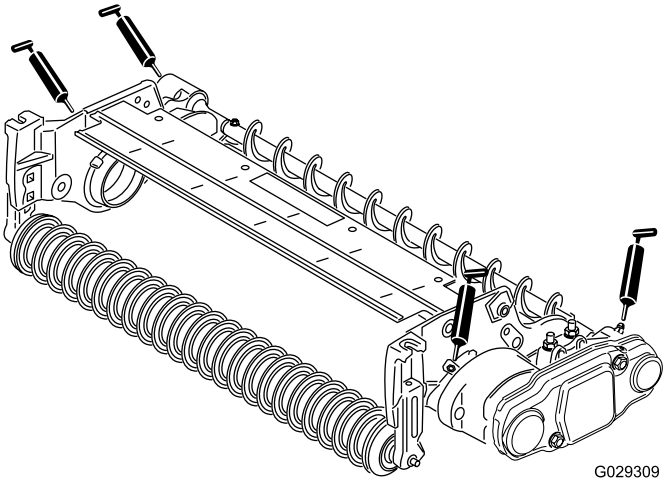

Figura 19

6

Instalação da escova de elevada altura de corte (opcional)

Peças necessárias para este passo:

–	Escova de elevada altura de corte (opcional)

Procedimento

Instale a escova de elevada altura de corte, artigo n.º 115-0838 (para unidades de corte de 69 cm) e 115-0849 (para unidades de corte de 81 cm) quando cortar a mais de 2,5–5,1 cm (ou seja, 7 espaçadores ou mais instalados por baixo da almofada da placa lateral).

1. Se estiver instalada uma escova do rolo na unidade de corte, remova os 2 parafusos, anilhas e porcas que prendem a caixa de rolamentos do lado oposto à transmissão ao suporte de montagem da caixa de rolamentos (Figura 20 e Figura 21).

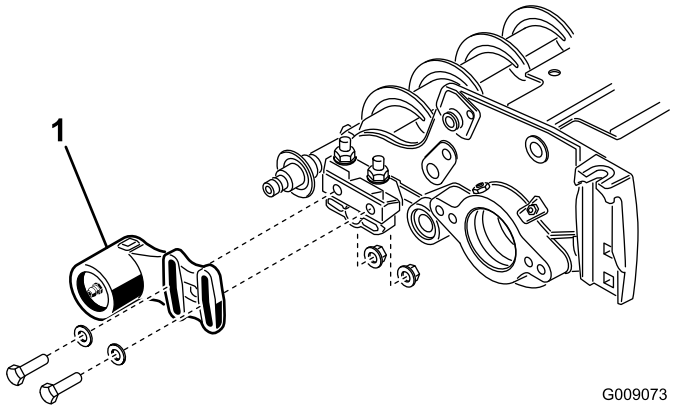

Figura 20

1. Caixa de rolamentos do lado oposto à transmissão

2. Deslize a caixa de rolamentos do lado oposto à transmissão e o vedante de eliminação de sedimentos do eixo da escova (Figura 21).

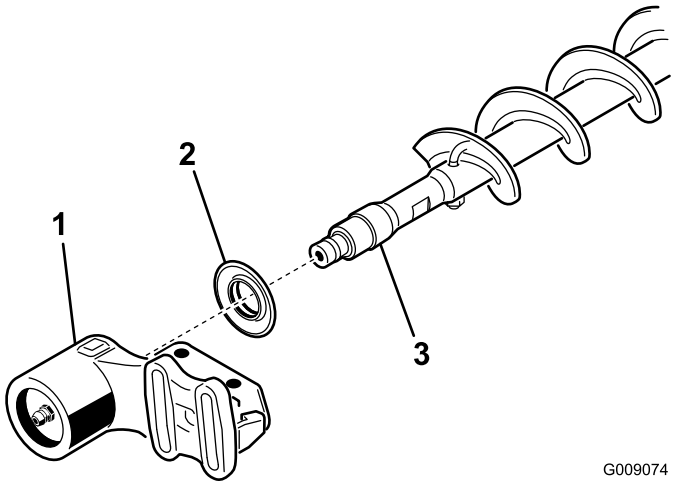

Figura 21

1. Caixa de rolamentos do lado oposto à transmissão
2. Vedante de eliminação de sedimentos
3. Eixo da escova

3. Remova os dois pernos em J e porcas (Figura 22).

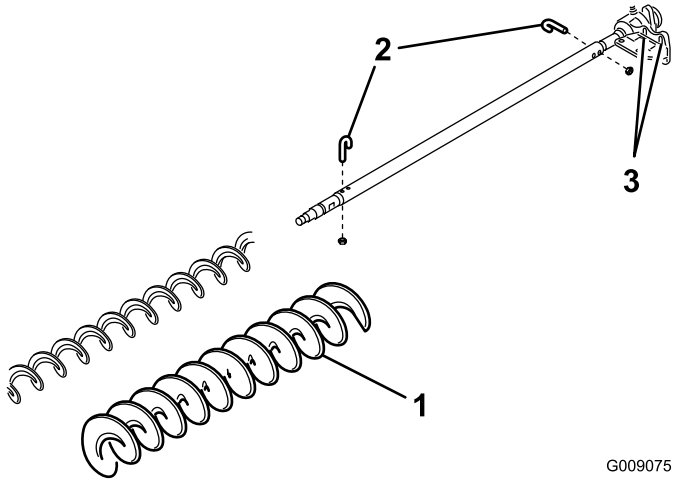

Figura 22

1. Escova de elevada altura de corte
2. Parafuso em J
3. Desaperte estes parafusos

4. Deslize a escova existente para fora do eixo da escova (Figura 22).
5. Desaperte os 2 parafusos, anilhas e porcas que prendem caixa de rolamentos da transmissão ao suporte de montagem da caixa de rolamentos (Figura 22).
6. Deslize a escova de elevada altura de corte para o eixo da escova (Figura 22).
7. Prenda a escova ao eixo com os dois pernos em J e porcas previamente removidos (Figura 22).

   Importante: Insira a extremidade roscada dos pernos em J através dos furos exteriores do eixo da escova, enquanto prende as extremidades curvas dos pernos em J nos orifícios interiores.

8. Aperte as porcas de bloqueio dos pernos em J com 2 a 3 N·m.
9. Instale o vedante de eliminação de sedimentos e a caixa de rolamentos do lado oposto da transmissão no eixo da escova (Figura 21).
10. Monte a caixa de rolamentos do lado oposto da transmissão no suporte de montagem da caixa de rolamentos com os 2 parafusos, anilhas e porcas previamente removidos.

    Nota: Seja cuidadoso para não retirar a mola do vedante.

11. Aperte os 2 parafusos, anilhas e porcas que prendem a caixa de rolamentos da transmissão ao suporte de montagem da caixa de rolamentos.

Manutenção

1. Certifique-se de que a escova está em paralelo com o rolo com uma folga de 1,5 mm a ligeiro contacto.
2. Lubrifique todos os bocais a cada 50 horas ou após cada lavagem.
3. Ao substituir uma escova do rolo, aperte os pernos em J com uma força de 2 3 N·m.
4. Ao substituir a polia acionada do eixo da escova, aperte a porca a uma força de 36 a 45 N·m.
5. Ao substituir a polia da transmissão da escova, aperte o parafuso a uma força de 47 a 54 N·m.

   Importante: A retificação dos cilindros por retrocesso, se feita a uma velocidade incorreta, pode desapertar e arrancar as roscas da polia da transmissão. Consulte o Manual do utilizador da unidade de corte quanto aos procedimentos de retificação de cilindros por retrocesso.
6. A escova do rolo, os rolamentos intermédios e a correia são considerados consumíveis.

Alinhamento das polias

1. A polia acionada (no eixo da escova do rolo) pode-se movimentar para dentro ou para fora (Figura 23).

   Nota: Tome nota da forma em que a polia necessita de se movimentar.

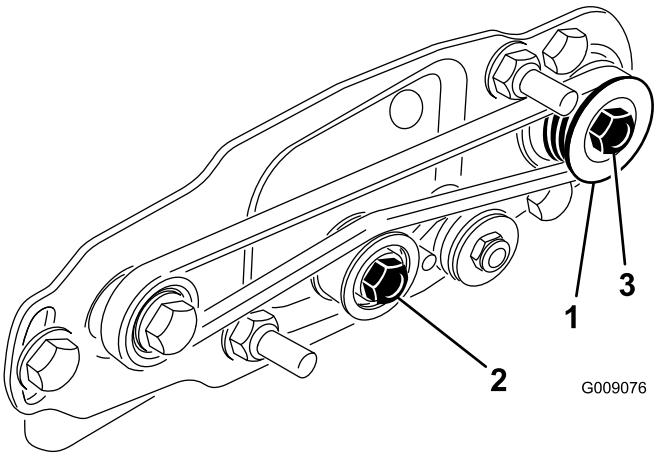

Figura 23

1. Polia acionada
2. Polia intermédia
3. Porca da polia acionada

2. Rodando o cilindro, que por sua vez roda a polia de transmissão, levante a correia da polia de transmissão (Figura 23).

   Nota: Utilize umas luvas acolchoadas ou utilize um pano grosso para rodar o cilindro.
3. Retire a porca de retenção de 5/16 polegada que fixa a polia acionada ao eixo da escova (Figura 23 ou Figura 24).

   Nota: Coloque uma chave de 1/2 polegada nas partes planas da escova do rolo para impedir que rode.
4. Retire a polia acionada do eixo (Figura 24).
5. Se a polia necessita de sair mais, adicione um espaçador de 0,8 mm de espessura (Figura 24). Se a polia necessita de entrar mais, remova o espaçador existente de 0,8 mm de espessura.
6. Instale a polia.

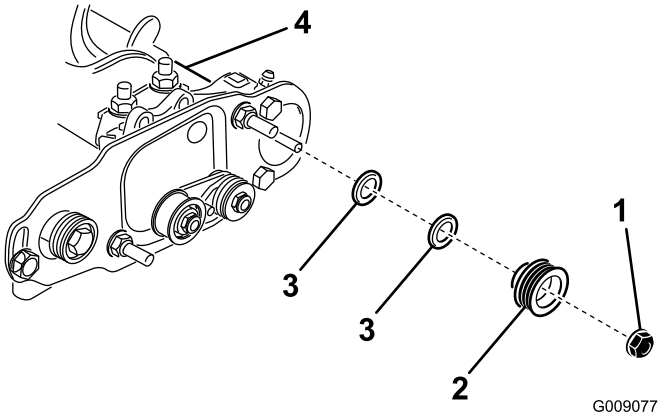

Figura 24

1. Porca de bloqueio
2. Polia acionada
3. Espaçador (0,8 mm espessura)
4. Partes planas do eixo da escova

7. Prendendo as partes planas do eixo da escova do rolo, prenda a polia ao eixo com a porca flangeada 3/8-16 polegada previamente removida.

   Nota: Encaixe e porca de retenção apertando-a com uma força de 36 a 45 N·m.
8. Instale a correia nas polias da seguinte forma:
   - Passe a correia em redor da polia **acionada** e, em seguida, sobre a parte superior da polia intermédia (Figura 25).

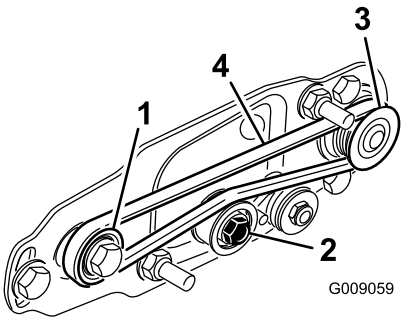

Figura 25

1. Polia de transmissão
2. Conjunto da polia intermédia
3. Polia acionada
4. Correia

- Ligue a correia na polia da **transmissão** (Figura 25).
- Orientando a correia na polia da **transmissão**, rode o cilindro para a frente para puxar a correia para a polia da transmissão.

  Nota: Utilize umas luvas acolchoadas ou utilize um pano grosso para rodar o cilindro.

Importante: Certifique-se de que as saliências da correia assentam devidamente nas ranhuras de cada polia. Além disso, certifique-se de que a correia está no centro da polia intermédia.

9. Verifique o alinhamento da polia e ajuste-o, se necessário.

Notas:

Notas:

Notas:

Declaração de incorporação

The Toro Company, 8111 Lyndale Ave. South, Bloomington, MN, EUA declara que a(s) unidade(s) seguinte(s) está(ão) em conformidade com as diretivas indicadas quando instalada(s) de acordo com as instruções fornecidas em determinados modelos Toro, como indicado nas Declarações de conformidade relevantes.

Modelo nº	Nº de série	Descrição do produto	Descrição da factura	Descrição geral	Directiva
03186	—	Kit de escova do rolo traseiro de 69 cm	RM 3100 27" REAR ROLLER BRUSH KIT	RRB 69 cm	2006/42/CE
03187	—	Kit de escova do rolo traseiro de 81 cm	RM 3100 32" REAR ROLLER BRUSH KIT	RRB 81 cm	2006/42/CE

A documentação técnica relevante foi compilada como requerido na Parte B do Anexo VII de 2006/42/CE.

Comprometemo-nos a transmitir, em resposta a pedidos de autoridades nacionais, as informações relevantes sobre esta maquinaria parcialmente montada. O método de transmissão será a transmissão eletrónica.

A maquinaria não será colocada em funcionamento até que seja incorporada em modelos Toro aprovados como indicado na Declaração de conformidade associada e de acordo com todas as instruções, quando pode ser declarada em conformidade com todas as diretivas relevantes.

Certificado:

David Klis
Gestor de Engenharia
8111 Lyndale Ave. South
Bloomington, MN 55420, USA
February 26, 2015

Contacto técnico da EU:

Peter Tetteroo
Toro Europe NV
B-2260 Oevel-Westerloo
Belgium

Tel. 0032 14 562960
Fax 0032 14 581911