Form No. 3395-118 Rev A

Комплект щетки заднего катка на 27 или 32 дюйма

Режущие блоки Reelmaster® серии 3100-D и 7000-D DPA

Номер модели 03186

Номер модели 03187

Инструкции по монтажу

Введение

⚠ ПРЕДУПРЕЖДЕНИЕ

КАЛИФОРНИЯ
Положение 65, Предупреждение

В соответствии с информацией, имеющейся в распоряжении компетентных органов штата Калифорния, данное вещество содержит химическое соединение (соединения), отнесенные к категории канцерогенных, способных вызвать врождённые пороки и оказывающих вредное воздействие на репродуктивную систему человека.

Данное изделие отвечает требованиям всех соответствующих директив, действующих в Европе. Дополнительные сведения см. в «Декларации встроенной системы (DOI)» в конце данной публикации.

Содержание

Введение 1
Техника безопасности 1
Методы безопасной эксплуатации 1
Сборка 2
1 Подготовка необходимых инструментов 3
2 Определение ориентации щеток катка 3
3 Изменение положения узла натяжного шкива 4
4 Снятие пробки сливного отверстия крышки щетки 4
5 Установка щетки катка 5
6 Установка щетки для большой высоты скашивания (дополнительно) 10
Техническое обслуживание 11
Выравнивание шкивов 11

Техника безопасности

Методы безопасной эксплуатации

- Перед началом эксплуатации режущего блока прочтите, усвойте и выполните все инструкции Руководства оператора, касающиеся тягового и режущего блоков.
- Перед началом эксплуатации комплекта щетки изучите, усвойте и выполните все указания, содержащиеся в настоящем Руководстве оператора.
- Никогда не допускайте детей к управлению режущими блоками. Взрослые, не прошедшие соответствующий инструктаж, также не допускаются к работе с тяговым и режущими блоками. Эксплуатировать режущие блоки могут только обученные операторы, изучившие настоящее Руководство.
- Запрещается эксплуатировать режущие блоки, находясь под воздействием сильнодействующих лекарств, наркотиков или алкоголя.
- Все щитки и защитные устройства должны находиться на своих местах. Если щиток, предохранительное устройство или табличка неразборчивы или имеют повреждения, произведите их ремонт или замену до начала работы. Кроме того, затяните все ослабленные гайки, болты и винты, чтобы обеспечить безопасную эксплуатацию режущего блока.
- Во время работы используйте прочную обувь на нескользкой подошве. На машине, оборудованной режущими блоками, запрещается работать в сандалиях, теннисных туфлях и кроссовках, а также в шортах. Запрещено также использовать свободную одежду, которая может быть захвачена движущимися частями машины. Всегда носите длинные брюки. Рекомендуется (а согласно некоторым местным правилам техники безопасности и страхования – требуется) использовать защитные очки, защитную обувь, и каску.
- Удалите из рабочей зоны весь мусор и прочие предметы, которые могут быть отброшены ножами

© 2015—The Toro® Company
8111 Lyndale Avenue South
Bloomington, MN 55420

Регистрация в www.Toro.com.

CE

Перевод исходного документа (RU)
Отпечатано в США
Все права защищены

3395-118 A

режущего блока. Не допускайте посторонних лиц в зону скашивания.

- В случае удара ножей о твердый предмет, а также в случае обнаружения аномальной вибрации режущего блока прекратите работу и заглушите двигатель. Проверьте детали режущего блока на отсутствие повреждений. Перед запуском и эксплуатацией режущего блока устраните все повреждения.
- Прежде чем оставить машину без присмотра, опустите режущие блоки на землю и извлеките ключ из замка зажигания.
- Для обеспечения безопасной эксплуатации режущих блоков и щеток все гайки, болты и винты должны быть надежно затянуты.
- Перед обслуживанием или регулировкой машины, а также перед постановкой машины на хранение извлеките ключ из замка зажигания во избежание непреднамеренного запуска двигателя.
- Грозовой разряд может стать причиной тяжелых травм и смерти. При появлении признаков грозы (молния, гром) немедленно прекратите эксплуатацию машины и постарайтесь найти укрытие.
- При обслуживании машины выполняйте самостоятельно только те процедуры, которые описаны в настоящем Руководстве. По вопросам капитального ремонта и оказания технической помощи обращайтесь к официальному дистрибьютору компании Toro.
- Для гарантии оптимальных рабочих характеристик и регулярного проведения сертификации безопасности машины всегда приобретайте только оригинальные запасные части и принадлежности от компании Toro. Использование запасных частей и принадлежностей, изготовленных другими производителями, может оказаться опасным и аннулировать гарантию на изделие.

Монтаж

Незакреплённые детали

Используя таблицу, представленную ниже, убедитесь в том, что все детали отгружены

Процедура	Наименование	Количество	Использование
1	Детали не требуются	–	Подготовьте необходимые инструменты.
2	Детали не требуются	–	Определите положение щеток катка и двигателей барабанов.
3	Детали не требуются	–	Изменение положения узла натяжного шкива
4	Детали не требуются	–	Снимите пробку сливного отверстия крышки щетки
5	Корпус щетки катка	1	Установите щетку катка.
	Болт с шестигранным углублением в головке, 3/8 x 1 дюйм	2	
	Щетка катка в сборе	1	
	Болт с буртиком	1	
	Кожух/пластина ремня в сборе	1	
	Болт 5/16 x 5/8 дюйма	2	
	Проставка	1	
	Ведущий шкив	1	
	Болт с фланцевой головкой, 3/8 x 2 дюйма	1	
	Ремень	1	
	Регулировочная шайба (при необходимости)	1	
6	Щетка для большой высоты скашивания (дополнительно)	–	Установите щетку для большой высоты скашивания.

Информационные материалы и дополнительные детали

Наименование	Количество	Использование
Руководство оператора	1	Прочитайте перед установкой или эксплуатацией.
Каталог деталей	1	Используйте для поиска запасных частей.

Примечание: Определите левую и правую стороны режущего блока при взгляде с задней стороны.

Внимание: Комплект щетки заднего катка предназначен для работы только в диапазоне высоты скашивания от 6 до 25 мм. Если высота скашивания составляет от 2,5 до 5,1 см, используйте щетку для большой высоты скашивания, № по кат. 115-0838 (для 27-дюймовых режущих блоков) и 115-0849 (для 32-дюймовых режущих блоков). См. раздел «Установка щетки для большой высоты скашивания».

Комплект щетки заднего катка модели 03186 разрешено устанавливать только на следующих машинах:

- Режущие блоки Reelmaster 3100 моделей 03180, 03181 и 03183 с 27-дюймовым комплектом подъемного рычага, модель 03172
- Режущие блоки Reelmaster 7000 моделей 03710 и 03711

Комплект щетки заднего катка модели 03187 разрешено устанавливать только на следующих машинах:

- Режущий блок Reelmaster 3100 модели 03182 с 32-дюймовым комплектом подъемного рычага, модель 03173
- Режущий блок Reelmaster 7000 модели 03712

1

Подготовка необходимых инструментов

Детали не требуются

Процедура

Приобретите дополнительные инструменты, прежде чем переходить к установке:

- Удлиненная головка 1/2 дюйма
- Головка 9/16 дюйма
- Головка 5/8 дюйма
- Ключ 1/2 дюйма
- Ключ 9/16 дюйма
- Шестигранный торцовый ключ 1/8 дюйма
- Шестигранный торцовый ключ 5/16 дюйма
- Метчик 3/8-16
- Поверочная линейка длиной 12 дюймов (№ по каталогу Toro 114-5446)
- Динамометрический ключ (фут-фунты)
- Динамометрический ключ (дюйм-фунты)
- Синий состав Loctite 242

2

Определение ориентации щеток катка

Детали не требуются

Процедура

Все режущие блоки поставляются с противовесом, установленным с левой стороны режущего блока. Используйте Рисунок 1 для определения расположения щеток катков и двигателей барабанов для модели Reelmaster 3100-D или Рисунок 2 для модели Reelmaster 7000-D.

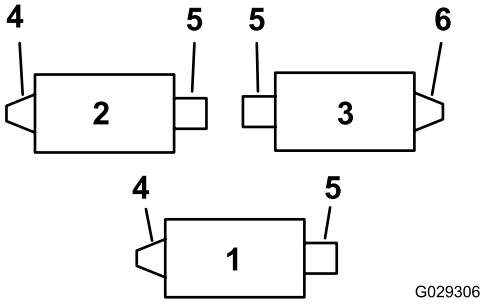

Рисунок 1

Reelmaster 3100-D

1. Режущий блок №1
2. Режущий блок №2
3. Режущий блок №3
4. Узел левого привода щетки катка
5. Электродвигатель барабана
6. Узел правого привода щетки катка

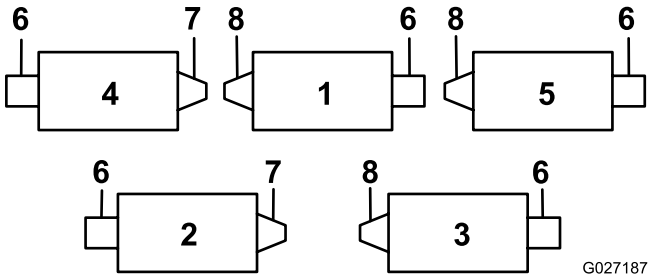

Рисунок 2

Reelmaster 7000-D

1. Режущий блок №1
2. Режущий блок №2
3. Режущий блок №3
4. Режущий блок №4
5. Режущий блок №5
6. Электродвигатель барабана
7. Узел правого привода щетки катка
8. Узел левого привода щетки катка

Примечание: В данной инструкции и на рисунках приведен процесс монтажа комплекта щетки на режущие блоки с концевыми грузами, установленными на левом конце режущего блока.

3

Изменение положения узла натяжного шкива

Детали не требуются

Процедура

На левом переднем и левом заднем режущих блоках переставьте узел натяжного шкива на **правый конец** режущего блока (Рисунок 3) следующим образом:

1. Снимите узел натяжного шкива с левого конца режущего блока и установите его на нижнее отверстие пластины щетки на правом конце режущего блока (Рисунок 3).

   Примечание: Натяжной шкив должен поворачиваться свободно; не допускайте чрезмерной затяжки контргайки на болту натяжного шкива.

2. Отверните каретный болт и гайку и переставьте их на верхнее отверстие, которое ранее было занято узлом натяжного шкива (Рисунок 3).

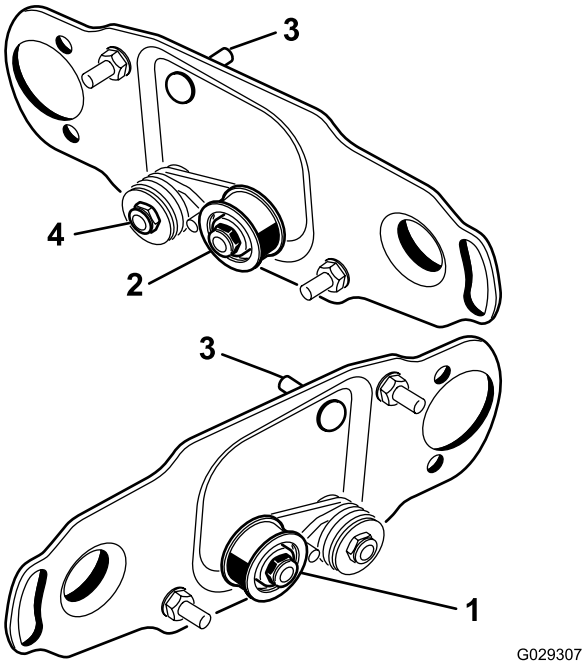

Рисунок 3

1. Установка натяжного шкива для левого конца барабана
2. Установка натяжного шкива для правого конца барабана
3. Каретный болт и гайка
4. Не перетягивайте эту контргайку.

4

Снятие пробки сливного отверстия крышки щетки

Детали не требуются

Процедура

Снимите только нижнюю пробку сливного отверстия (Рисунок 4) крышек щетки. Это позволит удалить влагу из зоны ремня.

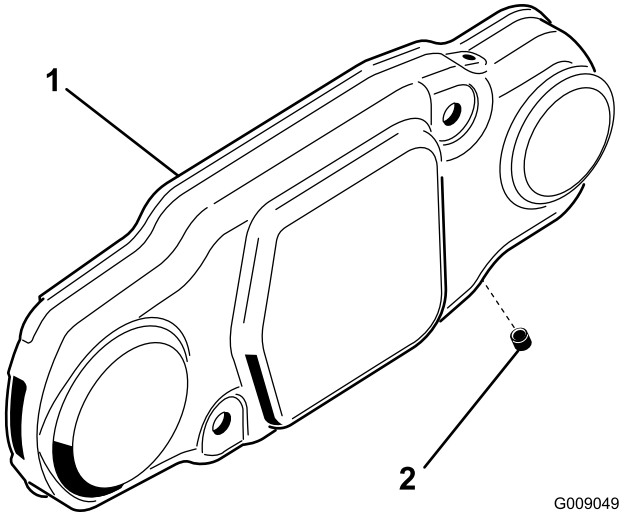

Рисунок 4

1. Крышка щетки
2. Нижняя пробка сливного отверстия

5

Установка щетки катка

Детали, требуемые для этой процедуры:

1	Корпус щетки катка
2	Болт с шестигранным углублением в головке, 3/8 x 1 дюйм
1	Щетка катка в сборе
1	Болт с буртиком
1	Кожух/пластина ремня в сборе
2	Болт 5/16 x 5/8 дюйма
1	Проставка
1	Ведущий шкив
1	Болт с фланцевой головкой, 3/8 x 2 дюйма
1	Ремень
1	Регулировочная шайба (при необходимости)

Процедура

1. Установите тяговый блок на горизонтальную поверхность и включите стояночный тормоз.
2. Убедитесь в том, что режущие блоки выключены. Выключите двигатель и извлеките ключ из замка зажигания. Снимите все режущие блоки с тягового блока.

   Внимание: Проверьте настройки требуемой высоты скашивания и положения режущего блока. При необходимости переустановите настройки согласно *Руководству оператора* перед монтажом комплекта щетки заднего катка.
3. Открутите два болта, крепящие противовес с левой стороны режущего блока. Снимите противовес (Рисунок 5).

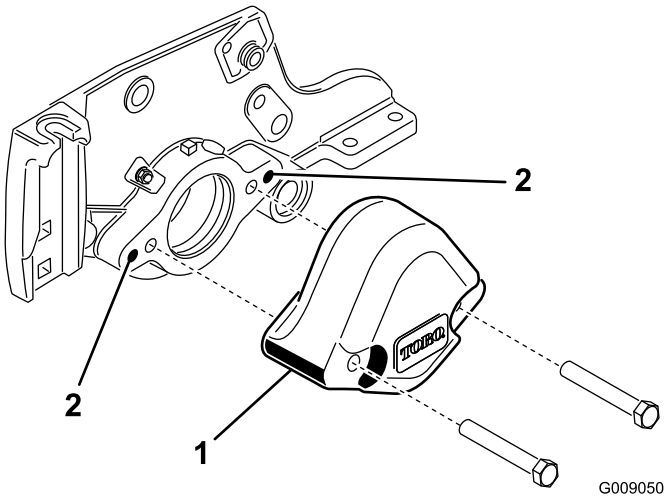

Рисунок 5

1. Противовес
2. Очистите эти монтажные отверстия.

4. Используя метчик 3/8-16, удалите краску из наружных монтажных отверстий в боковой пластине (Рисунок 5).
5. Установите корпус щетки катка на корпус подшипника барабана с помощью двух болтов с шестигранным углублением в головке (3/8 x 1 дюйм) (Рисунок 6). Расположите корпус щетки катка так, чтобы резьбовое отверстие было направлено в сторону передней части режущего блока.

   Примечание: Убедитесь, что уплотнительное кольцо правильно расположено в корпусе щетки катка.

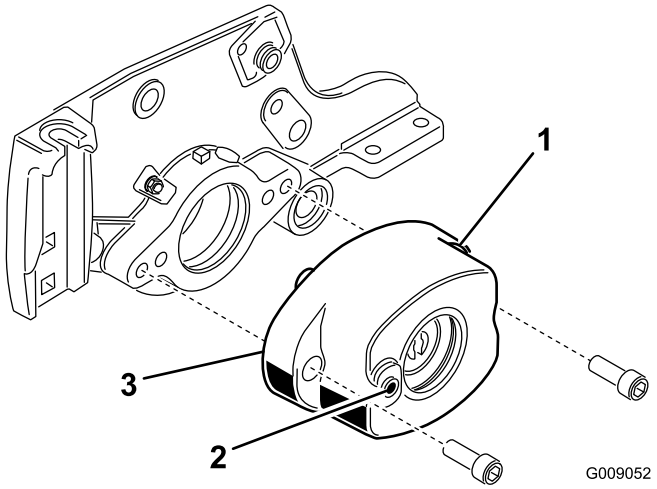

Рисунок 6

1. Корпус щетки катка
2. Резьбовое отверстие в корпусе
3. Уплотнительное кольцо

6. Выверните две фланцевые контргайки, соединяющие каждый кронштейн катка с боковыми пластинами (Рисунок 7). Не отворачивайте болты. **Также снимите все проставки толщиной 6 мм, расположенные на верхней стороне монтажного фланца боковой пластины.**

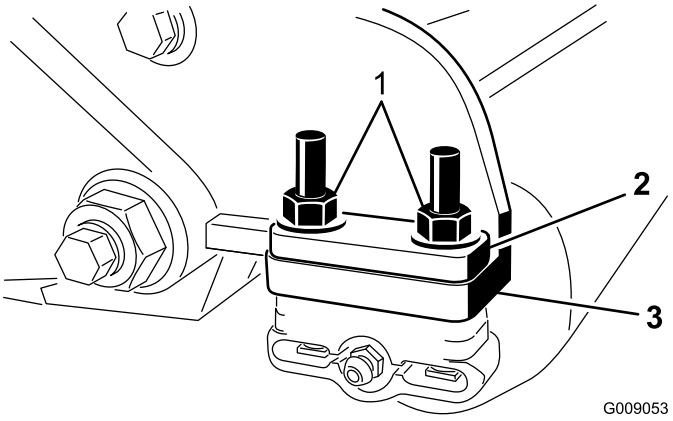

Рисунок 7

1. Выверните гайки крепления каждого конца катка.
2. Проставка толщиной 6 мм
3. Боковой монтажный фланец

7. Поместите монтажные кронштейны щетки катка на болты кронштейна катка (Рисунок 8).

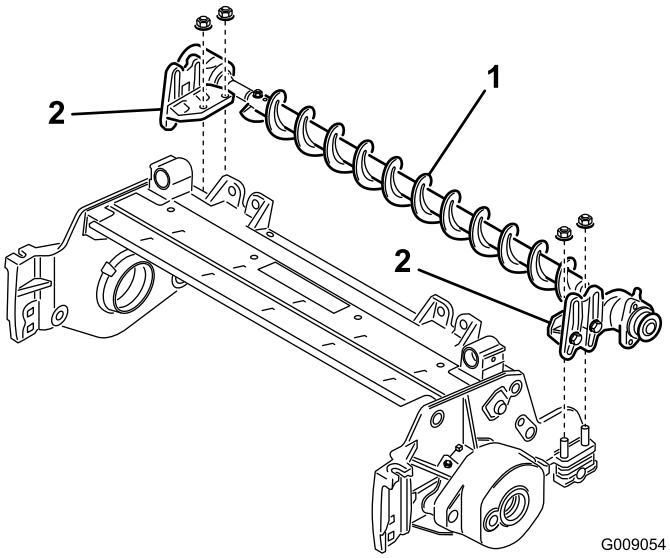

Рисунок 8

1. Узел щетки катка
2. Монтажный кронштейн щетки катка

Внимание: Монтажные кронштейны щетки катка должны быть установлены непосредственно на верхнюю поверхность монтажного фланца боковой пластины режущего блока. *Не устанавливайте проставки между монтажными кронштейнами щетки катка и монтажными фланцами боковой пластины.* Установите дополнительные проставки толщиной 6 мм на внешнюю сторону монтажного кронштейна щетки катка (Рисунок 9).

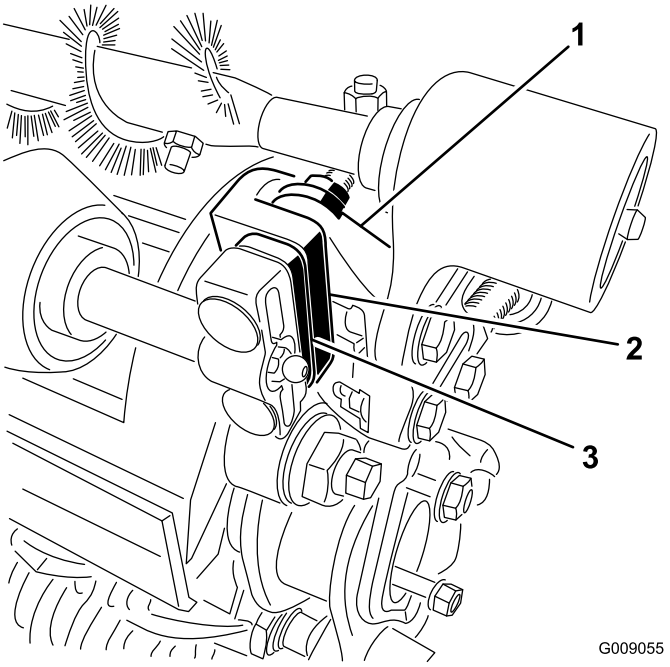

Рисунок 9

1. Монтажный кронштейн щетки катка
2. Монтажный фланец боковой пластины режущего блока
3. Дополнительная проставка толщиной 6 мм

8. Прикрепите монтажные кронштейны щетки катка к боковым пластинам режущего блока, используя снятые ранее гайки.
9. Сдвиньте все защитные уплотнения наружу так, чтобы манжетные уплотнения слегка касались каждого корпуса подшипника (Рисунок 10).

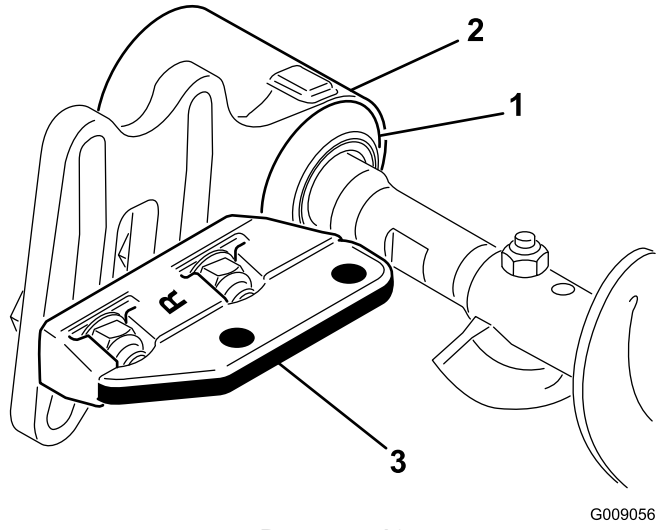

Рисунок 10

1. Защитное уплотнение
2. Корпус подшипника
3. Монтажный кронштейн

10. Нанесите слой консистентной смазки по внутреннему диаметру втулки в корпусе подшипника (Рисунок 11).

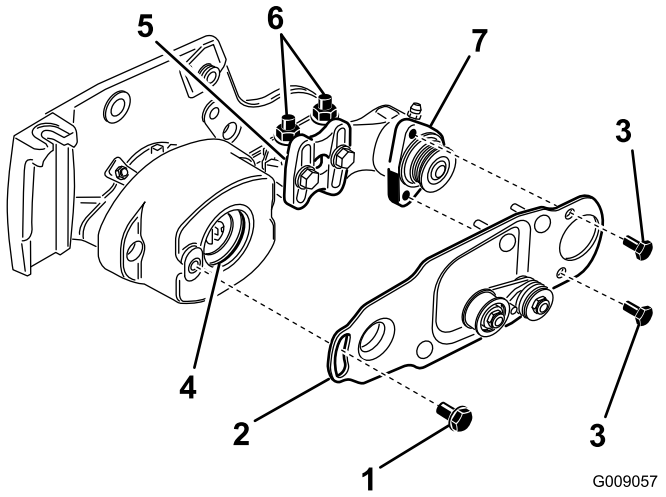

Рисунок 11

1. Болт с буртиком
2. Пластина щетки
3. Болт
4. Втулка в корпусе подшипника
5. Монтажный кронштейн щетки катка
6. Фланцевые контргайки
7. Корпус подшипника щетки катка

11. Ослабьте, но не выворачивайте полностью, болты крепления корпуса подшипника щетки катка к монтажному кронштейну щетки катка (Рисунок 11).
12. Установите поворотную пластину щетки катка (Рисунок 11).

    Примечание: Убедитесь, что втулка в корпусе подшипника сохраняет правильное положение, когда в нее вставляется выступ поворотной пластины.

    Примечание: При правильной установке поворотной пластины щетки катка резиновая втулка не должна препятствовать свободному вращению щетки.
13. Нанесите состав Loctite 242 (синий) на 2 болта (5/16 x 5/8 дюйма) и используйте эти болты для установки пластины щетки на корпус подшипника щетки катка (Рисунок 11).

    Примечание: Затяните болты с моментом от 20 до 25 Н•м.
14. Проверьте, чтобы пластина щетки катка была параллельна боковой пластине режущего блока. Если она не параллельна, выполните следующие действия:
    - Ослабьте 2 фланцевые контргайки, крепящие монтажный кронштейн щетки катка к боковой пластине режущего блока (Рисунок 11).

- Поверните корпус подшипника щетки катка так, чтобы пластина щетки была параллельна боковой пластине режущего блока (Рисунок 11).
- Затяните 2 фланцевые контргайки, крепящие монтажный кронштейн щетки катка к боковой пластине режущего блока (Рисунок 11).

15. Ослабьте затяжку 2 болтов крепления каждого из корпусов подшипника щетки катка к монтажному кронштейну щетки катка (Рисунок 12 и Рисунок 13).

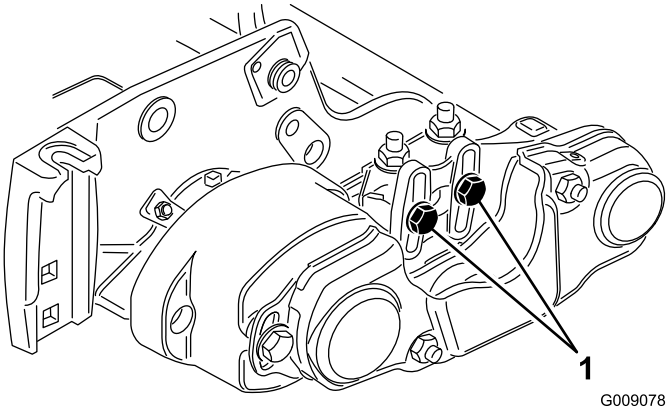

Рисунок 12

1. Ослабьте эти болты.

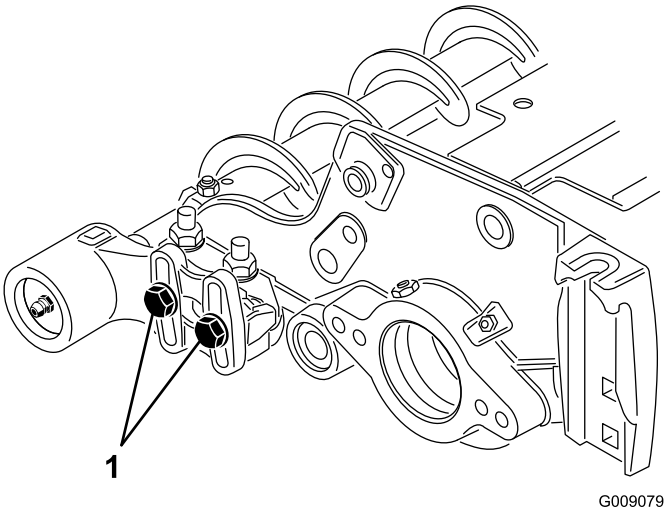

Рисунок 13

1. Ослабьте эти болты.

16. Расположите щетку катка так, чтобы она только слегка соприкасалась с задним катком (Рисунок 14).

Внимание: Вал щетки катка не должен касаться боковой пластины режущего блока.

Внимание: Чрезмерно плотный контакт щетки с катком приводит к преждевременному износу щетки.

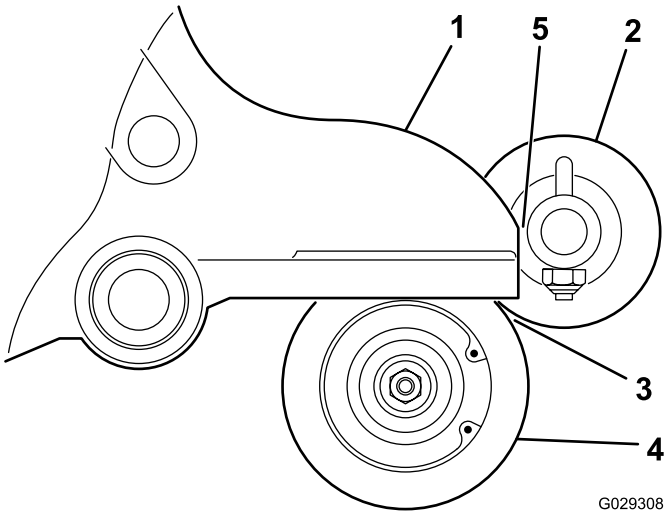

Рисунок 14

1. Боковая пластина
2. Щетка катка
3. Легкое соприкосновение
4. Задний каток
5. Убедитесь в наличии зазора в этом месте.

Примечание: Вал щетки катка должен быть параллелен заднему катку.

Примечание: Ориентация корпуса подшипника щетки неприводного катка должна совпадать с ориентацией корпуса подшипника на приводной стороне.

17. Затяните 2 болта крепления каждого корпуса подшипника щетки катка к монтажным кронштейнам щетки катка.

18. Нанесите на болт с буртиком состав Loctite 242 (синий) (Рисунок 11). Прикрепите пластину щетки к корпусу щетки катка с помощью болта с буртиком. (Рисунок 11).

Примечание: Затяните болт с моментом от 20 до 25 Н•м.

Примечание: Болт с буртиком не должен прижимать пластину к корпусу.

19. Вставьте проставку в вал в корпусе подшипника (Рисунок 15).

20. Вставьте ведущий шкив в проставку и на ведущий вал (Рисунок 15). Убедитесь в том, что выступы шкива находятся в пазу приводного вала.

21. Прикрепите шкив и проставку к ведущему валу с помощью болта с фланцевой головкой (3/8 x 2 дюйма) (Рисунок 15).

Примечание: Затяните болт с моментом от 47 до 54 Н•м.

Внимание: Если болт *не* затянут с надлежащим моментом, *он разболтается.*

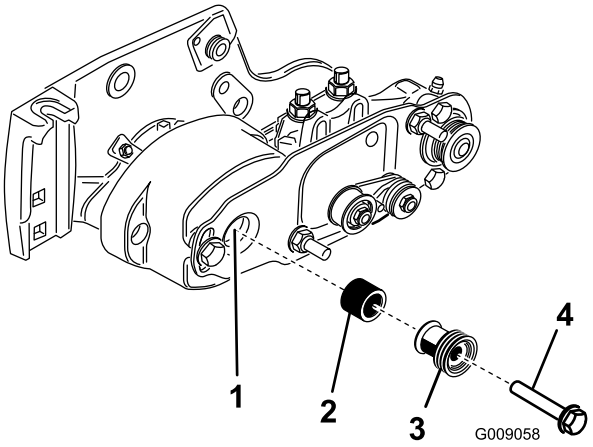

Рисунок 15

1. Ведущий вал
2. Проставка
3. Ведущий шкив
4. Болт – затяните с моментом от 47 до 54 Н•м.

22. Установите ремень на шкивы следующим образом:
    - Обведите ремень вокруг **ведомого** шкива, а затем проложите по верхней части натяжного шкива (Рисунок 16).

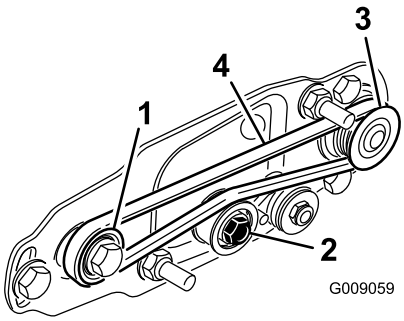

Рисунок 16

1. Ведущий шкив
2. Натяжной шкив в сборе
3. Ведомый шкив
4. Ремень

    - Начните надевать ремень на **ведущий** шкив (Рисунок 16).
    - Направляя ремень на **ведущий** шкив, вращайте барабан вперед, чтобы надеть ремень на ведущий шкив.

      Примечание: Для поворота барабана используйте стеганые перчатки или плотную ткань.

    Внимание: Убедитесь в том, что ребра ремня правильно установлены в канавки каждого шкива. Убедитесь также, что ремень находится по центру натяжного шкива.

23. Нажмите вниз на натяжной шкив, чтобы убедиться в том, что узел натяжного шкива вращается свободно.

24. Проверьте выравнивание ремня/шкивов следующим образом:
    - Ремень должен быть правильно натянут (установлен) перед проверкой выравнивания.
    - Установите проверочную линейку на наружную поверхность **ведущего** шкива (Рисунок 17). **Не** устанавливайте проверочную линейку на ремень и ведомые шкивы.
    - Наружные поверхности ведущего и ведомого шкивов должны находиться на одной линии с отклонением не более 0,76 мм.
    - Если шкивы не выровнены, см. Выравнивание шкивов (страница 11).
    - Если шкивы выровнены, продолжите операцию установки.
    - **Не** используйте натяжной шкив для проверки выравнивания.

    Внимание: Если шкивы не выровнены должным образом, ремень может преждевременно выйти из строя.

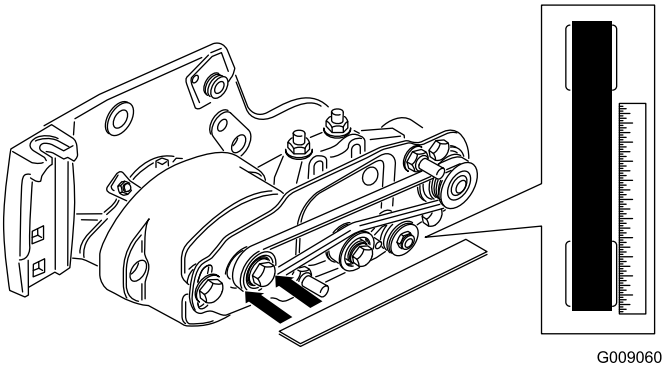

Рисунок 17

25. Наденьте кожух ремня на монтажные болты и закрепите двумя фланцевыми гайками (Рисунок 18).

    Внимание: Не допускайте чрезмерной затяжки фланцевых гаек, так как это может привести к повреждению кожуха.

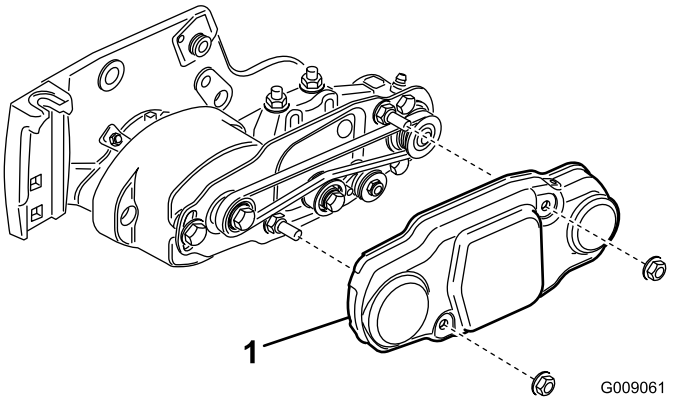

Рисунок 18

1. Кожух ремня

26. Заправьте масленки на каждом корпусе подшипника щетки катка и на остальной части режущего блока консистентной смазкой № 2 общего назначения на литиевой основе (Рисунок 19).

Примечание: Удалите излишки консистентной смазки, особенно вокруг защитных уплотнений.

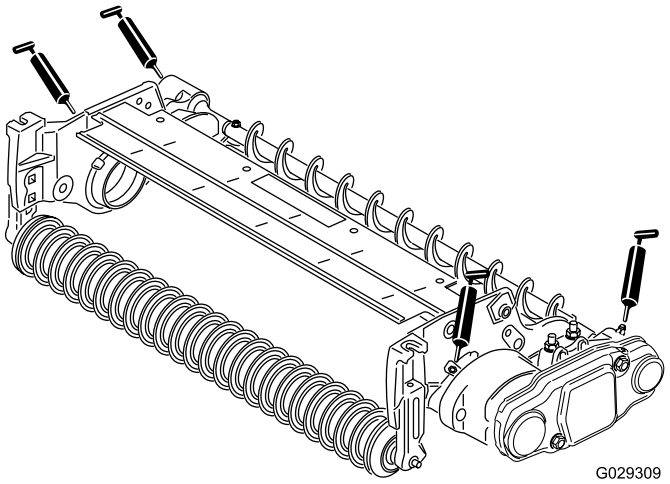

Рисунок 19

6

Установка щетки для большой высоты скашивания (дополнительно)

Детали, требуемые для этой процедуры:

–	Щетка для большой высоты скашивания (дополнительно)

Процедура

Если высота скашивания составляет от 2,5 до 5,1 см (максимум 7 проставок установлено под подкладкой боковой пластины), установите щетку для большой высоты скашивания, № по кат. 115-0838 (для 27-дюймовых режущих блоков) и 115-0849 (для 32-дюймовых режущих блоков).

1. Если на режущем блоке установлена щетка катка, выверните 2 болта, снимите шайбы и гайки крепления корпуса подшипника неприводной стороны к монтажному кронштейну корпуса подшипника (Рисунок 20 и Рисунок 21).

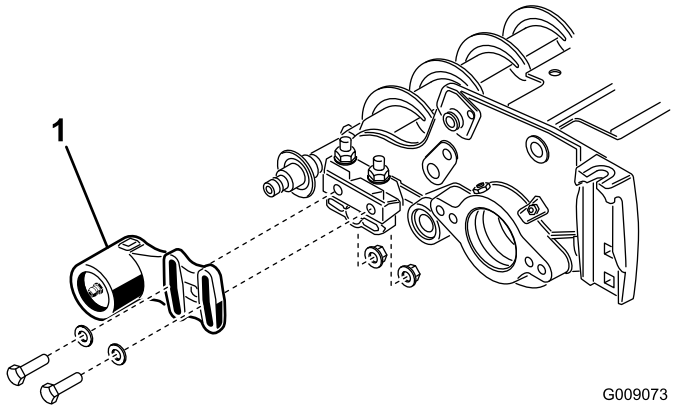

Рисунок 20

1. Корпус подшипника неприводной стороны

2. Сдвиньте корпус подшипника неприводной стороны и защитное уплотнение с вала щетки (Рисунок 21).

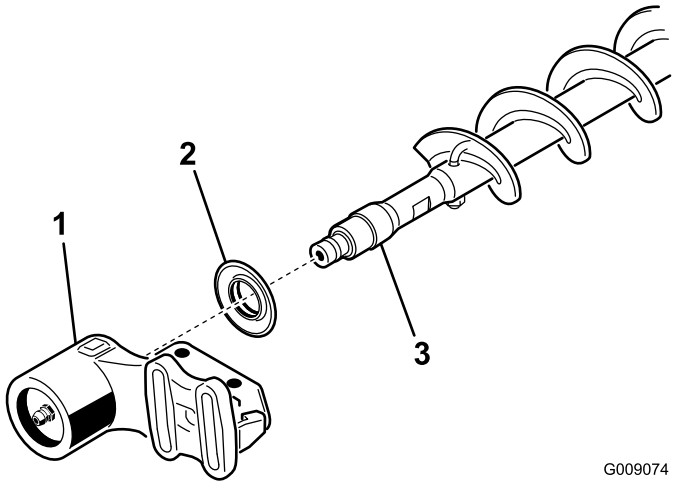

Рисунок 21

1. Корпус подшипника неприводной стороны
2. Защитное уплотнение
3. Вал щетки

3. Отверните два J-образных болта и их гайки (Рисунок 22).

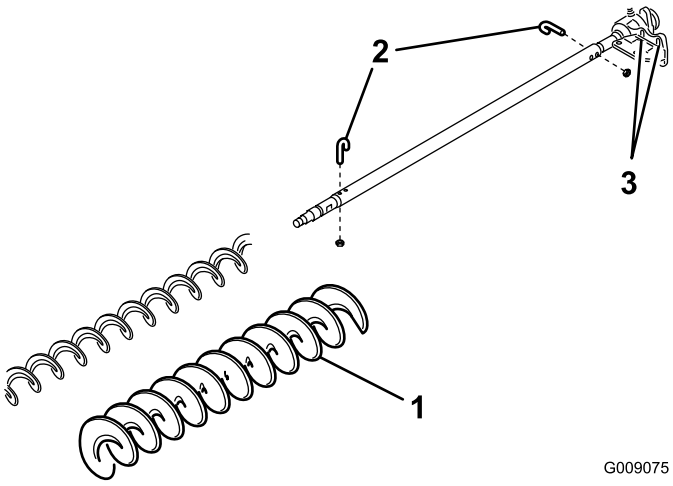

Рисунок 22

1. Щетка большой высоты скашивания
2. J-образный болт
3. Ослабьте эти болты

4. Снимите с вала щетки находящуюся на нем щетку (Рисунок 22).
5. Ослабьте затяжку двух болтов с шайбами и гайками, которые крепят корпус подшипника приводной стороны к монтажному кронштейну корпуса подшипника (Рисунок 22).
6. Наденьте щетку большой высоты скашивания на вал щетки (Рисунок 22).
7. Прижмите щетку к валу с помощью двух ранее снятых J-образных болтов и гаек (Рисунок 22).

   Внимание: Вставьте резьбовые концы J-образных болтов через наружные отверстия вала щетки, одновременно вставляя изогнутые концы J-образных болтов во внутренние отверстия.
8. Затяните контргайки J-образных болтов с моментом 2–3 Н•м.
9. Установите защитное уплотнение и корпус подшипника неприводной стороны на вал щетки (Рисунок 21).
10. Установите корпус подшипника неприводной стороны на монтажный кронштейн корпуса подшипника, закрепив с помощью двух снятых ранее болтов с шайбами и гайками.

    Примечание: Проследите за тем, чтобы не выбить пружину уплотнения наружу.
11. Затяните два болта с шайбами и гайками, которые крепят корпус подшипника приводной стороны к монтажному кронштейну корпуса подшипника.

Техническое обслуживание

1. Убедитесь, что щетка параллельна катку и неплотно прилегает к нему с зазором не более 1,5 мм.
2. Заправляйте масленки консистентной смазкой через каждые 50 часов работы или после каждой мойки.
3. При замене щетки катка затяните J-образные болты с моментом 2–3 Н•м.
4. При замене ведомого шкива вала щетки затяните гайку с моментом от 36 до 45 Н•м.
5. При замене ведущего шкива щетки затяните болт с моментом от 47 до 54 Н•м.

   Внимание: Неправильная скорость вращения барабана при заточке обратным вращением может привести к ослаблению и выходу наружу витков резьбы ведущего шкива. Порядок заточки обратным вращением см. в Руководстве оператора режущего блока.
6. Щетка катка, подшипник натяжного шкива и ремень считаются расходными материалами.

Выравнивание шкивов

1. Ведомый шкив (на валу щетки катка) можно переместить внутрь или наружу (Рисунок 23).

   Примечание: Отметьте, в какую сторону необходимо сместить шкив.

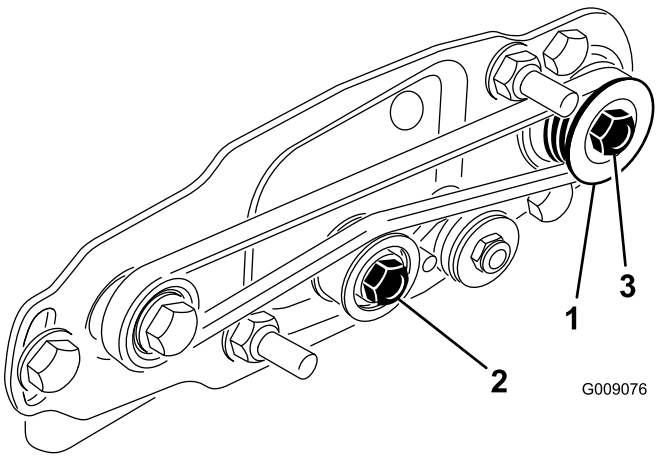

Рисунок 23

1. Ведомый шкив
2. Натяжной шкив
3. Гайка ведомого шкива

2. Вращая барабан, который будет вращать ведущий шкив, снимите с помощью рычага ремень с ведущего шкива (Рисунок 23).

   Примечание: Для поворота барабана используйте стеганые перчатки или плотную ткань.

3. Отверните контргайку крепления ведомого шкива к валу щетки (Рисунок 23 или Рисунок 24).

   Примечание: Установите ключ 1/2 дюйма на плоские грани вала щетки катка, чтобы предотвратить его вращение.

4. Снимите ведомый шкив с вала (Рисунок 24).
5. Если необходимо сместить шкив наружу, добавьте одну проставку толщиной 0,8 мм (Рисунок 24). Если необходимо сместить шкив внутрь, удалите одну установленную ранее проставку толщиной 0,8 мм.
6. Установите шкив.

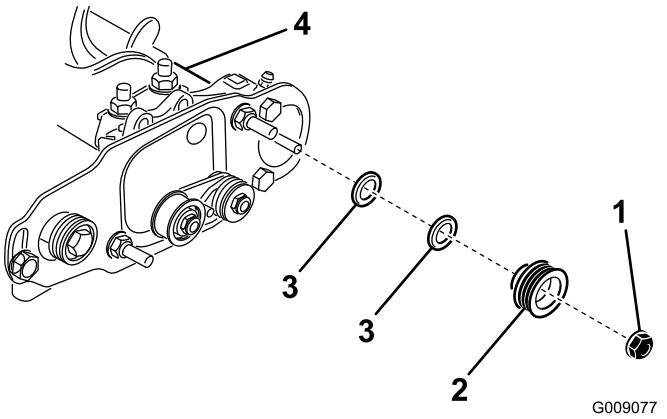

Рисунок 24

1. Контргайка
2. Ведомый шкив
3. Проставка (толщиной 0,8 мм)
4. Плоские грани вала щетки

7. Удерживая плоские грани вала щетки катка, закрепите шкив на валу с помощью ранее снятой фланцевой гайки 3/8-16.

   Примечание: Посадите на место контргайку, затем затяните ее с моментом от 36 до 45 Н•м.

8. Установите ремень на шкивы следующим образом:
   - Обведите ремень вокруг **ведомого** шкива, а затем проложите по верхней части натяжного шкива (Рисунок 25).

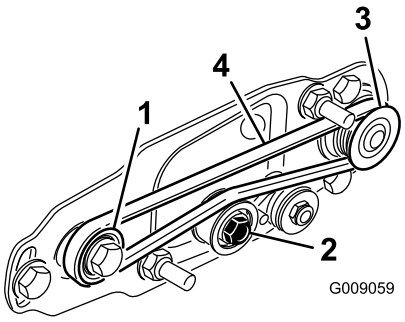

Рисунок 25

1. Ведущий шкив
2. Натяжной шкив в сборе
3. Ведомый шкив
4. Ремень

   - Начните надевать ремень на **ведущий** шкив (Рисунок 25).
   - Направляя ремень на **ведущий** шкив, вращайте барабан вперед, чтобы надеть ремень на ведущий шкив.

     Примечание: Для поворота барабана используйте стеганые перчатки или плотную ткань.

Внимание: Убедитесь в том, что ребра ремня правильно установлены в канавки каждого шкива. Убедитесь также, что ремень находится по центру натяжного шкива.

9. Проверьте выравнивание шкива и в случае необходимости отрегулируйте его.

Примечания:

Примечания:

Примечания:

Заявление об учете технических условий

Компания Toro, 8111 Lyndale Ave. South, Bloomington, MN, USA заявляет, что следующий блок (блоки) соответствует перечисленным директивам при условии установки блока (блоков) в соответствии с прилагаемыми инструкциями к конкретным моделям Toro, как указано в соответствующей Декларации соответствия требованиям.

Номер модели	Заводской номер	Описание изделия	Описание счета-фактуры	Общее описание	Директива
03186	—	Комплект щетки заднего катка на 27 дюймов	RM 3100 27" REAR ROLLER BRUSH KIT (КОМПЛЕКТ ЩЕТКИ ЗАДНЕГО КАТКА НА 27 ДЮЙМОВ RM 3100)	Щетка заднего катка на 27 дюймов	2006/42/EC
03187	—	Комплект щетки заднего катка на 32 дюйма	RM 3100 32" REAR ROLLER BRUSH KIT (КОМПЛЕКТ ЩЕТКИ ЗАДНЕГО КАТКА НА 32 ДЮЙМА RM 3100)	Щетка заднего катка на 32 дюйма	2006/42/EC

Надлежащая техническая документация составлена в соответствии с требованиями Части B Дополнения VII Директивы 2006/42/EC.

В случае поступления запроса от органов государственной власти мы обязуемся передать соответствующую информацию по компонентам частично укомплектованных/собранных машин. Метод передачи информации – электронным сообщением.

Данный механизм подлежит вводу в эксплуатацию только после встраивания в утвержденные модели Toro, на основе Декларации соответствия требованиям и согласно всем инструкциям, в результате чего этот механизм может считаться отвечающим всем соответствующими Директивам.

Сертифицировано:

David Klis
Ведущий технический руководитель
8111 Lyndale Ave. South
Bloomington, MN 55420, USA
February 26, 2015

Контактное лицо в ЕС:

Peter Tetteroo
Toro Europe NV
B-2260 Oevel-Westerloo
Belgium

Tel. 0032 14 562960
Fax 0032 14 581911