Form No. 3395-119 Rev A

Bakre rullborstsats, 69 cm eller 81 cm bred

DPA-klippenhet i serierna Reelmaster® 3100-D och 7000-D

Modellnr 03186

Modellnr 03187

Monteringsanvisningar

Introduktion

⚠ VARNING

KALIFORNIEN
Proposition 65 Varning

Den här produkten innehåller en eller flera kemikalier som av den amerikanska delstaten Kalifornien anses orsaka cancer, fosterskador och andra fortplantningsskador.

Denna produkt uppfyller alla relevanta europeiska direktiv. Mer information finns i försäkran om inbyggnad i slutet av det här dokumentet.

Innehåll

Introduktion 1
Säkerhet 1
Säker driftspraxis 1
Montering 2
1 Verktyg som behövs 2
2 Bestämma rullborstarnas inriktning 3
3 Flytta mellanremskiveenheten 3
4 Ta bort borstkåpans avtappningsplugg 4
5 Montera rullborsten 4
6 Montera borsten för hög klipphöjd (tillval) 9
Underhåll 10
Justera skivorna 10

Säkerhet

Säker driftspraxis

- Läs, förstå och följ alla anvisningarna i bruksanvisningarna till traktorenheten och klippenheten innan du använder klippenheten.
- Läs, förstå och följ alla anvisningarna i denna bruksanvisning innan du använder borstsatsen.
- Låt aldrig barn köra klippenheten. Låt inte vuxna köra traktorenheten eller klippenheten utan att ha fått ordentliga instruktioner. Endast utbildade förare som har läst denna bruksanvisning får köra klippenheten.
- Kör aldrig klippenheten om du är påverkad av alkohol, läkemedel eller andra droger.
- Håll alla skydd och skyddsanordningar på plats. Reparera eller byt före körning om något skydd, någon säkerhetsanordning eller dekal är defekt, trasig, oläslig eller skadad. Dra också åt alla lösa muttrar, bultar och skruvar för att garantera att klippenheten kan användas på ett säkert sätt.
- Ha alltid på dig rejäla, halkfria skor. Kör inte klippenheten i sandaler, tygskor, gymnastikskor eller kortbyxor. Använd inte heller löst sittande plagg som kan fastna i rörliga delar. Använd alltid långbyxor. Det är tillrådligt att bära skyddsglasögon, skyddsskor och hjälm, och detta är till och med ett krav enligt vissa lokala säkerhets- och försäkringsbestämmelser.
- Avlägsna allt skräp och andra föremål som kan plockas upp och slungas omkring av klippenhetens knivar. Håll alla kringstående borta från klippområdet.
- Om knivarna slår i ett fast föremål eller om klippenheten vibrerar ovanligt mycket, ska du stanna maskinen och stänga av motorn. Kontrollera att det inte finns några skadade delar på klippenheten. Reparera eventuella skador innan du startar och använder klippenheten.
- Sänk alltid ned klippenheterna till marken och ta ut nyckeln ur tändningslåset när maskinen lämnas utan uppsikt.
- Se till att klippenheterna och borstarna är i säkert bruksskick genom att hålla alla muttrar, bultar och skruvar väl åtdragna.
- Ta ut nyckeln ur tändningslåset när maskinen ska servas, justeras eller förvaras, så att inte motorn startas av misstag.
- Blixtnedslag kan leda till allvarliga personskador eller dödsfall. Om det blixtrar eller åskar i området ska maskinen inte användas. Sök skydd.
- Utför endast det underhåll som beskrivs i denna bruksanvisning. Kontakta en auktoriserad Toro-återförsäljare vid eventuellt behov av större reparationer eller assistans.
- Använd endast originalreservdelar och tillbehör från Toro för att garantera optimal prestanda och fortlöpande säkerhet för produkten. Det kan vara farligt att använda reservdelar och tillbehör från andra tillverkare och det kan göra produktgarantin ogiltig.

© 2015—The Toro® Company
8111 Lyndale Avenue South
Bloomington, MN 55420

Registrera din produkt på www.Toro.com.

CE

Översättning av originalet (SV)
Tryckt i USA
Med ensamrätt

3395-119 A

Montering

Lösa delar

Använd diagrammet nedan för att kontrollera att alla delar finns med.

Tillvägagångssätt	Beskrivning	Antal	Användning
1	Inga delar krävs	–	Se till att du har de verktyg du behöver.
2	Inga delar krävs	–	Bestämma rullborstarnas och cylindermotorernas placering.
3	Inga delar krävs	–	Flytta mellanremskiveenheten.
4	Inga delar krävs	–	Ta bort borstkåpans avtappningsplugg.
5	Rullborstens hus Insexskruv, 3/8 x 1 tum Rullborstmontering Ansatsbult Remkåpa/plattanordning Bult, 5/16 x 5/8 tum Distansbricka Drivskiva Flänsskruv, 3/8 × 2 tum Rem Mellanläggsbricka (vid behov)	1 2 1 1 1 2 1 1 1 1 1	Montera rullborsten.
6	Borste för hög klipphöjd (tillval)	–	Montera borsten för hög klipphöjd.

Media och extradelar

Beskrivning	Antal	Användning
Bruksanvisning	1	Läs denna innan du monterar och använder utrustningen.
Reservdelskatalog	1	Används för att slå upp reservdelar.

Obs: Vänster och höger sida på klippenheten är lika med din vänstra respektive högra sida då du står bakom klippenheten.

Viktigt: Den bakre rullborstsatsen ska endast användas inom klipphöjdsintervallet 6 till 25 mm. Använd borsten för hög klipphöjd, artikelnummer 115-0838 (för 69 cm breda klippenheter) och 115-0849 (för 81 cm breda klippenheter), vid klippning av klipphöjder över 2,5–5,1 cm. Se Montera borsten för hög klipphöjd.

Den bakre rullborstsatsen med modellnummer 03186 kan användas på följande modeller:

- Reelmaster 3100-klippenhet, modell 03180, 03181 och 03183 med 69 cm bred lyftarmssats, modell 03172
- Reelmaster 7000-klippenhet, modell 03710 och 03711

Den bakre rullborstsatsen med modellnummer 03187 kan användas på följande modeller:

- Reelmaster 3100-klippenhet, modell 03182 med 81 cm bred lyftarmssats, modell 03173
- Reelmaster 7000-klippenhet, modell 03712

1

Verktyg som behövs

Inga delar krävs

Tillvägagångssätt

Ha följande verktyg till hands innan du påbörjar monteringen:

- 1/2-djupbrunnshylsa
- 9/16-hylsa
- 5/8-hylsa
- 1/2-skiftnyckel
- 9/16-skiftnyckel
- 1/8-insexnyckel
- 5/16-insexnyckel
- 3/8-16-tapp
- 12 tums rak kantbit (Toro-artikelnummer 114-5446)
- Momentnyckel (fot-pound)
- Momentnyckel (tum-pound)
- Blå Loctite 242

2

Bestämma rullborstarnas inriktning

Inga delar krävs

Tillvägagångssätt

Alla klippenheter levereras med motvikten monterad på vänster sida av klippenheten. Använd Figur 1 för att bestämma rullborstarnas och cylindermotorernas placering för Reelmaster 3100-D eller Figur 2 för Reelmaster 7000-D.

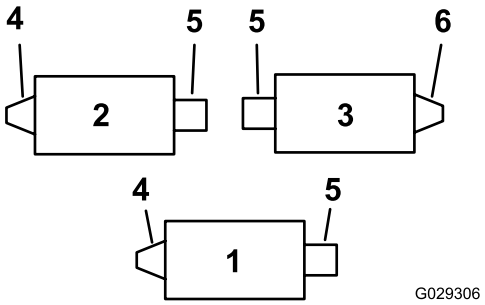

Figur 1

Reelmaster 3100-D

1. Klippenhet nr 1
2. Klippenhet nr 2
3. Klippenhet nr 3
4. Vänster rullborstdrivning
5. Cylindermotor
6. Höger rullborstdrivning

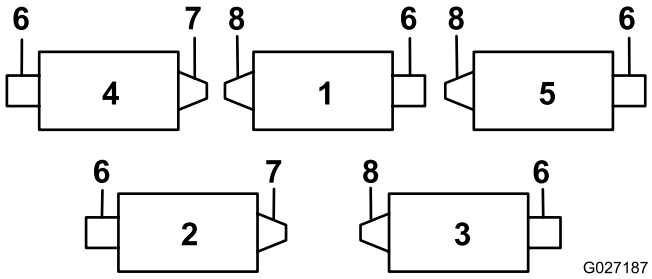

Figur 2

Reelmaster 7000-D

1. Klippenhet nr 1
2. Klippenhet nr 2
3. Klippenhet nr 3
4. Klippenhet nr 4
5. Klippenhet nr 5
6. Cylindermotor
7. Höger rullborstdrivning
8. Vänster rullborstdrivning

Obs: Dessa anvisningar och illustrationer visar hur satsen ska monteras på klippenheterna när motvikterna är monterade på klippenhetens vänstra sida.

3

Flytta mellanremskiveenheten

Inga delar krävs

Tillvägagångssätt

Sätt tillbaka mellanremskiveenheten på de främre och bakre vänstra klippenheterna på klippenhetens **högra sida** (Figur 3) så här:

1. Ta bort mellanremskiveenheten från klippenhetens vänstra sida och fäst den i det nedre hålet på borstplåten på klippenhetens högra sida (Figur 3).

Obs: Mellanremskivan måste kunna röra sig fritt. Dra inte åt låsmuttern på mellanremskivans svängmutter för hårt.

2. Ta bort vagnsbulten och muttern och flytta dem till det övre hålet där mellanremskiveenheten tidigare satt (Figur 3).

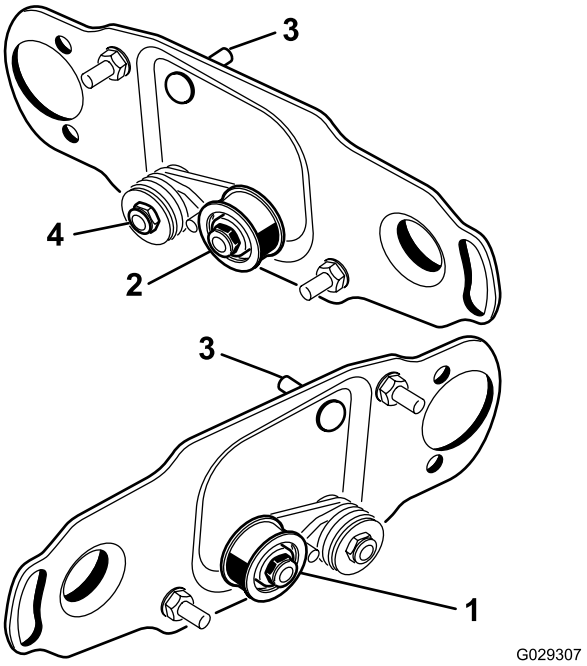

Figur 3

1. Montera mellanremskivan på cylinderns vänstra sida
2. Montera mellanremskivan på cylinderns högra sida
3. Vagnsbult och mutter
4. Dra inte åt den här låsmuttern för hårt.

4

Ta bort borstkåpans avtappningsplugg

Inga delar krävs

Tillvägagångssätt

Ta endast bort den undre avtappningspluggen (Figur 4) från borstkåporna. Det gör det möjligt för fukt att avdunsta från remområdet.

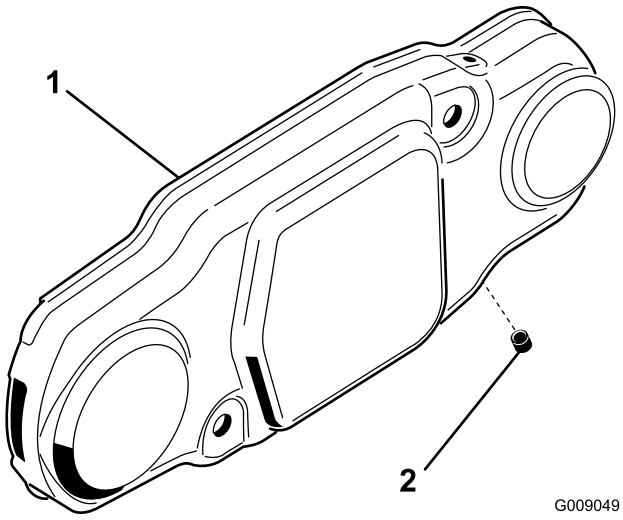

Figur 4

1. Borstkåpa
2. Nedre avtappningsplugg

5

Montera rullborsten

Delar som behövs till detta steg:

1	Rullborstens hus
2	Insexskruv, 3/8 x 1 tum
1	Rullborstmontering
1	Ansatsbult
1	Remkåpa/plattanordning
2	Bult, 5/16 x 5/8 tum
1	Distansbricka
1	Drivskiva
1	Flänsskruv, 3/8 × 2 tum
1	Rem
1	Mellanläggsbricka (vid behov)

Tillvägagångssätt

1. Ställ traktorenheten på en plan yta och lägg i parkeringsbromsen.
2. Kontrollera att klippenheterna är urkopplade. Stäng av motorn och ta ur nyckeln. Ta bort alla klippenheter från traktorenheten.

   Viktigt: Kontrollera att klippenheten har önskad klipphöjdsinställning och lutning. Om det behövs återställer du inställningarna enligt *bruksanvisningen* innan du monterar den bakre rullborstsatsen.

3. Ta bort de två bultar som fäster motvikten på klippenhetens vänstra sida. Ta bort motvikten (Figur 5).

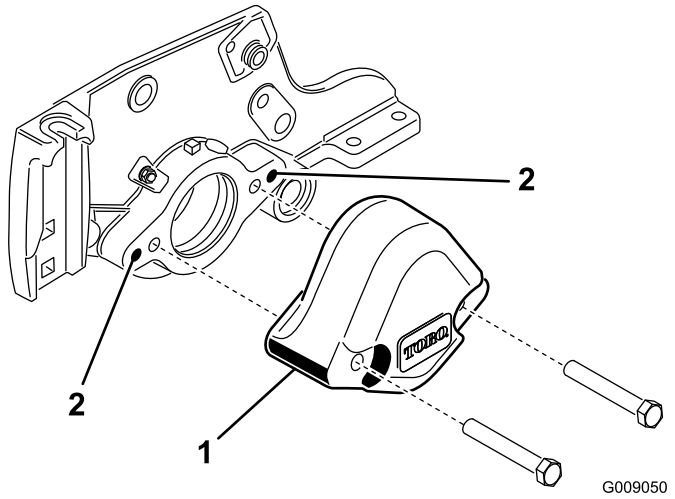

Figur 5

1. Motvikt
2. Rengör dessa monteringshål.

4. Använd en 3/8–16 tapp för att ta bort färgen i de yttre monteringshålen i sidoplåten (Figur 5).
5. Fäst rullborsthuset på cylinderlagerhuset med två insexbultar (3/8 x 1 tum) (Figur 6). Sätt rullborsthuset så att det gängade hålet är vänt mot klippenhetens främre del.

   Obs: Kontrollera att o-ringen är korrekt placerad i rullborsthuset.

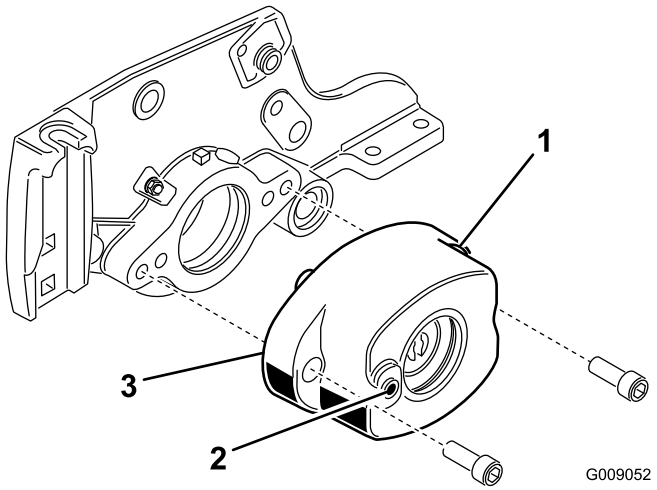

Figur 6

1. Rullborstens hus
2. Gängat hål i huset
3. O-ring

6. Ta bort de två flänslåsmuttrarna som fäster de båda rullfästena på sidoplåtarna (Figur 7). Ta inte bort bultarna. **Ta också bort eventuella distansbrickor om 6 mm på ovansidan av sidoplåtens monteringsfläns.**

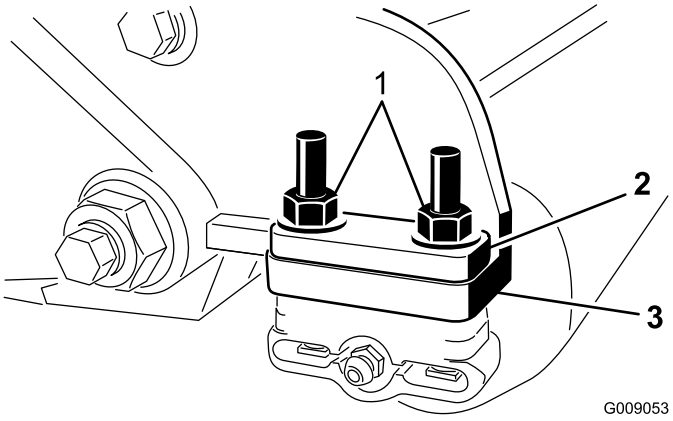

Figur 7

1. Ta bort muttrarna som fäster rullens båda ändar
2. Distansbricka om 6 mm
3. Sidoplåtens monteringsfläns

7. Placera rullborstens monteringsfästen på rullfästets skruvar (Figur 8).

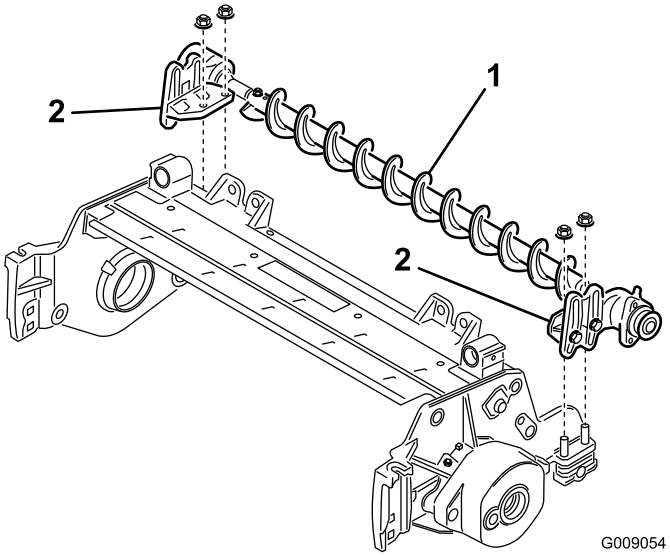

Figur 8

1. Rullborstsenhet
2. Rullborstens monteringsfäste

Viktigt: **Rullborstens monteringsfästen måste monteras direkt på ovansidan av monteringsflänsen på klippenhetens sidoplåt. *Sätt inga distansbrickor mellan rullborstens monteringsfästen och sidoplåtens monteringsflänsar.*Montera ytterligare distansbrickor om 6 mm på ovansidan av rullborstens monteringsfästen (Figur 9).**

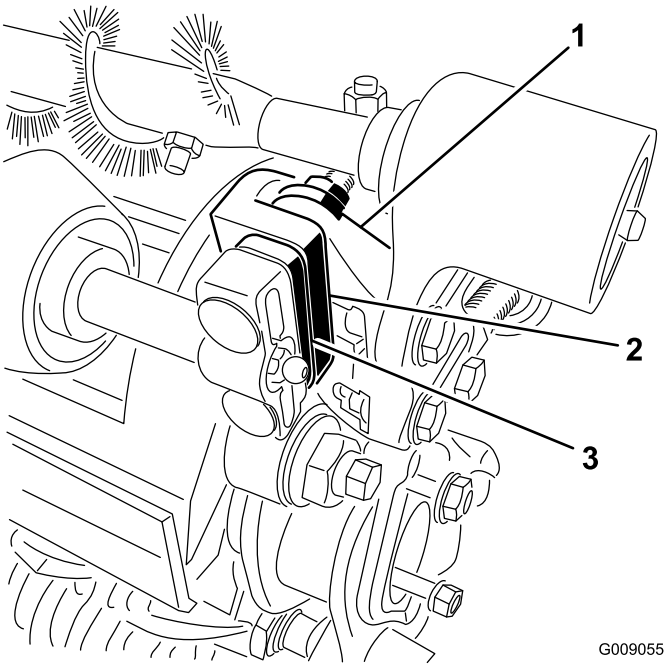

Figur 9

1. Rullborstens monteringsfäste
2. Monteringsflänsen på klippenhetens sidoplåt
3. Extra distansbricka om 6 mm

8. Fäst rullborstens monteringsfästen på klippenhetens sidoplåtar med de muttrar som du tog bort tidigare.
9. Skjut alla utestängningstätningar utåt tills läpptätningarna har lätt kontakt med alla lagerhus (Figur 10).

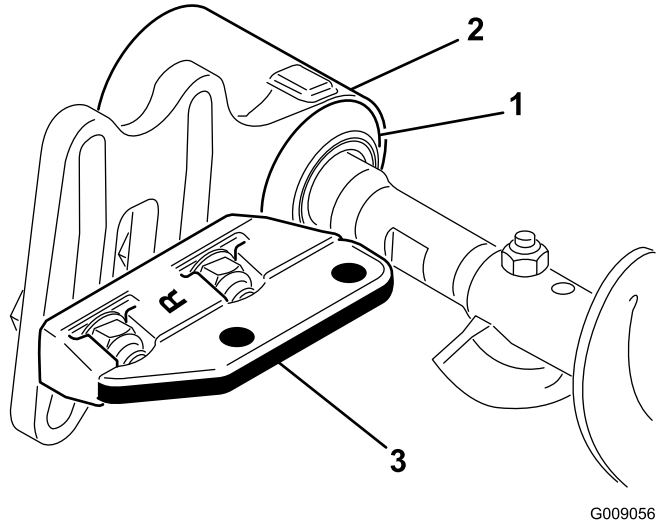

Figur 10

1. Utestängningstätning
2. Lagerhus
3. Monteringsfäste

10. Stryk på ett tunt lager fett på insidan av hylsan i lagerhuset (Figur 11).

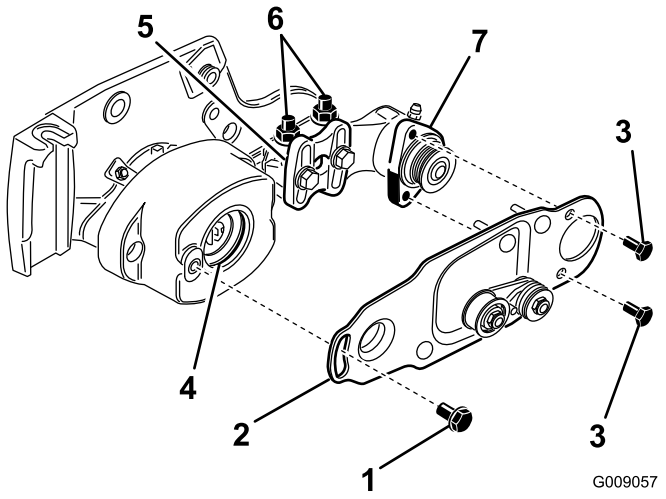

Figur 11

1. Ansatsbult
2. Borstplåt
3. Bult
4. Hylsa i lagerhuset
5. Rullborstens monteringsfäste
6. Flänslåsmuttrar
7. Rullborstens lagerhus

11. Lossa på de bultar som fäster rullborstens lagerhus vid rullborstens monteringsfäste men ta inte bort dem (Figur 11).
12. Montera rullborstens svängplatta (Figur 11).

    Obs: När utsprånget på svängplåten förs in i hylsan på lagerhuset ska du kontrollera att hylsan sitter fast ordentligt på huset.

    Obs: Rullborstens svängplatta är korrekt monterad när gummihylsan inte ger något motstånd och den kan svänga fritt.
13. Stryk på blå Loctite 242 på de två bultarna (5/16 x 5/8 tum) och använd dem för att montera borstplåten på rullborstens lagerhus (Figur 11).

    Obs: Dra åt bultarna till 20–25 Nm.
14. Kontrollera att rullborstsplåten är parallell med klippenhetens sidoplåt. Om den inte är parallell gör du följande:
    - Lossa de två låsmuttrarna med fläns som fäster rullborstens monteringsfäste vid klippenhetens sidoplåt (Figur 11).
    - Vrid rullborstens lagerhus tills borstplåten är parallell med klippenhetens sidoplåt (Figur 11).
    - Dra åt de två låsmuttrarna med fläns som fäster rullborstens monteringsfäste vid klippenhetens sidoplåt (Figur 11).
15. Lossa de två skruvar som fäster rullborstens lagerhus vid rullborstens monteringsfäste (Figur 12 och Figur 13).

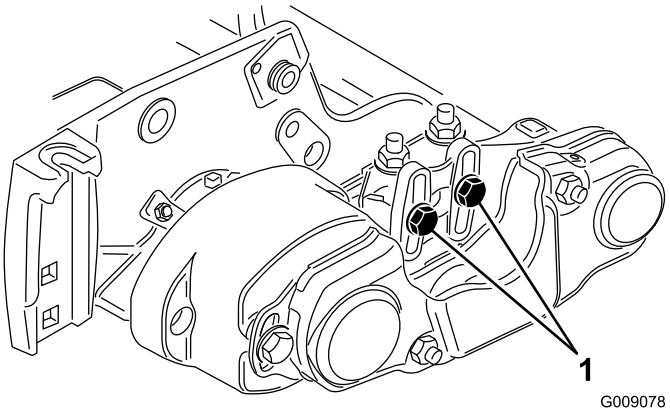

Figur 12

1. Lossa de här skruvarna.

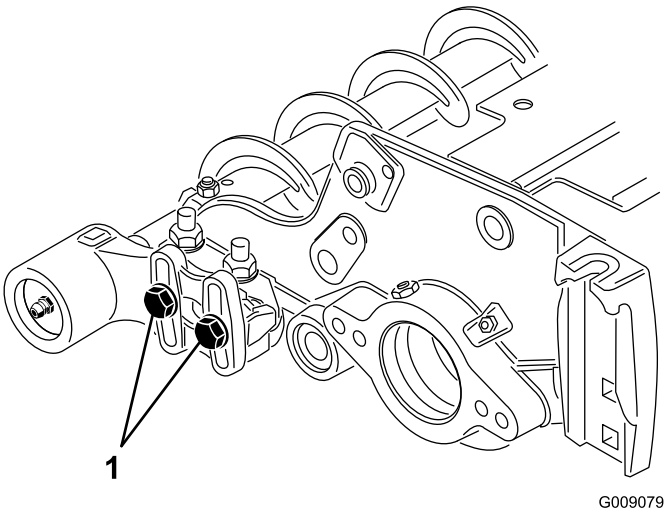

Figur 13

1. Lossa de här bultarna.

16. Placera rullborsten så att den precis vidrör den bakre rullen (Figur 14).

Viktigt: Rullborstaxeln ska inte ha kontakt med klippenhetens sidoplåt.

Viktigt: Om borsten vilar för tungt på rullen slits den ut i förtid.

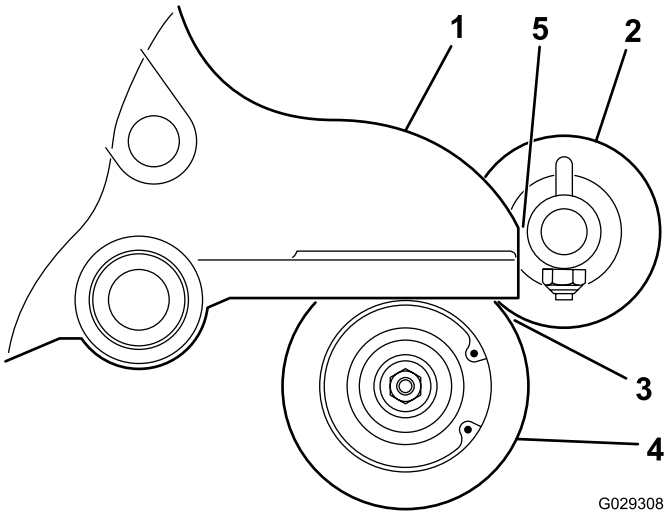

Figur 14

1. Sidoplåt
2. Rullborste
3. Lätt kontakt
4. Bakre rulle
5. Kontrollera att det finns ett mellanrum här.

Obs: Rullborstaxeln måste vara ligga parallellt med den bakre rullen.

Obs: Placeringen för rullborstens icke-drivande lagerhus ska vara densamma som för lagerhuset på den drivande sidan.

17. Dra åt de två bultar som fäster rullborstens lagerhus vid rullborstens monteringsfäste.
18. Stryk på blå Loctite 242 på ansatsbulten (Figur 11). Fäst borstplåten på rullborsthuset med ansatsbulten (Figur 11).

Obs: Dra åt bulten till ett moment på 20–25 Nm.

Obs: Ansatsbulten ska inte klämma fast plåten på huset.

19. Montera distansbrickan på axeln i lagerhuset (Figur 15).
20. För in drivskivan i distansbrickan och på drivaxeln (Figur 15). Kontrollera att skivflikarna är placerade i skåran i drivaxeln.
21. Fäst skivan och distansbrickan på drivaxeln med en flänsskruv (3/8 × 2 tum) (Figur 15).

Obs: Dra åt bulten till ett moment på 47–54 Nm.

Viktigt: Om skruven *inte* är ordentligt åtdragen, *kommer skruven att lossna.*

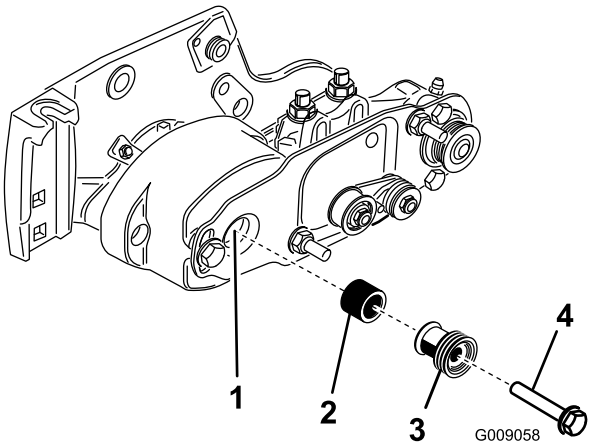

Figur 15

1. Drivaxel
2. Distansbricka
3. Drivskiva
4. Dra åt bulten till 47–54 Nm

22. Så här monterar du remmen på remskivorna:
    - Dra remmen runt den **drivna** skivan och sedan över mellanremskivan (Figur 16).

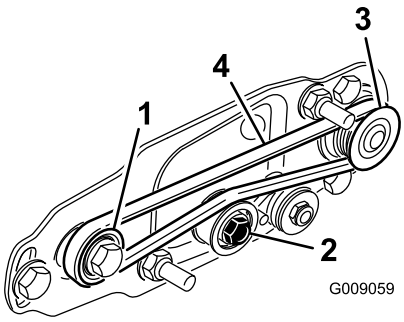

Figur 16

1. Drivskiva
2. Mellanremskiveenhet
3. Driven skiva
4. Rem

    - Starta remmen på **drivskivan** (Figur 16).
    - Samtidigt som du för på remmen på **drivskivan** roterar du cylindern framåt och drar upp remmen på drivskivan.

      Obs: Ha på dig en vadderad handske eller använd en tjock trasa när du roterar cylindern.

    Viktigt: Kontrollera att räfflorna på remmen passar ihop med skårorna på varje remskiva. Kontrollera också att remmen är i mitten av mellanremskivan.

23. Skjut ner mellanremskivan för att kontrollera att mellanremskiveenheten svänger fritt.
24. Så här kontrollerar du att remmarna och remskivorna ligger i linje med varandra:
    - Remmen måste vara ordentligt spänd (monterad) innan kontrollen kan utföras.
    - Lägg ett objekt med rak kant längs med **drivskivans** ytterkant (Figur 17). Lägg **inte** den raka kanten längs med både drivskivan och den drivna skivan.
    - Drivskivans och den drivna skivans ytterkanter ska ligga i linje med varandra med 0,76 mm precision.
    - Om remskivorna inte ligger i linje med varandra finns mer information i Justera skivorna (sida 10).
    - Fortsätt med monteringen om remskivorna ligger i linje med varandra.
    - Använd **inte** mellanremskivan för att kontrollera om skivorna ligger i linje med varandra.

    Viktigt: Remmen kan gå sönder i förtid om remskivorna inte ligger i linje med varandra.

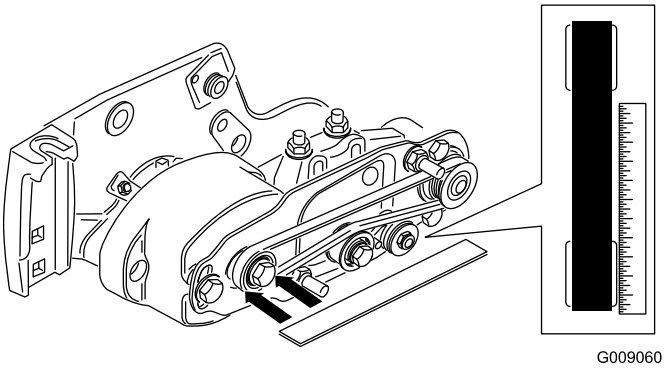

Figur 17

25. Skjut på remkåpan på fästbultarna och fäst dem med två flänsmuttrar (Figur 18).

    Viktigt: Dra inte åt flänsmuttrarna för hårt eftersom detta kan skada kåpan.

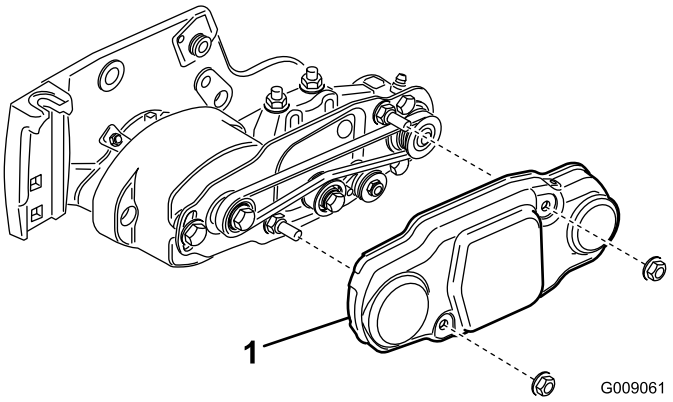

Figur 18

1. Remkåpa

26. Smörj smörjnipplarna på rullborstens samtliga lagerhus och på resten av klippenheten med fett på litiumbas för allmänt bruk nr 2 (Figur 19).

    Obs: Torka av överflödigt fett, särskilt runt utestängningstätningarna.

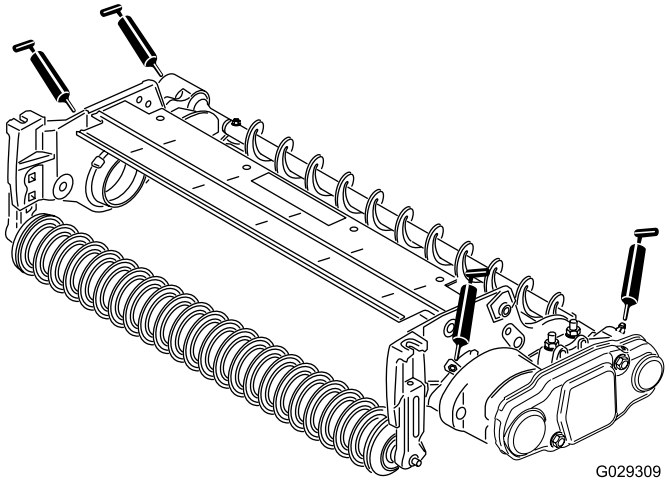

Figur 19

6

Montera borsten för hög klipphöjd (tillval)

Delar som behövs till detta steg:

–	Borste för hög klipphöjd (tillval)

Tillvägagångssätt

Montera borsten för hög klipphöjd, artikelnummer 115-0838 (för 69 cm breda klippenheter) och 115-0849 (för 81 cm breda klippenheter), vid klippning av klipphöjder från 2,5–5,1 cm (dvs. maximalt sju distansbrickor är installerade under sidoplåtsplattan).

1. Om en rullborste är monterad på klippenheten tar du bort de två bultarna, brickorna och muttrarna som fäster det icke-drivande lagerhuset vid lagerhusets monteringsfäste (Figur 20 och Figur 21).

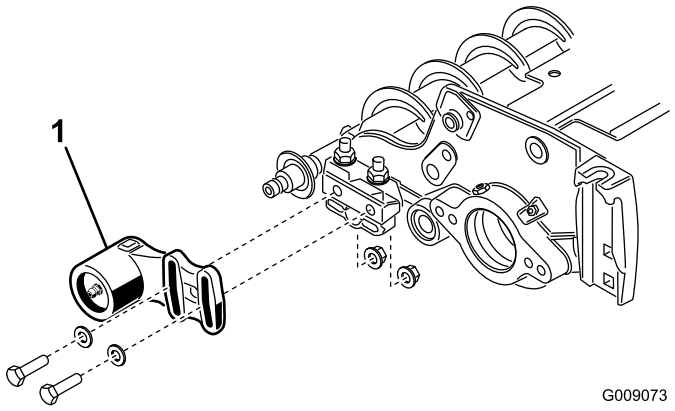

Figur 20

1. Icke-drivande lagerhus

2. Dra av det icke-drivande lagerhuset och utestängningstätningen från borstaxeln (Figur 21).

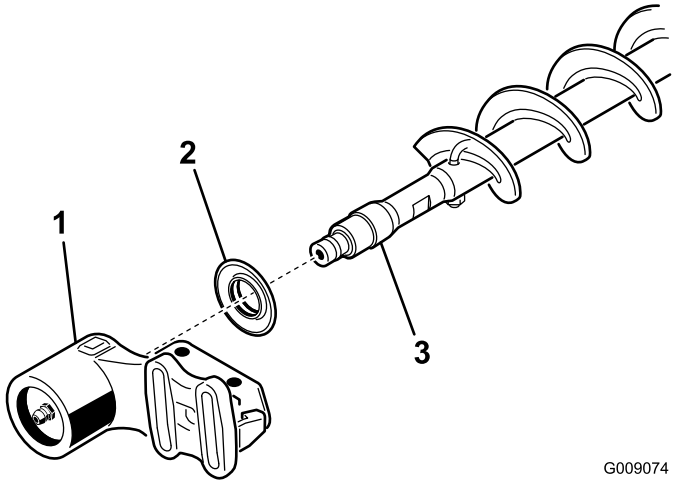

Figur 21

1. Icke-drivande lagerhus
2. Utestängningstätning
3. Borstaxel

3. Ta bort de två J-skruvarna och muttrarna (Figur 22).

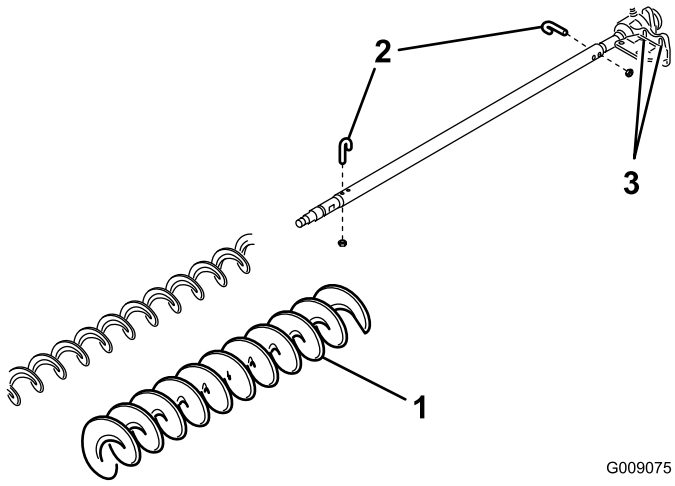

Figur 22

1. Borste för hög klipphöjd
2. J-skruv
3. Lossa de här bultarna

4. Dra av den befintliga borsten från borstaxeln (Figur 22).
5. Lossa de två bultar, brickor och muttrar som fäster det drivna lagerhuset vid lagerhusets monteringsfäste (Figur 22).
6. Skjut på borsten för hög klipphöjd på borstaxeln (Figur 22).
7. Kläm fast borsten på axeln med de två J-skruvarna och muttrarna som du tidigare tog bort (Figur 22).

Viktigt: För in J-skruvarnas gängade ände genom de yttre hålen på borstaxeln, samtidigt som du hakar fast J-skruvarnas böjda ände i de inre hålen.

8. Dra åt J-skruvarnas låsmuttrar till 2–3 Nm.
9. Montera utestängningstätningen och det icke-drivande lagerhuset på borstaxeln (Figur 21).
10. Fäst det icke-drivande lagerhuset på lagerhusets monteringsfäste med de två skruvarna, brickorna och muttrarna som du tidigare tog bort.

    Obs: Var försiktig så att tätningsfjädern inte trillar ur.
11. Dra åt de två bultarna, brickorna och muttrarna som fäster det drivna lagerhuset vid lagerhusets monteringsfäste.

Underhåll

1. Kontrollera att borsten är parallell med rullen och att de har 1,5 mm mellanrum eller bara precis vidrör varandra.
2. Smörj alla smörjnipplar var 50:e timme och efter varje tvätt.
3. När du sätter tillbaka rullborsten ska du dra åt J-skruvarna till 2–3 Nm.
4. När du sätter tillbaka borstaxelns drivna skiva ska du dra åt muttern till 36–45 Nm.
5. När du sätter tillbaka borstens drivskiva ska du dra åt skruven till 47–54 Nm.

   Viktigt: Slipning vid felaktig cylinderhastighet kan medföra att drivskivans gängor blir ned- eller bortslitna. Information om slipning finns i klippenhetens bruksanvisning.
6. Rullborste, drevlager och rem är förbrukningsartiklar.

Justera skivorna

1. Den drivna skivan (vid rullborstaxeln) kan röra sig inåt eller utåt (Figur 23).

   Obs: Notera åt vilket håll som skivan behöver röra sig.

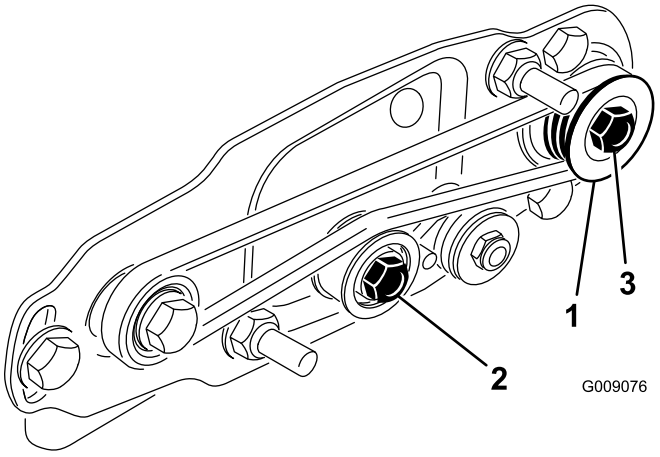

Figur 23

1. Driven skiva
2. Mellanremskiva
3. Mutter för driven skiva

---

2. Rotera cylindern, som i sin tur kommer att rotera drivskivan, och bänd samtidigt bort remmen från drivskivan (Figur 23).

   Obs: Ha på dig en vadderad handske eller använd en tjock trasa när du roterar cylindern.
3. Ta bort låsmuttern som fäster den drivna skivan vid borstaxeln (Figur 23 eller Figur 24).

   Obs: Håll en 1/2-tums skruvnyckel mot rullborstaxelns plana yta för att förhindra att axeln vrids runt.
4. Ta bort den drivna skivan från axeln (Figur 24).

5. Om remskivan behöver röra sig utåt lägger du på en 0,8 mm tjock distansbricka (Figur 24). Om remskivan behöver röra sig inåt tar du bort den befintliga 0,8 mm tjocka distansbrickan.
6. Montera remskivan.

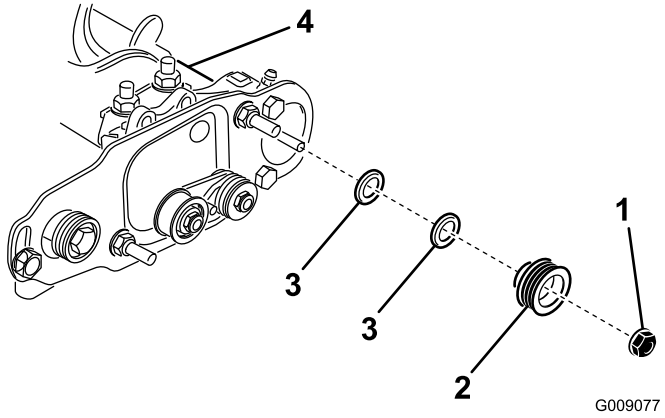

Figur 24

1. Låsmutter
2. Driven skiva
3. Distansbricka (0,8 mm tjock)
4. Rullborstaxelns plana yta

7. Håll i rullborstaxelns plana yta, och fäst samtidigt skivan vid axeln med flänsmuttern på 3/8–16 tum som du tog bort tidigare.

   Obs: Sätt dit låsmuttern och dra åt den till ett moment på 36–45 Nm.
8. Så här monterar du remmen på remskivorna:
   - Dra remmen runt den **drivna** skivan och sedan över mellanremskivan (Figur 25).

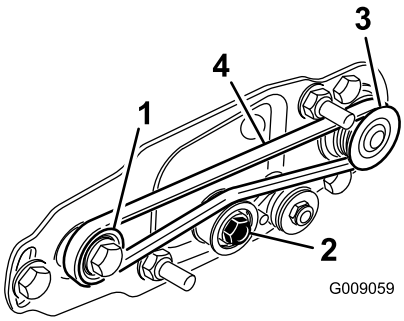

Figur 25

1. Drivskiva
2. Mellanremskiveenhet
3. Driven skiva
4. Rem

   - Starta remmen på **drivskivan** (Figur 25).
   - Samtidigt som du för på remmen på **drivskivan** roterar du cylindern framåt och drar på remmen på drivskivan.

     Obs: Ha på dig en vadderad handske eller använd en tjock trasa när du roterar cylindern.

   Viktigt: Kontrollera att räfflorna på remmen passar ihop med skårorna på varje remskiva.

   Kontrollera också att remmen är i mitten av mellanremskivan.
9. Kontrollera att skivorna ligger i linje med varandra; justera vid behov.

Försäkran om inbyggnad

The Toro Company, 8111 Lyndale Ave. South, Bloomington, MN, USA försäkrar att följande enheter överensstämmer med nedanstående direktiv, förutsatt att de monteras i enlighet med medföljande anvisningar på vissa Toro-modeller enligt vad som anges i relevant deklaration om överensstämmelse.

Modellnr	Serienr	Produktbeskrivning	Fakturabeskrivning	Allmän beskrivning	Direktiv
03186	—	Bakre rullborstsats, 69 cm bred	RM 3100 27" REAR ROLLER BRUSH KIT	Bakre rullborste, 69 cm	2006/42/EG
03187	—	Bakre rullborstsats, 81 cm bred	RM 3100 32" REAR ROLLER BRUSH KIT	Bakre rullborste, 81 cm	2006/42/EG

Relevant teknisk dokumentation har sammanställts enligt kraven i Del B i Bilaga VII i direktivet 2006/42/EG.

Vi åtar oss att vidarebefordra, enligt förfrågningar från nationella myndigheter, relevant information om detta delvis färdigställda verktyg. Vidarebefordringen sker elektroniskt.

Verktyget ska inte idrifttas förrän det har monterats i lämpliga Toro-modeller enligt anvisningarna i tillhörande deklaration om överensstämmelse och i enlighet med alla andra tillgängliga anvisningar, efter vilket verktyget kan sägas överensstämma med alla relevanta direktiv.

Intygas:



David Klis
Senior Engineering Manager
8111 Lyndale Ave. South
Bloomington, MN 55420, USA
February 26, 2015

Teknisk EU-kontakt:

Peter Tetteroo
Toro Europe NV
B-2260 Oevel-Westerloo
Belgium

Tel. 0032 14 562960
Fax 0032 14 581911