Form No. 3395-474 Rev A

TORO®

Count on it.

Manuel de l'utilisateur

Balai-ramasseur Pro Sweep

N° de modèle 07068—N° de série 315000001 et suivants

Enregistrez votre produit à www.Toro.com.
Traduction du texte d'origine (FR)

CE

3395-474 A

Ce produit est conforme à toutes les directives européennes pertinentes. Pour plus de renseignements, reportez-vous à la Déclaration de conformité spécifique du produit fournie séparément.

Compatibilité électromagnétique

Usage résidentiel : Ce dispositif est conforme à la partie 15 de la réglementation de la FCC. Son exploitation est assujettie aux deux conditions suivantes : (1) Ce dispositif ne doit pas causer de parasites nuisibles et (2) ce dispositif doit accepter tout parasite reçu, y compris tout parasite pouvant causer un fonctionnement indésirable.

Cet équipement produit et utilise de l'énergie RF et, s'il n'est pas installé et utilisé en stricte conformité avec les instructions du fabricant, peut causer des parasites nuisibles à la réception radio et télévisuelle. Cet équipement a été testé et trouvé conforme aux restrictions imposées aux dispositifs de calcul de Classe B en vertu de la sous-section J de la partie 15 de la réglementation de la FCC. Ces restrictions ont été établies pour assurer une protection raisonnable contre de tels parasites dans une installation de type résidentiel. Il est cependant impossible de garantir l'absence de tout parasite dans une installation donnée. Si cet équipement cause des parasites nuisibles à la réception radio ou télévisuelle, ce que l'on peut déterminer en éteignant puis en rallumant l'équipement, l'utilisateur est encouragé à essayer de corriger le problème en appliquant une ou plusieurs des mesures suivantes :Réorienter ou repositionner l'antenne de réception, repositionner le récepteur de télécommande par rapport à l'antenne radio/TV ou brancher le module de commande dans une prise séparée, de sorte que le module de commande et la radio/TV se trouvent sur des circuits de dérivation différents.Au besoin, l'utilisateur devra consulter le concessionnaire ou un technicien radio/télévision expérimenté qui pourra faire d'autres suggestions.L'utilisateur pourra trouver utile le livret suivant, diffusé par la Federal Communications Commission (Commission fédérale des communications) : « How to Identify and Resolve Radio-TV Interference Problems » (« Comment identifier et résoudre les problèmes de parasites radio/TV »). Ce livret est disponible auprès du U.S. Government Printing Office, Washington, DC 20402. Nº de stock 004-000-00345-4.

ID FCC : OA3MRF24J40MC-BASE, OA3MRF24J40MA-HANDHELD

CI : 7693A-24J40MC-BASE, 7693A-24J40MA-HANDHELD

Son exploitation est assujettie aux deux conditions suivantes : (1) Ce dispositif ne doit pas causer de parasites et (2) ce dispositif doit accepter tout parasite, y compris tout parasite pouvant causer un fonctionnement indésirable.

⚠ PRUDENCE

Les changements ou modifications qui ne sont pas expressément approuvés par l'organisme responsable de la conformité sont susceptibles d'annuler l'autorisation d'utiliser l'équipement dont bénéficie l'utilisateur.

Introduction

Cette machine est destinée aux utilisateurs professionnels employés à des applications commerciales. La principale fonction de la machine est d'éliminer les débris sur les grandes surfaces gazonnées. La flèche mobile permet le balayage déporté.

Lisez attentivement cette notice pour apprendre comment utiliser et entretenir correctement votre produit, et éviter de l'endommager ou de vous blesser. Vous êtes responsable de l'utilisation sûre et correcte du produit.

Vous pouvez contacter Toro directement sur www.Toro.com pour tout renseignement concernant un produit ou un accessoire, pour obtenir l'adresse des concessionnaires ou pour enregistrer votre produit.

Pour obtenir des prestations de service, des pièces Toro d'origine ou des renseignements complémentaires, munissez-vous des numéros de modèle et de série du produit et contactez un concessionnaire-réparateur ou le service client Toro agréé. La Figure Figure 1 indique l'emplacement des numéros de modèle et de série du produit. Inscrivez les numéros dans l'espace réservé à cet effet.

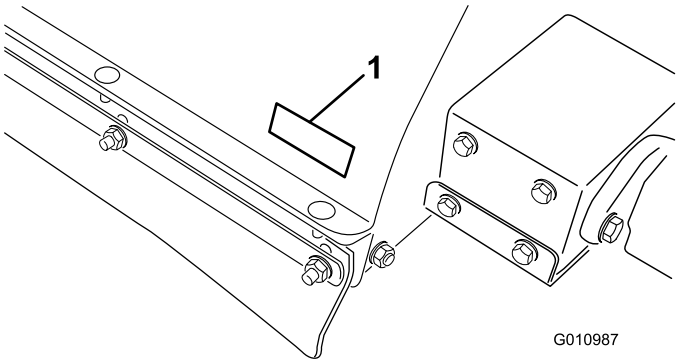

Figure 1

1. Emplacement des numéros de modèle et de série

N° de modèle _____

N° de série _____

Les mises en garde de ce manuel soulignent des dangers potentiels et sont signalées par le symbole de sécurité (Figure 2), qui indique un danger pouvant entraîner des blessures graves ou mortelles si les précautions recommandées ne sont pas respectées.

Figure 2

1. Symbole de sécurité

Ce manuel utilise deux termes pour faire passer des renseignements essentiels. **Important**, pour attirer l'attention sur des renseignements mécaniques spécifiques et **Remarque**, pour insister sur des renseignements d'ordre général méritant une attention particulière.

© 2015—The Toro® Company
8111 Lyndale Avenue South
Bloomington, MN 55420

Contactez-nous sur www.Toro.com.
Imprimé aux États-Unis.
Tous droits réservés

Table des matières

Sécurité 4
Consignes de sécurité 4
Autocollants de sécurité et d'instruction 6
Mise en service 9
1 À effectuer avant d'utiliser le véhicule. 10
2 Déballage de la flèche d'attelage et du vérin hydraulique 10
3 Montage de la flèche d'attelage 10
4 Montage du vérin hydraulique 12
5 Montage du faisceau de câblage 13
6 Montage du balai-ramasseur sur le véhicule tracteur 13
7 Acheminement et fixation des flexibles hydrauliques et du faisceau de câblage 14
8 Raccordement des flexibles hydrauliques 14
9 Branchement du faisceau de câblage 15
10 Montage des lames à andain 15
11 Assemblage de la télécommande à main 17
Vue d'ensemble du produit 17
Commandes 17
Caractéristiques techniques 18
Dimensions et poids 18
Outils et accessoires 18
Utilisation 19
Utilisation du balai-ramasseur 19
Réglage de la hauteur de la brosse 20
Réglage du racloir de rouleau 21
Réglage de la hauteur du déflecteur avant 22
Contrôle de la pression des pneus 22
Contrôle du serrage des écrous de roues 22
Activation du module de commande 22
Utilisation de la temporisation du module de commande 23
Utilisation du support de sécurité de la trémie 23
Contrôle du système de sécurité 23
Conseils d'utilisation 24
Déchargement de la trémie 24
Descente de la trémie 25
Contrôle et nettoyage de la machine 25
Transport du balai-ramasseur 25
Utilisation de la machine par temps froid 25
Sélection du mode relevage du balai-ramasseur 25
Entretien 27
Programme d'entretien recommandé 27
Liste de contrôle pour l'entretien journalier 28
Graissage 29
Association de la télécommande et l'unité de base 30
Remplacement des piles de la télécommande 30
Remisage 31
Dépistage des défauts 32
Contrôle des codes d'anomalie 32
Accès au mode diagnostic et contrôle des codes 33
Réinitialisation des codes d'anomalie 34
Quitter le mode diagnostic 34

Sécurité

La prévention des accidents et la protection contre les risques dépendent de la prudence, du bon sens et de la bonne formation des personnes concernées par l'utilisation, le transport, l'entretien et le remisage de la machine. Cette machine peut occasionner des accidents, parfois mortels, si elle n'est pas utilisée ou entretenue correctement. Pour réduire les risques de blessures et d'accidents mortels, respectez les consignes de sécurité suivantes.

Les instructions suivantes sont issues de la norme ANSI B71.4-2012.

Consignes de sécurité

Fonctions du responsable

- Il doit s'assurer que les utilisateurs ont appris à se servir correctement de la machine, qu'ils ont lu et compris le *Manuel de l'utilisateur* ainsi que tous les autocollants présents sur la machine.
- Il doit établir ses propres procédures et règles de travail spéciales à appliquer en cas de conditions d'utilisation inhabituelles (ex. pentes trop raides pour la machine, conditions météorologiques défavorables, etc.).

Avant l'utilisation

- Vous devez lire, comprendre et respecter toutes les instructions qui figurent dans le Manuel de l'utilisateur et sur la machine avant de commencer. Familiarisez-vous avec toutes les commandes et apprenez à arrêter le véhicule rapidement. Vous pouvez vous procurer gratuitement un manuel de remplacement en contactant directement Toro à www.Toro.com.
- Ne confiez jamais l'utilisation de la machine à un enfant. N'autorisez jamais aucun adulte à utiliser la machine sans instructions adéquates. Seuls les utilisateurs compétents qui ont lu ce manuel sont autorisés à utiliser la machine.
- N'utilisez jamais la machine sous l'emprise de l'alcool, de drogues ou de médicaments.
- Familiarisez-vous avec toutes les commandes et apprenez à arrêter rapidement le véhicule tracteur.
- Les capots, les dispositifs de protection et les autocollants doivent toujours être présents. Si un capot, un dispositif de sécurité ou un autocollant manque, est endommagé ou illisible, réparez ou remplacez-le avant d'utiliser la machine. Serrez aussi tous les écrous et boulons qui en ont besoin pour garder la machine en bon état de marche.
- Portez toujours des chaussures solides. N'utilisez pas la machine chaussé de sandales, de chaussures légères ou pieds nus. Ne portez pas de vêtements amples qui risquent de s'accrocher dans les pièces mobiles et de causer des blessures. Le port de lunettes de sécurité, de chaussures de sécurité, d'un pantalon et d'un casque est recommandé et parfois exigé par certaines ordonnances et réglementations d'assurance locales.
- N'effectuez jamais de modifications susceptibles de rendre cet appareil dangereux.
- Les contacteurs de sécurité sont destinés à protéger l'utilisateur. Si des contacteurs de sécurité sont débranchés ou défectueux la machine risque de fonctionner de manière dangereuse et de causer des blessures.
  - Ne débranchez pas les contacteurs de sécurité.
  - Vérifiez le fonctionnement des contacteurs de sécurité chaque jour pour garantir le bon fonctionnement du système de sécurité.
  - Remplacez les contacteurs défectueux avant d'utiliser la machine.

Pendant l'utilisation

- Les pièces rotatives peuvent infliger des blessures graves. N'approchez pas les pieds ni les mains du rouleau du balai-ramasseur lorsqu'il est en marche. N'approchez pas les mains, les pieds, les cheveux ou les vêtements des pièces mobiles pour éviter les blessures. N'utilisez jamais la machine sans les capots, déflecteurs et autres protections.
- **Ne prenez pas de risques inutiles !Arrêtez le balayage** si une personne ou un animal apparaît subitement dans la zone de travail. Une utilisation imprudente associée à l'état du terrain, aux ricochets possibles d'objets ou à des capots de sécurité manquants ou défectueux peut donner lieu à des projections d'objets susceptibles de causer des blessures corporelles. Ne recommencez pas le balayage avant d'avoir dégagé la zone de travail.
- Ne transportez jamais de passagers.
- Vérifiez toujours que la voie est libre derrière la machine avant de faire marche arrière.
- L'utilisateur doit posséder les compétences et les qualifications requises pour travailler sur les pentes. Le manque de prudence sur les pentes, risque de vous faire perdre le contrôle de la machine et de provoquer des blessures ou la mort.
- Lorsque vous utilisez un Workman comme véhicule de remorquage, nous vous conseillons de placer des masses de 227 kg dans le plateau de véhicule avant de travailler sur des pentes.
- La foudre peut causer des blessures graves ou mortelles. Si vous observez la foudre ou que vous entendez le tonnerre à proximité, n'utilisez pas la machine et mettez-vous à l'abri.
- Le renversement de la machine peut causer des blessures graves ou mortelles.
  - N'utilisez jamais la machine sur des pentes raides.
  - Sur pente, balayez dans le sens de la pente, jamais transversalement à la pente.

- Ne vous arrêtez pas et ne démarrez pas brusquement en montant ou en descendant les pentes.
- Méfiez-vous des trous et autres dangers cachés de la zone de travail. Pour éviter de renverser la machine ou d'en perdre le contrôle, ne vous approchez pas des fossés ou autres dénivellations.
- Ne transportez jamais le balai-ramasseur si l'alarme de transport est activée.
- Ne transportez jamais le balai-ramasseur lorsqu'il est en position déporté.
- Si le moteur cale ou perd de la puissance et que la machine ne peut donc pas atteindre le sommet d'une côte, ne faites pas demi-tour. Faites toujours marche arrière lentement et en ligne droite.

- L'utilisation de la machine exige une grande de vigilance. Vous risquez de provoquer un accident, de renverser la machine et de vous blesser gravement, voire mortellement, si vous utilisez la machine sans respecter les consignes de sécurité. Conduisez avec prudence. Pour éviter de renverser ou de perdre le contrôle de la machine :
  - Travaillez uniquement à la lumière du jour ou avec un bon éclairage artificiel.
  - Conduisez lentement.
  - Méfiez-vous des trous et autres dangers.
  - Faites toujours marche arrière avec prudence.
  - Ne vous approchez pas des bunkers, fossés, dénivellations ou autres accidents de terrain.
  - Ralentissez avant de prendre des virages serrés.
  - En règle générale, évitez de tourner sur une pente quelle qu'elle soit.
  - Évitez les arrêts et les démarrages brusques.
  - N'alternez pas entre la marche arrière et la marche avant sans immobiliser complètement la machine auparavant.
  - Ne tentez pas de négocier des virages serrés ou d'effectuer des manœuvres dangereuses susceptibles de vous faire perdre le contrôle de la machine.
  - Méfiez-vous de la circulation près des routes et en traversant. Cédez toujours la priorité.

Pendant le déchargement

- Vous devez placer le balai-ramasseur en position de transport (directement derrière le véhicule tracteur) avant d'activer le cycle de déchargement.
- Le déchargement des débris peut causer des blessures graves. Ne vous approchez pas de la trémie quand la machine fait marche arrière ou pendant le déchargement de la trémie.
- Dans de très rares circonstances, l'herbe humide et compactée peut produire de la chaleur. Videz toujours la trémie avant de remiser la machine.
- Les personnes ou animaux qui se trouvent à proximité peuvent être blessés pendant l'ouverture et la fermeture du volet de la trémie. Tenez les personnes et les animaux à une distance suffisante de la trémie pendant son déchargement ou pendant l'ouverture/la fermeture du volet.
- Pour éviter les risques d'électrocution, déchargez la trémie à distance des câbles électriques aériens et d'autres obstacles.
- Ne déchargez jamais la trémie sur une pente. Déchargez toujours la trémie sur une surface horizontale.
- Garez la machine sur une surface plane et horizontale, déchargez la trémie, abaissez-la jusqu'à ce que le rouleau soit posé sur le sol et calez les roues avant de séparer le balai-ramasseur du véhicule tracteur.

Entretien

- Les fuites de liquide hydraulique sous pression peuvent transpercer la peau et causer des blessures graves. N'approchez pas les mains ou autres parties du corps des fuites en trou d'épingle ou des gicleurs d'où sort du liquide hydraulique sous haute pression. Utilisez un morceau de papier ou de carton pour détecter les fuites. L'injection de liquide sous la peau nécessite une intervention chirurgicale dans les heures qui suivent l'accident, réalisée par un médecin connaissant ce genre de blessure, pour éviter le risque de gangrène.
- Effectuez uniquement les opérations d'entretien décrites dans ce manuel. Si la machine nécessite une réparation importante ou si vous avez besoin de renseignements, faites appel à un concessionnaire Toro agréé.
- Vérifiez le serrage de tous les raccords hydrauliques, ainsi que l'état de toutes les conduites et tous les flexibles hydrauliques avant de mettre le système sous pression.
- Si la machine n'est pas supportée correctement par des chandelles quand vous procédez à son entretien, elle risque de retomber et de causer des blessures.
- Pour préserver le bon fonctionnement et la sécurité de la machine, n'utilisez que des pièces de rechange et des accessoires Toro d'origine. Les pièces de rechange et accessoires d'autres constructeurs peuvent être dangereux. Toute modification de la machine susceptible d'en altérer le fonctionnement, les performances, la durabilité ou l'utilisation risque d'entraîner des blessures parfois mortelles. La garantie produit de la société Toro risque alors d'être annulée.

Autocollants de sécurité et d'instruction

Des autocollants de sécurité et des instructions bien visibles par l'opérateur sont placés près de tous les endroits potentiellement dangereux. Remplacez tout autocollant endommagé ou manquant.

93-9899

1. Risque d'écrasement – installez le verrouillage du vérin.

1

58-6520

1. Graisse

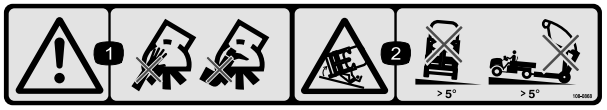

108–0868

1. Attention – ne placez pas les mains ni les pieds dans la brosse du balai-ramasseur.
2. Risque de renversement – n'utilisez pas la machine avec le balai-ramasseur relevé sur des pentes de plus de 5 degrés.

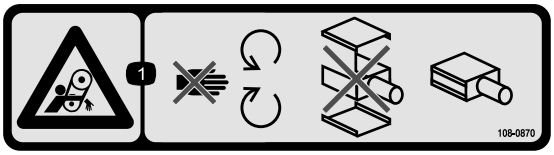

108–0870

1. Risque de coincement par les courroies – ne vous approchez pas des pièces mobiles et ne retirez pas les capots de protection ; n'utilisez jamais la machine sans les capots de protection.

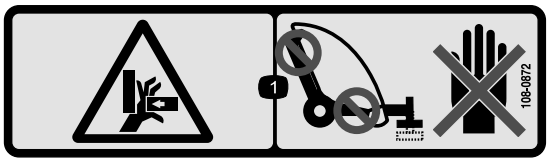

108–0872

1. Risque d'écrasement des mains – n'approchez pas les mains des points de pincement.

93-9852

1. Attention – lisez le *Manuel de l'utilisateur*.
2. Risque d'écrasement – installez le verrouillage du vérin.

108–0862

1. Attention – lisez le *Manuel de l'utilisateur*. Tous les utilisateurs doivent savoir se servir correctement de la machine. Gardez les autres personnes à une distance suffisante de la machine.
2. Risque de coincement par les courroies – ne vous approchez pas des pièces mobiles et ne retirez pas les capots de protection ; n'utilisez jamais la machine sans les capots de protection.

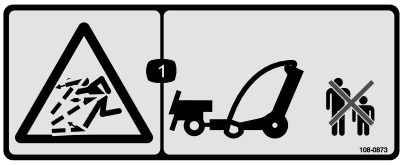

108–0873

1. Risque de projections – tenez tout le monde à une distance suffisante de la machine.

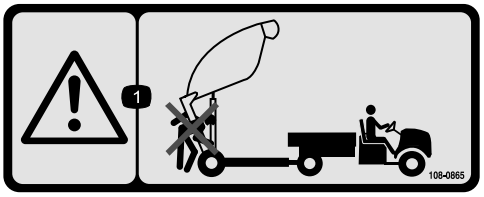

108–0865

1. Attention – tenez tout le monde à une distance suffisante de la machine quand vous déchargez la trémie du balai-ramasseur.

108–0861

1. Attention – lisez le *Manuel de l'utilisateur* ; n'utilisez pas cette machine à moins d'avoir les compétences nécessaires.
2. Risque d'écrasement/de mutilation des personnes à proximité – ne transportez pas de passagers.
3. Risque d'électrocution par des câbles électriques aériens – faites attention aux câbles électriques aériens.
4. Risque de perte de contrôle – la charge maximale est de 1 590 kg au balai-ramasseur et de 114 kg à la flèche d'attelage. Ne travaillez pas en descente.
5. Attention – ne dépassez pas 24 km/h.
6. Risque de détente brusque au niveau de la remorque – abaissez le balai-ramasseur, placez des cales ou des chandelles dessous, désaccouplez le balai-ramasseur, débranchez les conduites hydrauliques et les faisceaux de câblage. Ne conduisez pas la machine avec le balai-ramasseur relevé.

108–0863

1. Risque d'écrasement / de chute d'objets – gardez les personnes et les véhicules à une distance suffisante de la machine quand le balai-ramasseur est relevé.

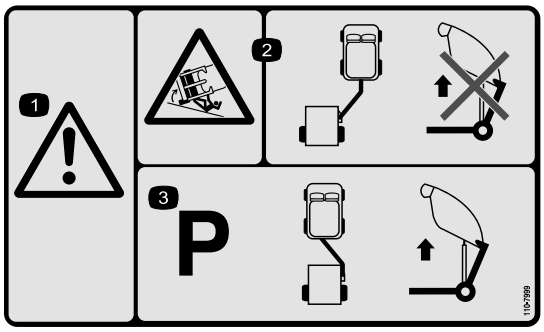

110-7999

1. Attention
2. Risque de renversement – ne relevez pas le balai-ramasseur pour le vider quand il est en position de balayage.
3. Garez la machine et placez et l'accessoire en position de remorquage avant de relever le balai-ramasseur pour le vider.

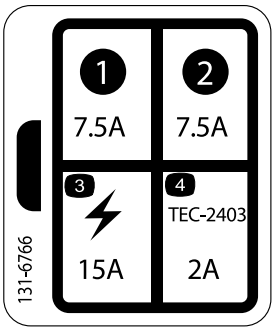

131-6766

1. 7,5 A
2. 7,5 A
3. Accessoires électriques – 15 A
4. TEC-2403, 2 A

Mise en service

Pièces détachées

Reportez-vous au tableau ci-dessous pour vérifier si toutes les pièces ont été expédiées.

Procédure	Description	Qté	Utilisation
1	Aucune pièce requise	–	À effectuer avant d'utiliser le véhicule.
2	Aucune pièce requise	–	Déballez la flèche d'attelage et le vérin hydraulique.
3	Flèche d'attelage Goupille d'attelage Boulon (3/8 x 1-1/4 po) Écrou (3/8-16) Grande rondelle Grand écrou Vis à tête carrée	1 1 1 1 1 1 1	Montez la flèche d'attelage.
4	Patte de commande arrière Boulon (1/2 x 2 po) Rondelle plate (0,531 x 0,063) Contre-écrou (1/2 po) Boulon (3/8 x 1-1/4 po) Goupille Écrou à embase (3/8 po)	1 4 8 4 2 2 2	Montez le vérin hydraulique.
5	Faisceau de câblage Serre-câble	1 2	Montez le faisceau de câblage.
6	Broche d'attelage Goupille fendue	1 1	Montez le balai-ramasseur sur le véhicule tracteur.
7	Serre-câble	8	Acheminez et fixez les flexibles hydrauliques et le faisceau de câblage.
8	Aucune pièce requise	–	Raccordez les flexibles hydrauliques.
9	Aucune pièce requise	–	Branchez le faisceau de câblage.
10	Support de lame Boulon (7/16 x 3-3/4 po) Boulon (7/16 x 3-1/4 po) Petite rondelle (1/2 po) Grande rondelle Entretoise Contre-écrou (7/16 po) Chaîne Boulon (3/8 x 1-1/4 po) Écrou à embase (3/8 po) Mousqueton	1 1 1 4 1 1 2 1 1 1 1	Montez les lames à andain.
11	Télécommande à main Pile (AAA) Petites vis	1 4 6	Assemblage de la télécommande à main.

Médias et pièces supplémentaires

Description	Qté	Utilisation
Manuel de l'utilisateur	1	À lire avant d'utiliser le balai-ramasseur
Catalogue de pièces	1	Pour obtenir les numéros de référence des pièces
Certificat CE	1	
Télécommande	1	Pour commander le balai-ramasseur

1

À effectuer avant d'utiliser le véhicule.

Aucune pièce requise

Procédure

- Le Toro Pro Sweep peut être remorqué par la plupart des tracteurs utilitaires équipés d'un système hydraulique produisant 26,5 à 30 l/min à 138 bar, et de pneus à portance élevée permettant l'utilisation sur les greens des golfs. Le tracteur doit être doté de freins adéquats et d'une barre de remorquage capable de tracter une remorque de 1 587 kg . Consultez le *Manuel de l'utilisateur* du véhicule tracteur pour les instructions et consignes de remorquage.
- Le Workman doit être équipé du kit hydraulique grand débit. Les Workman portant un numéro de série antérieur à 900000001 doivent être équipés de la barre d'attelage renforcée (modèle 44212 ou 44213).

  Remarque: Le modèle Workman à 4 roues motrices est ce qui se fait de mieux pour les abords accidentés ou pentus des greens.

  Important: Sur les modèles de Workman plus anciens, n'essayez pas de tracter le balai-ramasseur chargé avec l'attelage standard du Workman. Elle a une capacité nominale de seulement 680 kg et pourrait plier ou endommager le support d'essieu tubulaire ou les jumelles de ressorts arrière. Utilisez toujours le Kit barre d'attelage renforcée Modèle 44212 ou la barre d'attelage de châssis renforcée Modèle 44213.

  Important: Ne remorquez jamais le balai-ramasseur chargé avec un véhicule utilitaire léger ou un véhicule similaire. Les freins, la suspension et le châssis de ces machines ne sont pas prévus pour supporter le poids du balai-ramasseur.
- Des freins de remorque sont recommandés lorsque le balai-ramasseur est utilisé sur un terrain accidenté. À pleine charge, le balai-ramasseur peut peser jusqu'à 1 588 kg (poids total en charge). Ce poids est supérieur à la limite de remorquage et de freinage recommandée pour la plupart des véhicules utilitaires. Un kit système de freinage de remorque spécial est disponible et peut être monté directement sur le véhicule Workman.

  Remarque: Ce kit peut être adapté à d'autres véhicules avec une source de feux stop de 12 V.

2

Déballage de la flèche d'attelage et du vérin hydraulique

Aucune pièce requise

Procédure

Remarque: Deux personnes sont nécessaires pour déposer la barre d'attelage.

1. Retirez la goupille, le boulon et l'écrou qui fixent le vérin hydraulique et les flexibles à la flèche d'attelage pour l'expédition. Coupez également le serre-câble. Abaissez lentement le vérin et les flexibles de la flèche. Conservez la goupille et les autres fixations pour les réutiliser ultérieurement.
2. Enlevez la goupille fendue et la broche d'attelage qui fixent la flèche d'attelage au support d'expédition supérieur. La flèche d'attelage est très lourde - prenez toutes les précautions requises pour enlever la flèche des supports d'expédition.
3. Faites la goupille d'expédition inférieure et abaissez la flèche.
4. Retirez la goupille, le boulon et l'écrou qui fixent la flèche d'attelage au support d'expédition inférieur.

   Remarque: La machine se redressera au niveau du support d'expédition inférieur.
5. Retirez les fixations qui maintiennent les supports d'expédition sur le balai-ramasseur. Enlevez les supports d'expédition et mettez-les au rebut.

3

Montage de la flèche d'attelage

Pièces nécessaires pour cette opération:

1	Flèche d'attelage
1	Goupille d'attelage
1	Boulon (3/8 x 1-1/4 po)
1	Écrou (3/8-16)
1	Grande rondelle
1	Grand écrou
1	Vis à tête carrée

Procédure

Remarque: Cette procédure demande l'intervention de 2 personnes.

1. Insérez l'extrémité arrière de la flèche d'attelage entre les plaques de montage du balai-ramasseur tout en alignant les trous de montage (Figure 3).

   Remarque: Les guides de flexibles doivent être positionnés sur le haut de la flèche d'attelage.

2. Insérez la broche d'attelage dans les plaques de montage et la flèche d'attelage (Figure 3).
3. Fixez le haut de la broche d'attelage à la plaque de montage avec un boulon (3/8 x 1-1/4 po) et un contre-écrou (3/8 po) (Figure 3).
4. Fixez le bas de la broche d'attelage avec une grande rondelle, un grand écrou et une vis à tête carrée (Figure 3).

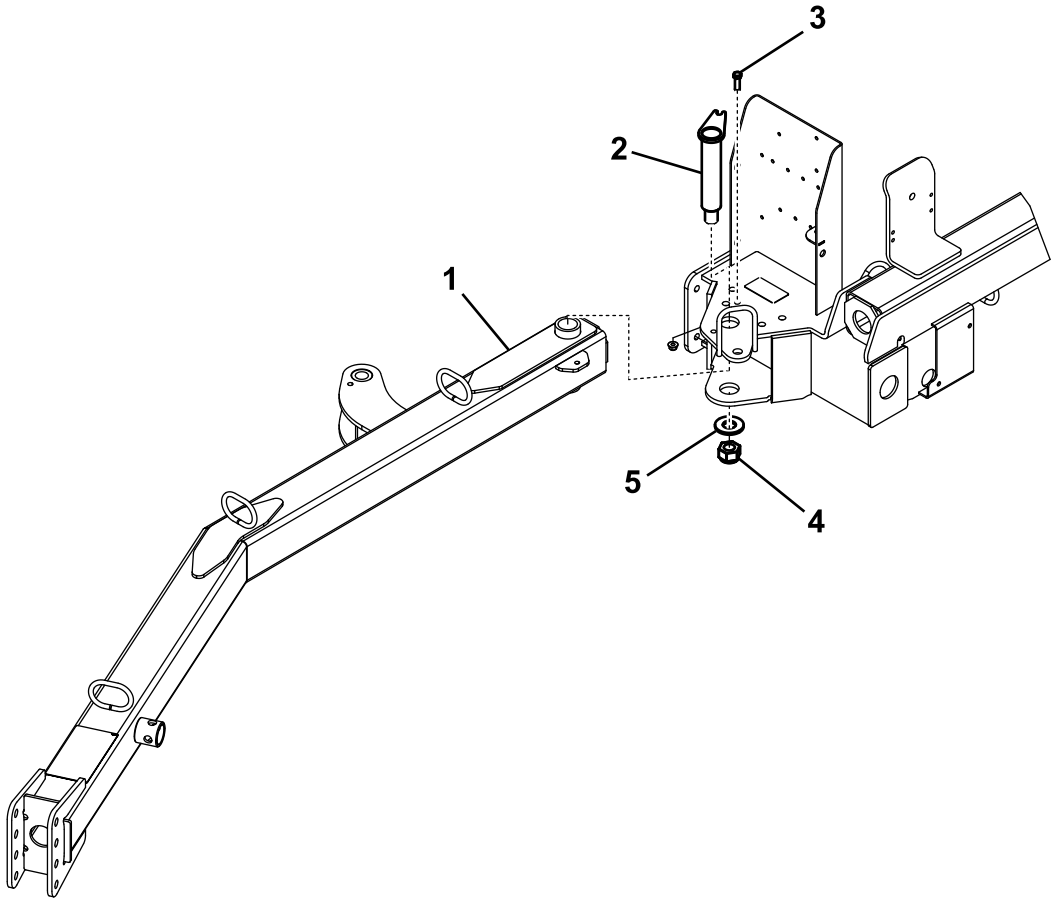

Figure 3

1. Flèche d'attelage
2. Broche d'attelage
3. Boulon (3/8 x 1–1/4 po) et contre-écrou (3/8 po)
4. Grand écrou et vis à tête carrée
5. Grande rondelle

5. Desserrez les écrous de blocage qui fixent le contacteur de proximité sur le cadre et abaissez le contacteur jusqu'à ce qu'il soit distant de 2,6 à 4 mm de la plaque de détection sur la flèche d'attelage (Figure 4). Serrez les écrous de blocage pour fixer le réglage.

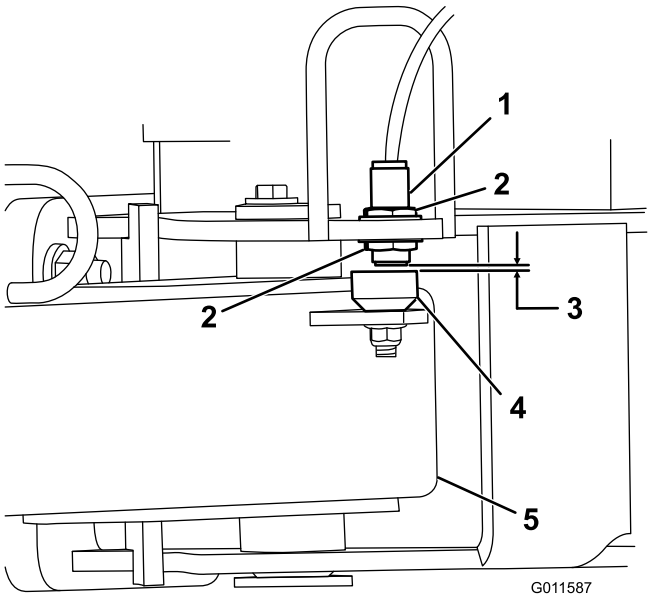

Figure 4

1. Contacteur de proximité
2. Écrou de blocage
3. 2,6 à 4 mm
4. Plaque de détection
5. Flèche d'attelage

4

Montage du vérin hydraulique

Pièces nécessaires pour cette opération:

1	Patte de commande arrière
4	Boulon (1/2 x 2 po)
8	Rondelle plate (0,531 x 0,063)
4	Contre-écrou (1/2 po)
2	Boulon (3/8 x 1-1/4 po)
2	Goupille
2	Écrou à embase (3/8 po)

Procédure

1. Fixez la patte de commande arrière au cadre du balai-ramasseur au moyen de 4 boulons (1/2 x 2 po), 8 rondelles plates (0,531 x 0,063) et 4 contre-écrous (1/2 po). Positionnez les composants comme montré à la Figure 5.

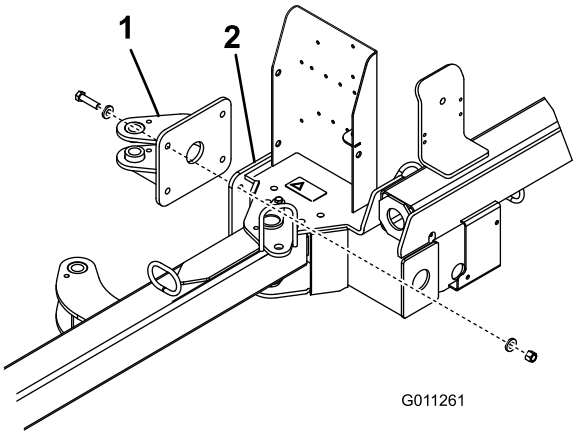

Figure 5

1. Patte de commande arrière
2. Cadre du balai-ramasseur

2. Fixez chaque extrémité du vérin hydraulique à une patte de commande à l'aide d'une goupille, d'un boulon (3/8 x 1–1/4 po et d'un écrou (3/8 po) (Figure 6).

Remarque: Veillez à fixer l'extrémité de la tige (extrémité active) du vérin à la patte de commande avant.

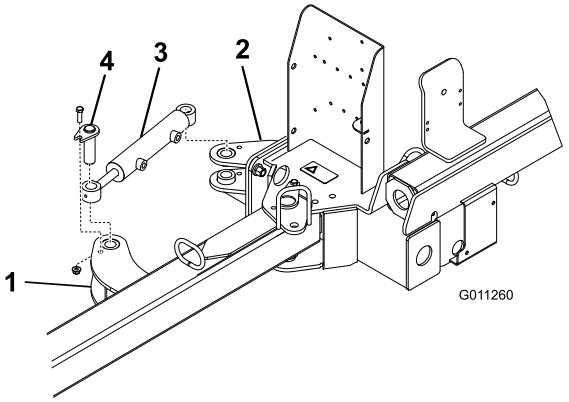

Figure 6

1. Patte de commande avant
2. Patte de commande arrière
3. Vérin hydraulique
4. Goupille

5

Montage du faisceau de câblage

Pièces nécessaires pour cette opération:

1	Faisceau de câblage
2	Serre-câble

Procédure

1. Débranchez la batterie du véhicule.
2. Fixez la cosse du faisceau de câblage au boulon de masse près du porte-fusibles.
3. Connectez le faisceau de câblage au câble rouge au dos du porte-fusibles.

   Remarque: Si le Workman n'a pas d'emplacement libre pour les fusibles, procurez-vous et montez un porte-fusibles auxiliaire Toro (réf. Toro 92–2641).
4. Acheminez le faisceau de câblage le long du faisceau principal du véhicule jusqu'à l'arrière du véhicule (Figure 7).

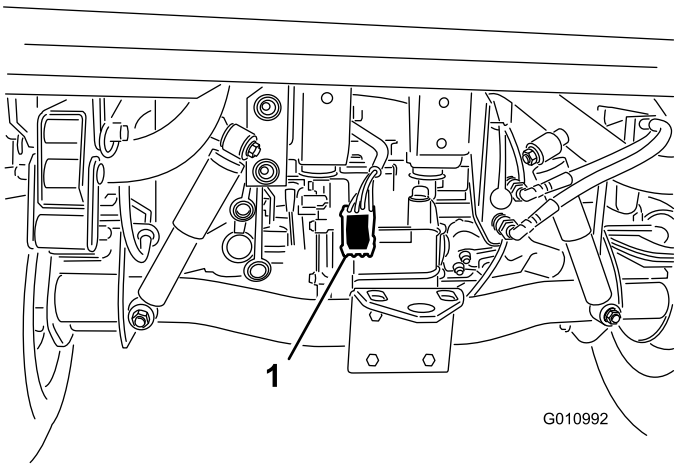

Figure 7

1. Faisceau de câblage

5. Fixez le faisceau de câblage au véhicule en plusieurs points à l'aide de serre-câbles. N'approchez pas le faisceau de câblage des pièces chaudes ou rotatives.

   Remarque: Le faisceau de câblage est muni d'un connecteur pour le kit de commande frein optionnel.
6. Branchez la batterie du véhicule.

6

Montage du balai-ramasseur sur le véhicule tracteur

Pièces nécessaires pour cette opération:

1	Broche d'attelage
1	Goupille fendue

Procédure

Pour assurer le ramassage correct des débris, le cadre du balai-ramasseur doit être parallèle au sol.

1. Placez le balai-ramasseur sur un sol plat et horizontal.
2. Approchez le véhicule tracteur du balai-ramasseur en marche arrière.
3. Retirez la goupille élastique, tournez le cric vers le bas et remettez la goupille élastique (Figure 8).

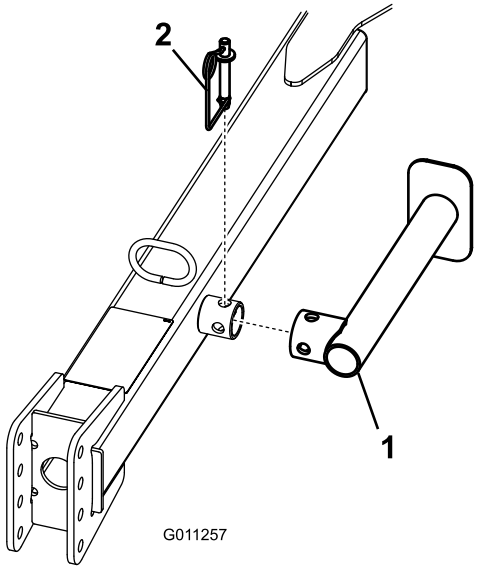

Figure 8

1. Cric
2. Goupille élastique

4. Levez la flèche d'attelage avec le cric jusqu'à ce qu'elle soit parallèle au sol.
5. Réglez la chape d'attelage du balai-ramasseur pour l'amener au niveau du dispositif de remorquage du véhicule tracteur comme suit :
   - Enlevez les boulons et les contre-écrous de fixation de la chape d'attelage (Figure 9) à la flèche.

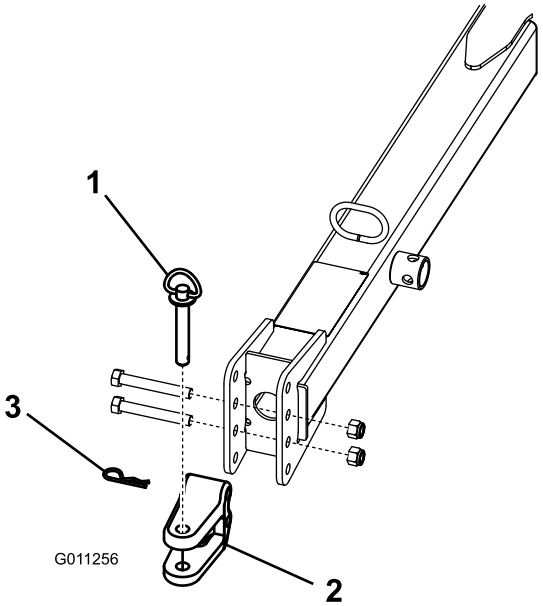

Figure 9

1. Broche d'attelage
2. Chape
3. Goupille fendue

- Élevez ou abaissez la chape d'attelage pour la mettre à peu près au même niveau que l'attelage du véhicule tracteur.
- Fixez la chape à l'attelage avec les boulons et contre-écrous retirés précédemment.

  Remarque: Vérifiez que le balai-ramasseur est parallèle au sol.

6. Accouplez l'attelage du balai-ramasseur au dispositif de remorquage du véhicule tracteur à l'aide de la broche d'attelage et de la goupille fendue.
7. Retirez la goupille élastique, tournez le cric vers le haut en position de rangement et remettez la goupille élastique.

7

Acheminement et fixation des flexibles hydrauliques et du faisceau de câblage

Pièces nécessaires pour cette opération:

8	Serre-câble

Procédure

1. Faites passer les flexibles hydrauliques et le faisceau de câblage dans les guides de flexibles jusqu'à l'avant de la flèche d'attelage (Figure 10).

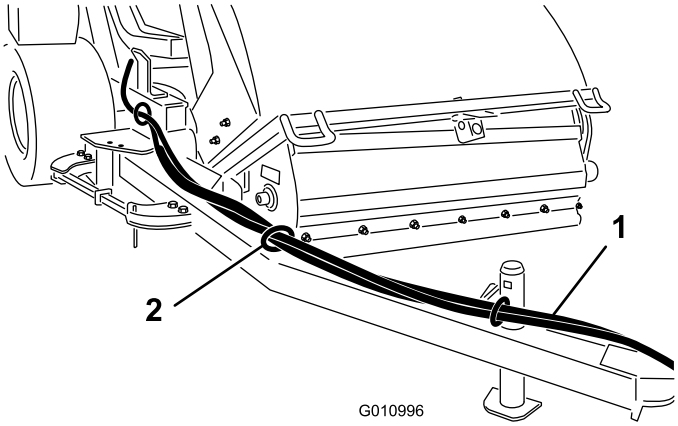

Figure 10

1. Flexibles hydrauliques et faisceau de câblage
2. Guide-flexible

2. Fixez les flexibles hydrauliques et le faisceau de câblage comme montré à la Figure 11 et la Figure 12.

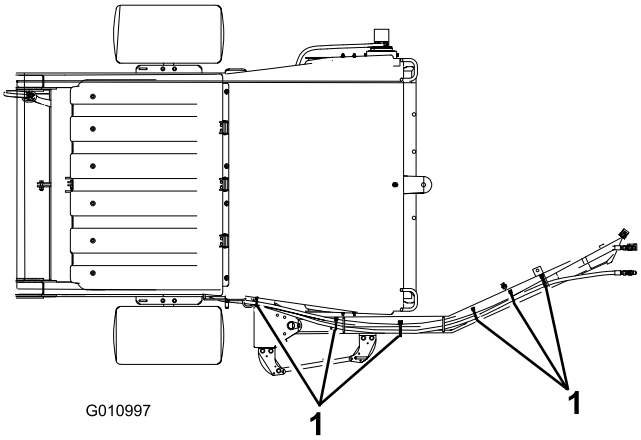

Figure 11
Vue avant

1. Serre-câble (6)

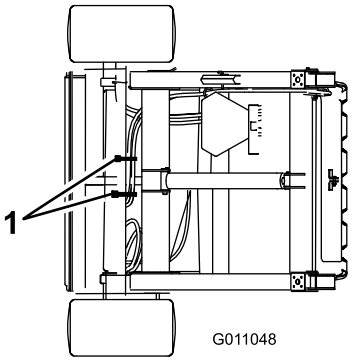

Figure 12
Vue arrière

1. Serre-câble (2)

8

Raccordement des flexibles hydrauliques

Aucune pièce requise

Procédure

Branchez les flexibles hydrauliques du balai-ramasseur aux raccords rapides du véhicule tracteur (Figure 13).

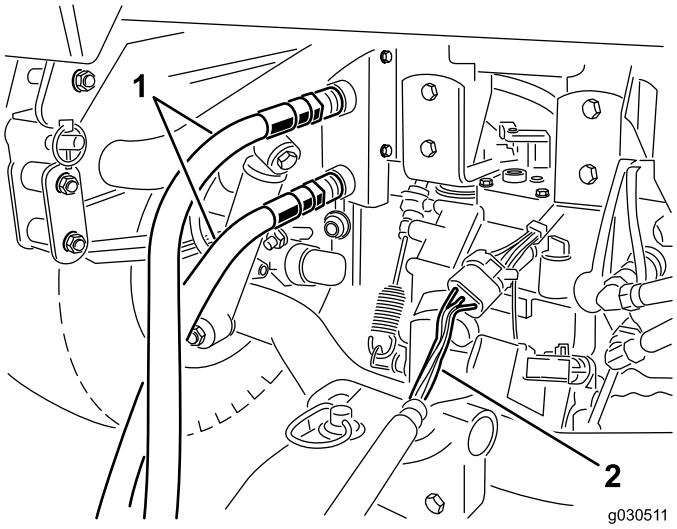

Figure 13

1. Flexibles hydrauliques
2. Faisceau de câblage

Important: Vérifiez que la brosse tourne dans le bon sens (dans le sens horaire vu de l'extrémité moteur). Si la brosse tourne dans le sens antihoraire, inversez les branchements des flexibles hydrauliques.

Remarque: Marquez le flexible haute pression avec un serre-câble pour identifier le sens de branchement correct (Figure 14).

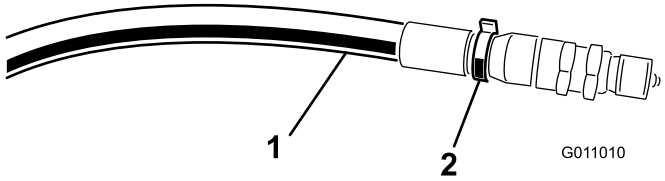

Figure 14

1. Flexible haute pression
2. Serre-câble

9

Branchement du faisceau de câblage

Aucune pièce requise

Procédure

Branchez le faisceau de câblage du balai-ramasseur au faisceau de câblage du véhicule tracteur (Figure 13).

Remarque: Vérifiez que le faisceau ne risque pas d'être pincé par l'attelage et qu'il n'est pas placé sur ou autour de la broche d'attelage.

10

Montage des lames à andain

Pièces nécessaires pour cette opération:

1	Support de lame
1	Boulon (7/16 x 3-3/4 po)
1	Boulon (7/16 x 3-1/4 po)
4	Petite rondelle (1/2 po)
1	Grande rondelle
1	Entretoise
2	Contre-écrou (7/16 po)
1	Chaîne
1	Boulon (3/8 x 1-1/4 po)
1	Écrou à embase (3/8 po)
1	Mousqueton

Procédure

1. Fixez le support de lame au côté gauche du châssis du balai-ramasseur à l'aide d'un boulon (7/16 x 3-14 po), de 2 petites rondelles, d'une grande rondelle et d'un contre-écrou (7/16 po).

   Remarque: Positionnez les composants comme montré à la Figure 15.

2. Fixez la lame à andain au support à l'aide d'un boulon (7/16 x 3-14 po), de 2 rondelles plates, d'une entretoise et d'un contre-écrou (7/16 po). Assemblez les composants comme montré à la Figure 15.

   Remarque: L'extrémité la plus longue de la lame doit être à l'opposé du balai-ramasseur.

3. Fixez la chaîne au support de lame à l'aide d'un boulon (3/8 x 1-1/4 po) et d'un écrou à embase (3/8 po) (Figure 15).
4. Accrochez l'autre extrémité de la chaîne dans la fente du châssis au moyen du mousqueton (Figure 15).

   Remarque: La chaîne ne doit pas être complètement tendue une fois accrochée.

5. Appliquez de la graisse au lithium n° 2 sur la fixation du support de la lame et du moyeu de la lame à andain.

   Remarque: Lorsque la lame à andain n'est pas requise, décrochez la chaîne du mousqueton, faites pivoter la lame vers le haut et accrochez la chaîne à ce niveau.

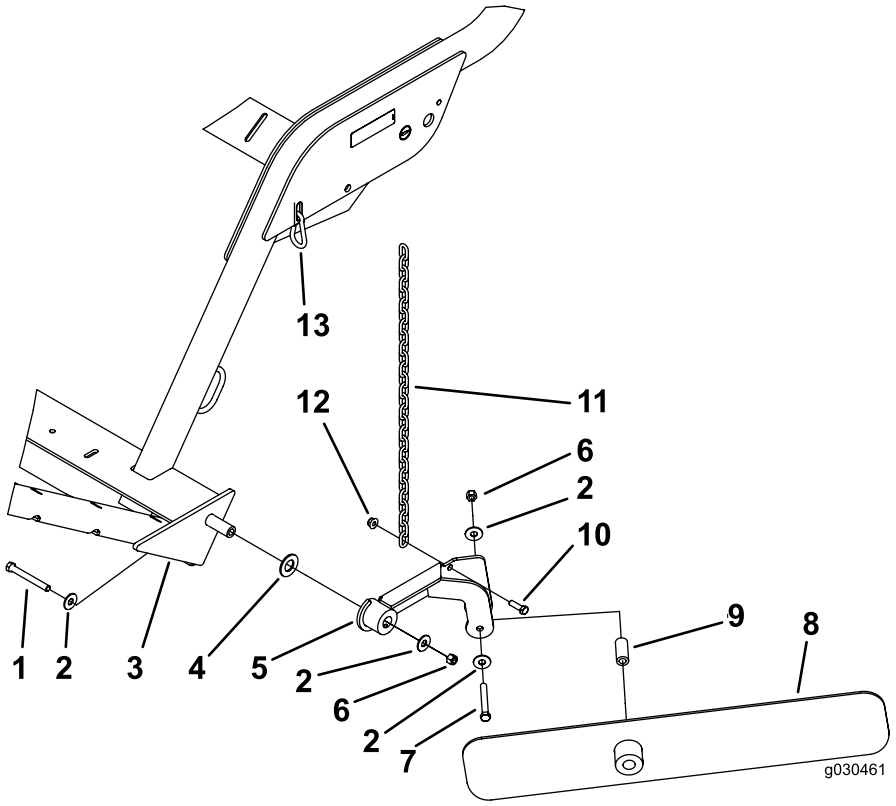

Figure 15

1. Boulon (7/16 x 3-3/4 po)
2. Petite rondelle (1/2 po)
3. Cadre du balai-ramasseur
4. Grande rondelle
5. Support de lame
6. Contre-écrou (7/16 po)
7. Boulon (7/16 x 3-1/4 po)
8. Lame pour andains
9. Entretoise
10. Boulon (3/8 x 1-1/4 po)
11. Chaîne
12. Écrou à embase (3/8 po)
13. Mousqueton

11

Assemblage de la télécommande à main

Pièces nécessaires pour cette opération:

1	Télécommande à main
4	Pile (AAA)
6	Petites vis

Procédure

1. Enlevez les bandes de caoutchouc qui maintiennent ensemble les deux moitiés de la télécommande, et déposez le couvercle arrière.
2. Placez chaque pile dans un des emplacements du logement en respectant la polarité (Figure 16).

   Remarque: Si les piles ne sont pas installées correctement, cela ne causera aucun dommage à la télécommande, mais elle ne fonctionnera pas. Les marquages de polarité sont gravés sur le logement pour chaque borne.

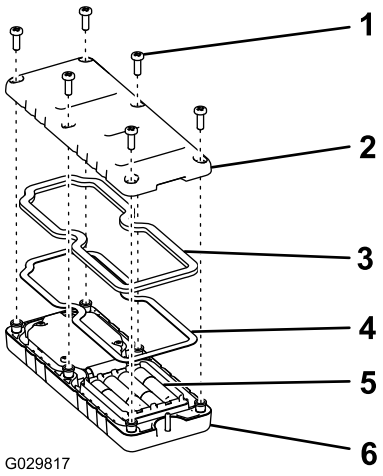

Figure 16

1. Vis
2. Couvercle
3. Joint
4. Joint en acier
5. Piles
6. Télécommande à main

3. Veillez à bien engager le joint en acier et le joint en caoutchouc dans la gorge de la télécommande puis remettez le couvercle arrière en place (Figure 16).
4. Fixez le couvercle avec 6 vis (Figure 16) serrées à un couple de 1,5 à 1,7 N·m.

   Remarque: Ne serrez pas les vis excessivement.

Vue d'ensemble du produit

Commandes

Bouton de déchargement de la trémie

Pour vider la trémie, appuyez 2 fois sur le bouton de déchargement (Figure 17).

Important: Le balai-ramasseur doit se trouver juste derrière le véhicule tracteur et à la hauteur de transport avant l'activation de la séquence de déchargement.

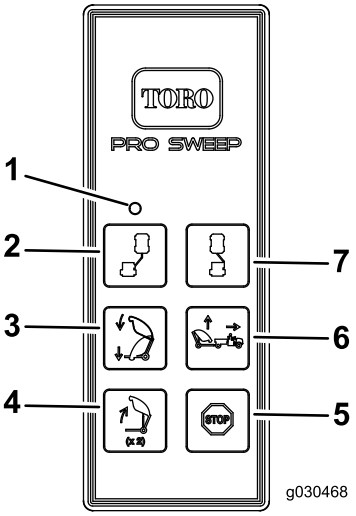

Figure 17

1. Éclairage à LED
2. Déport vers la gauche
3. Descente du balai-ramasseur
4. Déchargement de la trémie
5. Arrêt
6. Relevage du balai-ramasseur
7. Déport vers la droite

Bouton de descente du balai-ramasseur

Pour abaisser la trémie, appuyez sur le bouton de descente du balai-ramasseur (Figure 17). Vous pouvez abaisser la trémie lorsqu'elle se trouve à l'une des positions suivantes :

- Hauteur de déchargement
- Hauteur de transport
- Hauteur de déport

Remarque: Lorsque vous abaissez la trémie à partir de la position de déchargement, vous pouvez l'arrêter à tout moment en relâchant le bouton de descente.

Remarque: Lorsque le balai-ramasseur est en position de transport ou de déport, vous pouvez arrêter la fonction de descente de la trémie à tout moment en appuyant sur le bouton de relevage.

Bouton de relevage – mode standard

Pour élever le balai-ramasseur en mode standard, appuyez sur le bouton de relevage. La trémie s'arrêtera à la hauteur prédéfinie (Figure 17).

- La hauteur de transport (position normale) est de 33,5 à 38,5 cm.
- La hauteur de déport est de 21,5 à 26,5 cm.

Bouton de relevage – mode option

Ce mode vous permet de régler le balai à la hauteur voulue et de l'arrêter aux hauteurs prédéfinies.

Remarque: Reportez-vous à la Sélection du mode relevage du balai-ramasseur (page 25) pour sélectionner le mode option.

Pour élever le balai-ramasseur en mode option, appuyez de manière prolongée sur le bouton de relevage jusqu'à ce que la trémie atteigne la hauteur voulue ou s'arrête à la hauteur prédéfinie (Figure 17).

- La hauteur de transport (position normale) est de 33,5 à 38,5 cm.
- La hauteur de déport est de 21,5 à 26,5 cm.

Bouton de déport vers la gauche

Pour déporter le balai-ramasseur vers la gauche, appuyez de façon continue sur le bouton de déport vers la gauche (Figure 17). Relâchez le bouton pour arrêter le déplacement vers la gauche.

Bouton de déport vers la droite

Pour déporter le balai-ramasseur vers la droite, appuyez de façon continue sur le bouton de déport vers la droite (Figure 17). Relâchez le bouton pour arrêter le déplacement vers la droite.

Bouton d'arrêt

Appuyez sur le bouton d'arrêt pour désactiver la fonction active.

Remarque: Cela prendra environ 3 secondes.

Témoin de diagnostic

Le témoin de diagnostic (Figure 18) est situé sur le couvercle avant et indique les codes d'anomalie de la machine. Quand vous tournez la clé en position CONTACT, le témoin de diagnostic s'allume pendant 5 secondes, s'éteint pendant 5 secondes, puis clignote 3 fois par seconde jusqu'à ce qu'un bouton de la télécommande soit enfoncé. Si le témoin s'allume pendant 5 secondes puis se met à clignoter à 10 fois par seconde (avec ou sans pause de 5 seconde), cela signifie que la machine est défectueuse ; voir Contrôle des codes d'anomalie (page 32).

Remarque: Le témoin s'allume quand vous appuyez sur un bouton de la télécommande à main.

Remarque: Si vous appuyez sur un bouton de la télécommande à main lorsque vous démarrez la machine, le témoin ne clignotera pas 3 fois par seconde après s'être éteint pendant 5 secondes.

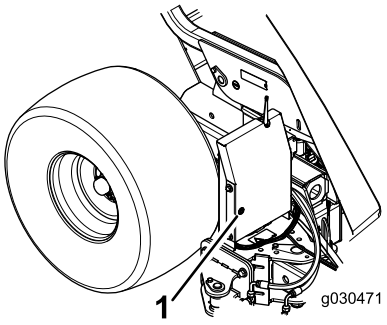

Figure 18

1. Témoin de diagnostic

Caractéristiques techniques

Remarque: Les caractéristiques et la conception sont susceptibles de modifications sans préavis.

Dimensions et poids

Largeur	221 cm
Hauteur	202 cm
Hauteur libre de déchargement	173 cm
Longueur	Trémie abaissée - 173 cm Trémie élevée - 229–249 cm
Poids à vide	680 kg
Poids nominal brut	1 588 kg

Outils et accessoires

Une sélection d'outils et d'accessoires agréés par Toro est disponible pour augmenter et améliorer les capacités de la machine. Contactez votre concessionnaire-réparateur ou distributeur agréé ou rendez-vous sur www.Toro.com pour obtenir une liste de tous les accessoires et outils agréés.

Utilisation

Remarque: Les côtés gauche et droit de la machine sont déterminés d'après la position d'utilisation normale.

Utilisation du balai-ramasseur

La principale fonction de la machine est de ramasser les débris sur les grandes surfaces gazonnées.

Le balayeur est commandé par la télécommande. Reportez-vous à la Commandes (page 17) pour l'utilisation correcte des boutons de commande.

Réglez le balai-ramasseur aux hauteurs suivantes pour le transporter et pour tourner :

- La hauteur de transport (position normale) est de 33,5 à 38,5 cm.
- La hauteur de déport est de 21,6 à 26,7 cm.

⚠ ATTENTION

Les pièces rotatives peuvent infliger des blessures graves.

- **N'approchez pas les pieds ni les mains du rouleau du balai-ramasseur lorsqu'il est en marche.**
- **N'approchez pas les mains, les pieds, les cheveux ou les vêtements des pièces mobiles pour éviter les blessures.**
- **N'utilisez jamais la machine sans les capots, déflecteurs et autres protections.**

Réglage de la hauteur de la brosse

Réglez le balai-ramasseur pour que les extrémités de la brosse effleurent la surface mais sans s'enfoncer dans l'herbe. Si les extrémités de la brosse s'enfoncent dans l'herbe, les débris ne seront pas ramassés correctement.

Vérifiez les réglages recommandés pour le balai-ramasseur dans les tableaux ci-dessous.

Condition	**Réglage rouleau/brosse**	**Réglage du déflecteur avant**	**Remarques**
Greens/aires de départ	2 à 4 crans en partant du bas	6 à 13 mm au-dessus du sol	La brosse doit s'enfoncer légèrement dans l'herbe
Fairways	3 à 5 crans en partant du bas	13 à 25 mm au-dessus du sol	La brosse doit s'enfoncer dans le 1/3 supérieur de l'herbe
Terrains de sport	5 à 7 crans en partant du bas	25 à 76 mm au-dessus du sol	La brosse doit s'enfoncer dans le 1/3 supérieur de l'herbe
Feuilles	5 à 9 crans en partant du bas	Retirez le panneau avant	La brosse doit s'enfoncer dans le 1/3 supérieur de l'herbe

A	B		C
Emplacements libres	Patte en haut	Patte en bas	
0	5,500		6,000
		5,625	6,125
1	5,750		6,250
		5,875	6,375
2	6,000		6,500
		6,125	6,625
3	6,250		6,750
		6,375	6,875
4	6,500		7,000
		6,625	7,125
5	6,750		7,250
		6,875	7,375
6	7,000		7,500
		7,125	7,625
7	7,250		7,750
		7,375	7,875
8	7,500		8,000
		7,625	8,125
9	7,750		8,250
		7,875	8,375
10	8,000		8,500
		8,125	8,625
11	8,250		8,750
		8,375	8,875
12	8,500		9,000
		8,625	9,125
13	8,750		9,250
		8,875	9,375

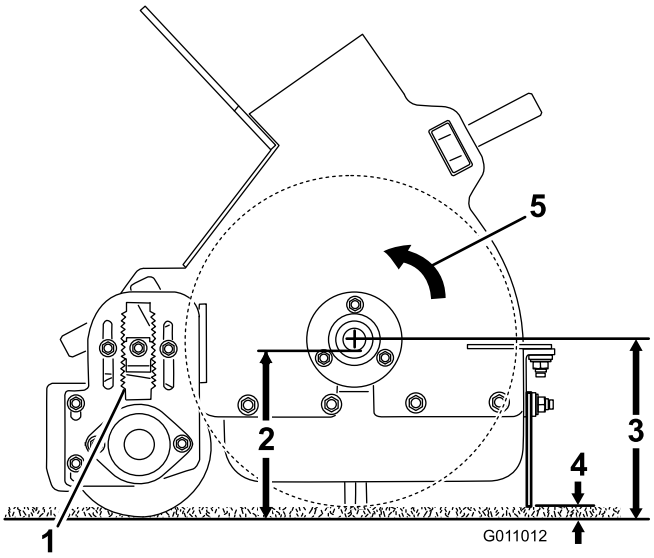

Figure 19

1. “A”
2. “B”
3. “C”
4. 6 à 13 mm
5. Direction de la brosse

---

1. Placez le balai-ramasseur sur une surface plane et horizontale.
2. Élevez la trémie et posez-la sur son support de sécurité Voir Utilisation du support de sécurité de la trémie (page 23).
3. Desserrez le contre-écrou sur la clavette de réglage (Figure 20) afin de pouvoir la sortir d'environ 13 mm.

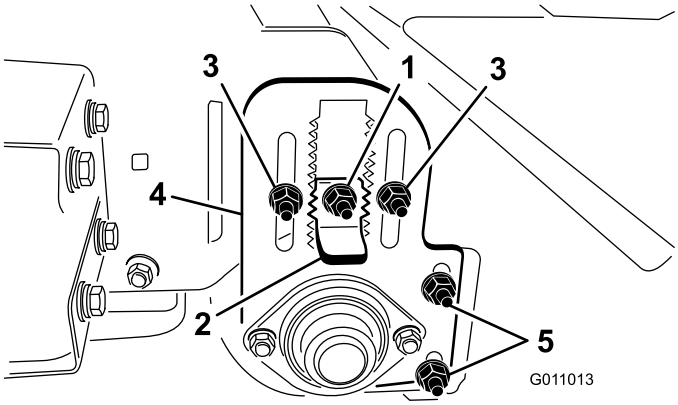

Figure 20

1. Contre-écrou
2. Clavette de réglage de hauteur
3. Écrous de réglage de hauteur de rouleau
4. Plaque de réglage de hauteur de rouleau
5. Écrous de réglage de racloir de rouleau

---

4. Desserrez les contre-écrous de réglage de hauteur de rouleau (Figure 20).
5. Sortez la clavette de réglage de hauteur et montez ou abaissez le rouleau arrière en faisant coulisser la plaque de réglage à la hauteur voulue (Figure 20).
6. Serrez les contre-écrous pour bloquer le réglage.
7. Répétez la procédure à l'autre extrémité de la brosse. Les deux réglages doivent être identiques.

Réglage du racloir de rouleau

Assurez-vous de régler le racloir du rouleau (Figure 20) pour obtenir un espace de 2 mm entre le rouleau et le racloir.

Desserrez les écrous de réglage du racloir et placez le rouleau à la position voulue, puis resserrez les écrous.

Réglage de la hauteur du déflecteur avant

Pour obtenir un ramassage optimal des débris, réglez le déflecteur avant (Figure 21) de sorte à obtenir un espace de 6 à 13 mm entre le bas du déflecteur et la surface.

Remarque: Il faut parfois remonter complètement le déflecteur avant ou même l'enlever pour ramasser les gros débris ou les débris enfouis dans de l'herbe haute.

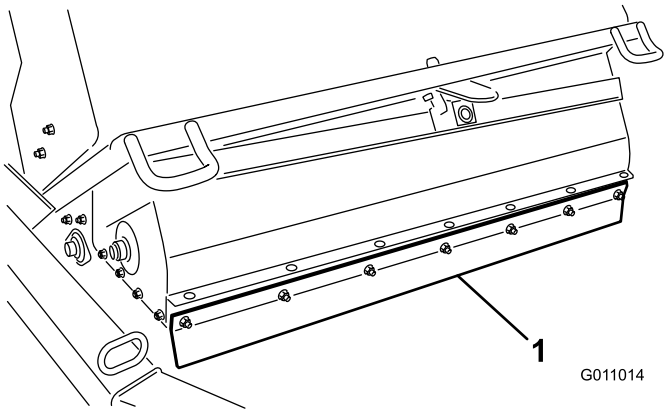

Figure 21

1. Déflecteur avant

1. Desserrez les écrous de fixation de la barrette métallique et du déflecteur avant sur le carter de la brosse (Figure 22).

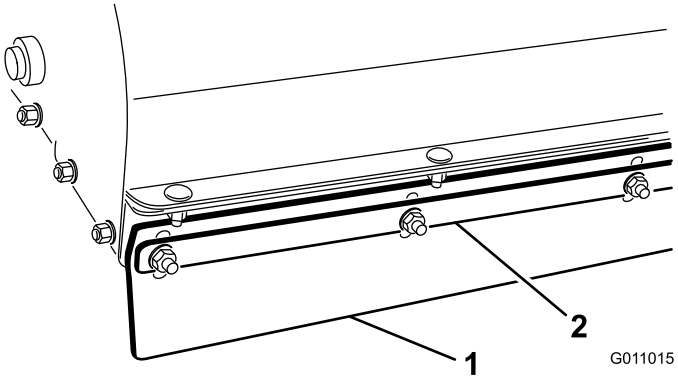

Figure 22

1. Déflecteur avant
2. Barrette en métal

2. Réglez le déflecteur avant à la hauteur voulue et serrez les écrous.

Contrôle de la pression des pneus

Vérifiez chaque jour que les pneus sont gonflés à la pression correcte.

Pression de gonflage correcte : 0,86 bar

Pression de gonflage maximale : 1,24 bar

Remarque: La valve est située sur l'arrière de la jante.

Contrôle du serrage des écrous de roues

⚠ ATTENTION

Un mauvais couple de serrage des écrous de roues peut entraîner une défaillance de la machine ou la perte d'une roue et provoquer des blessures graves.

Contrôlez et serrez les écrous de roue à un couple de 95 à 122 N·m.

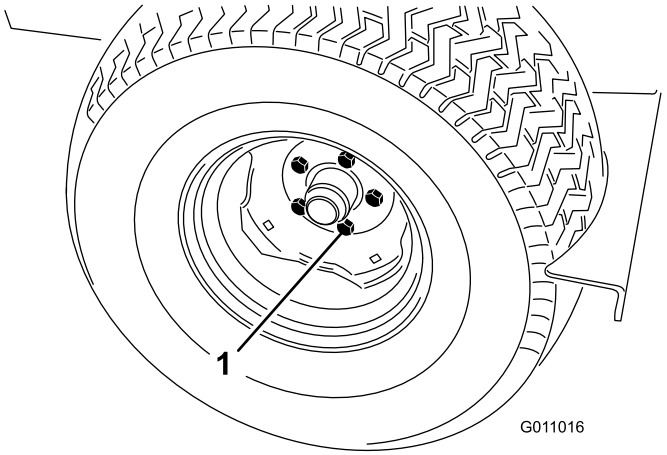

Figure 23

1. Écrou de roue

Activation du module de commande

Le module de commande (Figure 24) est activé dès que le faisceau de câblage du balai-ramasseur est connecté à celui du véhicule.

- Sur les modèles Workman portant un numéro de série antérieur à 899999999, le faisceau de câblage est sous tension.
- Sur les modèles Workman à partir du numéro de série 900000001, tournez la clé de contact à la position CONTACT pour mettre le faisceau de câblage sous tension.

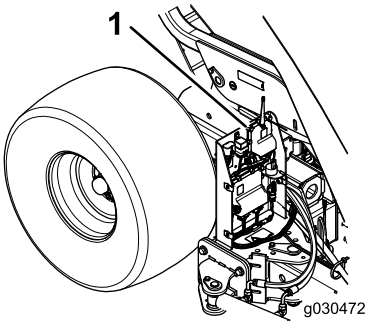

Figure 24

1. Module de commande

Utilisation de la temporisation du module de commande

Le balai-ramasseur est équipé d'une fonction de temporisation pour le module de commande. La fonction de temporisation est activée après 2,5 heures d'**inactivité** continue de la télécommande.

- Lorsque le mode de temporisation est activé, l'émetteur de télécommande ne commande aucune fonction.
- Pour réveiller le module de commande en mode temporisation :
  - Sur les modèles Workman portant juqu'au numéro de série 899999999, débranchez et branchez le faisceau du balai-ramasseur au faisceau du véhicule.
  - Sur les modèles Workman à partir du numéro de série 900000001, tournez la clé de contact à la position ARRÊT puis de nouveau à la position CONTACT.
- Pour éviter de déclencher la temporisation du module de commande en cours de fonctionnement, utilisez la télécommande pour déporter le balai-ramasseur au moins toutes les 2,5 heures.

Utilisation du support de sécurité de la trémie

Chaque fois que vous travaillez sous la trémie levée, installez systématiquement le support de sécurité sur le vérin de levage déployé.

1. Relevez la trémie jusqu'à ce que le vérin soit déployé.
2. Retirez la goupille fendue et la goupille de fixation du support de sécurité au support de rangement sur le châssis du balai-ramasseur (Figure 25). Retirez le support de sécurité.

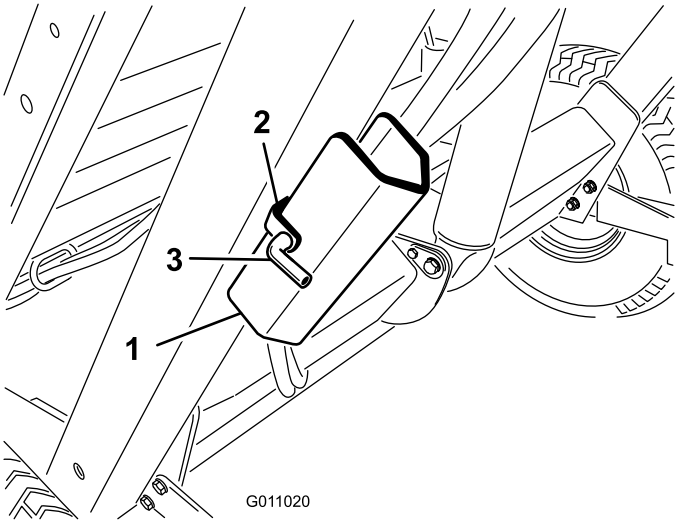

Figure 25

1. Support de sécurité de la trémie
2. Support de rangement
3. Axe

3. Insérez le support de sécurité de la trémie sur la tige du vérin, en prenant soin d'appuyer l'extrémité du support contre le corps du vérin et l'extrémité de la tige du vérin (Figure 26).

   Remarque: Fixez le support de sécurité à la tige de vérin avec la goupille fendue et la goupille.

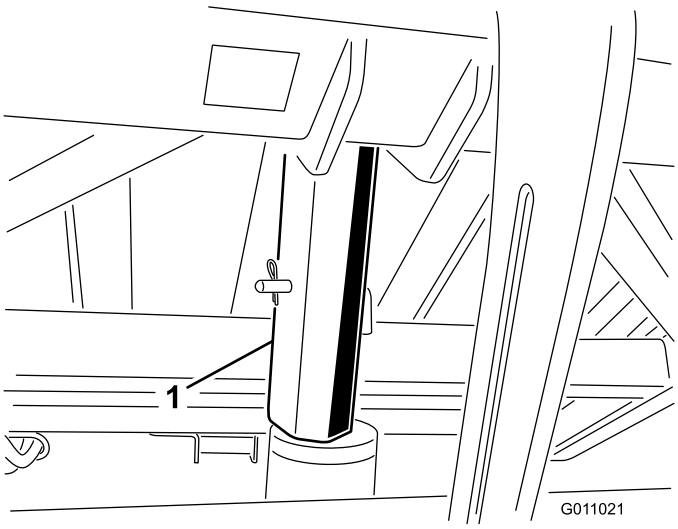

Figure 26

1. Support de sécurité

4. Pour ranger le support de sécurité, retirez-le du vérin et fixez-le sur le support de rangement sur le châssis du balai-ramasseur.
5. Placez-vous toujours derrière la trémie pour installer ou retirer le support de sécurité.
6. N'essayez pas d'abaisser la trémie quand le support de sécurité est installé sur le vérin.

Contrôle du système de sécurité

⚠ PRUDENCE

Les contacteurs de sécurité sont destinés à protéger l'utilisateur. Si des contacteurs de sécurité sont débranchés ou défectueux la machine risque de fonctionner de manière dangereuse et de causer des blessures.

- **Ne débranchez pas les contacteurs de sécurité.**
- **Vérifiez le fonctionnement des contacteurs de sécurité chaque jour pour garantir le bon fonctionnement du système de sécurité.**
- **Remplacez les contacteurs défectueux avant d'utiliser la machine.**

Le système de sécurité a la fonction suivante :

- Il empêche la brosse de tourner lorsque la trémie est élevée.
- Il empêche le déchargement de la trémie quand le balai-ramasseur est déporté.
- L'alarme sonore retentit lorsque la trémie est déchargée. Ne déplacez pas le véhicule tracteur pendant que vous déchargez la trémie.

Conseils d'utilisation

- Avant de commencer le balayage, examinez la surface de travail pour déterminer dans quelle direction travailler.

  Remarque: Pour ne pas dévier de la ligne droite, prenez repère sur un objet au premier plan.
- Cherchez toujours à effectuer une longue passe continue, en chevauchant légèrement sur la passe de retour.
- Sur les surfaces gazonnées, la brosse ramasse les carottes, les brindilles, l'herbe coupée, les feuilles, les aiguilles et les pommes de pin, et les petits débris en général.
- Le balai-ramasseur brosse aussi le gazon. La brosse balaye et soulève l'herbe afin de produire une coupe uniforme. La légère scarification qui se produit lors du balayage encourage la pénétration de l'eau et des pesticides, ce qui évite d'avoir à renouveler le gazon trop fréquemment.

  Important: Ne prenez pas de virages serrés avec le balai-ramasseur pour éviter d'endommager la pelouse.
- Lorsque la trémie est pleine, le ramassage n'est plus aussi efficace et le balai-ramasseur laisse ou renvoie des débris sur le sol.

⚠ DANGER

Le renversement de la machine peut causer des blessures graves ou mortelles.

- **N'utilisez jamais la machine sur des pentes raides.**
- **Sur pente, balayez dans le sens de la pente, jamais transversalement à la pente.**
- **Ne vous arrêtez pas et ne démarrez pas brusquement en montant ou en descendant les pentes.**
- **Méfiez-vous des trous et autres dangers cachés de la zone de travail. Pour éviter de renverser la machine ou d'en perdre le contrôle, ne vous approchez pas des fossés ou autres dénivellations.**
- **Si la machine s'arrête pendant que vous gravissez une pente, désengagez les cylindres et descendez lentement en marche arrière. N'essayez pas de faire demi-tour.**

Déchargement de la trémie

⚠ DANGER

Le renversement de la machine ou un choc électrique peut causer des blessures graves ou mortelles.

- **Ne déchargez jamais la trémie sur une pente. Déchargez toujours la trémie sur une surface horizontale.**
- **Déchargez toujours la trémie à l'écart des câbles électriques aériens et autres obstacles.**

Important: Le balai-ramasseur doit être fixé au véhicule tracteur avec la broche d'attelage et l'axe de chape pendant le déchargement.

Important: Le balai-ramasseur doit se trouver juste derrière le véhicule tracteur et à la hauteur de transport avant l'activation de la séquence de déchargement.

Pour activer la séquence de déchargement :

1. Placez la machine sur une surface plane et horizontale et vérifiez qu'elle est en position de transport avant le déchargement.
2. Appuyez sur le bouton de déchargement pendant une seconde, relâchez-le une seconde, et appuyez à nouveau dessus (Figure 27).

   Remarque: Le balai-ramasseur ne répondra pas si vous appuyez trop rapidement sur le bouton de déchargement.

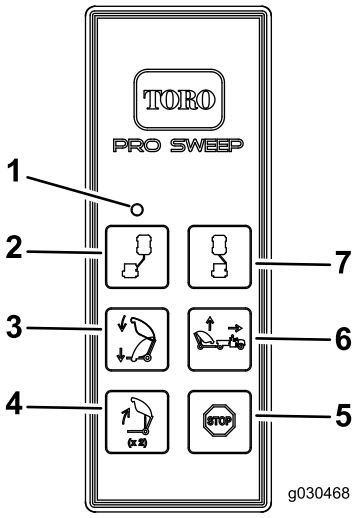

Figure 27

1. Éclairage à LED
2. Déport à gauche
3. Descente du balai-ramasseur
4. Déchargement de la trémie
5. Arrêt
6. Relevage du balai-ramasseur
7. Déport à droite

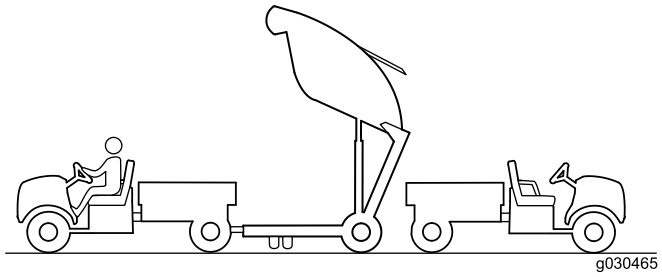

Figure 28

⚠ PRUDENCE

Le déchargement de la trémie peut blesser les personnes ou les animaux à proximité.

Éloignez les personnes et les animaux de la trémie pendant son déchargement.

Descente de la trémie

Pour abaisser la trémie, appuyez sur le bouton de descente du balai-ramasseur.

Remarque: Vérifiez que la trémie est abaissée avant de commencer à utiliser le balai-ramasseur.

Contrôle et nettoyage de la machine

Lorsque le balayage est terminé, nettoyez et lavez soigneusement la machine. Séchez la trémie à l'air libre. Après le nettoyage, vérifiez l'état des composants mécaniques de la machine. Ces procédures assureront le fonctionnement correct de la machine lors du prochain balayage.

Transport du balai-ramasseur

- Ne transportez jamais le balai-ramasseur si l'alarme de transport est activée et le témoin est allumé.
- Pour transporter le balai-ramasseur, utilisez les points d'attache pour fixer l'avant de la machine (Figure 29), et l'essieu (Figure 30) pour fixer l'arrière de la machine à la remorque.

  Remarque: La machine pourra être endommagée si vous la transportez sans utiliser les points d'attache.

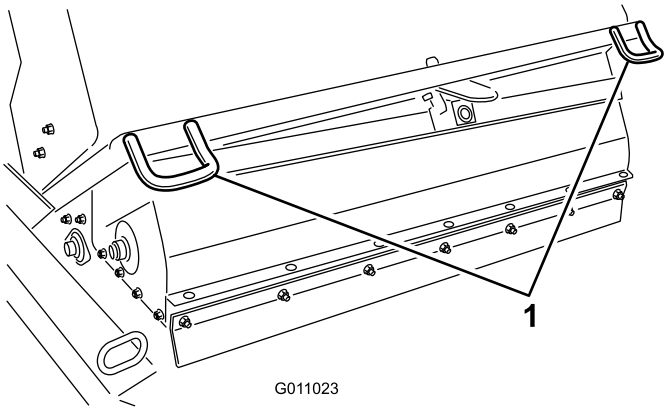

Figure 29

1. Points d'attache avant

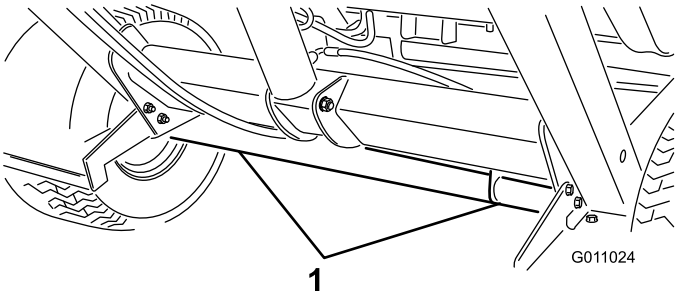

Figure 30

1. Emplacement des points d'attache arrière

Utilisation de la machine par temps froid

L'huile hydraulique haut débit du Workman doit atteindre une température de service de 82 °C pour que la tête du balai-ramasseur fonctionne correctement.

Sélection du mode relevage du balai-ramasseur

Deux modes peuvent être sélectionnés avec le bouton de relevage du balai-ramasseur : standard et option.

Le mode standard permet d'élever le balai à des hauteurs prédéfinies sur simple pression d'un bouton. Voir Bouton de relevage – mode standard (page 18)

Le mode option permet de régler le balai à la hauteur voulue et de l'arrêter aux hauteurs prédéfinies. Voir Bouton de relevage – mode option (page 18).

Utilisez le bouton suivant pour sélectionner le mode option :

1. Déposez le couvercle du module de commande.
2. Débranchez les 2 connexions du connecteur queue de cochon montré à la Figure 31.
3. Branchez les 2 connexions au connecteur queue de cochon existant attaché au faisceau de câblage.

4. Reposez le couvercle du module de commande.

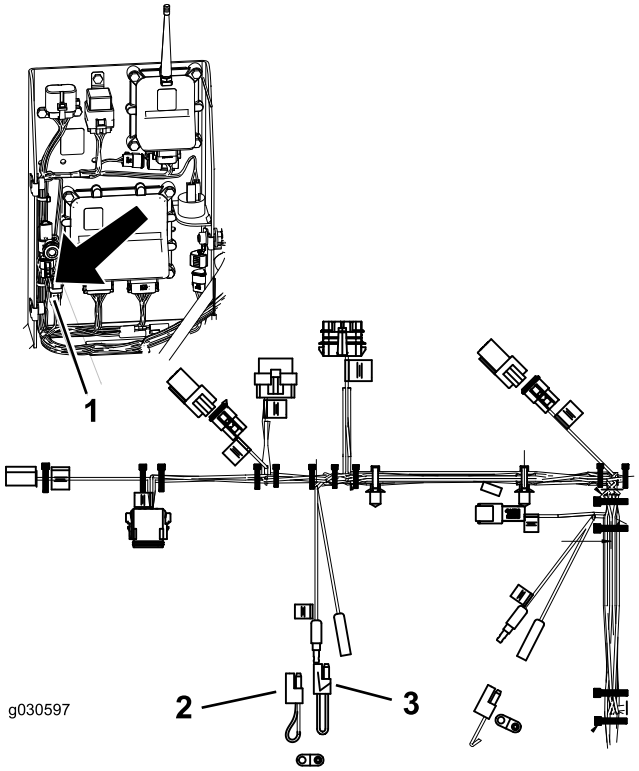

Figure 31

1. Emplacement des queues de cochon.
2. Queue de cochon du mode option attachée au faisceau de câblage
3. Queue de cochon du mode standard

Remarque: Pour retourner au mode standard, rebranchez le connecteur queue de cochon d'origine.

Entretien

Programme d'entretien recommandé

Périodicité d'entretien	Procédure d'entretien
Après les 10 premières heures de fonctionnement	• Serrez les écrous de roues
Toutes les 25 heures	• Nettoyez la zone d'entraînement des cylindres.
Toutes les 50 heures	• Graissez le balai-ramasseur.
Toutes les 100 heures	• Vérifiez l'état des pneus. • Remplacez la brosse.
Toutes les 200 heures	• Serrez les écrous de roues • Remplacez le déflecteur avant.
Toutes les 600 heures	• Vérifiez l'état de la trémie.

Liste de contrôle pour l'entretien journalier

Copiez cette page pour pouvoir vous en servir régulièrement.

Entretiens à effectuer	pour la semaine du :						
	Lun.	Mar.	Mer.	Jeu.	Ven.	Sam.	Dim.
Vérifiez le fonctionnement du système de sécurité.							
Vérifiez les bruits de fonctionnement anormaux.							
Vérifiez la pression des pneus							
Vérifiez l'état des flexibles hydrauliques							
Recherchez les fuites éventuelles							
Vérifiez le fonctionnement de la commande.							
Vérifiez la trémie.							
Enlevez les débris accumulés sur la brosse.							
Vérifiez l'usure de la brosse.[1]							
Lubrifiez tous les graisseurs[2]							
Retouchez les peintures endommagées							

[1]= Remplacez si manquante ou cassée

[2]= Immédiatement après **chaque** lavage, quelle que soit la fréquence d'entretien indiquée

Notes concernant les problèmes constatés

Contrôle effectué par :

Point contrôlé	Date	Information

Graissage

Périodicité des entretiens: Toutes les 50 heures

Le balai-ramasseur comprend 11 graisseurs qu'il faut lubrifier à la graisse au lithium nº 2. Si les conditions de travail sont normales, graissez tous les roulements et toutes les bagues immédiatement après chaque lavage. Graissez les roulements et les bagues si l'atmosphère de travail est très sale et poussiéreuse, car des impuretés pourraient pénétrer à l'intérieur et accélérer leur usure.

1. Lubrifiez les graisseurs suivants :
   - Pivot de trémie (supérieur) (2) (Figure 32).
   - Pivot de brosse (2) (Figure 33)
   - Vérin de relevage (2) (Figure 34).
   - Pivot de trémie (inférieur) (2) (Figure 35).
   - Pivot de flèche d'attelage (1) (Figure 36).
   - Fixation de lame à andain (Figure 37).
   - Moyeu de lame à andain (Figure 37).
2. Essuyez les graisseurs pour éviter que des impuretés ne pénètrent dans le roulement ou la bague.
3. Injectez la graisse dans le roulement ou la bague.
4. Essuyez tout excès de graisse.

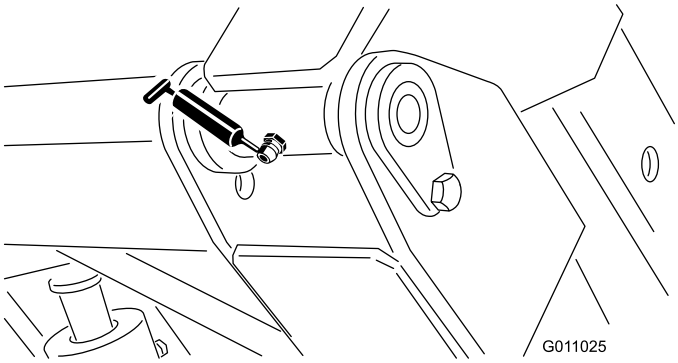

Figure 32

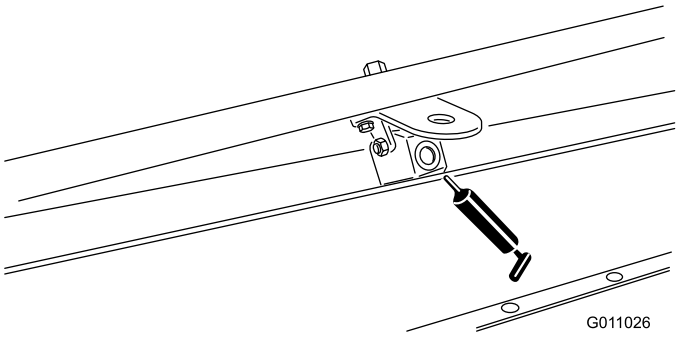

Figure 33

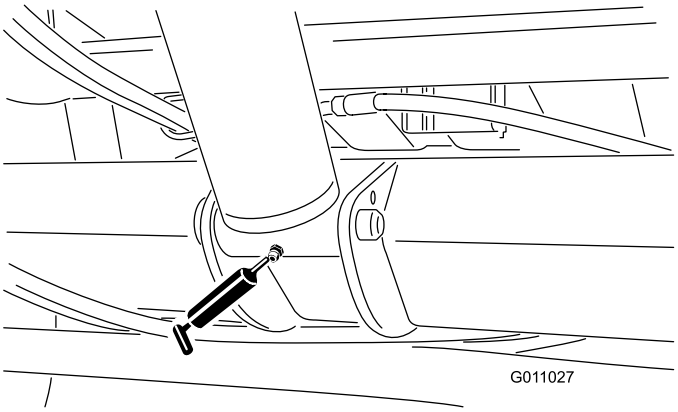

Figure 34

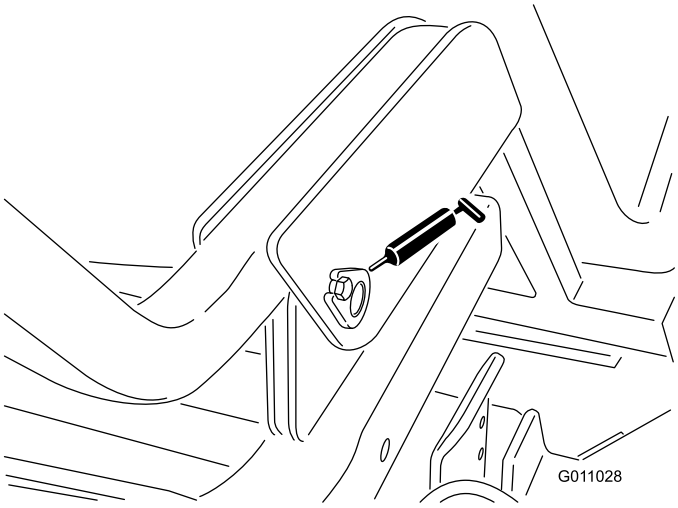

Figure 35

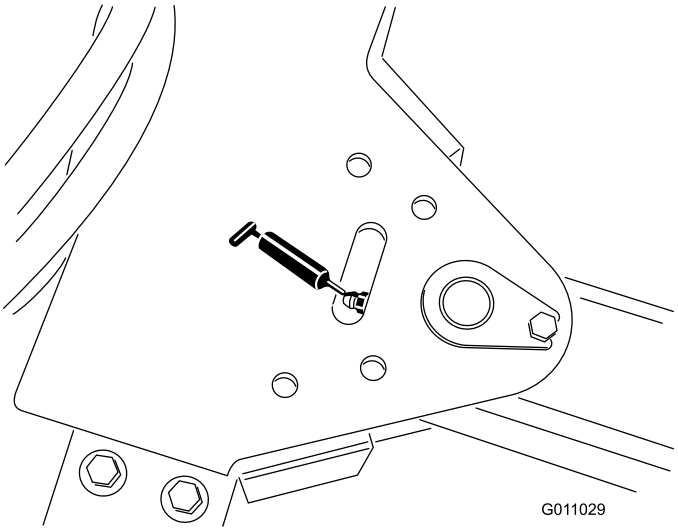

Figure 36

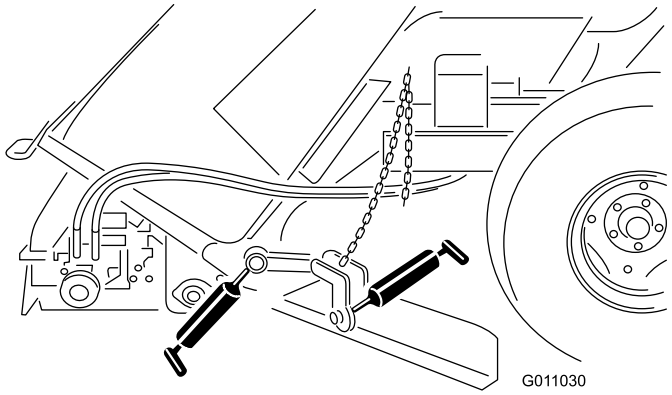

Figure 37

Association de la télécommande et l'unité de base

Important: Lisez toute la procédure avant d'entreprendre le processus d'association.

La télécommande doit établir la communications avec l'unité de base pour que le système soit opérationnel. La télécommande est associée à l'unité de base du système avant le départ de l'usine. La procédure d'association est utilisée à cet effet. Lorsqu'une situation demande le rétablissement de la communication entre la télécommande et l'unité de base (par exemple : présentation d'une télécommande neuve ou de rechange à une unité de base existante), la procédure d'association suivante doit être exécutée.

Remarque: L'association de la télécommande à une unité de base différente cause sa dissociation de l'ancienne l'unité de base.

1. Mettez l'unité de base hors tension.
2. Tenez-vous près de l'unité de base, en pleine vue en tenant la télécommande à la main.
3. Appuyez simultanément de manière prolongée sur les boutons de DÉPORT À GAUCHE et de DÉPORT À DROITE. La diode va clignoter environ une fois par seconde.
4. Maintenez les deux boutons enfoncés jusqu'à ce que la diode clignote environ deux fois par seconde.
5. Relâchez les boutons.
6. Appuyez de manière prolongée sur le bouton de DÉPORT À GAUCHE. La diode va clignoter environ deux fois par seconde.
7. Continuez d'appuyer sur le bouton de DÉPORT À GAUCHE et tournez la clé en position CONTACT. La diode s'allume en continu si la procédure réussit.

   Remarque: Cela peut demander jusqu'à 20 secondes.
8. Relâchez le bouton de DÉPORT À GAUCHE.

Le système est prêt à l'utilisation avec cette télécommande spécifique.

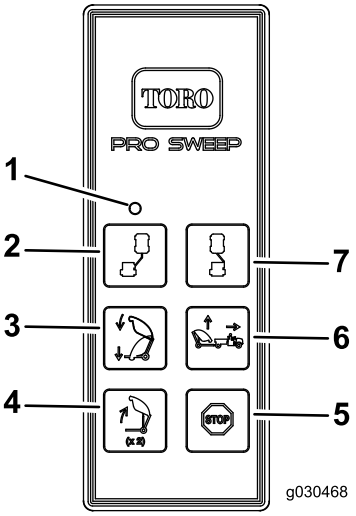

Figure 38

1. Éclairage à LED
2. Déport vers la gauche
3. Descente du balai-ramasseur
4. Déchargement de la trémie
5. Arrêt
6. Relevage du balai-ramasseur
7. Déport vers la droite

Remplacement des piles de la télécommande

La télécommande est alimentée par 4 piles AAA. Lors de la mise en place des piles, respectez la polarité indiquée à l'intérieur du compartiment pour ne pas endommager la télécommande.

1. Retirez les 6 vis au dos de la télécommande et déposez le couvercle (Figure 39).

   Remarque: Si possible, laissez les joints en caoutchouc et en acier dans la gorge quand vous enlevez le couvercle et les piles.

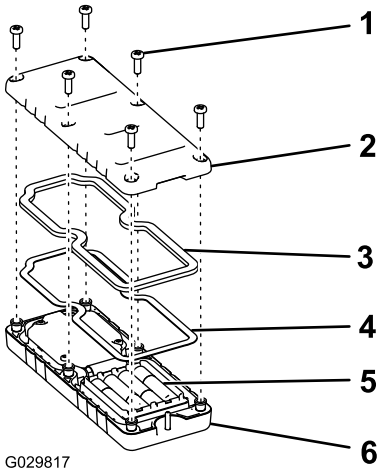

Figure 39

1. Vis
2. Couvercle
3. Joint
4. Joint en acier
5. Piles
6. Télécommande à main

2. Retirez les piles déchargées et mettez-les au rebut en tenant compte de la réglementation locale en la matière.
3. Placez chaque pile neuve dans un des emplacements du logement en respectant la polarité.

   Remarque: Si les piles ne sont pas installées correctement, cela ne causera aucun dommage à la télécommande, mais elle ne fonctionnera pas.
4. Si vous enlevez accidentellement le joint en caoutchouc et le joint en acier, remettez-les soigneusement dans la gorge de la télécommande à main.
5. Remettez le couvercle en place et fixez-le avec les 6 vis retirées précédemment (Figure 39) serrées à un couple de 1,5 à 1,7 N·m.

   Remarque: Ne serrez pas les vis excessivement.

Remisage

1. Enlevez soigneusement les saletés, les feuilles et les débris qui se trouvent sur le balai-ramasseur.
2. Contrôlez la pression des pneus Voir Contrôle de la pression des pneus (page 22).
3. Vérifiez toutes les fixations. Serrez selon les besoins.
4. Graissez tous les graisseurs. Essuyez tout excès de lubrifiant.
5. Vérifiez l'état de la brosse. Remplacez au besoin.

Dépistage des défauts

Condition	Causes possibles	Solution
Le ramassage ne s'effectue pas	La brosse est endommagée. La brosse est trop haute. Le déflecteur avant est trop bas ou trop haut.	Remplacez la brosse. Réglez la hauteur de la brosse. Voir Réglage de la hauteur de la brosse. Réglez la hauteur de du déflecteur avant. Voir Réglage du déflecteur avant
Le balai-ramasseur vibre excessivement.	Contrôlez les roulements sur l'arbre de la brosse. S'ils sont brûlants, vérifiez s'ils sont endommagés. Des corps étrangers sont enroulés autour de la brosse.	Remplacez les paliers endommagés. Enlevez les corps étrangers.
Le témoin ne s'allume pas sur le balai-ramasseur quand vous appuyez sur un bouton de la télécommande.	Présence d'interférence de fréquence.	Associez la télécommande à l'unité de base. Voir Association de la télécommande et l'unité de base (page 30).

Contrôle des codes d'anomalie

Si le témoin de diagnostic indique une anomalie de système (voir (page)), vérifiez les codes d'anomalie pour déterminer ce qui ne va pas dans la machine.

Accès au mode diagnostic et contrôle des codes

1. Tournez la clé en position CONTACT.
2. Débranchez l'alimentation en séparant le faisceau du véhicule du faisceau du balai-ramasseur.
3. Déposez le couvercle avant.
4. Enlevez le bouchon captif des 2 prises shunt de diagnostic (Figure 40, A).
5. Branchez ensemble les prises shunt de diagnostic (Figure 40, B).

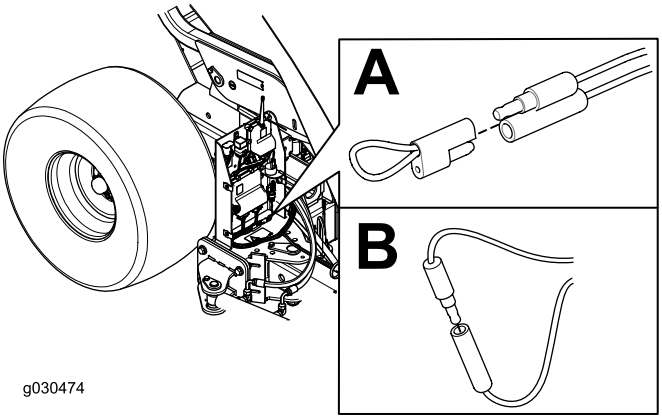

Figure 40

6. Connectez ensemble les faisceaux du véhicule et du balai-ramasseur pour commander le balai.
7. Comptez le nombre de clignotements pour identifier le code d'anomalie, puis consultez le tableau suivant :

   Remarque: En présence de plusieurs anomalies, les deux diodes clignotent, puis s'éteignent pendant un long moment avant de se remettre à clignoter.

Code	Nombre de clignotement	Comportement	Détails
Anomalies spécifiques à la machine			
11	Un clignotement, une pause, un clignotement, une longue pause, puis répétition de la séquence	Perte de communication avec l'unité de BASE.	Connecteur débranché ; localisez le connecteur desserré ou débranché et rebranchez-le.
			Problème de câblage ; contactez votre distributeur Toro.
			Unité de BASE défectueuse ; contactez votre distributeur Toro.
12	Un clignotement, une pause, deux clignotements, une longue pause, puis répétition de la séquence	Version incompatible de la BASE et/ou télécommande à main	Erreur de logiciel (installez le logiciel correct de TORODIAG) ; contactez votre distributeur Toro.
13	Un clignotement, une pause, 3 clignotements, une longue pause, puis répétition de la séquence	Erreur de télécommande à main – non disponible pour la Rév A	Erreur d'association de produit (par ex. tentative de mise à jour de logiciel sur un MH–400 avec une télécommande à main ProPass)

8. Reposez le couvercle avant.

Réinitialisation des codes d'anomalie

Une fois l'anomalie corrigée, débranchez et rebranchez les prises de diagnostic. Le témoin de diagnostic clignote en continu une fois par seconde.

Quitter le mode diagnostic

1. Tournez la clé en position CONTACT.
2. Débranchez l'alimentation en séparant le faisceau du véhicule du faisceau du balai-ramasseur.
3. Débranchez les prises shunt de diagnostic.
4. Poussez le bouchon captif sur 2 deux prises shunt de diagnostic.
5. Connectez ensemble les faisceaux du véhicule et du balai-ramasseur pour commander le balai.

Liste des distributeurs internationaux

Distributeur :	Pays :	Numéro de téléphone :	Distributeur :	Pays :	Numéro de téléphone :
Agrolanc Kft	Hongrie	36 27 539 640	Maquiver S.A.	Colombie	57 1 236 4079
Balama Prima Engineering Equip.	Hong Kong	852 2155 2163	Maruyama Mfg. Co. Inc.	Japon	81 3 3252 2285
B-Ray Corporation	Corée	82 32 551 2076	Mountfield a.s.	République tchèque	420 255 704 220
Casco Sales Company	Porto Rico	787 788 8383	Mountfield a.s.	Slovaquie	420 255 704 220
Ceres S.A.	Costa Rica	506 239 1138	Munditol S.A.	Argentine	54 11 4 821 9999
CSSC Turf Equipment (pvt) Ltd.	Sri Lanka	94 11 2746100	Norma Garden	Russie	7 495 411 61 20
Cyril Johnston & Co.	Irlande du Nord	44 2890 813 121	Oslinger Turf Equipment SA	Équateur	593 4 239 6970
Cyril Johnston & Co.	République d'Irlande	44 2890 813 121	Oy Hako Ground and Garden Ab	Finlande	358 987 00733
Equiver	Mexique	52 55 539 95444	Parkland Products Ltd.	Nouvelle-Zélande	64 3 34 93760
Femco S.A.	Guatemala	502 442 3277	Perfetto	Pologne	48 61 8 208 416
ForGarder OU	Estonie	372 384 6060	Pratoverde SRL.	Italie	39 049 9128 128
G.Y.K. Company Ltd.	Japon	81 726 325 861	Prochaska & Cie	Autriche	43 1 278 5100
Geomechaniki of Athens	Grèce	30 10 935 0054	RT Cohen 2004 Ltd.	Israël	972 986 17979
Golf international Turizm	Turquie	90 216 336 5993	Riversa	Espagne	34 9 52 83 7500
Guandong Golden Star	Chine	86 20 876 51338	Lely Turfcare	Danemark	45 66 109 200
Hako Ground and Garden	Suède	46 35 10 0000	Solvert S.A.S.	France	33 1 30 81 77 00
Hako Ground and Garden	Norvège	47 22 90 7760	Spypros Stavrinides Limited	Chypre	357 22 434131
Hayter Limited (U.K.)	Royaume-Uni	44 1279 723 444	Surge Systems India Limited	Inde	91 1 292299901
Hydroturf Int. Co Dubai	Émirats Arabes Unis	97 14 347 9479	T-Markt Logistics Ltd.	Hongrie	36 26 525 500
Hydroturf Egypt LLC	Egypte	202 519 4308	Toro Australia	Australie	61 3 9580 7355
Irrimac	Portugal	351 21 238 8260	Toro Europe NV	Belgique	32 14 562 960
Irrigation Products Int'l Pvt Ltd.	Inde	0091 44 2449 4387	Valtech	Maroc	212 5 3766 3636
Jean Heybroek b.v.	Pays-Bas	31 30 639 4611	Victus Emak	Pologne	48 61 823 8369

Déclaration de confidentialité européenne

Les renseignements recueillis par Toro
Toro Warranty Company (Toro) respecte votre vie privée. Pour nous permettre de traiter votre réclamation au titre de la garantie et de vous contacter dans l'éventualité d'un rappel de produit, nous vous prions de nous communiquer certains renseignements personnels, soit directement soit par l'intermédiaire de votre société ou concessionnaire Toro local.

Le système de garantie de Toro est hébergé sur des serveurs situés aux États-Unis où la loi relative à la protection de la vie privée n'offre pas forcément la même protection que dans votre pays.

EN NOUS FOURNISSANT DES RENSEIGNEMENTS PERSONNELS VOUS CONCERNANT, VOUS CONSENTEZ À CE QUE NOUS TRAITIONS VOS RENSEIGNEMENTS PERSONNELS COMME DÉCRIT DANS CET AVIS DE CONFIDENTIALITÉ.

L'utilisation des renseignements par Toro
Toro peut utiliser vos renseignements personnels pour traiter vos réclamations au titre de la garantie et vous contacter dans l'éventualité d'un rappel de produit, ainsi que pour vous communiquer toute information nécessaire. Toro pourra partager les renseignements personnels que vous lui aurez communiqués avec les filiales, concessionnaires ou autres associés Toro en rapport avec ces activités. Nous ne vendrons vos renseignements personnels à aucune autre société. Nous nous réservons le droit de divulguer des renseignements personnels afin de satisfaire aux lois applicables et aux demandes des autorités concernées, pour assurer l'utilisation correcte de nos systèmes ou votre protection et celle d'autres usagers.

Conservation de vos renseignements personnels
Nous conserverons vos renseignements personnels uniquement pendant la durée nécessaire pour répondre aux fins pour lesquelles nous les avons collectés ou autres fins légitimes (comme la conformité réglementaire), ou conformément à la loi en vigueur.

Engagement de Toro relatif à la sécurité de vos renseignements personnels
Nous prenons toutes les précautions raisonnables pour protéger la sécurité de vos renseignements personnels. Nous prenons également les mesures nécessaires pour que vos renseignements personnels restent exacts et à jour.

Consultation et correction de vos renseignements personnels
Si vous souhaitez vérifier ou corriger vos renseignements personnels, veuillez nous contacter par courriel à legal@toro.com.

Droits des consommateurs australiens

Les clients australiens trouveront les détails relatifs aux droits des consommateurs australiens à l'intérieur du carton ou auprès de leur concessionnaire Toro local.

La garantie commerciale générale des produits Toro

Garantie limitée de deux ans

Conditions et produits couverts

The Toro Company et sa filiale, Toro Warranty Company, en vertu de l'accord passé entre elles, certifient conjointement que votre produit commercial Toro (« Produit ») ne présente aucun défaut de matériau ni vice de fabrication pendant une période de deux ans ou 1 500 heures de service*, la première échéance prévalant. Cette garantie s'applique à tous les produits à l'exception des Aérateurs (veuillez-vous reporter aux déclarations de garantie séparées de ces produits). Dans l'éventualité d'un problème couvert par la garantie, nous nous engageons à réparer le Produit gratuitement, frais de diagnostic, pièces, main-d'œuvre et transport compris. La période de garantie commence à la date de réception du Produit par l'acheteur d'origine.
* Produit équipé d'un compteur horaire.

Comment faire intervenir la garantie

Il est de votre responsabilité de signaler le plus tôt possible à votre Distributeur de produits commerciaux ou au Concessionnaire de produits commerciaux agréé qui vous a vendu le Produit, toute condition couverte par la garantie. Pour obtenir l'adresse d'un Distributeur de produits commerciaux ou d'un concessionnaire agréé, ou pour tout renseignement concernant les droits et responsabilités vis-à-vis de la garantie, veuillez nous contacter à l'adresse suivante :

Toro Commercial Products Service Department
Toro Warranty Company
8111 Lyndale Avenue South
Bloomington, MN 55420-1196, États-Unis
+1–952–888–8801 ou +1–800–952–2740
Courriel : commercial.warranty@toro.com

Responsabilités du propriétaire

En tant que propriétaire du produit, vous êtes responsable des entretiens et réglages mentionnés dans le *Manuel de l'utilisateur*. Ne pas effectuer les entretiens et réglages requis peut constituer un motif de rejet d'une réclamation au titre de la garantie.

Ce que la garantie ne couvre pas

Les défaillances ou anomalies de fonctionnement survenant au cours de la période de garantie ne sont pas toutes dues à des défauts de matériaux ou des vices de fabrication. Cette garantie ne couvre pas :

- Les défaillances du produit dues à l'utilisation de pièces qui ne sont pas d'origine ou au montage et à l'utilisation d'accessoires ajoutés ou modifiés d'une autre marque. Une garantie séparée peut être fournie par le fabricant de ces accessoires.
- Les défaillances du Produit dues au non respect du programme d'entretien et/ou des réglages recommandés. Les réclamations au titre de la garantie pourront être refusées si le Programme d'entretien recommandé pour votre produit Toro et énoncé dans le *Manuel de l'utilisateur* n'est pas respecté.
- Les défaillances du Produit dues à une utilisation abusive, négligente ou dangereuse.
- Les pièces sujettes à l'usure pendant l'utilisation, sauf si elles s'avèrent défectueuses. Par exemple, les pièces consommées ou usées durant le fonctionnement normal du Produit, notamment mais pas exclusivement : plaquettes et garnitures de freins, garnitures d'embrayage, lames, cylindres, galets et roulements (étanches ou graissables), contre-lames, bougies, roues pivotantes et roulements, pneus, filtres, courroies, et certains composants des pulvérisateurs, notamment membranes, buses et clapets antiretour, etc.
- Les défaillances dues à une influence extérieure. Les conditions constituant une influence extérieure comprennent, sans y être limités, les conditions atmosphériques, les pratiques de remisage, la contamination, l'utilisation de carburants, liquides de refroidissement, lubrifiants, additifs, engrais, ou produits chimiques, etc. non agréés.
- Les défaillances ou mauvaises performances causées par l'utilisation de carburants (essence, gazole ou biodiesel par exemple) non conformes à leurs normes industrielles respectives.
- Les bruits, vibrations, usure et détérioration normaux.
- L'usure normale comprend, mais pas exclusivement, les dommages des sièges dus à l'usure ou l'abrasion, l'usure des surfaces peintes, les autocollants ou vitres rayés, etc.

Pièces

Les pièces à remplacer dans le cadre de l'entretien courant seront couvertes par la garantie jusqu'à la date du premier remplacement prévu. Les pièces remplacées au titre de cette garantie bénéficient de la durée de garantie du produit d'origine et deviennent la propriété de Toro. Toro se réserve le droit de prendre la décision finale concernant la réparation ou le remplacement de pièces ou ensembles existants. Toro se réserve le droit d'utiliser des pièces remises à neuf pour les réparations couvertes par la garantie.

Garantie de la batterie ion-lithium à décharge complète :

Les batteries ion-lithium à décharge complète disposent d'un nombre de kilowatt-heures spécifique à fournir au cours de leur vie. Les techniques d'utilisation, de recharge et d'entretien peuvent contribuer à augmenter ou réduire la vie totale des batteries. À mesure que les batteries de ce produit sont consommées, la proportion de travail utile qu'elles offrent entre chaque recharge diminue lentement jusqu'à leur épuisement complet. Le remplacement de batteries usées, suite à une consommation normale, est la responsabilité du propriétaire du produit. Le remplacement des batteries, aux frais du propriétaire, peut être nécessaire au cours de la période de garantie normale du produit. Remarque (batterie ion-lithium uniquement) : une batterie ion-lithium est couverte uniquement par une garantie pièces au prorata de la 3ème à la 5ème année, basée sur la durée de service et les kilowatts heures utilisés. Reportez-vous au *Manuel de l'utilisateur* pour tout renseignement complémentaire.

Entretien aux frais du propriétaire

La mise au point du moteur, le graissage, le nettoyage et le polissage, le remplacement des filtres, du liquide de refroidissement et les entretiens recommandés font partie des services normaux requis par les produits Toro qui sont aux frais du propriétaire.

Conditions générales

La réparation par un distributeur ou un concessionnaire Toro agréé est le seul dédommagement auquel cette garantie donne droit.

The Toro Company et Toro Warranty Company déclinent toute responsabilité en cas de dommages secondaires ou indirects liés à l'utilisation des produits Toro couverts par cette garantie, notamment quant aux coûts et dépenses encourus pour se procurer un équipement ou un service de substitution durant une période raisonnable pour cause de défaillance ou d'indisponibilité en attendant la réparation sous garantie. Il n'existe aucune autre garantie expresse, à part la garantie spéciale du système antipollution, le cas échéant. Toutes les garanties implicites relatives à la qualité marchande et à l'aptitude à l'emploi sont limitées à la durée de la garantie expresse.

L'exclusion de la garantie des dommages secondaires ou indirects, ou les restrictions concernant la durée de la garantie implicite, ne sont pas autorisées dans certains états et peuvent donc ne pas s'appliquer dans votre cas. Cette garantie vous accorde des droits spécifiques, auxquels peuvent s'ajouter d'autres droits qui varient selon les états.

Note concernant la garantie du moteur :

Le système antipollution de votre Produit peut être couvert par une garantie séparée répondant aux exigences de l'agence américaine de défense de l'environnement (EPA) et/ou de la direction californienne des ressources atmosphériques (CARB). Les limitations d'heures susmentionnées ne s'appliquent pas à la garantie du système antipollution. Pour plus de renseignements, reportez-vous à la Déclaration de garantie de conformité à la réglementation antipollution fournie avec votre produit ou figurant dans la documentation du constructeur du moteur

Autres pays que les États-Unis et le Canada

Pour les produits Toro exportés des États-Unis ou du Canada, demandez à votre distributeur (concessionnaire) Toro la police de garantie applicable dans votre pays, région ou état. Si, pour une raison quelconque, vous n'êtes pas satisfait des services de votre distributeur, ou si vous avez du mal à vous procurer des renseignements sur la garantie, adressez-vous à l'importateur Toro.