Form No. 3395-481 Rev A

TORO®

Count on it.

Bruksanvisning

Pro Sweep Gräsmattesopare

Modellnr 07068—Serienr 315000001 och högre

Registrera din produkt på www.Toro.com.
Översättning av originalet (SV)

CE

3395-481 A

Denna produkt uppfyller alla relevanta europeiska direktiv. Mer information finns i den separata produktspecifika överensstämmelseförklaringen.

Elektromagnetisk kompatibilitet

Hushåll: Den här enheten uppfyller kraven i enlighet med del 15 i FCC-reglerna. Följande två villkor ställs för driften: (1) Den här enheten får inte orsaka störningar och (2) enheten måste tåla alla eventuella störningar som den kan utsättas för, inklusive störningar som kan orsaka oavsiktlig användning.

Den här utrustningen alstrar och använder radiofrekvensenergi. Om utrustningen inte installeras och används på rätt sätt, det vill säga helt i enlighet med tillverkarens anvisningar, kan den störa radio- och tv-mottagning. Utrustningen har typtestats och befunnits överensstämma med gränsvärdena för en dataenhet av FCC-klass B, i enlighet med specifikationerna i underavdelning J i del 15 av FCC-reglerna, vilka har utformats för att tillhandahålla rimligt skydd mot sådana störningar vid installation i bostadsområden. Det ges dock ingen garanti för att någon viss installation inte kommer att medföra störningar. Du kan prova om den här utrustningen stör radio- eller tv-mottagningen genom att starta och stänga av utrustningen. Om den orsakar störningar kan du försöka att avhjälpa problemet genom att vidta någon eller några av följande åtgärder:Rikta om mottagningsantennen, flytta fjärrkontrollsmottagaren i förhållande till radio-/tv-antennen eller anslut styrenheten till ett annat eluttag så att styrenheten och radion/tv-apparaten hamnar i olika grenkretsar.Kontakta återförsäljaren eller en erfaren radio/tv-tekniker om du behöver mer hjälp.Även följande broschyr från amerikanska Federal Communications Commission kan vara användbar: ”How to Identify and Resolve Radio-TV Interference Problems” (information om att identifiera och lösa problem med radio-/tv-störningar). Du kan beställa broschyren från U.S. Government Printing Office, Washington, DC 20402, USA. Artikelnr: 004-000-00345-4.

FCC-ID: OA3MRF24J40MC-BASENHET, OA3MRF24J40MA-HANDENHET

IC: 7693A-24J40MC-BASENHET, 7693A-24J40MA-HANDENHET

Följande två villkor ställs för driften: (1) Den här enheten får inte orsaka störningar och (2) enheten måste tåla alla eventuella störningar som den kan utsättas för, inklusive störningar som kan orsaka oavsiktlig användning av enheten.

⚠ VAR FÖRSIKTIG

Användaren kan förlora rätten att använda utrustningen om han eller hon gör ändringar eller modifikationer som inte uttryckligen har godkänts av den part som ansvarar för överensstämmelsen.

Introduktion

Maskinen är avsedd att användas av yrkesförare som har anlitats för kommersiellt arbete. Maskinens huvudsakliga funktion är att ta bort skräp från stora gräsområden. Den rörliga dragstången gör det möjligt att flytta den åt sidan under uppsamlingen.

Läs den här informationen noga så att du lär dig att använda och underhålla produkten på rätt sätt, och för att undvika person- och produktskador. Du är ansvarig för att produkten används på ett korrekt och säkert sätt.

Kontakta gärna Toro direkt på www.Toro.com för att få information om produkter och tillbehör, hjälp att hitta en återförsäljare eller för att registrera din produkt.

Kontakta en auktoriserad återförsäljare eller Toros kundservice och ha produktens modell- och serienummer till hands om du har behov av service, Toro originaldelar eller ytterligare information. Figur 1 visar var du finner produktens modell- och serienummer. Skriv in numren i det tomma utrymmet.

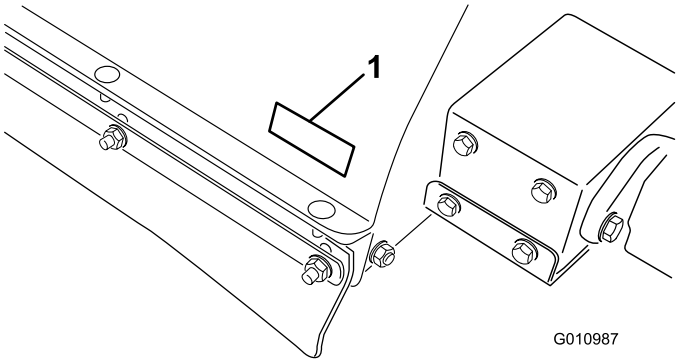

Figur 1

1. Modell- och serienummer

Modellnr _____

Serienr _____

I den här bruksanvisningen anges potentiella risker och alla säkerhetsmeddelanden har markerats med en varningssymbol (Figur 2), som anger fara som kan leda till allvarliga personskador eller dödsfall om föreskrifterna inte följs.

Figur 2

1. Varningssymbol

Två ord används också i den här bruksanvisningen för att markera information. **Viktigt** anger speciell teknisk information och **Observera** anger allmän information värd att notera.

© 2015—The Toro® Company
8111 Lyndale Avenue South
Bloomington, MN 55420

Kontakta oss på www.Toro.com.
Tryckt i USA.
Med ensamrätt

Innehåll

Säkerhet 3
Säker användning 3
Säkerhets- och instruktionsdekaler 5
Montering 8
1 Krav innan du använder fordonet 9
2 Ta bort dragstången och hydraulcylindern från transportläget 9
3 Montera dragstången 9
4 Montera hydraulcylindern 11
5 Montera elkablaget 12
6 Montera uppsamlaren på bogserfordonet 12
7 Dra och fästa hydraulslangarna och kablaget 13
8 Ansluta hydraulslangarna 13
9 Ansluta kablaget 14
10 Montera strängläggningsbladen 14
11 Sätta ihop handkontrollen 16
Produktöversikt 16
Reglage 16
Specifikationer 17
Mått och vikter 17
Redskap/tillbehör 17
Körning 18
Använda uppsamlaren 18
Justera borsthöjden 19
Justera rullskrapan 20
Justera framklaffshöjden 21
Kontrollera däcktrycket 21
Kontrollera hjulmuttrarnas åtdragning 21
Aktivera styrenheten 21
Använda timeout för styrenheten 22
Använda trågstödet 22
Kontrollera säkerhetssystemet 22
Arbetstips 23
Tömma tråget 23
Sänka tråget 24
Inspektera och rengöra maskinen 24
Transportera uppsamlaren 24
Använda maskinen i kallt väder 24
Växla uppsamlarens uppåtläge 24
Underhåll 26
Rekommenderat underhåll 26
Kontrollista för dagligt underhåll 27
Smörjning 28
Associera fjärrkontrollen med basenheten 29
Byta batterier i handkontrollen 29
Förvaring 30
Felsökning 31
Kontrollera felkoder 31
Gå in i undersökningsläget och kontrollera koderna 32
Återställa felkoder 33
Avsluta diagnosläget 33

Säkerhet

Förmågan att kontrollera risker och förebygga olyckor beror på hur medveten, ansvarsfull och välutbildad den personal är som använder, transporterar, underhåller och förvarar maskinen. Felaktig användning eller felaktigt underhåll av maskinen kan leda till personskador eller dödsfall. Följ nedanstående säkerhetsföreskrifter för att minska denna risk för skador eller dödsfall.

Nedanstående föreskrifter härrör från ANSI-standarden B71.4-2012.

Säker användning

Arbetsledarens ansvar

- Se till att alla förare får grundlig utbildning och kunskap om *bruksanvisningen* och alla dekaler på maskinen.
- Se till att du fastställer egna specialrutiner och arbetsregler för ovanliga arbetsförhållanden (t.ex. backar som är för branta för att maskinen ska kunna användas och svåra väderförhållanden).

Före körning

- Läs, förstå och följ anvisningarna i bruksanvisningen och på maskinen innan du använder maskinen. Bekanta dig ordentligt med reglagen och lär dig att stanna snabbt. Kontakta Toro direkt på www.Toro.com om du behöver en ny bruksanvisning.
- Låt aldrig barn köra maskinen. Låt aldrig vuxna använda utrustningen utan att först ha fått ordentliga instruktioner. Endast utbildade förare som har läst den här bruksanvisningen får köra maskinen.
- Kör aldrig maskinen om du är påverkad av alkohol, läkemedel eller andra droger.
- Bekanta dig ordentligt med reglagen och lär dig att stanna motorn snabbt.
- Håll alla skydd, skyddsanordningar och dekaler på plats. Före användningen bör du reparera eller ersätta eventuella skydd, säkerhetsanordningar eller dekaler i det fall de är skadade, inte fungerar eller är oläsliga. Dra även åt lösa muttrar och bultar för att säkerställa att maskinen är säker att använda.
- Bär alltid ordentliga skor. Kör inte maskinen i sandaler, tygskor eller tennisskor, och inte heller barfota. Bär inte löst sittande plagg som kan fastna i rörliga delar och orsaka personskador. Vi rekommenderar att du använder skyddsglasögon, skyddsskor, långbyxor och hjälm, vilket också är ett krav enligt vissa lokala föreskrifter och försäkringsbestämmelser.
- Ändra inte utrustningen på något sätt som kan orsaka riskfyllda situationer.
- Säkerhetsbrytarna finns till för användarens säkerhet. Säkerhetsbrytare som är frånkopplade eller som inte

fungerar kan göra att det är farligt att använda maskinen och kan orsaka personskador.

- Koppla inte ur säkerhetsbrytarna.
- Brytarna ska kontrolleras dagligen för att säkerställa att säkerhetssystemet fungerar som det ska.
- Om en brytare inte fungerar ska den bytas ut innan maskinen används.

Under körningen

- Roterande delar kan orsaka allvarliga personskador. Håll händer och fötter på avstånd från uppsamlingsrullen när maskinen är igång. Håll händer, fötter, hår och kläder borta från alla rörliga delar för att undvika personskador. Använd aldrig maskinen om några kåpor, höljen eller skydd har tagits bort.
- **Utsätt dig aldrig för risker!**Om en person eller ett djur oväntat dyker upp i uppsamlingsområdet eller i närheten av det måste du **avbryta uppsamlingen**. Vårdslös körning kombinerat med vinklar i terrängen, studsningar samt saknade eller skadade säkerhetsskydd kan medföra skador från utslungade föremål. Återuppta inte uppsamlingsarbetet förrän området har röjts.
- Kör aldrig passagerare.
- Titta alltid bakom maskinen innan du backar för att se till att ingen befinner sig bakom den.
- Föraren måste vara rutinerad och utbildad i hur man kör på sluttningar. Om du inte är försiktig på sluttningar eller i backar kan du förlora kontrollen över maskinen, vilket kan leda till personskador eller dödsfall.
- När en Workman används som bogserfordon rekommenderar vi att en motvikt på 227 kg läggs på fordonets flak när fordonet körs på sluttningar.
- Blixtnedslag kan leda till allvarliga personskador eller dödsfall. Om det blixtrar eller åskar i området ska maskinen inte användas. Sök skydd.
- Om maskinen välter kan det orsaka allvarliga personskador eller dödsfall.
  - Använd aldrig maskinen i branta backar.
  - Rensa backar i riktningen uppåt och nedåt, aldrig tvärgående.
  - Starta och stanna inte plötsligt vid körning uppför eller nedför en backe.
  - Se upp för hål i terrängen och andra dolda faror. Kör inte nära diken, bäckar eller stup för att undvika att maskinen välter eller att du förlorar kontrollen över den.
  - Transportera aldrig uppsamlaren när transportlarmet är aktiverat.
  - Transportera aldrig uppsamlaren när den är skjuten åt sidan.
  - Om du får motorstopp eller om maskinen förlorar framfart och inte kan komma upp på toppen av en sluttning ska du inte vända maskinen. Backa alltid långsamt rakt nedför sluttningen.
- Det krävs koncentration för att använda maskinen. Om maskinen inte används på ett säkert sätt kan det leda till olyckor, att maskinen välter och till allvarliga personskador eller dödsfall. Kör försiktigt. För att minska risken för vältolyckor eller att du tappar kontrollen bör du observera följande:
  - Kör bara maskinen i dagsljus eller i bra belysning.
  - Kör sakta.
  - Se upp för hål och andra faror.
  - Var försiktig när du backar maskinen.
  - Kör inte i närheten av sandgropar, diken, höga trottoarkanter, bäckar eller andra faror.
  - Sänk farten vid skarpa svängar.
  - Undvik att svänga med uppsamlaren i sluttningar eller på jordvallar.
  - Undvik att stanna och starta plötsligt.
  - Växla inte från backläge till framåtläge eller vice versa utan att först stanna helt och hållet.
  - Försök inte att svänga tvärt eller göra plötsliga manövrar eller andra farliga åtgärder som kan leda till att du förlorar kontrollen över maskinen.
  - Se upp för trafik när du kör nära eller korsar vägar. Lämna alltid företräde.

Under tömningen

- Uppsamlaren måste vara i transportläget (direkt bakom bogserfordonet) innan tömningen aktiveras.
- Tömning av skräp kan orsaka allvarliga skador. Håll dig på avstånd från tråget när du backar eller tömmer maskinen.
- Under ovanliga omständigheter kan vått och sammanpressat avklippt gräs alstra värme. Töm alltid tråget innan du ställer maskinen i förvaring.
- När trågets lucka höjs och sänks kan kringstående människor och djur skadas. Håll kringstående och djur på säkert avstånd från tråget när du ska tömma skräp eller när du öppnar och stänger trågets lucka.
- Undvik risken för elektriska stötar genom att endast tömma tråget på platser där det inte finns några ledningar eller andra hinder ovanför.
- Töm aldrig tråget i en backe. Töm alltid tråget på plan mark.
- Parkera maskinen på en plan yta, töm tråget, sänk tråget tills valsen når marken och blockera hjulen innan du tar bort uppsamlaren från bogserfordonet.

Underhåll

- Hydraulolja som läcker ut under tryck kan tränga in i huden och orsaka allvarliga skador. Håll kropp och händer

borta från småläckor eller munstycken som sprutar ut hydraulolja med högt tryck. Använd en kartong- eller pappersbit för att hitta hydraulläckor. Hydraulolja som tränger in i huden måste opereras bort inom några få timmar av en läkare som är bekant med denna typ av skador, annars kan kallbrand uppstå.

- Utför endast det underhåll som beskrivs i den här bruksanvisningen. Kontakta en auktoriserad Toro-återförsäljare vid eventuellt behov av större reparationer eller assistans.
- Se till att alla hydraulledningskopplingar är åtdragna och att alla hydraulslangar och -ledningar är i gott skick innan du tillför tryck till systemet.
- Om du utför underhåll på en maskin som inte har stöttats upp med domkraft på rätt sätt kan maskinen falla ned och orsaka personskador.
- Köp alltid Toros originalreservdelar och tillbehör för att försäkra optimal prestanda och säkerhet. Det kan vara farligt att använda reservdelar och tillbehör från andra tillverkare. Eventuella ändringar av maskinen kan påverka dess funktion, prestanda eller hållbarhet och även leda till personskador eller dödsfall. Sådan användning kan göra att Toro-garantin upphör att gälla.

Säkerhets- och instruktionsdekaler

Säkerhetsdekalerna och säkerhetsinstruktionerna är fullt synliga för föraren och finns nära alla potentiella farozoner. Dekaler som har skadats eller försvunnit ska bytas ut eller ersättas.

93-9899

1. Risk för krosskador – montera cylinderlåset.

1

58-6520

1. Fett

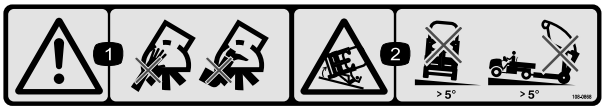

108–0868

1. Varning – håll händer och fötter borta från uppsamlarborsten.
2. Vältrisk – kör inte maskinen med uppsamlaren i upphöjt läge i backar med större lutning än 5 grader.

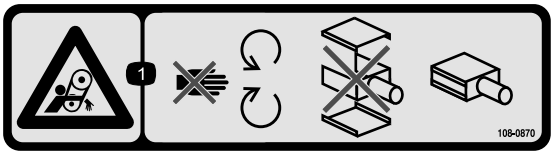

108–0870

1. Risk för att fastna i remmen – håll avstånd till rörliga delar och håll alla skydd på plats. Använd inte maskinen om skydden har tagits bort.

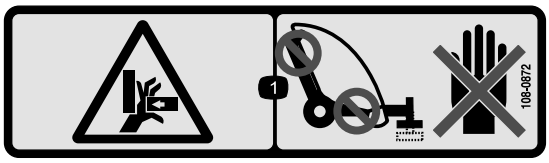

108–0872

1. Risk för klämskador på händerna – håll händerna borta från platser där de kan komma i kläm.

93-9852

1. Varning – läs *bruksanvisningen.*
2. Risk för krosskador – montera cylinderlåset.

108–0862

1. Varning – läs *bruksanvisningen*. Använd inte maskinen om du inte har genomgått lämplig utbildning. Håll kringstående på säkert avstånd från maskinen.
2. Risk för att fastna i remmen – håll avstånd till rörliga delar och håll alla skydd på plats. Använd inte maskinen om skydden har tagits bort.

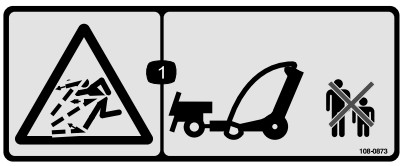

108–0873

1. Risk för utslungade föremål – se till att kringstående befinner sig på säkert avstånd.

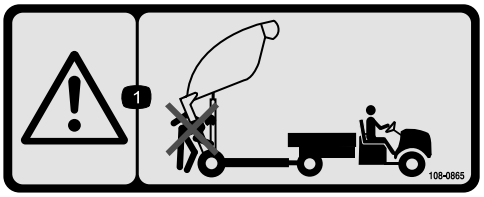

108–0865

1. Varning – håll kringstående på säkert avstånd från maskinen när du tömmer uppsamlaren.

108–0861

1. Varning – läs *bruksanvisningen*. Använd inte maskinen om du inte har genomgått lämplig utbildning.
2. Krosskade-/avslitningsrisk för kringstående – skjutsa inte passagerare.
3. Risk för elektriska stötar p.g.a. ovan belägna elledningar – se upp för elledningar ovanför arbetsområdet.
4. Risk för förlorad kontroll – den maximala lasten för uppsamlaren är 1 590 kg och för draganordningen 114 kg. Kör inte nedför sluttningar.
5. Varning – kör inte snabbare än 24 km/h.
6. Risk för upplagrad energi, släp – sänk uppsamlaren, placera den på stöd eller domkraft, koppla bort uppsamlaren, koppla ur hydraulsystemet och kablaget. Kör inte uppsamlaren i det upphöjda läget.

108–0863

1. Risk för klämskada/risk för fallande föremål – håll kringstående och fordon på säkert avstånd från maskinen när uppsamlaren är i det upphöjda läget.

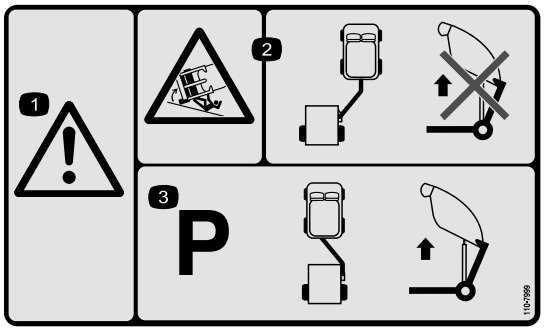

110-7999

1. Varning!
2. Vältrisk – höj inte redskapet för tömning när det är i uppsamlarläget.
3. Maskinen måste parkeras med redskapet i bogserläget innan uppsamlaren kan höjas för tömning.

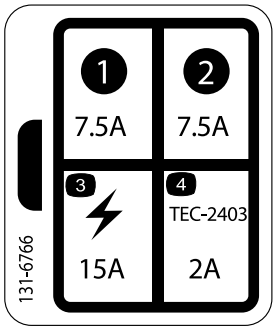

131-6766

1. 7,5 A
2. 7,5 A
3. Elektriskt tillbehör – 15 A
4. TEC-2403 – 2 A

Montering

Lösa delar

Använd diagrammet nedan för att kontrollera att alla delar finns med.

Tillvägagångssätt	Beskrivning	Antal	Användning
1	Inga delar krävs	–	Krav innan du använder fordonet.
2	Inga delar krävs	–	Ta bort dragstången och hydraulcylindern från transportläget.
3	Dragstång Hakbult Skruv (3/8 x 1 1/4 tum) Mutter (3/8-16) Stor bricka Stor mutter Ställskruv med fyrkantig skalle	1 1 1 1 1 1 1	Montera dragstången
4	Bakre ledfäste Skruv (1/2 x 2 tum) Planbricka (0,531 x 0,063) Låsmutter (1/2 tum) Skruv (3/8 x 1–1/4 tum) Tapp Flänsmutter (3/8 tum)	1 4 8 4 2 2 2	Montera hydraulcylindern.
5	Elkablage Kabelband	1 2	Montera elkablaget.
6	Hakbult Hårnålssprint	1 1	Montera uppsamlaren på bogserfordonet.
7	Kabelband	8	Dra och fäst hydraulslangarna och kablaget.
8	Inga delar krävs	–	Ansluta hydraulslangarna.
9	Inga delar krävs	–	Anslut kablaget.
10	Bladmonteringsenhet Skruv (7/16 x 3 3/4 tum) Skruv (7/16 x 3 1/4 tum) Liten bricka (1/2 tum) Stor bricka Distansbricka Låsmutter (7/16 tum) Kedja Skruv (3/8 x 1 1/4 tum) Flänsmutter (3/8 tum) Snäppbygel	1 1 1 4 1 1 2 1 1 1 1	Montera strängläggningsbladen.
11	Handkontroll Batteri (AAA) Skruvar, små	1 4 6	Sätta ihop handkontrollen.

Media och extradelar

Beskrivning	Antal	Användning
Bruksanvisning	1	Läses innan maskinen tas i bruk
Reservdelskatalog	1	Används som referens för reservdelsnummer
CE-certifikat	1	
Fjärrkontroll	1	Används till uppsamlaren

1

Krav innan du använder fordonet

Inga delar krävs

Tillvägagångssätt

- Toro Pro Sweep kan bogseras av de flesta arbetstraktorer som är utrustade med hydraulsystem som producerar 7–8 gpm vid 2 000 psi och har stora däck för användning på golfgreener. Se till att traktorn har ordentliga bromsar och dragkrokskapacitet för släp som väger 1 587 kg . Läs mer om instruktioner och säkerhetsåtgärder för bogsering i bogserfordonets *bruksanvisning*.
- Workman-fordonet måste vara utrustat med ett hydraulsystem med högt flöde. Workman-fordon med serienummer lägre än 900000001 måste ha en dragkrok för tung drift (modell 44212 eller 44213).

  Obs: Den fyrhjulsdrivna Workman-modellen lämpar sig bäst för användning på greener i bergiga eller sluttande områden.

  Viktigt: På äldre Workman-fordonsmodeller får du inte försöka dra uppsamlaren med standarddragkroken om den är fullastad. Standarddragkroken klarar bara 680 kg och kan böja eller skada korsrörets axelbalk eller de bakre fjäderhängslena. Använd alltid en dragkrok för tung drift, modell 44212 eller 44213.

  Viktigt: Försök inte bogsera en fullastad uppsamlare med ett lättare arbetsfordon eller ett litet terrängfordon. De här maskinerna har oftast inte tillräckliga bromsar och fjädring eller tillräckligt stark ram för att kunna hantera uppsamlarens vikt.
- Bromsat släp rekommenderas när uppsamlaren används i sluttande områden. När uppsamlaren är fullastad kan den väga upp till 1 588 kg (GVW). Det är en högre vikt än vad som rekommenderas för bogsering och bromsning för de flesta arbetsfordon. En särskild bromssats för släp finns tillgänglig för direktinstallation med Workman-fordonet.

  Obs: Bromssatsen kan anpassas till andra fordon med en bromsljusströmkälla på 12 volt.

2

Ta bort dragstången och hydraulcylindern från transportläget

Inga delar krävs

Tillvägagångssätt

Obs: Två personer krävs för att demontera dragkroksenheten.

1. Ta bort de sprintar, skruvar och muttrar som fäster hydraulcylindern och slangarna på dragstången under transporten. Skär även av kabelbanden. Sänk försiktigt ned cylindern och slangarna från dragstången. Spara sprintarna och fästelementen så att du kan använda dem igen.
2. Ta bort hårnålssprinten och hakbulten som fäster dragstången på det övre transportfästet. Dragstången är mycket tung. Var försiktig när du tar bort den från transportfästena.
3. Sväng vid den nedre transportpinnen och fäll ner dragstången.
4. Ta bort de sprintar, skruvar och muttrar som fäster dragstången på det lägre transportfästet.

   Obs: Maskinen rör sig uppåt vid den nedre transportfästets pinne.
5. Ta bort de fästelement som fäster transportfästena på uppsamlaren. Demontera transportfästena och kasta dem.

3

Montera dragstången

Delar som behövs till detta steg:

1	Dragstång
1	Hakbult
1	Skruv (3/8 x 1 1/4 tum)
1	Mutter (3/8-16)
1	Stor bricka
1	Stor mutter
1	Ställskruv med fyrkantig skalle

Tillvägagångssätt

Obs: Det krävs två personer för den här proceduren.

1. För in den bakre änden av dragstången mellan fästplattorna på uppsamlaren och passa in monteringshålen (Figur 3).

   Obs: Slanguppstyrningen ska placeras ovanpå dragstången.

2. Fäst dragstången vid fästplattorna med en hakbult (Figur 3).
3. Fäst hakbultens övre del i fästplattan med en skruv (3/8 x 1–1/4 tum) och en låsmutter (3/8 tum) (Figur 3).
4. Fäst den nedre delen av hakbulten med en stor bricka, en stor mutter och en ställskruv med fyrkantigt huvud (Figur 3).

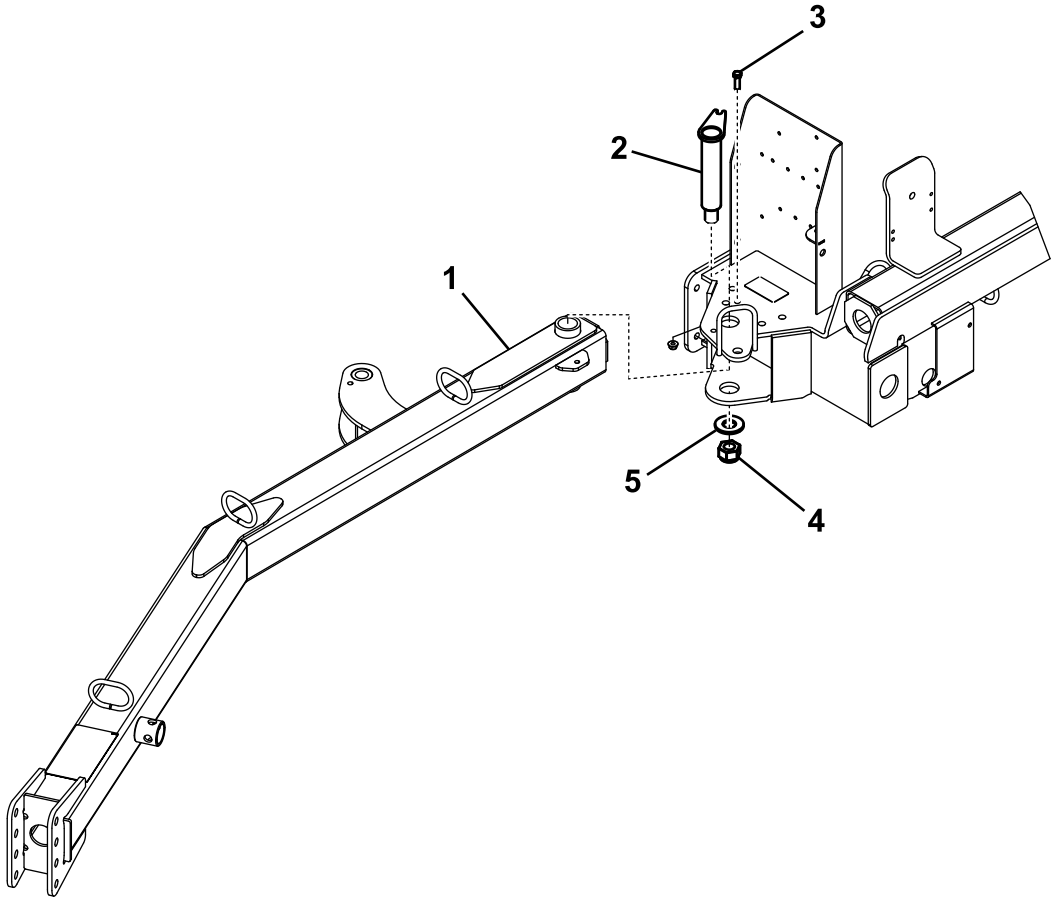

Figur 3

1. Dragstång
2. Hakbult
3. Skruv (3/8 x 1 1/4 tum) och låsmutter (3/8 tum)
4. Stor mutter och ställskruv med fyrkantig skalle
5. Stor bricka

5. Lossa kontramuttrarna som fäster avståndsbrytaren på ramen och sänk brytaren tills den är 2,6 till 4,0 mm från avkänningsskivan på dragstången (Figur 4). Dra åt kontramuttrarna för att säkra justeringen.

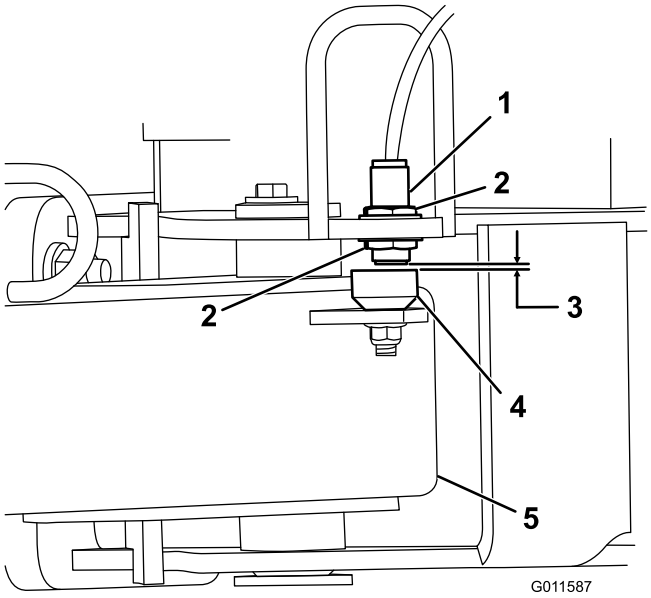

Figur 4

1. Avståndsbrytare
2. Kontramutter
3. 2,6 till 4,0 mm
4. Avkänningsskiva
5. Dragstång

4

Montera hydraulcylindern

Delar som behövs till detta steg:

1	Bakre ledfäste
4	Skruv (1/2 x 2 tum)
8	Planbricka (0,531 x 0,063)
4	Låsmutter (1/2 tum)
2	Skruv (3/8 x 1–1/4 tum)
2	Tapp
2	Flänsmutter (3/8 tum)

Tillvägagångssätt

1. Montera det bakre ledfästet på uppsamlarens ram med fyra skruvar (1/2 x 2 tum), åtta planbrickor (0,531 x 0,063) och fyra låsmuttrar (1/2 tum). Placera komponenterna i enlighet med Figur 5.

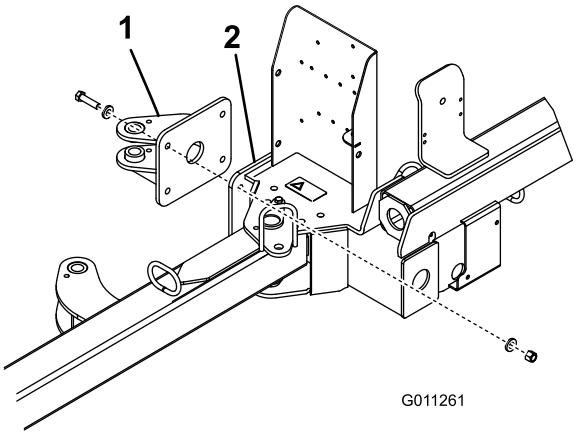

Figur 5

1. Bakre ledfäste
2. Uppsamlarens ram

2. Fäst hydraulcylinderns ändar på ett ledfäste med sprintar, en skruv (3/8 x 1–1/4 tum) och en flänsmutter (3/8 tum)Figur 6.

   Obs: Kontrollera att stångänden (den drivande änden) på cylindern är fäst vid det främre ledfästet.

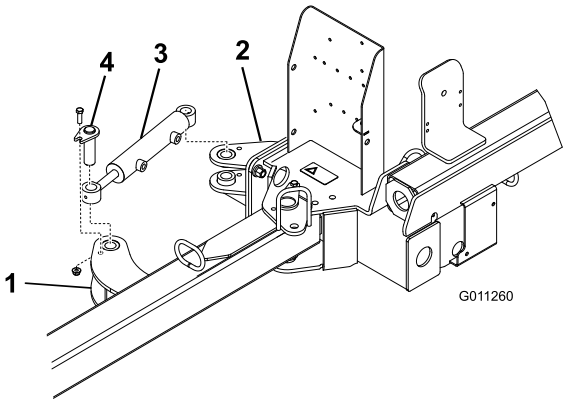

Figur 6

1. Främre ledfäste
2. Bakre ledfäste
3. Hydraulcylinder
4. Sprintar

5

Montera elkablaget

Delar som behövs till detta steg:

1	Elkablage
2	Kabelband

Tillvägagångssätt

1. Koppla loss batteriet från fordonet.
2. Fäst strömkablagets ringkopplingsände på markbulten vid fordonets säkringsblock.
3. Anslut kablaget till den röda kabeln på säkringsblockets baksida.

   Obs: Om Workman-fordonet inte har en öppen säkringsplats ska du skaffa och montera ett extra Toro-säkringsblock, artikelnr 92–2641.
4. Dra kablaget längs fordonets huvudkablage till fordonets bakre del (Figur 7).

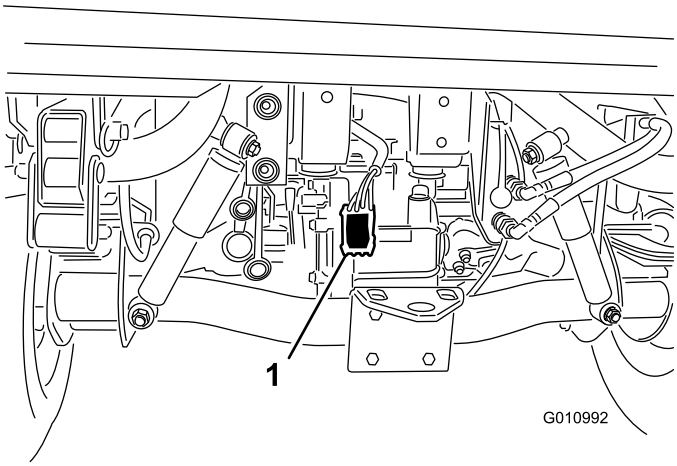

Figur 7

1. Elkablage

5. Fäst kablaget på fordonet på flera platser med kabelband. Håll kablaget på avstånd från alla heta eller rörliga delar.

   Obs: Kablaget är utrustat med en anslutning för det extra bromskitet.
6. Anslut fordonets batteri.

6

Montera uppsamlaren på bogserfordonet

Delar som behövs till detta steg:

1	Hakbult
1	Hårnålssprint

Tillvägagångssätt

För att uppsamlingen av skräp ska fungera ordentligt måste uppsamlarens ram placeras parallellt med marken.

1. Ställ uppsamlaren på en plan, jämn yta.
2. Backa bogserfordonet till uppsamlaren.
3. Ta bort fjädersprinten, vrid ned domkraften och montera fjädersprinten (Figur 8).

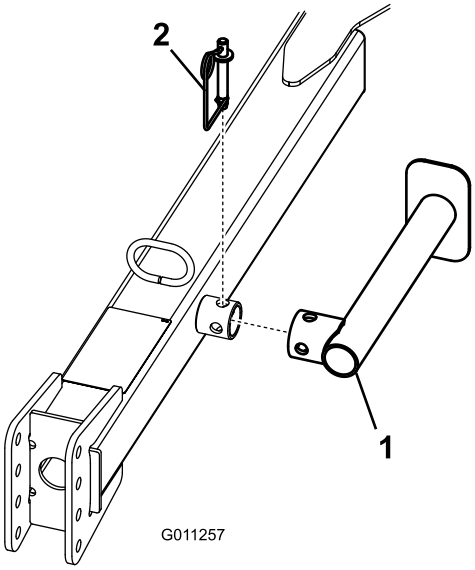

Figur 8

1. Domkraft
2. Fjädersprint

4. Hissa upp dragstången så att den är parallell med marken.
5. Sätt uppsamlarens dragkroksklyka på samma höjd som bogserfordonets dragkrok på följande sätt:
   - Ta bort de bultar och låsmuttrar som håller fast dragkroksklykan (Figur 9) på dragstången.

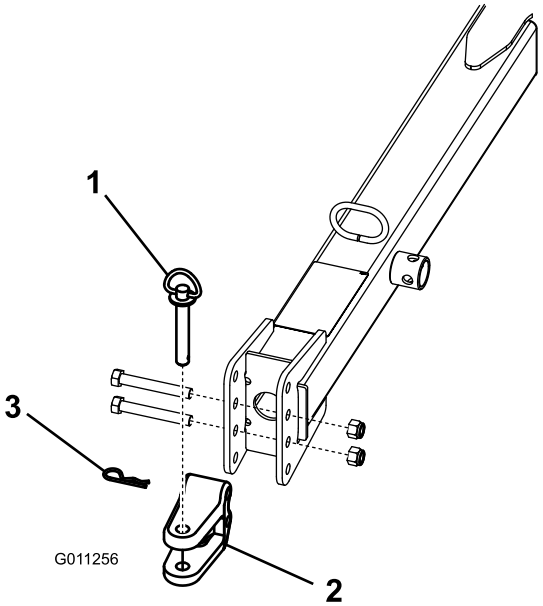

Figur 9

1. Hakbult
2. Klyka
3. Hårnålssprint

- Höj eller sänk dragkroksklykan så att den är ungefär i jämnhöjd med bogserfordonets dragkrok.
- Fäst klykan på dragkroken med de skruvar och låsmuttrar som du tog bort tidigare.

  Obs: Kontrollera att uppsamlaren är parallell med marken.

6. Koppla ihop uppsamlarens dragkroksklyka och bogserfordonets dragkrok med hakbulten och hårnålssprinten.
7. Ta bort fjädersprinten, vrid upp domkraften till förvaringsläget och montera fjädersprinten.

7

Dra och fästa hydraulslangarna och kablaget

Delar som behövs till detta steg:

8	Kabelband

Tillvägagångssätt

1. Dra hydraulslangarna och kablaget genom slanguppstyrningen till den främre delen av dragstången (Figur 10).

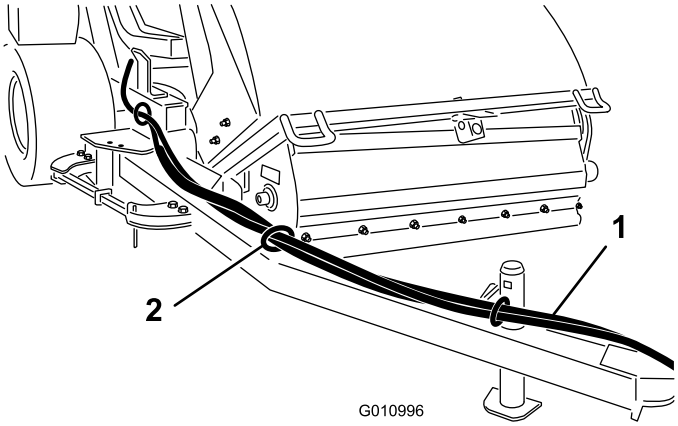

Figur 10

1. Hydraulslangar och kablage
2. Slangstyrning

2. Fäst hydraulslangarna och kablaget på det sätt som visas i Figur 11 och Figur 12.

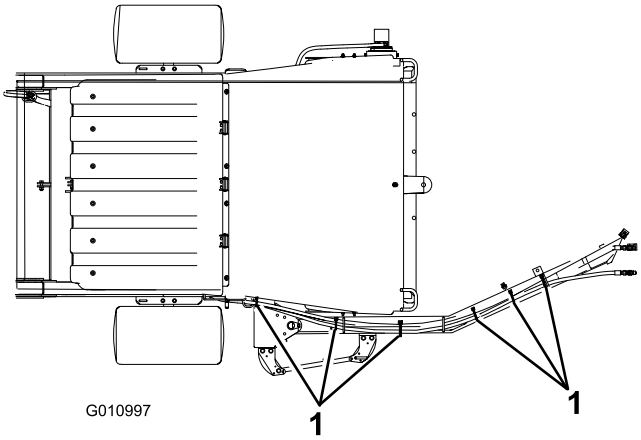

Figur 11
Sett framifrån

1. Kabelband (6)

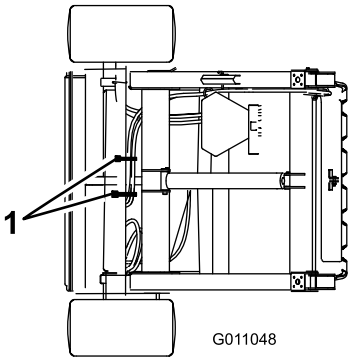

Figur 12
Sett bakifrån

1. Kabelband (2)

8

Ansluta hydraulslangarna

Inga delar krävs

Tillvägagångssätt

Anslut hydraulslangarna från uppsamlaren till snabbkopplingarna på bogserfordonet (Figur 13).

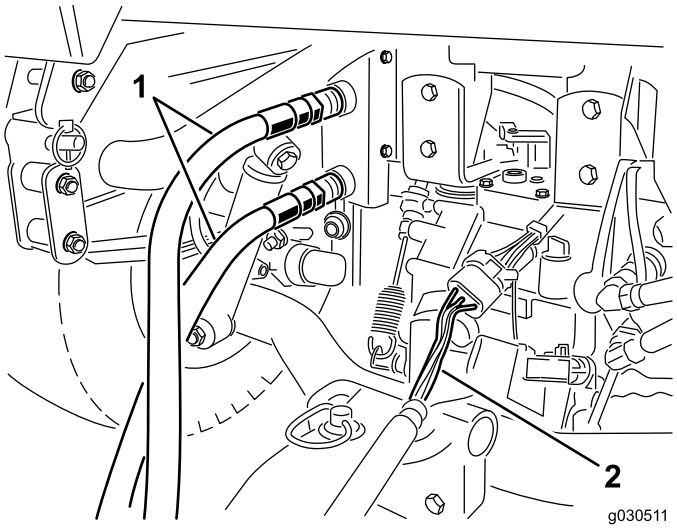

Figur 13

1. Hydraulslangar
2. Kablage

Viktigt: Se till att borsten roterar i rätt riktning. (Borsten ska rotera medurs när den betraktas från den sida där motorn sitter). Om borsten roterar moturs byter du plats på hydraulslangarna.

Obs: Märk högtryckslangen med ett kabelband eller liknande för att markera den korrekta slanginstallationen (Figur 14).

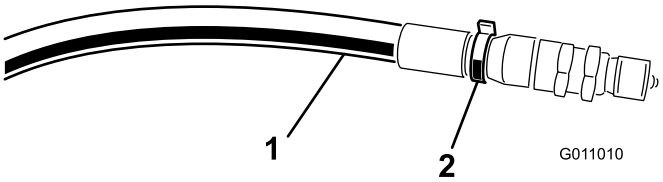

Figur 14

1. Högtryckslang
2. Kabelband

9

Ansluta kablaget

Inga delar krävs

Tillvägagångssätt

Anslut uppsamlarens kablage till strömkablaget på bogserfordonet (Figur 13).

Obs: Se till att kablaget inte kan klämmas i dragkroken och att kablaget inte ligger ovanpå eller runt hakbulten.

10

Montera strängläggningsbladen

Delar som behövs till detta steg:

1	Bladmonteringsenhet
1	Skruv (7/16 x 3 3/4 tum)
1	Skruv (7/16 x 3 1/4 tum)
4	Liten bricka (1/2 tum)
1	Stor bricka
1	Distansbricka
2	Låsmutter (7/16 tum)
1	Kedja
1	Skruv (3/8 x 1 1/4 tum)
1	Flänsmutter (3/8 tum)
1	Snäppbygel

Tillvägagångssätt

1. Fäst bladmonteringssatsen vid uppsamlarramens vänstra ände med en skruv (7/16 x 3 1/4 tum), två små brickor, en stor bricka och en låsmutter (7/16 tum).

   Obs: Placera komponenterna i enlighet med Figur 15.

2. Fäst strängläggningsbladet vid monteringsanordningen med en skruv (7/16 x 3 1/4 tum), två planbrickor, en distansbricka och en låsmutter (7/16 tum). Montera komponenterna i enlighet med Figur 15.

   Obs: Placera bladets längre ände vänd bort från uppsamlaren.

3. Fäst kedjan vid bladmonteringssatsen med en skruv (3/8 x 1 1/4 tum) och en flänsmutter (3/8 tum) (Figur 15).

4. Fäst kedjans andra ände vid öppningen i ramen med hjälp av snäppbygeln (Figur 15).

   Obs: När kedjan har fästs ska den ha ett visst slack.

5. Smörj nippeln på bladmonteringssatsen och på strängläggningsbladnavet med litiumfett nr 2.

Obs: När strängläggningsfunktionen inte behövs ska kedjan kopplas bort från snäppbygeln, strängläggningsenheten vridas uppåt och kedjan fästas i det upphöjda läget.

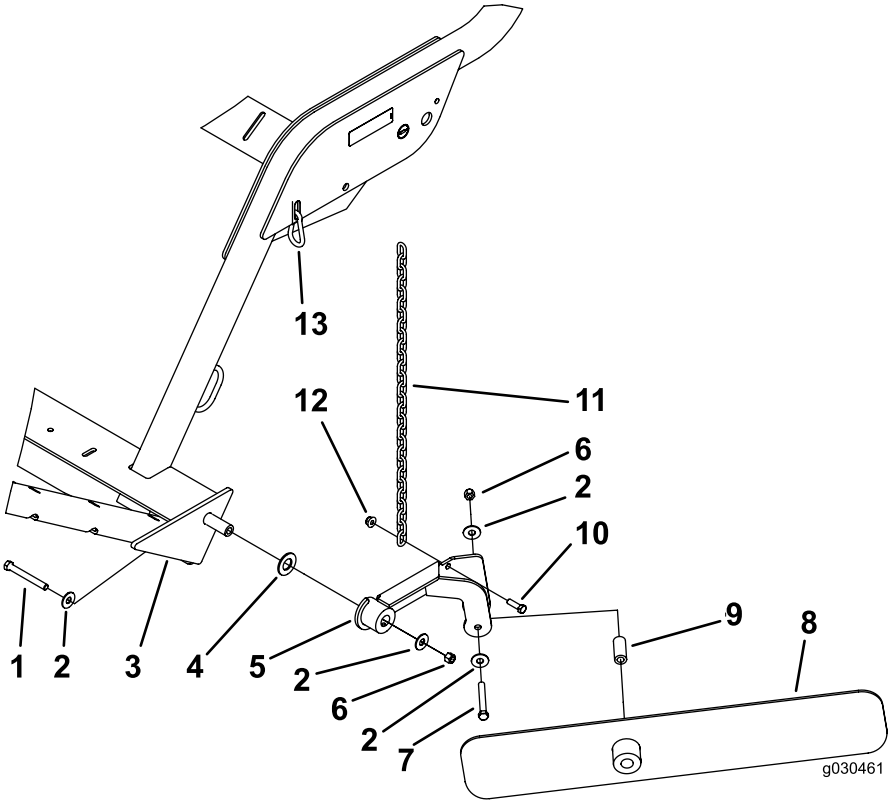

Figur 15

1. Bult (7/16 x 3 3/4 tum)
2. Liten bricka (1/2 tum)
3. Uppsamlarens ram
4. Stor bricka
5. Bladmonteringsenhet
6. Låsmutter (7/16 tum)
7. Bult (7/16 x 3 1/4 tum)
8. Strängläggningsblad
9. Distansbricka
10. Skruv (3/8 x 1 1/4 tum)
11. Kedja
12. Flänsmutter (3/8 tum)
13. Snäppbygel

11

Sätta ihop handkontrollen

Delar som behövs till detta steg:

1	Handkontroll
4	Batteri (AAA)
6	Skruvar, små

Tillvägagångssätt

1. Ta bort gummibanden som håller ihop handkontrollens halvor och ta bort det bakre locket.
2. Sätt i nya batterier i facket och var noga med att placera polerna åt rätt håll (Figur 16).

   Obs: Enheten skadas inte om batterierna sätts i fel, men den fungerar inte. Det finns polaritetsmarkeringar i facket för varje terminal.

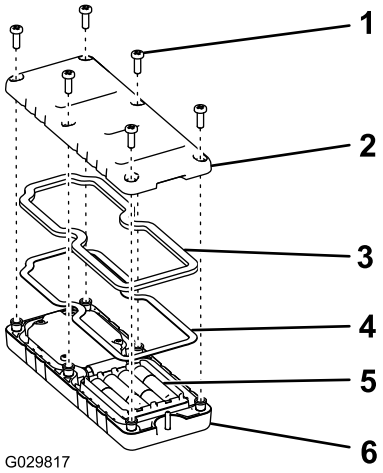

Figur 16

1. Skruv
2. Lock
3. Packning
4. Stålpackning
5. Batterier
6. Handkontroll

3. Se till att stålpackningen och gummitätningen sitter i kanalen i handkontrollen och sätt tillbaka det bakre locket (Figur 16).
4. Fäst locket med 6 skruvar (Figur 16) och dra åt dem till 1,5–1,7 Nm.

   Obs: Dra inte åt skruvarna för mycket.

Produktöversikt

Reglage

Trågets tömningsknapp

Tryck på tömningsknappen (Figur 17) två gånger för att tömma tråget.

Viktigt: Uppsamlaren måste vara precis bakom bogserfordonet och i transporthöjd innan tömningssekvensen kan aktiveras.

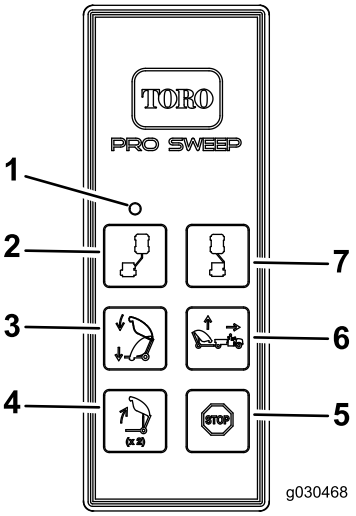

Figur 17

1. Lysdiod
2. Flytta till vänster
3. Sänk uppsamlaren
4. Töm tråget
5. Stoppa
6. Lyft uppsamlaren
7. Flytta till höger

Uppsamlarens sänkningsknapp

Sänk tråget genom att trycka på uppsamlarens sänkningsknapp (Figur 17). Tråget kan sänkas när det befinner sig i ett av följande lägen:

- Tömningstrågshöjd
- Transporthöjd
- Vändhöjd

Obs: När tråget sänks från tömningsläget kan trågets sänkningsfunktion stoppas när som helst genom att du släpper uppsamlarens sänkningsknapp.

Obs: När uppsamlaren är i transport- eller vändningsläge kan trågets sänkningsfunktion stoppas när som helst genom att du trycker på uppsamlarens höjningsknapp.

Uppsamlarens höjningsknapp – standardläge

Tryck på uppsamlarens höjningsknapp för att höja uppsamlaren i standardläge. Tråget stannar vid den förinställda höjden (Figur 17).

- Transporthöjden (utgångsläget) är 33–38 cm.
- Vändhöjden (flyttläget) är 21–26 cm.

Uppsamlarens höjningsknapp – tillvalsläge

I det här läget kan operatören justera uppsamlaren till vilken höjd som helst så stannar den vid de förinställda höjderna.

Obs: Se Växla uppsamlarens uppåtläge (sida 24) för att slå på tillvalsläget.

Om du vill höja uppsamlaren i tillvalsläge håller du in uppsamlarens höjningsknapp tills tråget når önskad höjd eller stannar vid den fördefinierade höjden (Figur 17).

- Transporthöjden (utgångsläget) är 33–38 cm.
- Vändhöjden (flyttläget) är 21–26 cm.

Knapp för att flytta till vänster

Flytta uppsamlaren till vänster genom att trycka på och hålla in vänster flyttningsknapp (Figur 17). När du släpper knappen stoppas rörelsen till vänster.

Knapp för att flytta till höger

Flytta uppsamlaren till höger genom att trycka på och hålla in höger flyttningsknapp (Figur 17). När du släpper knappen stoppas rörelsen till höger.

Stopp Knapp

När du trycker på stoppknappen avaktiveras alla aktiva funktioner.

Obs: Det förekommer en fördröjning på ca 3 sekunder.

Diagnoslampa

Diagnoslampan (Figur 18) finns på det främre skyddet och visar felkoder för maskinen. När du vrider nyckeln till läget KÖR kommer diagnoslampan att lysa i fem sekunder, slockna i fem sekunder och därefter blinka tre gånger i sekunden tills du trycker på en knapp på handkontrollen. Om lampan lyser i fem sekunder och sedan börjar blinka 10 gånger i sekunden (med eller utan en paus på fem sekunder) är det något fel på maskinen. Se Kontrollera felkoder (sida 31).

Obs: Diagnoslampan tänds när en knapp trycks in på handkontrollen.

Obs: Om du håller en knapp intryckt på handkontrollen när du startar maskinen kommer lampan inte att blinka tre gånger i sekunden efter att den har slocknat i fem sekunder.

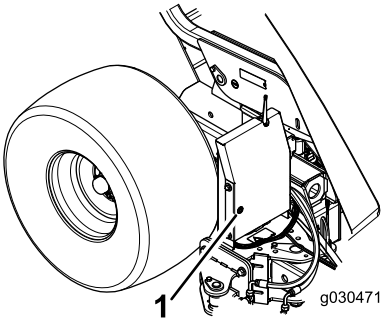

Figur 18

1. Diagnoslampa

Specifikationer

Obs: Specifikationer och design kan komma att ändras utan föregående meddelande.

Mått och vikter

Bredd	221 cm
Höjd	202 cm
Nödvändigt utrymme vid högtömning	173 cm
Längd	Sänkt tråg – 173 cm Höjt tråg – 229–249 cm
Vikt, tom	680 kg
Fordonets bruttovikt (GVW)	1588 kg

Redskap/tillbehör

Det finns ett urval av godkända Toro-redskap och -tillbehör som du kan använda för att förbättra och utöka maskinens kapacitet. Kontakta en auktoriserad serviceverkstad eller återförsäljare eller gå till www.Toro.com för att se en lista över alla godkända redskap och tillbehör.

Körning

Obs: Vänster och höger sida på maskinen är lika med förarens vänstra respektive högra sida vid normal körning.

Använda uppsamlaren

Maskinens huvudsakliga funktion är att samla upp skräp från stora gräsområden.

Uppsamlaren styrs med handkontrollen Läs mer i Reglage (sida 16) om hur du använder reglageknapparna.

Placera uppsamlaren på följande höjder vid transport och svängning:

- Transporthöjden (utgångsläget) är 33,7–38,7 cm.
- Vändhöjden (flyttläget) är 21,6–26,7 cm.

⚠ VARNING

Roterande delar kan orsaka allvarliga personskador.

- **Håll händer och fötter på avstånd från uppsamlingsrullen när maskinen är igång.**
- **Håll händer, fötter, hår och kläder borta från alla rörliga delar för att undvika personskador.**
- **Använd aldrig maskinen om några kåpor, höljen eller skydd har tagits bort.**

Justera borsthöjden

Justera uppsamlaren så att borstarna vidrör markytan lätt men inte tränger igenom gräsmattan. Om borstarna tränger igenom gräsmattan kan det leda till att uppsamlingen inte sker på rätt sätt.

De rekommenderade uppsamlarinställningarna finns i tabellen nedan.

Förhållande	**Vals-/borstjustering**	**Framklaffsjustering**	**Anteckningar**
Greener/tee	2–4 hack nedifrån	6 till 13 mm från marken	Borsten ska vidröra gräsmattan lätt
Fairway	3–5 hack nedifrån	13 till 25 mm från marken	Borsten ska vidröra den översta tredjedelen på grässtråna.
Idrottsplats	5–7 hack nedifrån	25 till 76 mm från marken	Borsten ska vidröra den översta tredjedelen på grässtråna.
Löv	5–9 hack nedifrån	Ta bort frampanelen	Borsten ska vidröra den översta tredjedelen på grässtråna.

A	B		C
Öppningar	Flik upp	Flik ned	
0	5,500		6,000
		5,625	6,125
1	5,750		6,250
		5,875	6,375
2	6,000		6,500
		6,125	6,625
3	6,250		6,750
		6,375	6,875
4	6,500		7,000
		6,625	7,125
5	6,750		7,250
		6,875	7,375
6	7,000		7,500
		7,125	7,625
7	7,250		7,750
		7,375	7,875
8	7,500		8,000
		7,625	8,125
9	7,750		8,250
		7,875	8,375
10	8,000		8,500
		8,125	8,625
11	8,250		8,750
		8,375	8,875
12	8,500		9,000
		8,625	9,125
13	8,750		9,250
		8,875	9,375

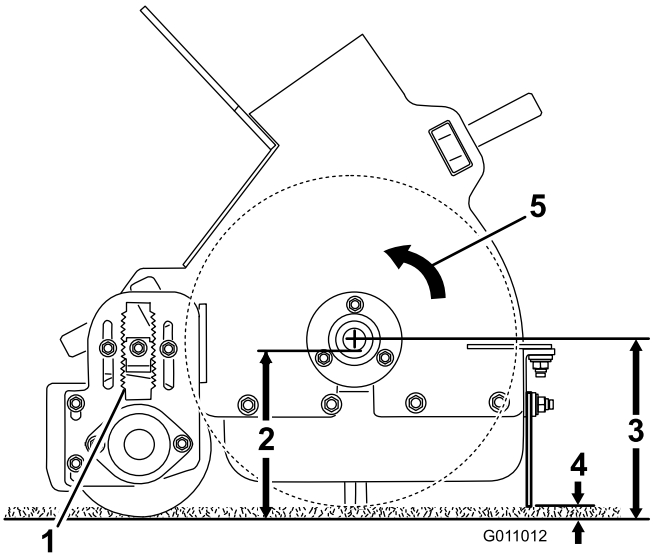

Figur 19

1. ”A”
2. ”B”
3. ”C”
4. 6 till 13 mm
5. Borstriktning

---

1. Ställ uppsamlaren på ett plant underlag.
2. Höj tråget och montera trågstödet. Se Använda trågstödet (sida 22).
3. Lossa låsmuttern på höjdjusteringssprinten (Figur 20) så att det går att dra ut den ungefär 13 mm.

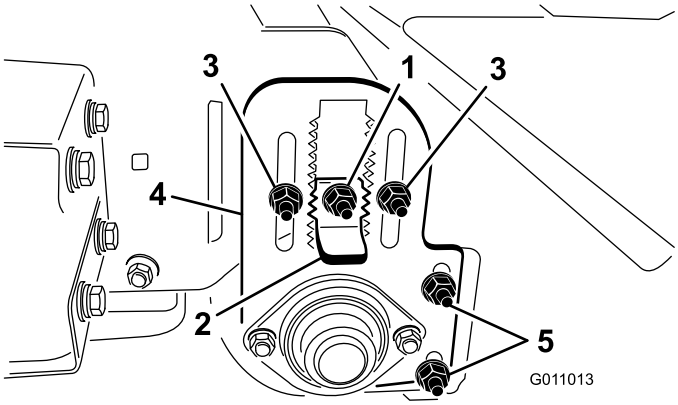

Figur 20

1. Låsmutter
2. Höjdjusteringssprint
3. Justeringsmuttrar för valshöjd
4. Justeringsplatta för valshöjd
5. Justeringsmuttrar för valsskrapa

---

4. Lossa på justeringsmuttrarna för valshöjden (Figur 20).
5. Dra ut höjdjusteringssprinten och flytta upp eller ned den bakre valsen genom att dra justeringsplattan för valshöjden till önskad höjd (Figur 20).
6. Dra åt låsmuttrarna och säkra justeringen.
7. Gör samma sak på borstens andra sida. Se till att justeringen blir lika för båda sidorna.

Justera rullskrapan

Kontrollera och se till att valsskrapan (Figur 20) justeras så att det finns ett fritt utrymme på 2 mm mellan skrapan och valsen. Lossa justeringsmuttrarna för valsskrapan, ställ in valsen i önskat läge och dra åt muttrarna.

Justera framklaffshöjden

För att uppsamling ska kunna utföras på bästa möjliga sätt ska framklaffen (Figur 21) justeras så att det finns ett fritt utrymme på 6–13 mm mellan klaffens nedre kant och markytan.

Obs: Det kan bli nödvändigt att höja framklaffen helt eller ta bort den när skräp av större storlek samlas upp eller när uppsamling utförs i högt gräs.

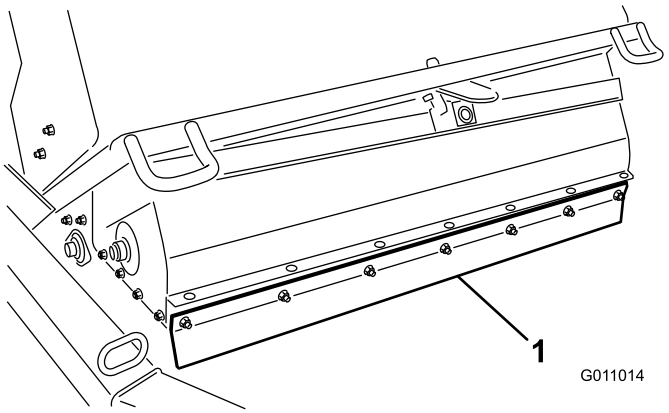

Figur 21

1. Framklaff

1. Lossa på muttrarna som fäster metallremsan och framklaffen till borsthöljet (Figur 22).

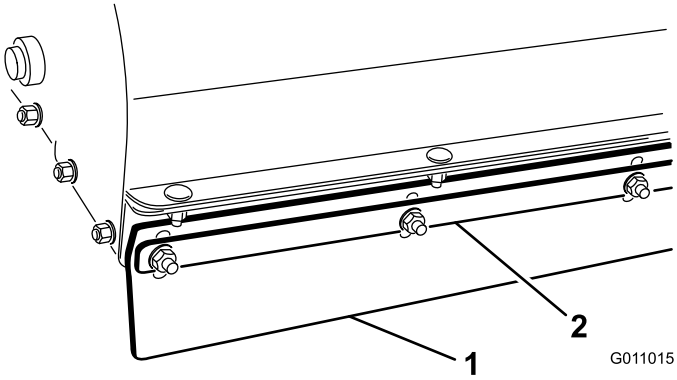

Figur 22

1. Framklaff
2. Metallremsa

2. Justera framklaffen till önskad funktionshöjd och dra åt muttrarna.

Kontrollera däcktrycket

Kontrollera däcktrycket dagligen för att se till att däcken har rätt tryck.

Korrigera däckets lufttryck: 0,86 bar

Maximalt däcktryck: 1,24 bar

Obs: Ventilskaftet sitter på fälgens baksida.

Kontrollera hjulmuttrarnas åtdragning

⚠ VARNING

Om hjulmuttrarna inte dras åt ordentligt kan hjulen lossna eller fungera felaktigt, vilket kan leda till personskador.

Kontrollera hjulmuttrarna och dra åt dem till 95–122 Nm.

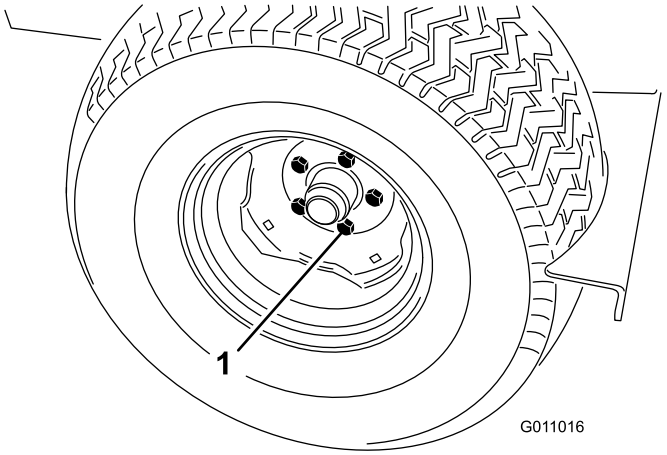

Figur 23

1. Hjulmutter

Aktivera styrenheten

Styrenheten (Figur 24) aktiveras när uppsamlarkablaget ansluts till fordonets strömkablage.

- På Workman-modeller med serienummer lägre än 899999999 är kablaget strömförande.
- På Workman-modeller med serienummer 900000001 och högre vrider du nyckeln till det PÅSLAGNA läget för att tillföra ström till kablaget.

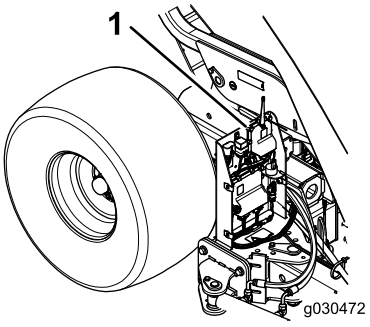

Figur 24

1. Styrenhet

Använda timeout för styrenheten

Uppsamlaren är utrustad med en timeout-funktion för styrenheten. Timeout-funktionen aktiveras efter 2,5 timmes kontinuerlig **inaktivitet** i fjärrsändaren.

- I timeout-läget kontrollerar inte fjärrsändaren några funktioner.
- Aktivera styrenheten i timeout-läge:
  - På Workman-modeller med serienummer lägre än 899999999 kopplar du från och återansluter kablaget till fordonets strömkablage.
  - På Workman-modeller med serienummer 900000001 och högre vrider du nyckeln till AVSTÄNGT läge och tillbaka till PÅSLAGET läge.
- Undvik timeout under användningen genom att använda fjärrsändaren för att flytta uppsamlaren åtminstone en gång per 2,5 timmar.

Använda trågstödet

När du arbetar under tråget när det är upphöjt måste du se till att trågstödet monteras på den utdragna lyftcylindern.

1. Höj tråget tills lyftcylindern skjuter ut.
2. Ta bort hårnålssprinten och bulten som håller fast trågstödet vid förvaringsfästet på uppsamlarens ram (Figur 25). Ta bort trågstödet.

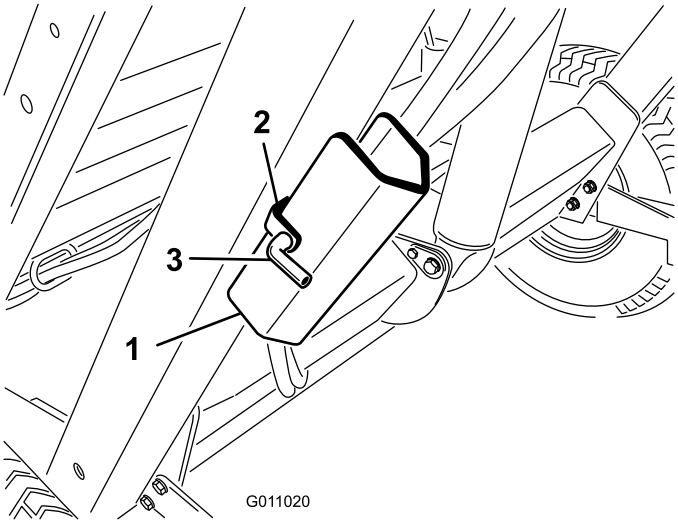

Figur 25

1. Trågstöd
2. Förvaringsfäste
3. Sprint

3. Sätt fast trågstödet på cylinderstaven och kontrollera att stödets ände vilar mot cylindertrumman och cylinderstångens ände (Figur 26).

   Obs: Fäst trågstödet vid cylinderstången med hårnålssprinten och bulten.

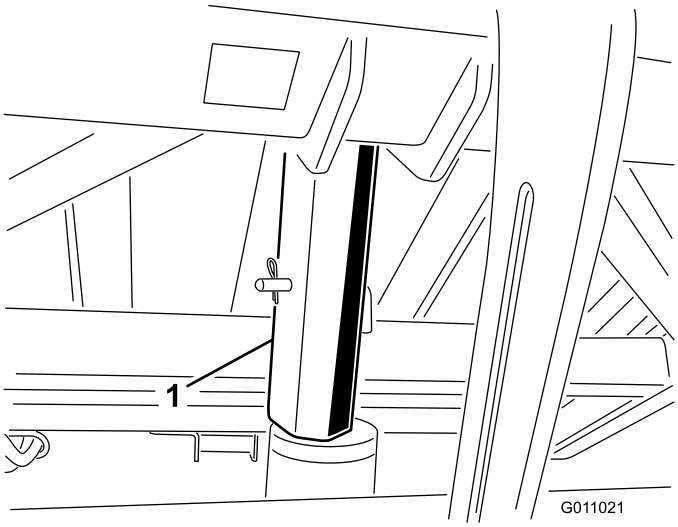

Figur 26

1. Trågstöd

4. Ta bort trågstödet från cylindern och sätt fast det i förvaringsfästet på uppsamlarens ram när det inte används.
5. Stå alltid bakom tråget när trågstödet monteras eller tas bort.
6. Försök inte sänka tråget medan trågstödet är monterat på cylindern.

Kontrollera säkerhetssystemet

⚠ VAR FÖRSIKTIG

Säkerhetsbrytarna är till för att skydda föraren. Säkerhetsbrytare som är frånkopplade eller som inte fungerar kan göra att det är farligt att använda maskinen och kan orsaka personskador.

- **Koppla inte ur säkerhetsbrytarna.**
- **Brytarna ska kontrolleras dagligen för att försäkra att säkerhetssystemet fungerar på rätt sätt.**
- **Om en brytare inte fungerar ska den bytas ut innan maskinen används.**

Säkerhetssystemet har följande syfte:

- Det förhindrar att borstarna roterar när tråget är i det upphöjda läget.
- Det förhindrar att tråget töms när uppsamlaren är flyttad till höger eller vänster.
- Ett larm ljuder när tråget töms. Flytta inte bogserfordonet när tråget töms.

Arbetstips

- Innan uppsamlingsarbetet påbörjas bör du undersöka området för att avgöra i vilken riktning uppsamlingen bör utföras.

  Obs: För att hålla en rak linje under uppsamlingsarbetet kan du ta sikte på ett föremål längre bort.
- Försök alltid köra en lång, kontinuerlig sträcka som överlappas något när du kör tillbaka.
- På gräsmattor plockar borsten upp hålpipningsmaterial, kvistar, avklippt gräs, löv, barr, kottar och annat skräp av mindre format.
- Uppsamlaren trimmar också gräsmattan. Borsten kammar igenom och lyfter gräset så att det får en jämn yta när det klipps. Under uppsamlingen har den en lätt genomskärande effekt som bidrar till att vatten och insektsmedel lättare tränger igenom, vilket minskar behovet av förnyelse.

  Viktigt: Gör inga skarpa svängar när du använder uppsamlaren eftersom det kan skada gräsmattan.
- När tråget är fullt kommer uppsamlaren inte att plocka upp skräp på ett lika effektivt sätt utan lämnar eller kastar tillbaka material på marken.

⚠ FARA

Om maskinen välter kan det orsaka allvarliga personskador eller dödsfall.

- **Kör aldrig maskinen i branta sluttningar.**
- **Rensa backar i riktningen uppåt och nedåt, aldrig tvärgående.**
- **Starta och stanna inte plötsligt vid körning uppför eller nedför en backe.**
- **Se upp för hål i terrängen och andra dolda faror. Kör inte nära diken, bäckar eller stup för att undvika att maskinen välter eller att du förlorar kontrollen över den.**
- **Om maskinen stannar när den körs i uppförsbacke kopplar du ur cylindrarna och backar långsamt nedför backen. Försök inte vända.**

Tömma tråget

⚠ FARA

Om maskinen välter eller om någon får en elektrisk stöt kan det orsaka allvarliga personskador eller dödsfall.

- **Töm aldrig tråget i en backe. Töm alltid tråget på plan mark.**
- **Utför endast tömning på platser där det inte finns ledningar eller andra hinder ovanför.**

Viktigt: Kontrollera att uppsamlaren är fäst vid bogserfordonets dragkrok med hakbulten och sprintbulten under tömningsprocessen.

Viktigt: Se till att uppsamlaren är precis bakom bogserfordonet och i transporthöjd innan tömningssekvensen kan aktiveras.

Aktivera tömningssekvensen:

1. Ställ maskinen på ett jämnt underlag och kontrollera att transportläget är inställt innan tömningen.
2. Håll in trågets tömningsknapp i en sekund, släpp den en sekund och tryck in den igen (Figur 27).

   Obs: Uppsamlaren svarar inte om trågets tömningsknapp trycks in för fort.

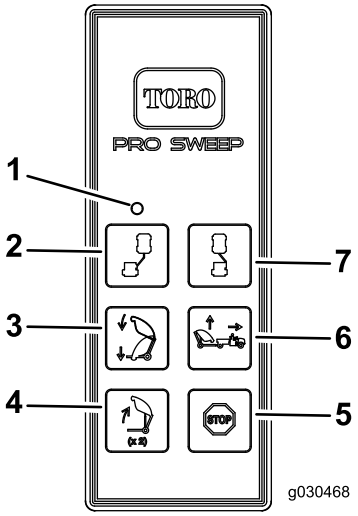

Figur 27

1. Lysdiod
2. Förflyttning åt vänster
3. Sänk uppsamlaren
4. Töm tråget
5. Stoppa
6. Lyft uppsamlaren
7. Förflyttning åt höger

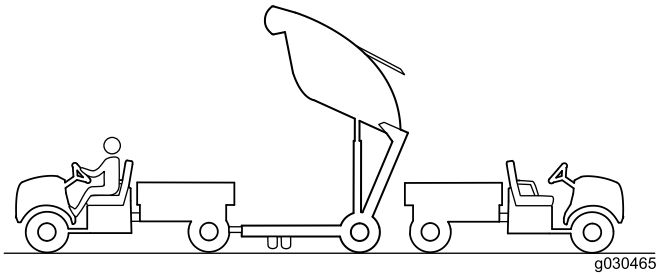

Figur 28

⚠ VAR FÖRSIKTIG

Trågtömning kan skada kringstående och djur.

Håll kringstående människor och djur på säkert avstånd från tråget under tömningen.

Sänka tråget

Sänk tråget genom att trycka på uppsamlarens sänkningsknapp.

Obs: Se till att tråget är nedsänkt innan du börjar använda uppsamlaren.

Inspektera och rengöra maskinen

När uppsamlingsarbetet har avslutats bör maskinen noga rengöras och tvättas. Lufttorka tråget. Efter rengöringen ska du kontrollera att maskinens mekaniska komponenter är oskadda. Att genomföra rutinerna garanterar att maskinen fungerar tillfredsställande nästa gång uppsamlingsarbete utförs.

Transportera uppsamlaren

- Transportera aldrig uppsamlaren när transportlarmet och lampan är aktiverade.
- När uppsamlaren transporteras ska fästpunkterna användas för att fästa maskinens främre del (Figur 29) och axeln (Figur 30) ska användas för att fästa maskinens bakre del till släpet.

  Obs: Maskinen kan skadas om uppsamlaren transporteras utan att använda fästpunkterna.

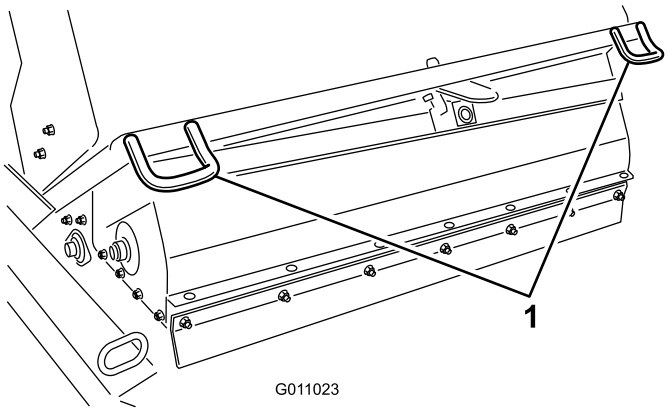

Figur 29

1. Främre fästpunkter

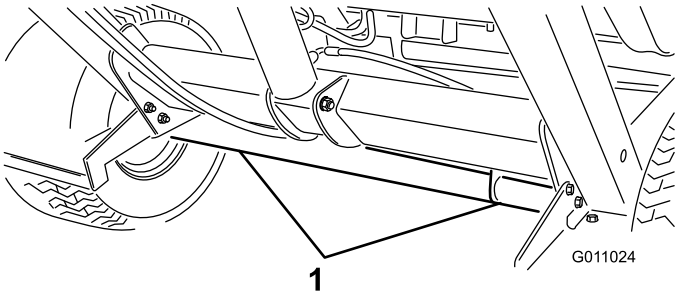

Figur 30

1. Bakre fästpunkter

Använda maskinen i kallt väder

Workman-fordonets hydraulolja med högt flöde måste nå upp till en temperatur på 82 grader för att det flytande borsthuvudet ska kunna fungera ordentligt.

Växla uppsamlarens uppåtläge

Uppsamlarens uppåtknapp har 2 möjliga lägen, standard och tillval.

I standardläget kan operatören höja uppsamlaren till förinställda höjder med en knapptryckning. Anvisningar finns i Uppsamlarens höjningsknapp – standardläge (sida 17).

I tillvalsläget kan operatören justera uppsamlaren till vilken önskad höjd som helst så stannar den vid de förinställda höjderna. Se Uppsamlarens höjningsknapp – tillvalsläge (sida 17).

Använd följande för att växla uppsamlaren till tillvalsläge:

1. Ta bort luckan från styrenheten.
2. Koppla ur de 2 kabelanslutningarna från anslutningstråden som visas i Figur 31.
3. Anslut de 2 kabelanslutningarna till anslutningstråden som är fastgjord på kablaget.
4. Montera höljet på styrenheten.

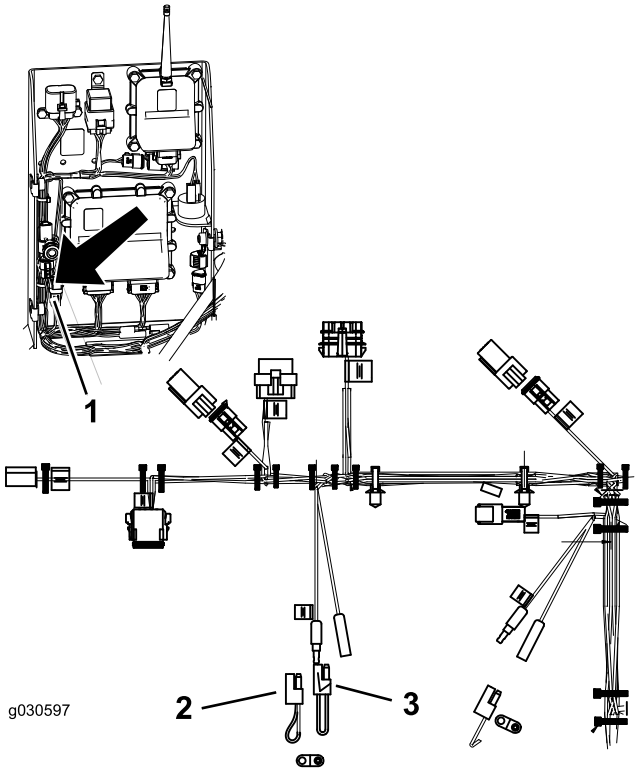

Figur 31

1. Anslutningstrådarnas placering
2. Anslutningstråd för tillvalsläge – fastgjord på kablaget
3. Anslutningstråd för standardläge

Obs: Koppla in den ursprungliga anslutningstråden för att återgå till standardläge.

Underhåll

Rekommenderat underhåll

Underhållsintervall	Underhållsförfarande
Efter de första 10 timmarna	• Dra åt hjulmuttrarna
Var 25:e timme	• Rengör cylinderdrivningsområdet.
Var 50:e timme	• Smörj uppsamlaren.
Var 100:e timme	• Inspektera däckens tillstånd. • Byt ut borsten.
Var 200:e timme	• Dra åt hjulmuttrarna • Byt ut framklaffen.
Var 600:e timme	• Undersök om tråget har fått några skador.

Kontrollista för dagligt underhåll

Kopiera sidan och använd den regelbundet.

Kontrollpunkt	Vecka:						
	Mån.	**Tis.**	**Ons.**	**Tors.**	**Fre.**	**Lör.**	**Sön.**
Kontrollera säkerhetsbrytarnas funktion.							
Kontrollera om det förekommer missljud vid användningen.							
Kontrollera däcktrycket.							
Se till att det inte finns skador på hydraulslangarna.							
Undersök om systemet har oljeläckor.							
Kontrollera reglagedriften.							
Kontrollera tråget.							
Ta bort skräp som har fastnat i borsten.							
Kontrollera slitaget på borsten.[1]							
Smörj alla smörjnipplar.[2]							
Måla i skadad lack.							

[1]= Byt ut den om den har lossnat eller skadats.

[2]= Omedelbart efter **varje** tvätt, oavsett intervallet i listan.

Anteckningar om särskilda problem

Kontrollen utförd av:		
Artikel	**Datum**	**Information**

Smörjning

Serviceintervall: Var 50:e timme

Uppsamlaren har elva (11) smörjnipplar som måste smörjas med litiumfett nr 2. Om maskinen används under normala förhållanden ska samtliga lager och bussningar smörjas omedelbart efter varje tvätt. Smörj lager och bussningar dagligen om maskinens används under dammiga och smutsiga förhållanden. Dammiga och smutsiga arbetsförhållanden kan göra att smuts letar sig in i lager och bussningar vilket leder till ökat slitage.

1. Smörj följande smörjnipplar:
   - Trågets (övre) vridfäste (2) (Figur 32).
   - Borstens vridfäste (2) (Figur 33).
   - Lyftcylindern (2) (Figur 34).
   - Trågets (nedre) vridfäste (2) (Figur 35).
   - Dragstångens vridfäste (1) (Figur 36).
   - Strängläggningsbladfästet (Figur 37).
   - Strängläggningsbladnavet (Figur 37).
2. Torka av smörjnipplarna så att främmande partiklar inte kan leta sig in i lagren eller bussningarna.
3. Pumpa in fett i lagren eller bussningarna.
4. Torka bort överflödigt fett.

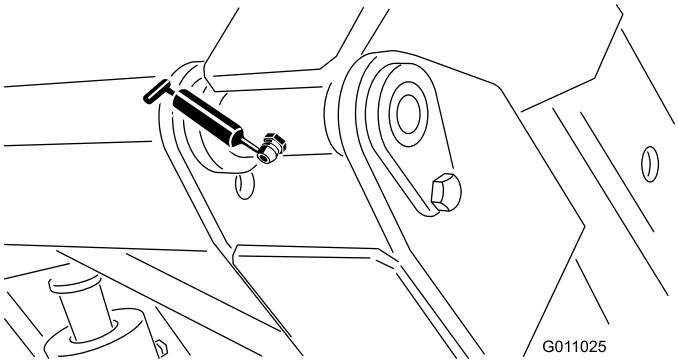

Figur 32

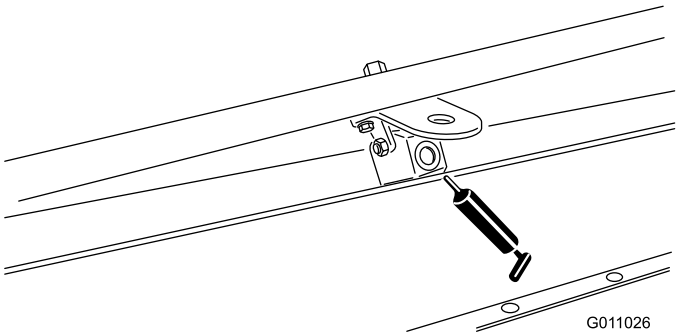

Figur 33

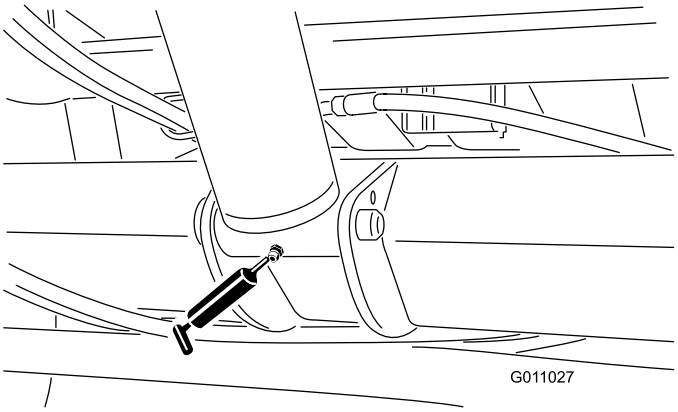

Figur 34

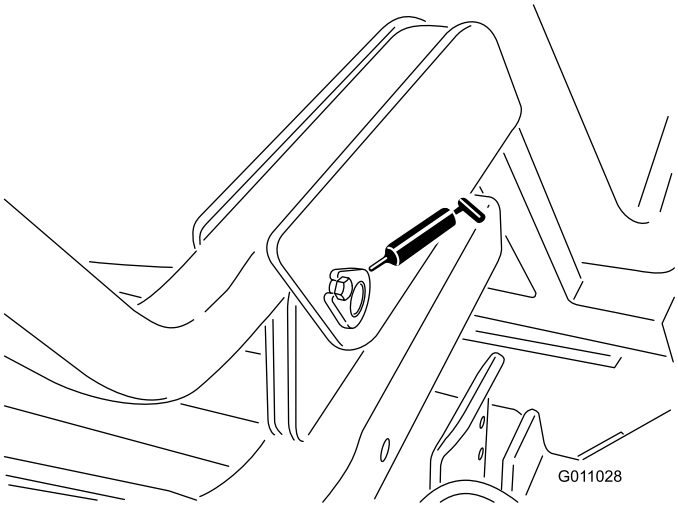

Figur 35

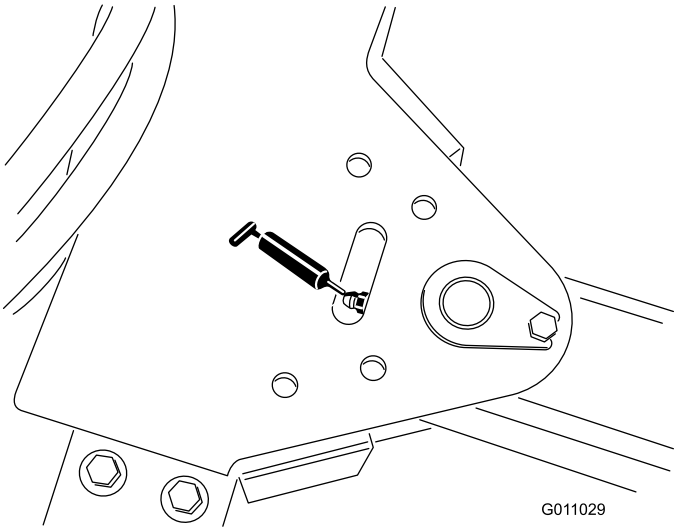

Figur 36

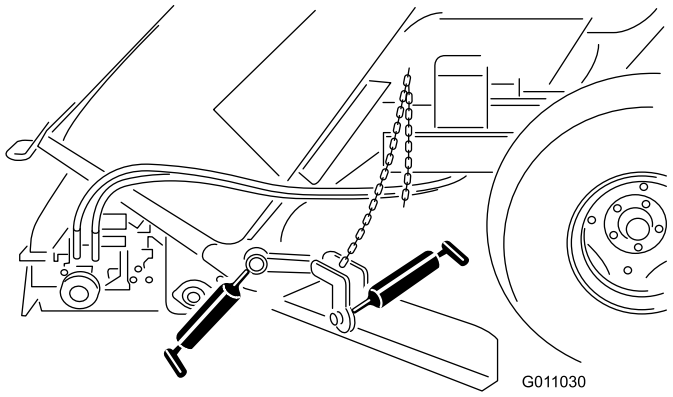

Figur 37

Associera fjärrkontrollen med basenheten

Viktigt: Läs all information om proceduren innan du försöker utföra associeringen.

Fjärrkontrollen måste upprätta kontakt med basenheten innan maskinen kan användas. Fjärrkontrollen är som fabriksinställning associerad med maskinens basenhet. Detta har gjorts med hjälp av associeringsproceduren. Nedanstående associeringsprocedur ska utföras om det blir nödvändigt att återigen upprätta kontakt mellan fjärrkontroll och basenhet (t.ex. om du vill lägga till en ny eller extra fjärrkontroll till din basenhet).

Obs: Om du associerar fjärrkontrollen till en annan basenhet så avassocieras fjärrkontrollen från sin ursprungliga basenhet.

1. Bryt strömmen till basenheten.
2. Ställ dig nära basenheten med fjärrkontrollen i hand så att ingenting finns mellan dig och enheten och så att du tittar rakt på den.
3. Håll in knapparna för FLYTTNING VÄNSTER och FLYTTNING HÖGER samtidigt. Lysdioden blinkar ungefär en gång i sekunden.
4. Håll nere båda knapparna tills lysdioden börjar blinka ungefär två gånger i sekunden.
5. Släpp knapparna.
6. Håll in knappen för FLYTTNING VÄNSTER. Lysdioden blinkar ungefär två gånger i sekunden.
7. Fortsätt att hålla in knappen FLYTTNING VÄNSTER och vrid nyckeln till läget KÖR. Lysdioden kommer att lysa med fast sken om proceduren lyckas.

   Obs: Det kan ta upp till 20 sekunder.
8. Släpp knappen för FLYTTNING VÄNSTER.

   Maskinen kan nu användas med fjärrkontrollen i fråga.

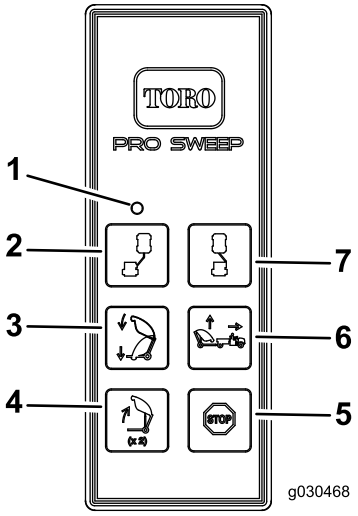

Figur 38

1. Lysdiod
2. Flytta till vänster
3. Sänk uppsamlaren
4. Töm tråget
5. Stoppa
6. Lyft uppsamlaren
7. Flytta till höger

Byta batterier i handkontrollen

Handkontrollen drivs med fyra AAA-batterier. Placera batterierna åt rätt håll – polariteten finns markerad på insidan av batterifacket – så att enheten inte skadas.

1. Ta bort de 6 skruvarna från baksidan av kontrollen och ta bort luckan (Figur 39).

   Obs: Om det är möjligt ska du lämna gummitätningen och stålpackningen i kanalen när du tar bort luckan och batterierna.

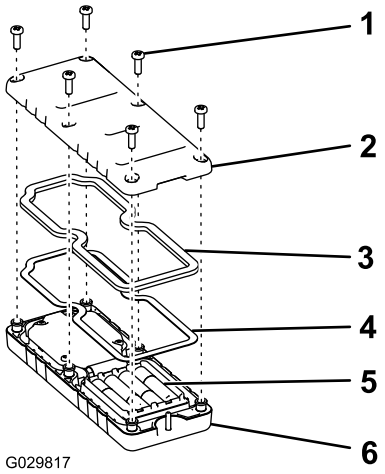

Figur 39

1. Skruv
2. Lock
3. Packning
4. Stålpackning
5. Batterier
6. Handkontroll

2. Ta ut de förbrukade batterierna och kassera dem i enlighet med lokala bestämmelser.

3. Sätt i nya batterier i facket och var noga med att placera polerna åt rätt håll.

   Obs: Enheten skadas inte om batterierna sätts i fel, men den fungerar inte.

4. Om du oavsiktligt tar bort gummitätningen och stålpackningen ska du sätta tillbaka dem försiktigt i kanalen på handkontrollen.

5. Sätt tillbaka luckan och fäst den med de sex skruvarna som togs bort tidigare (Figur 39) och dra åt dem till 1,5–1,7 Nm.

   Obs: Dra inte åt skruvarna för hårt.

Förvaring

1. Rengör uppsamlaren noga så att det inte finns jord, löv och skräp kvar på den.
2. Kontrollera däcktrycket. Se Kontrollera däcktrycket (sida 21).
3. Kontrollera alla fästelement. Dra åt dem vid behov.
4. Smörj alla smörjnipplar. Torka av överflödig smörjolja.
5. Kontrollera borstens skick. Byt ut den vid behov.

Felsökning

Förhållande	Möjliga orsaker	Åtgärd
Uppsamlaren plockar inte upp skräp.	Borsten är skadad. Borsthöjden är för hög. Framklaffen sitter för högt eller för lågt.	Byt ut borsten. Justera borsthöjden. Läs mer i avsnittet om justering av borsthöjden. Justera framklaffen. Läs mer i avsnittet om framklaffsjustering.
Uppsamlaren vibrerar för mycket.	Kontrollera lagren på borstaxeln. Kontrollera om lagren är skadade om de är mycket heta. Främmande föremål har fastnat i borsten.	Byt ut alla skadade lager. Ta bort alla främmande föremål.
Diagnoslampan på uppsamlaren tänds inte när du trycker på en knapp på fjärrkontrollen.	Det förkommer frekvensstörningar.	Associera fjärrkontrollen med basenheten. Se Associera fjärrkontrollen med basenheten (sida 29).

Kontrollera felkoder

Om diagnoslampan visar att det finns ett systemfel (se (sida)) kontrollerar du felkoderna för att fastställa vad som är fel med maskinen.

Gå in i undersökningsläget och kontrollera koderna

1. Vrid nyckeln till KÖRLÄGET.
2. Koppla från strömmen genom att skilja fordonskablaget från uppsamlarens kablage.
3. Ta bort framkåpan.
4. Ta bort den fastgjorda korken från de två diagnosshuntkontakterna (Figur 40, A).
5. Koppla ihop de två diagnosshuntkontakterna (Figur 40, B).

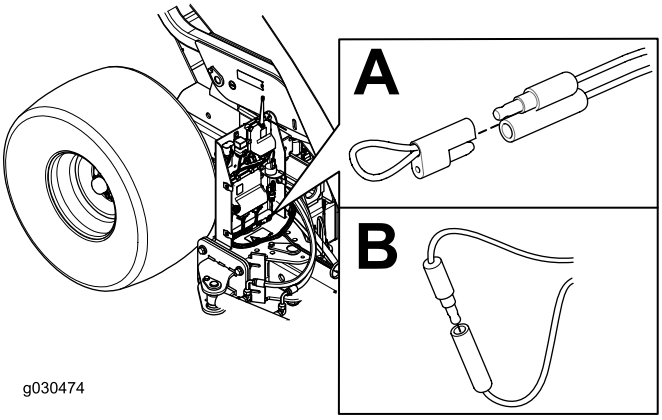

Figur 40

6. Koppla ihop fordonskablaget och uppsamlarens kablage för att driva uppsamlaren.
7. Räkna antalet blinkningar för att fastställa felkoden och titta i nedanstående tabell.

   Obs: Om det är flera fel, blinkar båda felen och sedan en lång paus och sedan upprepas blinkningssekvensen.

Kod	Blinkningsmönster för lampa	Beteende	Detaljer
Maskinspecifika fel			
11	En blinkning, paus, en blinkning, lång paus, sedan upprepning	Förlorad kontakt med basen.	Anslutningen är inte inkopplad; lokalisera den lösa eller urkopplade kabelkontakten och anslut den.
			Någonting är fel med kablarna, kontakta din Toro-återförsäljare.
			Det är fel på basen, kontakta din Toro-återförsäljare.
12	En blinkning, paus, två blinkningar, lång paus, sedan upprepning	Versionsinkompatibilitet i basen och/eller handkontrollen	Fel programvara (installera korrekt programvara från TORODIAG); kontakta din Toro-återförsäljare.
13	En blinkning, paus, tre blinkningar, lång paus, sedan upprepning	Fel handkontroll – inte implementerad på RevA	Fel produktkoppling (dvs. du försöker uppdatera programvara på en MH-400 med en ProPass-handkontroll)

8. Montera det främre locket.

Återställa felkoder

Koppla från diagnoskontakterna och koppla in dem igen när problemet är löst. Diagnoslampan kommer att blinka en gång i sekunden.

Avsluta diagnosläget

1. Vrid nyckeln till KÖRLÄGET.
2. Koppla från strömmen genom att skilja fordonskablaget från uppsamlarens kablage.
3. Koppla från diagnosshuntkontakterna.
4. Tryck på den fastgjorda korken på de två diagnosshuntkontakterna.
5. Koppla ihop fordonskablaget och uppsamlarens kablage för att driva uppsamlaren.

Anteckningar:

Lista över internationella återförsäljare

Återförsäljare:	Land:	Telefonnummer:	Återförsäljare:	Land:	Telefonnummer:
Agrolanc Kft	Ungern	36 27 539 640	Maquiver S.A.	Colombia	57 1 236 4079
Balama Prima Engineering Equip.	Hongkong	852 2155 2163	Maruyama Mfg. Co. Inc.	Japan	81 3 3252 2285
B-Ray Corporation	Korea	82 32 551 2076	Mountfield a.s.	Tjeckien	420 255 704 220
Casco Sales Company	Puerto Rico	787 788 8383	Mountfield a.s.	Slovakien	420 255 704 220
Ceres S.A.	Costa Rica	506 239 1138	Munditol S.A.	Argentina	54 11 4 821 9999
CSSC Turf Equipment (pvt) Ltd.	Sri Lanka	94 11 2746100	Norma Garden	Ryssland	7 495 411 61 20
Cyril Johnston & Co.	Nordirland	44 2890 813 121	Oslinger Turf Equipment SA	Ecuador	593 4 239 6970
Cyril Johnston & Co.	Irland	44 2890 813 121	Oy Hako Ground and Garden Ab	Finland	358 987 00733
Equiver	Mexiko	52 55 539 95444	Parkland Products Ltd.	Nya Zeeland	64 3 34 93760
Femco S.A.	Guatemala	502 442 3277	Perfetto	Polen	48 61 8 208 416
ForGarder OU	Estland	372 384 6060	Pratoverde SRL.	Italien	39 049 9128 128
G.Y.K. Company Ltd.	Japan	81 726 325 861	Prochaska & Cie	Österrike	43 1 278 5100
Geomechaniki of Athens	Grekland	30 10 935 0054	RT Cohen 2004 Ltd.	Israel	972 986 17979
Golf international Turizm	Turkiet	90 216 336 5993	Riversa	Spanien	34 9 52 83 7500
Guandong Golden Star	Kina	86 20 876 51338	Lely Turfcare	Danmark	45 66 109 200
Hako Ground and Garden	Sverige	46 35 10 0000	Solvert S.A.S.	Frankrike	33 1 30 81 77 00
Hako Ground and Garden	Norge	47 22 90 7760	Spypros Stavrinides Limited	Cypern	357 22 434131
Hayter Limited (U.K.)	Storbritannien	44 1279 723 444	Surge Systems India Limited	Indien	91 1 292299901
Hydroturf Int. Co Dubai	Förenade Arabemiraten	97 14 347 9479	T-Markt Logistics Ltd.	Ungern	36 26 525 500
Hydroturf Egypt LLC	Egypten	202 519 4308	Toro Australia	Australien	61 3 9580 7355
Irrimac	Portugal	351 21 238 8260	Toro Europe NV	Belgien	32 14 562 960
Irrigation Products Int'l Pvt Ltd.	Indien	0091 44 2449 4387	Valtech	Marocko	212 5 3766 3636
Jean Heybroek b.v.	Nederländerna	31 30 639 4611	Victus Emak	Polen	48 61 823 8369

Europeiskt sekretessmeddelande

De uppgifter som Toro registrerar
Toro Warranty Company (Toro) respekterar din integritet. För att kunna behandla dina garantianspråk och kontakta dig i händelse av att en produkt måste återkallas ber vi dig att uppge vissa personuppgifter, antingen direkt eller via din lokala Toro-återförsäljare.

Toros garantisystem körs på servrar som finns i USA där sekretesslagarna kanske inte ger samma skydd som i ditt land.

GENOM ATT UPPGE DINA PERSONUPPGIFTER TILL OSS SAMTYCKER DU TILL ATT DE BEHANDLAS SÅ SOM BESKRIVS I DET HÄR SEKRETESSMEDDELANDET.

Så här använder Toro informationen
Toro kan använda dina personuppgifter för att behandla garantianspråk och för att kontakta dig i händelse av att en produkt återkallas. Toro kan vidarebefordra uppgifterna till sina dotterbolag, återförsäljare eller andra affärspartners i samband med någon av dessa aktiviteter. Vi säljer inte dina personuppgifter till något annat företag. Vi förbehåller oss rätten att vidarebefordra personuppgifter i syfte att efterleva tillämpliga lagar och uppfylla förfrågningar från vederbörliga myndigheter, administrera system på rätt sätt eller för vår egen eller andra användares säkerhet.

Så här sparas dina personuppgifter
Vi sparar dina personuppgifter så länge vi behöver dem för det syfte de ursprungligen registrerades för, av andra legitima skäl (t.ex. för att följa föreskrifter) eller så länge som krävs enligt tillämplig lag.

Toros engagemang för att skydda dina personuppgifter
Vi vidtar skäliga försiktighetsåtgärder för att skydda dina personuppgifter. Vi vidtar också åtgärder för att bibehålla personuppgifternas aktuella status så att de är korrekta.

Åtkomst och korrigering av personuppgifter
Om du vill granska eller korrigera personuppgifter kan du kontakta oss via e-post på legal@toro.com.

Konsumenträtt i Australien

Australiensiska kunder hittar information rörande australiensisk konsumenträtt inuti förpackningen eller hos den lokala Toro-återförsäljaren.

Toros allmänna produktgaranti

Två års begränsad garanti

Fel och produkter som omfattas

The Toro Company och dess dotterbolag Toro Warranty Company garanterar gemensamt, och i enlighet med ett avtal dem emellan, att din Toro-produkt (”produkten”) är utan material- och tillverkningsfel i två år eller 1 500 arbetstimmar*, beroende på vilket som inträffar först. Den här garantin gäller för alla produkter förutom luftare (och för dem finns det separata garantiförklaringar). Om ett fel som omfattas av garantin föreligger, kommer vi att reparera produkten utan kostnad. Detta omfattar feldiagnos, utförande av arbetet, reservdelar och transport. Denna garanti börjar gälla det datum då produkten levereras till den ursprungliga köparen i återförsäljarledet.
* Produkten är försedd med en timmätare.

Anvisningar för garantiservice

Du är ansvarig för att meddela produktdistributören eller den auktoriserade återförsäljaren som du köpte produkten av så snart du tror att ett fel som omfattas av garantin föreligger. Om du behöver hjälp med att hitta en produktdistributör eller auktoriserad återförsäljare, eller om du har några frågor som rör dina rättigheter och skyldigheter beträffande garantin, kan du kontakta oss på:

Toro Commercial Products Service Department
Toro Warranty Company
8111 Lyndale Avenue South
Bloomington, MN 55420-1196 USA

+1–952–888–8801 eller +1–800–952–2740
E-post: commercial.warranty@toro.com

Ägarens ansvar

Som ägare till produkten är du ansvarig för att utföra det underhåll och de justeringar som krävs, i enlighet med anvisningarna i *bruksanvisningen*. Om du inte utför det underhåll och de justeringar som krävs kan detta leda till att ett eventuellt garantianspråk inte godkänns.

Produkter och fel som inte omfattas

Det är inte alla produkt- eller funktionsfel som kan inträffa under garantiperioden som beror på material- eller tillverkningsfel. Den här garantin omfattar inte följande:

- Produktfel som orsakats av att andra reservdelar än Toro-originaldelar har använts eller av att extra, modifierade tillbehör och produkter som inte har tillverkats av Toro har monterats och använts. I vissa fall erbjuder tillverkaren en separat garanti för sådana produkter.
- Produktfel som orsakas av underlåtenhet att utföra det underhåll och/eller de justeringar som rekommenderas. Garantianspråk kan komma att underkännas om Toro-produkten inte underhålls i enlighet med anvisningarna i stycket Rekommenderat underhåll i *bruksanvisningen*.
- Produktfel som orsakas av felaktig, slarvig eller vårdslös användning av produkten.
- Slitdelar som förbrukas vid användning, förutom om dessa visar sig vara defekta. Exempel på slitdelar som förbrukas eller slits ut vid normal användning av produkten omfattar, men är inte begränsade till, bromsklossar, bromsbelägg, lamellbelägg, knivar, cylindrar, valsar och lager (tätade eller smörjbara), underknivar, tändstift, svänghjul och svänghjulslager, däck, filter, remmar samt vissa sprutkomponenter som membran, munstycken och backventiler m.m.
- Fel som orsakats av yttre påverkan. Yttre påverkan omfattar, men är inte begränsat till, väder, förvaringsomständigheter, föroreningar, användning av bränslen, kylvätskor, smörjmedel, tillsatser, konstgödningsmedel, vatten eller kemikalier m.m. som ej har godkänts.
- Fel eller problem med prestandan på grund av att bränslen (t.ex. bensin, diesel eller biodiesel) som inte uppfyller respektive industristandarder har använts.
- Normalt förekommande buller, vibrationer, slitage och försämringar.
- Normalt slitage omfattar, men är inte begränsat till, skador på säten till följd av slitage eller nötning, slitage på målade ytor, repor på dekaler eller fönster m.m.

Reservdelar

Reservdelar som planeras att bytas ut i förbindelse med nödvändigt underhåll omfattas endast av garantin under perioden fram till den planerade tidpunkten för utbytet av delen. Delar som byts ut i enlighet med den här garantin omfattas av garantin under hela den återstående produktgarantin och tillfaller Toro. Toro fattar det slutliga beslutet om huruvida en befintlig del eller enhet ska repareras eller bytas ut. Toro har rätt att använda omarbetade reservdelar vid garantireparationer.

Garanti för djupurladdnings- och litiumjonbatterier:

Djupurladdnings- och litiumjonbatterier har en total livslängd på ett visst antal kilowattimmar. Användnings-, laddnings- och underhållstekniker kan förlänga eller minska den totala batterilivslängden. I och med att batterierna i produkten används minskar gradvis mängden användbart arbete mellan laddningsintervallerna tills dess att batteriet är helt urladdat. Ansvaret för att ersätta urladdade batterier, på grund av normal användning, faller på produktens ägare. Batterierna måste kanske bytas ut under garantiperioden, och det sker då på ägarens bekostnad. Observera (endast litiumjonbatterier): Garantin för litiumjonbatterier är begränsad och beräknas proportionellt från år tre till fem baserat på användningstid och antal förbrukade kilowattimmar. Se *bruksanvisningen* för mer information.

Ägaren bekostar underhållet

Den vanliga service som krävs för Toro-produkter omfattar bland annat att finjustera motorn, smörja, rengöra och polera maskinen, byta filter och kylvätska samt att utföra det underhåll som rekommenderas. Sådan service får ägaren själv bekosta.

Allmänna villkor

Reparation av en auktoriserad Toro-distributör eller Toro-återförsäljare är den enda kompensation som du har rätt till under denna garanti.

Varken The Toro Company eller Toro Warranty Company är ansvariga för indirekta eller oförutsedda skador eller följdskador i samband med användningen av de Toro-produkter som omfattas av denna garanti. Detta inkluderar alla kostnader eller utgifter för att tillhandahålla ersättningsutrustning eller service under rimliga perioder med funktionsfel eller avsaknad av möjlighet av använda produkten medan reparationer som omfattas av garantin utförs. Med undantag för den emissionsgaranti som nämns nedan, och endast om denna är tillämplig, finns ingen annan uttrycklig garanti. Alla indirekta garantier i fråga om säljbarhet och användningslämplighet är begränsade till denna uttryckliga garantis varaktighet.

I vissa stater är det inte tillåtet att undanta oförutsedda skador eller följdskador, eller tidsbegränsa en indirekt garantis varaktighet, och i dessa fall är det möjligt att ovanstående undantag och begränsningar inte gäller. Denna garanti ger dig specifika juridiska rättigheter, och du kan även ha andra rättigheter som varierar från stat till stat.

Anmärkning om motorgarantin:

Produktens emissionskontrollsystem kan omfattas av en separat garanti som uppfyller de krav som fastställts av den amerikanska miljömyndigheten (Environmental Protection Agency, EPA) och/eller Kaliforniens luftskyddsmyndighet (California Air Resources Board, CARB). Tidsbegränsningarna som anges ovan är inte tillämpliga i fråga om garantin för emissionskontrollsystem. Se garantiförklaringen om emissionskontroll som medföljer produkten eller finns i motortillverkarens dokumentation för ytterligare information.

Andra länder än USA och Kanada

Kunder som har köpt Toro-produkter som exporterats från USA eller Kanada ska kontakta sin Toro-distributör (återförsäljare) för att få garantipolicyn för sitt eget land eller sin provins eller stat. Om du av någon anledning är missnöjd med din distributörs service eller har svårt att få garantiupplysningar kontaktar du Toro-importören.

374-0253 Rev C