Form No. 3393-262 Rev B

Håndholdt sprøjtestavssæt

Multi Pro® 1750-, Multi Pro ® 5800- eller Multi Pro® WM-plænesprøjte fra 2015 og opefter

Modelnr. 41118—Serienr. 315000001 og derover

Betjeningsvejledning

Dette sæt til en håndsprøjtstav er en særlig anordning til et sprøjtekøretøj, som bør bruges af professionelle, ansatte operatører til kommercielle anvendelser. Den er primært beregnet til sprøjtning af græs på velholdte plæner i parker, golfbaner, på sportsbaner og kommercielle områder.

Du kan kontakte Toro direkte på www.Toro.com for at få materialer om produktsikkerhed og oplæring i betjening, oplysninger om tilbehør, hjælp til at finde en forhandler eller for at registrere dit produkt.

⚠ ADVARSEL

CALIFORNIEN
Advarsel i henhold til erklæring nr. 65

Dette produkt indeholder et eller flere kemikalier, der ifølge staten Californien er kræftfremkaldende og giver medfødte defekter eller forplantningsskader.

Brug af dette produkt kan medføre eksponering over for kemikalier, der ifølge staten Californien er kræftfremkaldende og giver medfødte defekter eller andre forplantningsskader.

Dette produkt overholder alle relevante EU-direktiver. Få yderligere oplysninger i inkorporeringserklæringen bagerst i denne udgivelse.

© 2015—The Toro® Company
8111 Lyndale Avenue South
Bloomington, MN 55420

Registrer dit produkt på www.Toro.com.

CE

Oversættelse af original (DA)
Trykt i USA
Alle rettigheder forbeholdes

3393-262 B

Opsætning

Løsdele

Brug skemaet herunder til at kontrollere, at alle dele er blevet leveret.

Fremgangsmåde	Beskrivelse	Antal	Anvendelse
1	Kræver ingen dele	–	Klargøring af maskinen.
2	Slangekrog Flangelåsemøtrik (3/8 tomme) Flangelåsemøtrik (5/6 tomme) Bræddebolt (3/8 x 3/4 tomme) Bræddebolt (5/16 x 1 tomme) R-klemme Sprøjtepistolsbeslag	1 4 4 4 4 2 1	Monter slangekrogen og sprøjtepistolsbeslaget.
3	Hundæksel Afbryderventil	1 1	Monter afbryderventilen (kun Multi Pro 1750 og Multi Pro WM).
4	Sprøjtepistolventil Slangetromlens forsyningsslange Flangeklemme Pakning Fitting, 90 grader Slangespændebånd	1 1 1 1 1 1	Montering af kontrolventilen.
5	Sprøjtepistolsamling Lige fitting med modhage Slangespændebånd	1 1 1	Tilkobling af sprøjteslangen.

1

Klargøring af maskinen

Kræver ingen dele

Fremgangsmåde

1. Sørg for, at der ikke er nogen form for væske i maskinen. Hvis der har været anvendt kemikalier i maskinen, skal systemet skylles grundigt med rent vand. Aftap derefter vandet. Se instruktionerne i maskinens *Betjeningsvejledning*.
2. Afbryd batteriets minuspol fra batteriet.

2

Montering af slangekrogen og sprøjtepistolsbeslaget

Dele, der skal bruges til dette trin:

1	Slangekrog
4	Flangelåsemøtrik (3/8 tomme)
4	Flangelåsemøtrik (5/6 tomme)
4	Bræddebolt (3/8 x 3/4 tomme)
4	Bræddebolt (5/16 x 1 tomme)
2	R-klemme
1	Sprøjtepistolsbeslag

Fremgangsmåde

1. Løsn tankremmen.
   - På Multi Pro 1750- og 5800-sprøjten løsnes den forreste rem i højre side (Figur 1).

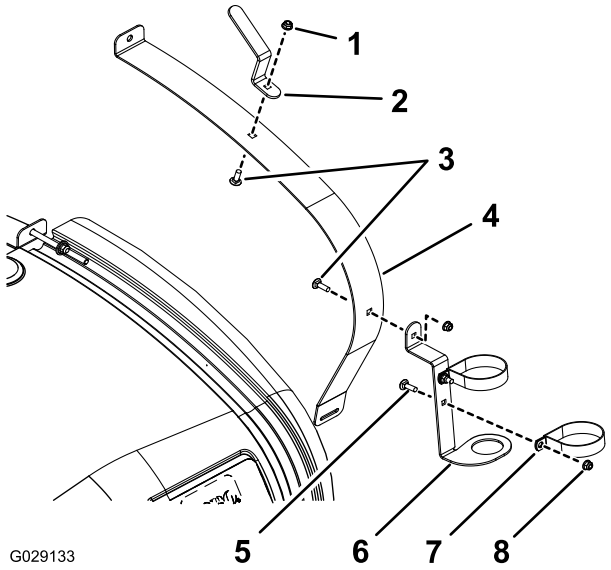

Figur 1

Multi Pro 1750 og Multi Pro 5800

1. Flangelåsemøtrik (Multi Pro 1750 – 3/8 tomme; Multi Pro 5800 – 5/16 tomme)
2. Slangekrog
3. Bræddebolt (Multi Pro 1750 – 3/8 x 3/4 tomme; Multi Pro 5800 – 5/16 x 1 tomme)
4. Forreste, højre tankrem
5. Bræddebolt (5/16 x 3/4 tomme)
6. Sprøjtepistolsbeslag
7. R-klemme
8. Flangelåsemøtrik (5/6 tomme)

- Løsn bageste, højre rem på Multi Pro WM (Figur 2).

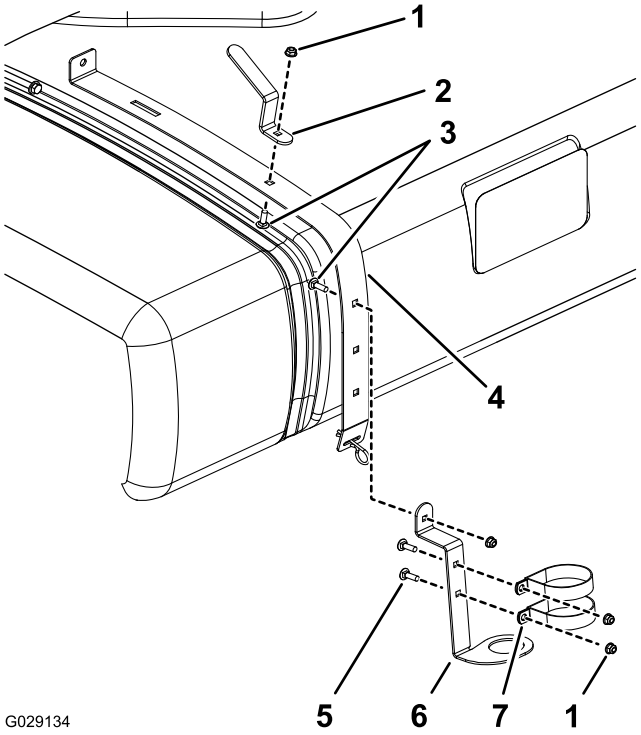

Figur 2

Multi Pro WM

1. Flangelåsemøtrik (5/6 tomme)
2. Slangekrog
3. Bræddebolt (3/8 x 3/4 tomme)
4. Bageste, højre tankrem
5. Bræddebolt (5/16 x 3/4 tomme)
6. Sprøjtepistolsbeslag
7. R-klemme

2. Monter R-klemmerne, sprøjtepistolsbeslaget og slangekrogen som vist i Figur 1 eller Figur 2 vha. en bræddebolt, flad spændeskive og flangehovedmøtrik.

3

Montering af afbryderventilen (kun Multi Pro 1750 og Multi Pro WM)

Dele, der skal bruges til dette trin:

1	Hundæksel
1	Afbryderventil

Fremgangsmåde

1. Fjern den holder, der fastgør aktuatoren til manifoldventilen for sektionsventilen eller omrøringsventilen (Figur 3).

Bemærk: Tryk de 2 ben på holderen sammen, imens du trykker den ned.

Bemærk: Gem aktuatoren og holderen.

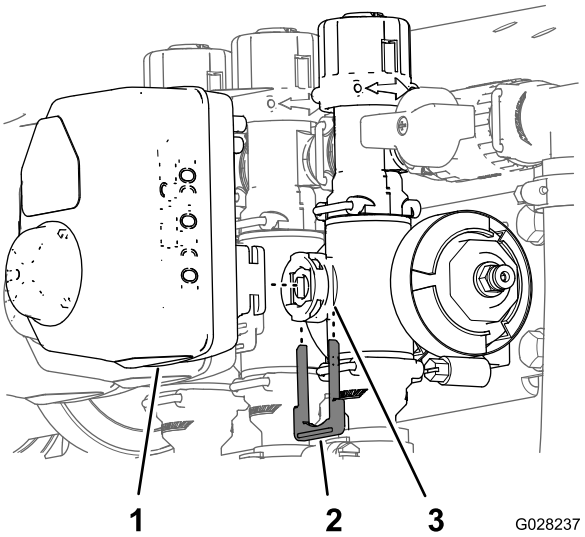

Figur 3

1. Aktuator
2. Holder
3. Spindelport

2. Fjern aktuatoren fra manifoldventilen.
3. Fjern holderne, der holder omløbsjusteringen, endedækslet og fittings- og slangeenheden, som vist i Figur 4.

Bemærk: Endedækslet skal ikke anvendes, men gem O-ringen, der sidder på dækslet.

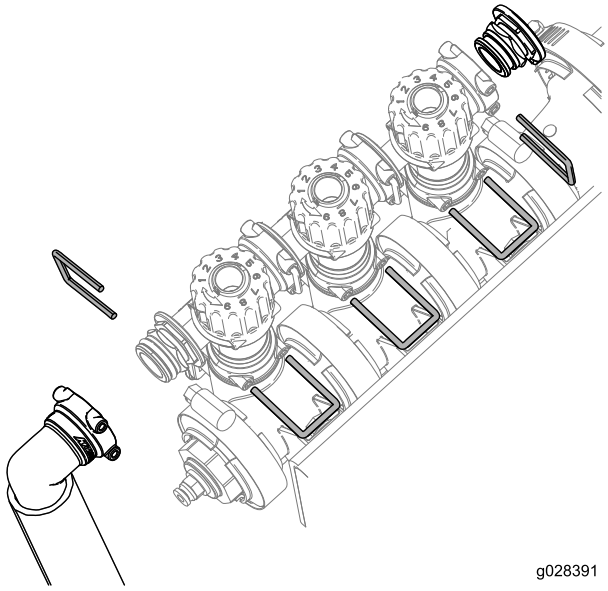

Figur 4

4. Drej omløbsjusteringen 180 grader som vist i Figur 5.

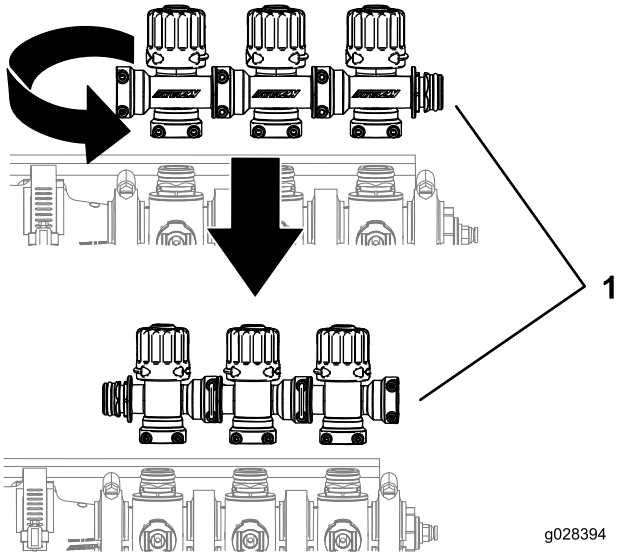

Figur 5

1. Bomventilgruppe

5. Monter omløbsjusteringen, hundækslet, O-ringene, afbryderventilen og fittings- og slangeenheden med de holdere, der blev fjernet tidligere, som vist i Figur 6.

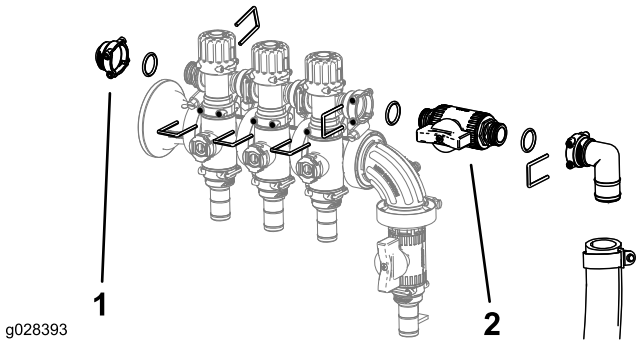

Figur 6

1. Hundæksel
2. Afbryderventil

4

Montering af sprøjtepistolventilen

Dele, der skal bruges til dette trin:

1	Sprøjtepistolventil
1	Slangetromlens forsyningsslange
1	Flangeklemme
1	Pakning
1	Fitting, 90 grader
1	Slangespændebånd

Fremgangsmåde

1. Fjern den flangeklemme, der fastgør endedækslet og koblingsenheden på trykmålerporten (Figur 7 eller Figur 8).

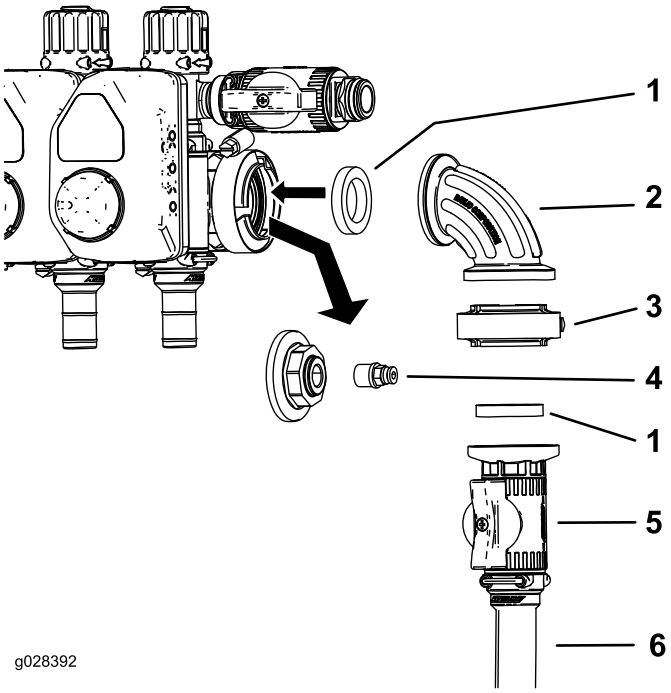

Figur 7
Multi Pro 1750 og Multi Pro WM

1. Pakning
2. Fitting på 90 grader
3. Pakningsklemme
4. Kobling
5. Kontrolventil
6. Slangetromlens forsyningsslange

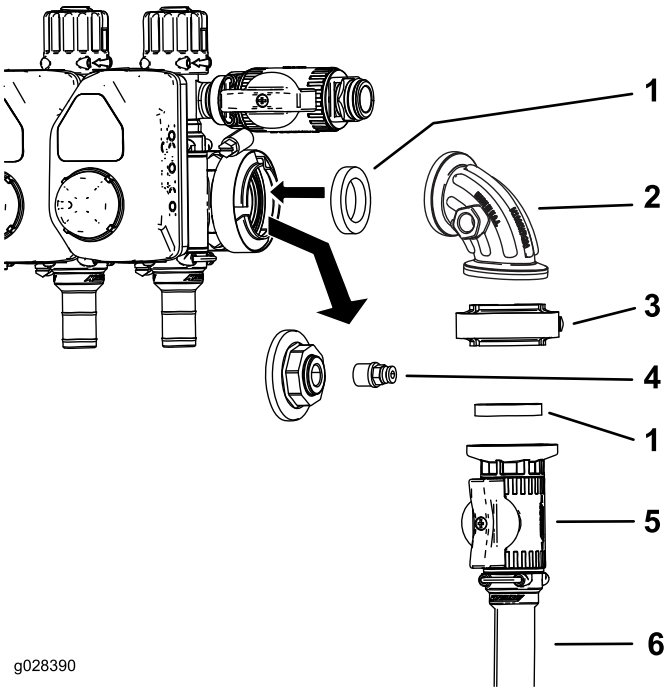

Figur 8
Multi Pro 5800

1. Pakning
2. Fitting på 90 grader
3. Flangeklemme
4. Kobling
5. Kontrolventil
6. Slangetromlens forsyningsslange

2. Fjern koblingsenheden fra endedækslet (Figur 7 og Figur 8).
3. Monter kontrolventilen som vist i Figur 7 eller Figur 8.
4. Monter koblingen i den åbne port på fittingen på 90 grader (Figur 7 eller Figur 8).

   Bemærk: Porten i siden af 90-grader-fittingen til Multi Pro 1750 og Multi Pro WM findes på frontsiden (ikke vist) af fittingen i Figur 7.
5. Tilslut slangetromlens forsyningsslange til kontrolventilen ved hjælp af en slangeklemme (Figur 7 eller Figur 8).

5

Tilkobling af sprøjteslangen

Dele, der skal bruges til dette trin:

1	Sprøjtepistolsamling
1	Lige fitting med modhage
1	Slangespændebånd

Fremgangsmåde

Bemærk: Brug PTFE-tapen til at forsegle koniske rørgevindfittings.

1. Fastgør den lige fitting med modhage til den åbne ende af slangetromlens forsyningsslange ved hjælp af en slangeklemme.

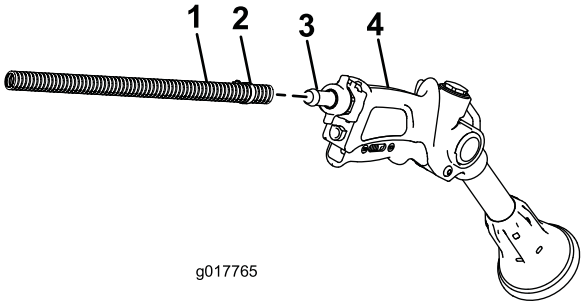

Figur 9

1. Slange
2. Slangeklemme
3. Lige fitting med modhage
4. Sprøjtepistol

2. Vikl overskydende slange rundt om krogene på tanken og placér sprøjtepistolen i beslaget.
3. Slut den negative batteriledning til batteriet.
4. Kalibrer omløbsjusteringen. Se maskinens *betjeningsvejledning*.

Betjening

⚠ ADVARSEL

Væske under tryk kan trænge ind i huden og dermed forårsage personskader.

- **Hold kroppen og hænderne væk fra dyser, der sprøjter væske under højt tryk ud.**
- **Ret ikke sprøjten mod personer eller dyr.**
- **Sørg for, at alle slanger og rør til væske er i god stand, og at alle forbindelser og fittings er stramme, før der sættes tryk på systemet.**
- **Brug pap eller papir til at finde eventuelle lækager.**
- **Tag hele trykket af systemet, før der udføres arbejde på det.**
- **Søg straks lægehjælp, hvis der sprøjtes væske ind under huden.**
- **Varme væsker og kemikalier kan forårsage forbrændinger eller anden personskade.**

Forholdsregler i forbindelse med plænepleje ved drift, når maskinen står stille

Vigtigt: Under visse forhold er der risiko for, at varme fra motoren, køleren og lydpotten beskadiger græsset, når sprøjten betjenes, mens maskinen står stille. Stillestående tilstande omfatter tankomrøring, håndsprøjtning eller ved brug af en bom til manuel sprøjtning.

Træf følgende forholdsregler:

- **Undgå** at sprøjte, mens maskinen står stille, når det er meget varmt og/eller meget tørt, da plænen kan være under større belastning i sådanne perioder.
- **Undgå** at parkere på plænen under sprøjtning. Parker på en sti, når det er muligt.
- **Minimer** det tidsrum maskinen kører på det samme stykke plæne. Omfanget af beskadigelsen af græsset påvirkes både af, hvor lang tid maskinen står stille, og temperaturen.
- **Brug en så lav motorhastighed som muligt** til at opnå det ønskede tryk og den ønskede stråle. Derved minimeres den frembragte varme og lufthastigheden fra ventilatoren.
- **Lad varmen slippe væk** i opadgående retning fra motorrummet ved at hæve motorafskærmningen/sædet under sprøjtning, når maskinen står stille, i stedet for at tvinge varmen ud under køretøjet. Se *betjeningsvejledningen* for at få yderligere oplysninger om, hvordan sædet hæves.

Bemærk: Brug et varmebeskyttelsestæppe under køretøjet, hvis du ønsker yderligere beskyttelse mod varmen. Kontakt din autoriserede Toro-forhandler for at få et sæt med varmebeskyttelsestæppe til plænesprøjter.

Skift fra bomsprøjtning til håndsprøjtning

1. Stands maskinen, afbryd bommene, og aktiver parkeringsbremsen.

   ⚠ ADVARSEL

   Kørsel, mens håndsprøjten anvendes, kan medføre, at man mister herredømmet over køretøjet, og resultere i personskade eller død. Brug ikke håndsprøjten under kørsel.

2. På maskinens bagende skal du sørge for, at aftrækkerlåsen på sprøjtepistolen er låst.
3. Drej det grønne håndtag på kontrolventilen 90 grader.
4. Slå pumpen til på førersædet.
5. Skift hovedbommen til positionen On (tændt).
6. Indstil motoren til det ønskede antal o/min, og aktiver låsekontakten til neutral motorhastighed.

   Vigtigt: Benyt ikke en trykværdi over 10,34 bar med håndsprøjten.

Skift fra håndsprøjtning til bomsprøjtning

1. Drej det grønne håndtag på kontrolventilen 90 grader.
2. Ret sprøjtepistolens dyse mod et område, hvor det er sikkert at sprøjte, slå aftrækkerlåsen fra, og tryk på aftrækkeren, indtil al tilbageværende væske er ude af slangen. Slå derefter aftrækkerlåsen til igen.
3. Sæt sprøjtepistolen tilbage i holderen.
4. Lad motoren køre i tomgang igen.
5. Stop pumpen.

   Vigtigt: Sørg for at skylle sprøjtepistolen med friskt, rent vand under din daglige rutinemæssige rengøring (se sprøjtens *betjeningsvejledning*). Hvis sprøjtepistolen ikke rengøres grundigt, kan det forringe sprøjtepistolens funktionalitet og pålidelighed.

6. Brug doseringskontakten til at indstille den ønskede trykværdi.

Bemærkninger:

Bemærkninger:

Inkorporeringserklæring

The Toro Company, 8111 Lyndale Ave. South, Bloomington, MN, USA, erklærer, at de(n) følgende enhed(er) overholder de anførte direktiver, når de(n) installeres iht. den medfølgende vejledning på visse Toro-modeller som angivet i den relevante overensstemmelseserklæring.

Modelnr.	Serienr.	Produktbeskrivelse	Fakturabeskrivelse	Generel beskrivelse	Direktiv
41118	315000001 og derover	Sæt til håndsprøjtepistol	HAND SPRAY WAND KIT	Tilbehør til sprøjter	2006/42/EF, 2000/14/EF

Relevant teknisk dokumentation er blevet udarbejdet som krævet iht. del B i bilag VII til direktiv 2006/42/EF.

Vi vil som svar på anmodninger fra nationale myndigheder fremsende relevant information om dette delvist komplette maskineri. Informationerne bliver fremsendt elektronisk.

Dette maskineri må ikke idriftsættes, før det er inkorporeret i godkendte Toro-modeller som angivet i den tilknyttede overensstemmelseserklæring og iht. alle vejledninger, hvorved det kan erklæres at overholde alle relevante direktiver.

Certificeret:

David Klis
Overordnet teknisk chef
8111 Lyndale Ave. South
Bloomington, MN 55420, USA
January 8, 2015

Teknisk EU-kontakt:

Peter Tetteroo
Toro Europe NV
B-2260 Oevel-Westerloo
Belgium

Tel. 0032 14 562960
Fax 0032 14 581911

International forhandlerliste

Forhandler:	Land:	Telefonnummer:	Forhandler:	Land:	Telefonnum-mer:
Agrolanc Kft	Ungarn	36 27 539 640	Maquiver S.A.	Colombia	57 1 236 4079
Balama Prima Engineering Equip.	Hongkong	852 2155 2163	Maruyama Mfg. Co. Inc.	Japan	81 3 3252 2285
B-Ray Corporation	Korea	82 32 551 2076	Mountfield a.s.	Tjekkiet	420 255 704 220
Casco Sales Company	Puerto Rico	787 788 8383	Mountfield a.s.	Slovakiet	420 255 704 220
Ceres S.A.	Costa Rica	506 239 1138	Munditol S.A.	Argentina	54 11 4 821 9999
CSSC Turf Equipment (pvt) Ltd.	Sri Lanka	94 11 2746100	Norma Garden	Rusland	7 495 411 61 20
Cyril Johnston & Co.	Nordirland	44 2890 813 121	Oslinger Turf Equipment SA	Ecuador	593 4 239 6970
Cyril Johnston & Co.	Republikken Irland	44 2890 813 121	Oy Hako Ground and Garden Ab	Finland	358 987 00733
Equiver	Mexico	52 55 539 95444	Parkland Products Ltd.	New Zealand	64 3 34 93760
Femco S.A.	Guatemala	502 442 3277	Perfetto	Polen	48 61 8 208 416
ForGarder OU	Estland	372 384 6060	Pratoverde SRL.	Italien	39 049 9128 128
G.Y.K. Company Ltd.	Japan	81 726 325 861	Prochaska & Cie	Østrig	43 1 278 5100
Geomechaniki of Athens	Grækenland	30 10 935 0054	RT Cohen 2004 Ltd.	Israel	972 986 17979
Golf international Turizm	Tyrkiet	90 216 336 5993	Riversa	Spanien	34 9 52 83 7500
Guandong Golden Star	Kina	86 20 876 51338	Lely Turfcare	Danmark	45 66 109 200
Hako Ground and Garden	Sverige	46 35 10 0000	Solvert S.A.S.	Frankrig	33 1 30 81 77 00
Hako Ground and Garden	Norge	47 22 90 7760	Spypros Stavrinides Limited	Cypern	357 22 434131
Hayter Limited (U.K.)	Storbritannien	44 1279 723 444	Surge Systems India Limited	Indien	91 1 292299901
Hydroturf Int. Co Dubai	Forenede Arabiske Emirater	97 14 347 9479	T-Markt Logistics Ltd.	Ungarn	36 26 525 500
Hydroturf Egypt LLC	Egypten	202 519 4308	Toro Australia	Australien	61 3 9580 7355
Irrimac	Portugal	351 21 238 8260	Toro Europe NV	Belgien	32 14 562 960
Irrigation Products Int'l Pvt Ltd.	Indien	0091 44 2449 4387	Valtech	Marokko	212 5 3766 3636
Jean Heybroek b.v.	Holland	31 30 639 4611	Victus Emak	Polen	48 61 823 8369

Europæisk erklæring om beskyttelse af privatlivets fred

De oplysninger, som Toro indsamler
Toro Warranty Company (Toro) respekterer dit privatliv. For at vi kan behandle dit garantikrav og kontakte dig i tilfælde af en produkttilbagekaldelse, beder vi dig dele visse oplysninger med os, enten direkte eller gennem din lokale Toro-virksomhed eller -forhandler.

Toros garantisystem hostes på servere i USA, hvor love om beskyttelse af privatlivets fred muligvis ikke yder samme beskyttelse, som gælder i dit land.

VED AT DELE DINE PERSONLIGE OPLYSNINGER MED OS GIVER DU DIT SAMTYKKE TIL BEHANDLING AF DINE PERSONLIGE OPLYSNINGER SOM BESKREVET I DENNE ERKLÆRING OM BESKYTTELSE AF PRIVATLIVETS FRED.

Toros brug af oplysninger
Toro kan bruge dine personlige oplysninger til at behandle garantikrav og kontakte dig i tilfælde af en produkttilbagekaldelse og til ethvert andet formål, som vi informerer dig om. Toro kan dele dine oplysninger med Toros søsterselskaber, forhandlere eller andre forretningspartnere i forbindelse med enhver af disse aktiviteter. Vi sælger ikke dine personlige oplysninger til andre virksomheder. Vi forbeholder os retten til at offentliggøre personlige oplysninger for at kunne overholde gældende lovgivning og efter anmodning fra relevante myndigheder med henblik på at kunne betjene vores systemer korrekt eller af hensyn til vores egen eller brugerens beskyttelse.

Opbevaring af dine personlige oplysninger
Vi opbevarer dine personlige oplysninger, så længe vi har behov for dem, til de formål, som de oprindeligt blev indsamlet til, eller til andre legitime formål (som f.eks. overholdelse af regler) eller som påkrævet af gældende lovgivning.

Toros forpligtelse i forbindelse med sikkerheden af dine personlige oplysninger
Vi tager rimelige forholdsregler for at beskytte sikkerheden af dine personlige oplysninger Vi tager også forholdsregler for at opretholde nøjagtigheden og aktualiteten af personlige oplysninger.

Adgang til og korrigering af dine personlige oplysninger
Hvis du gerne vil gennemse eller ændre dine personlige oplysninger, kan du kontakte os pr. e-mail på legal@toro.com.

Forbrugerlovgivning i Australien

Forbrugere i Australien kan finde nærmere oplysninger om forbrugerlovgivningen i Australien i kassen eller hos den lokale Toro-forhandler.

Toros generelle produktgaranti

To års begrænset garanti

Fejl og produkter, der er dækket

The Toro Company og dets søsterselskab, Toro Warranty Company, garanterer i fællesskab i henhold til en aftale mellem dem, at dit Toro-produkt (”produktet”) er frit for materialefejl og fejl i den håndværksmæssige udførelse i to år eller 1500 driftstimer*, hvad end der måtte indtræde først. Denne garanti gælder for alle produkter med undtagelse af dybdeluftere (se de separate garantierklæringer for disse produkter). Hvis der forekommer en fejl, som er dækket af garantien, vil vi reparere produktet uden omkostninger for dig. Dette inkluderer fejldiagnose, arbejdsløn, reservedele og transport. Denne garanti træder i kraft på den dato, produktet leveres til den person, som oprindeligt køber det i detailleddet.
* Produkt udstyret med timetæller.

Sådan får du udført service, der er dækket af garantien

Det påhviler dig at underrette produktforhandleren eller den autoriserede produktforhandler, som du har købt produktet hos, så snart du tror, der er opstået en fejl, som er dækket af garantien. Hvis du har brug for hjælp til at finde frem til en produktforhandler eller en autoriseret forhandler, eller hvis du har spørgsmål vedrørende dine rettigheder eller ansvar i henhold til garantien, kan du kontakte os her:

Toro Commercial Products Service Department
Toro Warranty Company
8111 Lyndale Avenue South
Bloomington, MN 55420-1196, USA

+1–952–888–8801 eller +1–800–952–2740
E-mail: commercial.warranty@toro.com

Ejerens ansvar

Du er som ejer af produktet ansvarlig for at udføre den vedligeholdelse og de justeringer, som er nødvendige i henhold til din *betjeningsvejledning*. Hvis du ikke udfører den nødvendige vedligeholdelse og de nødvendige justeringer, kan dette danne grundlag for at afvise en reklamation i henhold til garantien.

Genstande og fejl, der ikke er dækket

Det er ikke alle produktfejl eller funktionsfejl, der måtte opstå i garantiperioden, som udgør materialefejl eller fejl i den håndværksmæssige udførelse. Denne garanti dækker ikke følgende:

- Produktfejl, som er en følge af brug af ikke-originale Toro-reservedele eller af installation og brug af ekstra eller modificeret eller ikke-originalt Toro-tilbehør og -produkter. Der kan medfølge en separat garantierklæring fra producenten af sådanne enheder.
- Produktfejl, som er en følge af manglende udførelse af anbefalet vedligeholdelse og/eller justeringer. Undladelse af at udføre korrekt vedligeholdelse af Toro-produkterne i henhold til skemaet over anbefalet vedligeholdelse i *betjeningsvejledningen* kan danne grundlag for afvisning af et garantikrav.
- Produktfejl, der stammer fra brug af produktet på ødelæggende, uagtsom eller hensynsløs vis.
- Reservedele, som forbruges ved brug, medmindre de skønnes at være defekte. Eksempler på reservedele, som forbruges eller opbruges under normal betjening af produktet omfatter, men er ikke begrænset til, bremseklodser og -belægninger, koblingsbelægninger, skæreknive, knivcylindre, ruller og lejer (forseglede eller smørbare), bundknive, tændrør, styrehjul, lejer, dæk, filtre, remme samt visse sprøjtekomponenter såsom membraner, dyser og kontraventiler osv.
- Fejl, der forårsages af eksterne forhold. Forhold, der anses for at være eksterne forhold, omfatter, men er ikke begrænset til, vejrlig, opbevaringsforhold, forurening, brug af ikke-godkendte brændstoffer, kølevæsker, smøremidler, tilsætningsstoffer, gødningsmidler, vand eller kemikalier osv.
- Funktions- eller driftsfejl forårsaget af brændstoffer (f.eks. benzin, diesel eller biodiesel), der ikke overholder deres respektive branchestandarder.
- Normal støj, vibration, slid og ælde samt forringelse.
- Normalt slid omfatter, men er ikke begrænset til beskadigelse af sæder som følge af slitage eller afslidning, slid på malede overflader, ridsede mærkater eller vinduer osv.

Reservedele

Reservedele, der planmæssigt skal udskiftes i forbindelse med nødvendig vedligeholdelse, er kun dækket af garantien i tidsrummet frem til det planmæssige tidspunkt for udskiftning af den pågældende reservedel. Reservedele, der udskiftes i henhold til denne garanti, er dækket af garantien i den originale produktgarantis løbetid og bliver Toros ejendom. Toro træffer endelig beslutning om, hvorvidt en reservedel eller en samlet enhed skal repareres eller udskiftes. Toro har ret til at bruge fabriksrenoverede reservedele til reparationer, der er dækket af garantien.

Garanti på dybdeafladnings- og litium-ion-batterier:

Dybdeafladnings- og litium-ion-batterier kan levere et samlet, specificeret antal kilowatttimer i løbet af deres levetid. Brugs-, opladnings- og vedligeholdelsesteknikker kan forlænge eller forkorte den samlede batterilevetid. I takt med at batterierne i dette produkt forbruges, vil mængden af nyttigt arbejde mellem opladningsintervaller langsomt formindskes, indtil batteriet er helt faldt. Udskiftning af flade batterier efter almindeligt forbrug er produktejerens ansvar. Det kan være nødvendigt at udskifte batterier under produktets normale garantiperiode for ejerens regning.
Bemærk: (kun litium-ion-batteri): Et litium-ion-batteri har en garanti, der kun dækker delen og dækker forholdsmæssigt, med start i år 3 til år 5 baseret på driftstiden og de brugte kilowatttimer. Der findes flere oplysninger i *betjeningsvejledningen*.

Omkostninger til vedligeholdelse afholdes af ejeren

Motorjustering, smøring, rengøring og polering, udskiftning af filtre, kølevæske og udførelse af anbefalet vedligeholdelse er eksempler på normal service, som Toro-produkter kræver, og omkostninger i forbindelse hermed afholdes af ejeren.

Generelle betingelser

Det eneste retsmiddel, du har til rådighed i henhold til nærværende garanti, er reparation hos en autoriseret Toro-forhandler.

Hverken The Toro Company eller Toro Warranty Company er ansvarlig for indirekte-, hændelige- eller følgeskader i forbindelse med brugen af de Toro-produkter, der er dækket af nærværende garanti, herunder omkostninger eller udgifter til at fremskaffe erstatningsudstyr eller service i de perioder, der med rimelighed medgår i forbindelse med funktionsfejl eller manglende rådighed over produktet, mens der udføres reparationer i henhold til garantien. Bortset fra den emissionsgaranti, der er nævnt nedenfor, og kun såfremt denne måtte finde anvendelse, gives ingen anden udtrykkelig garanti. Alle underforståede garantier om salgbarhed og brugsegnethed er begrænset til denne udtrykkelige garantis varighed.

I visse stater er det ikke tilladt at fragå ansvar for hændelige- og følgeskader eller at begrænse tidsrummet for en underforstået garantis varighed, så ovenstående ansvarsfragåelser og begrænsninger gælder muligvis ikke for dig. Denne garanti giver dig bestemte juridiske rettigheder, men derudover kan du også have andre rettigheder, som varierer fra stat til stat.

Bemærk vedrørende motorgaranti:

Emissionskontrolsystemet på dit produkt kan være dækket at en separat garanti, som overholder de krav, der er fastsat af det amerikanske miljøbeskyttelsesagentur (Environmental Protection Agency, EPA) og/eller rådet for luftressourcer i Californien (California Air Resources Board, CARB). De timemæssige begrænsninger, der er anført ovenfor, gælder ikke for garantien på emissionskontrolsystemet. Der henvises til garantierklæringen om motoremissionsgaranti, som er vedlagt dit produkt eller er indeholdt i motorfabrikantens dokumentation, for yderligere oplysninger.

Andre lande end USA og Canada

Kunder, som har købt Toro-produkter, der er eksporteret fra USA eller Canada, skal kontakte deres Toro-forhandler for at få en garantipolice, som gælder for deres land, provins eller stat. Såfremt du af en eller anden grund er utilfreds med din forhandlers service eller har problemer med at få oplysninger om garantien, bedes du kontakte Toro-importøren.

374-0253 Rev C