Form No. 3393-263 Rev B

Handsprühstab

Sprühfahrzeuge Multi Pro® 1750, Multi Pro ® 5800 oder Multi Pro® WM ab Baujahr 2015

Modellnr. 41118—Seriennr. 315000001 und höher

Bedienungsanleitung

Der Handsprühstab ist ein ausschließlich für ein Sprühgerät gedachtes Anbaugerät und sollte nur von geschulten Lohnarbeitern in gewerblichen Anwendungen eingesetzt werden. Es ist hauptsächlich für das Sprühen von Gras auf gepflegten Grünflächen in Parkanlagen, Golfplätzen, Sportplätzen und öffentlichen Anlagen gedacht.

Wenden Sie sich hinsichtlich Informationen zu Produkten und Zubehör sowie Angaben zu Ihrem örtlichen Vertragshändler oder zur Registrierung des Produktes direkt an Toro unter www.Toro.com.

⚠ WARNUNG:

KALIFORNIEN
Warnung zu Proposition 65

Dieses Produkt enthält eine Chemikalie oder Chemikalien, die laut den Behörden des Staates Kalifornien krebserregend wirken, Geburtsschäden oder andere Defekte des Reproduktionssystems verursachen.

Bei Verwendung dieses Produkts sind Sie ggf. Chemikalien ausgesetzt, die laut den Behörden des Staates Kalifornien krebserregend wirken, Geburtsschäden oder andere Defekte des Reproduktionssystems verursachen.

Dieses Produkt entspricht allen relevanten europäischen Richtlinien. Weitere Informationen finden Sie in der Einbauerklärung am Ende dieses Dokuments.

© 2015—The Toro® Company
8111 Lyndale Avenue South
Bloomington, MN 55420

Registrieren Sie Ihr Produkt unter www.Toro.com.

CE

Originaldokuments (DE)
Druck: USA
Alle Rechte vorbehalten

3393-263 B

Einrichtung

Einzelteile

Prüfen Sie anhand der nachstehenden Tabelle, dass Sie alle im Lieferumfang enthaltenen Teile erhalten haben.

Verfahren	Beschreibung	Menge	Verwendung
1	Keine Teile werden benötigt	–	Vorbereiten der Maschine.
2	Schlauchhaken Sicherungsbundmutter (3/8") Sicherungsbundmutter (5/16") Schlossschraube (3/8" x 3/4") Schlossschraube (5/16" x 1") R-Klemme Spritzpistolenhalterung	1 4 4 4 4 2 1	Befestigen Sie den Schlauchhakens und die Spritzpistolenhalterung.
3	Blinddeckel Kraftstoffhahn	1 1	Einsetzen des Absperrventils (nur Multi Pro 1750 und Multi Pro WM)
4	Spritzpistolenventil Schlauchtrommel-Versorgungsschlauch Flanschklemme Dichtung Anschlussstück, 90 Grad Schlauchklemme	1 1 1 1 1 1	Einbauen des Regelventils.
5	Spritzpistole Gezahntes, gerades Anschlussstück Schlauchklemme	1 1 1	Anschließen des Spritzschlauches.

1

Vorbereiten der Maschine

Keine Teile werden benötigt

Verfahren

1. Stellen Sie sicher, dass die Maschine keine Flüssigkeiten enthält. Wenn Chemikalien in der Maschine verwendet wurden, spülen Sie die Anlage gründlich mit sauberem Wasser durch, lassen Sie das Wasser dann ab. Weitere Anweisungen finden Sie in der *Bedienungsanleitung* des Fahrzeugs.
2. Klemmen Sie das Minuskabel vom Batteriepol ab.

2

Befestigen des Schlauchhakens und der Spritzpistolenhalterung

Für diesen Arbeitsschritt erforderliche Teile:

1	Schlauchhaken
4	Sicherungsbundmutter (3/8")
4	Sicherungsbundmutter (5/16")
4	Schlossschraube (3/8" x 3/4")
4	Schlossschraube (5/16" x 1")
2	R-Klemme
1	Spritzpistolenhalterung

Verfahren

1. Lösen Sie den Behälterriemen.
   - Multi Pro 1750 und Multi Pro 5800: Lösen Sie den Riemen vorne rechts (Bild 1).

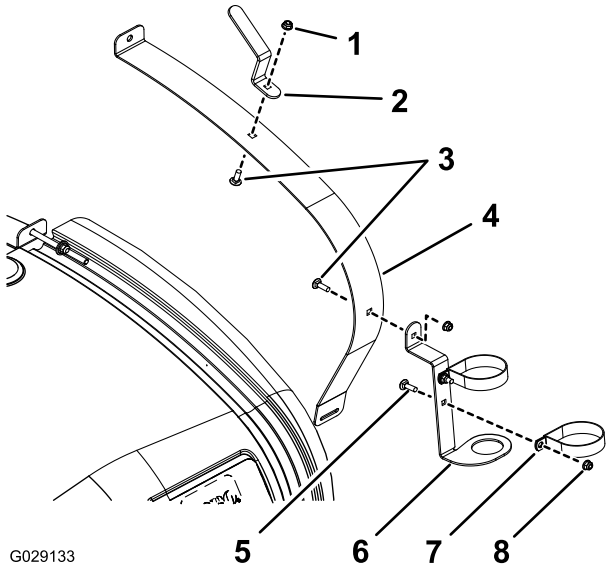

Bild 1

Multi Pro 1750 und Multi Pro 5800

1. Sicherungsbundmutter (Multi Pro 1750, 3/8", Multi Pro 5800, 5/16")
2. Schlauchhaken
3. Schlossschraube (Multi Pro 1750, 3/8" x 3/4", Multi Pro 5800, 5/16" x 1")
4. Behälterriemen vorne rechts
5. Schlossschraube (5/16" x 3/4")
6. Spritzpistolenhalterung
7. R-Klemme
8. Sicherungsbundmutter (5/16")

- Multi Pro WM: Lösen Sie den Riemen hinten rechts (Bild 2).

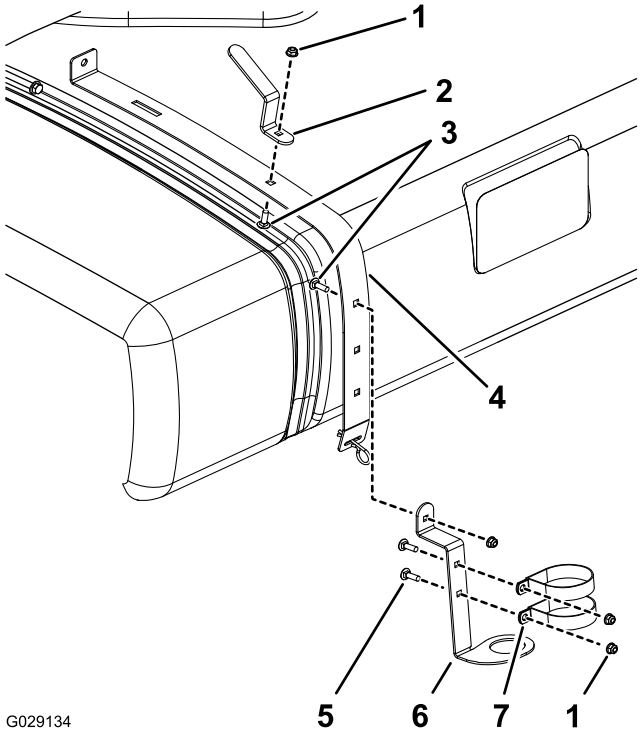

Bild 2

Multi Pro WM

1. Sicherungsbundmutter (5/16")
2. Schlauchhaken
3. Schlossschraube (3/8" x 3/4")
4. Behälterriemen hinten rechts
5. Schlossschraube (5/16" x 3/4")
6. Spritzpistolenhalterung
7. R-Klemme

2. Befestigen Sie die R-Klemmen, die Spritzpistolenhalterung und den Schlauchhaken mit einer Schlossschraube, einer Flachscheibe und einer Bundmutter, wie in Bild 1 oder Bild 2 abgebildet.

3

Einsetzen des Absperrventils (nur Multi Pro 1750 und Multi Pro WM)

Für diesen Arbeitsschritt erforderliche Teile:

1	Blinddeckel
1	Kraftstoffhahn

Verfahren

1. Entfernen Sie den Halter, mit dem der Aktuator am Verteilerventil für das Abschnittventil oder das Rührwerkventil befestigt ist (Bild 3).

Hinweis: Drücken Sie die zwei Schenkel des Halters zusammen und nach unten.

Hinweis: Bewahren Sie den Aktuator und den Halter auf.

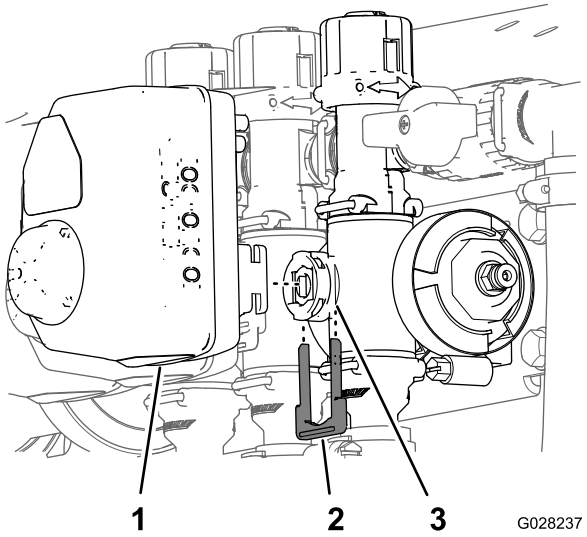

Bild 3

1. Aktuator
2. Halter
3. Schaftanschluss

2. Nehmen Sie den Aktuator vom Verteilerventil ab.
3. Entfernen Sie die Halter, mit denen die Teile zur Einstellung des Überstromventils, die Abschlusskappe und das Anschlussstück sowie die Schlauchleitung befestigt sind, wie in Bild 4 abgebildet.

   Hinweis: Die Abschlusskappe wird nicht eingesetzt, doch behalten Sie den O-Ring auf der Kappe.

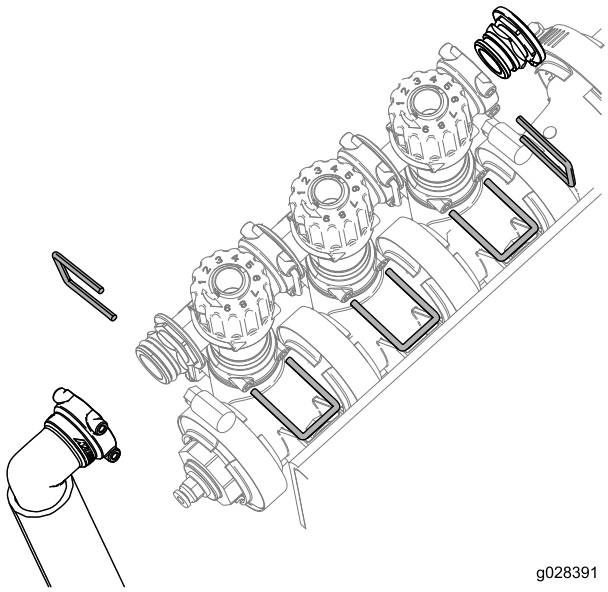

Bild 4

4. Drehen Sie die Baugruppe zur Einstellung des Überstromventils um 180 Grad, wie in Bild 5 abgebildet.

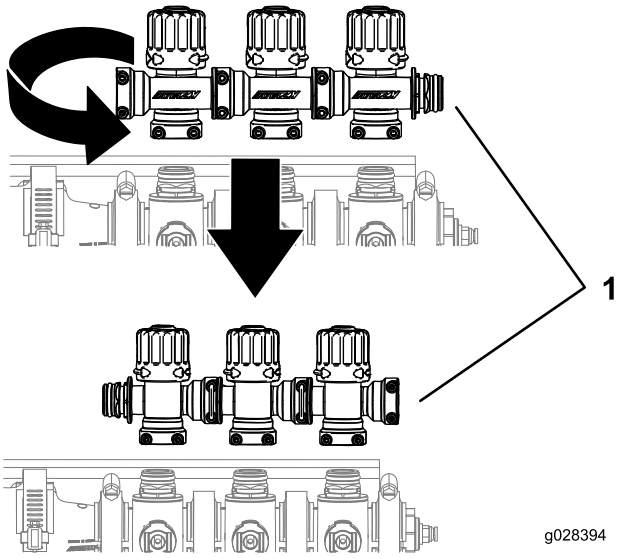

Bild 5

1. Auslegerventil

5. Befestigen Sie die Teile zur Einstellung des Überstromventils, den Blinddeckel, die O-Ringe, das Absperrventil und das Anschlussstück sowie die Schlauchleitung mit den zuvor entfernten Haltern, wie in Bild 6 abgebildet.

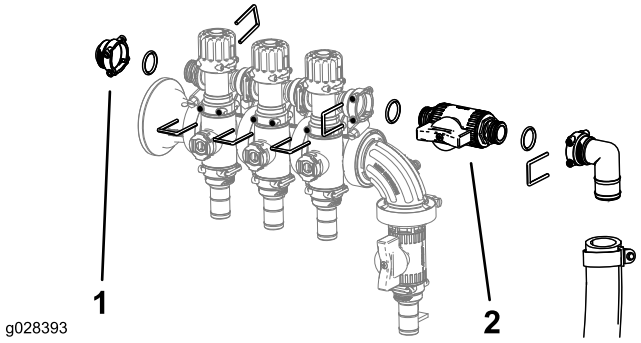

Bild 6

1. Blinddeckel
2. Kraftstoffhahn

4

Einbauen des Spritzpistolen-ventils

Für diesen Arbeitsschritt erforderliche Teile:

1	Spritzpistolenventil
1	Schlauchtrommel-Versorgungsschlauch
1	Flanschklemme
1	Dichtung
1	Anschlussstück, 90 Grad
1	Schlauchklemme

Verfahren

1. Entfernen Sie die Flanschklemme, mit denen die Endkappe und die Kupplung an der Druckmanometer-Anschlussstelle befestigt ist (Bild 7 oder Bild 8).

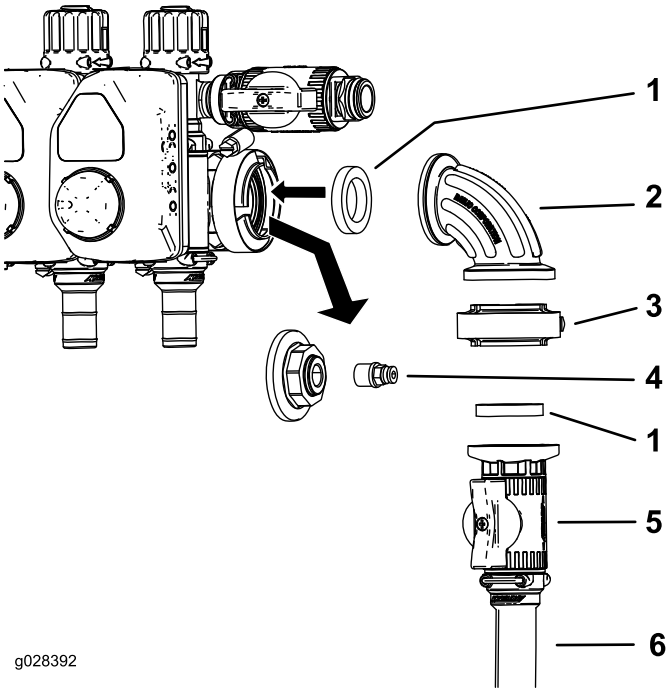

Bild 7

Multi Pro 1750 und Multi Pro WM

1. Dichtung
2. 90-Grad-Anschlussstück
3. Dichtungsklemme
4. Kupplung
5. Regelventil
6. Schlauchtrommel-Zulaufschlauch

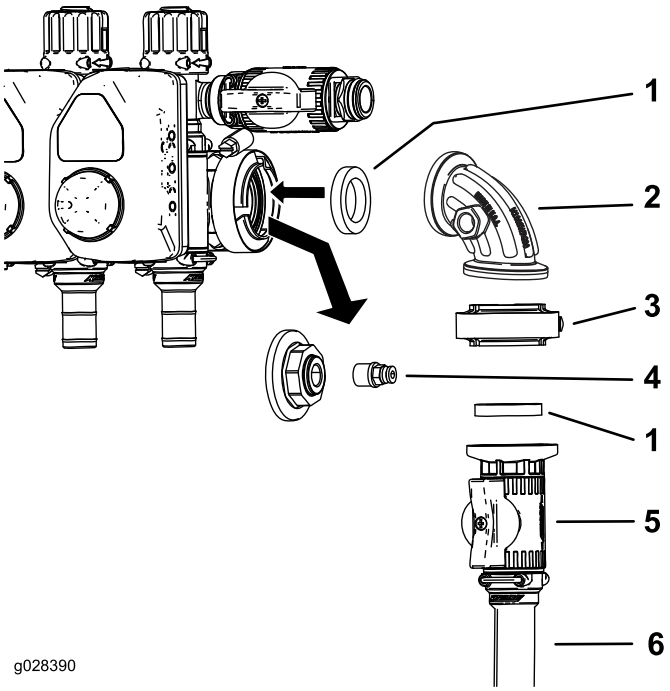

Bild 8

Multi Pro 5800

1. Dichtung
2. 90-Grad-Anschlussstück
3. Flanschklemme
4. Kupplung
5. Regelventil
6. Schlauchtrommel-Zulaufschlauch

2. Nehmen Sie die Kupplung von der Endkappe ab (Bild 7 und Bild 8).
3. Montieren Sie das Regelventil, wie in Bild 7 oder Bild 8 abgebildet.
4. Bauen Sie die Kupplung in den offenen Anschluss am 90-Grad-Anschlussstück ein (Bild 7 oder Bild 8).

   Hinweis: Die Anschlussstelle in der Seite des 90-Grad-Anschlussstücks für den Multi Pro 1750 und Multi Pro WM befindet sich vor dem Anschlussstück in Bild 7 (nicht abgebildet).
5. Verbinden Sie den Versorgungsschlauch der Schlauchtrommel mittels einer Schlauchklemme mit dem Regelventil (Bild 7 oder Bild 8).

5

Anschließen des Spritzschlauches

Für diesen Arbeitsschritt erforderliche Teile:

1	Spritzpistole
1	Gezahntes, gerades Anschlussstück
1	Schlauchklemme

Verfahren

Hinweis: Dichten Sie die Rohrgewinde-Anschlussstücke mit PTFE-Band ab.

1. Befestigen Sie das gerade, gezahnte Anschlussstück mit einer Schlauchklemme am offenen Ende des Zulaufschlauchs der Schlauchtrommel.

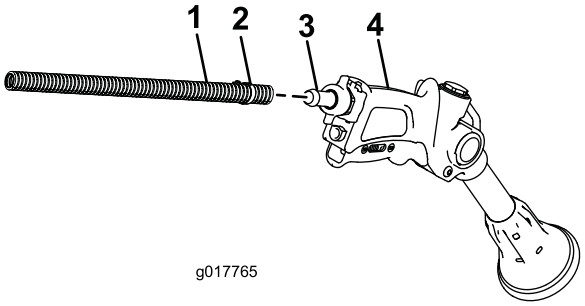

Bild 9

1. Schlauch
2. Schlauchklemme
3. Gezahntes, gerades Anschlussstück
4. Spritzpistole

2. Wickeln Sie den Schlauch um die Haken am Behälter und bewahren Sie die Spritzpistole in der Pistolenhalterung auf.
3. Schließen Sie das Minuskabel an die Batterie an.
4. Kalibrieren Sie die Baugruppe zur Einstellung des Überstromventils. Beachten Sie hierbei die *Bedienungsanleitung* der Maschine.

Betrieb

⚠ WARNUNG:

Unter Druck austretende Flüssigkeit kann unter die Haut dringen und Verletzungen verursachen.

- **Halten Sie Ihren Körper und Ihre Hände von Düsen fern, aus denen Flüssigkeit unter hohem Druck ausgestoßen wird.**
- **Richten Sie das Spritzgerät nicht auf Personen oder Tiere.**
- **Stellen Sie sicher, dass alle Flüssigkeitsschläuche und -leitungen in gutem Zustand und Anschlüsse und Armaturen fest angezogen sind, bevor Sie die Anlage unter Druck stellen.**
- **Gehen Sie Lecks nur mit Pappe oder Papier nach.**
- **Lassen Sie den Druck von der Anlage ab, bevor Sie Arbeiten vornehmen.**
- **Suchen Sie beim Einspritzen unter die Haut sofort einen Arzt auf.**
- **Heiße Flüssigkeiten und Chemikalien können zu Verbrennungen oder Verletzungen führen.**

Rasenpflegevorkehrungen bei stationären Einsatz

Wichtig: Manchmal kann die Wärme vom Motor, dem Kühler und Auspuff das Gras beschädigen, wenn Sie das Spritzgerät stationär einsetzen. Stationärer Einsatz umfasst im Behälter umzurühren, die Handspritzpistole zu benutzen oder einen handgeführten Ausleger zu betätigen.

Befolgen Sie die nachstehenden Sicherheitsvorkehrungen:

- **Vermeiden** Sie ein stationäres Spritzen, wenn es sehr heiß und/oder trocken ist, da Rasenflächen zu diesen Zeitpunkten mehr gestresst sind.
- **Vermeiden** Sie ein Parken auf der Rasenfläche, wenn Sie stationär spritzen. Parken Sie, falls möglich, auf einem Weg.
- **Verringern** Sie die Dauer, die das Gerät auf einer bestimmten Stelle der Rasenfläche läuft. Sowohl die Dauer als auch die Temperatur wirken sich darauf aus, wie stark der Rasen beschädigt ist.
- **Stellen Sie die Motordrehzahl so niedrig wie möglich ein**, um den gewünschten Druck und Durchfluss zu erreichen. Dies verringert die Wärmeentwicklung und die Luftgeschwindigkeit des Kühllüfters.
- **Lassen Sie Wärme** nach oben vom Motorraum entweichen, indem Sie das Motorschutzblech bzw. den Sitz während des stationären Einsatzes anheben, und dadurch die Wärme nicht unter dem Fahrzeug herausgedrückt wird. Weitere Informationen

zum Hochklappen des Sitzes finden Sie in der *Bedienungsanleitung*.

Hinweis: Verwenden Sie beim stationären Einsatz ein Wärmeschutzblech unter dem Fahrzeug, wenn Sie einen zusätzlichen Wärmeschutz wünschen. Ein Wärmeschutzblech für Sprühfahrzeuge erhalten Sie von Ihrem offiziellen Toro-Vertragshändler.

Wechseln zwischen Spritzen mit dem Ausleger und mit der Hand

1. Halten Sie die Maschine an, schalten Sie die Ausleger ab und aktivieren Sie die Feststellbremse.

   ⚠ WARNUNG:

   Wenn Sie fahren und die Spritzpistole einsetzen, können Sie die Kontrolle verlieren. Dies kann zu schweren oder tödlichen Verletzungen führen. Setzen Sie die Spritzpistole nicht beim Fahren ein.

2. Stellen Sie am Heck der Maschine sicher, dass die Abzugssperre an der Spritzpistole arretiert ist.
3. Drehen Sie den grünen Griff am Steuerventil um 90 Grad.
4. Schalten Sie an der Bedienerstellung die Pumpe ein.
5. Schalten Sie den Hauptausleger auf On.
6. Stellen Sie die Motordrehzahl auf den gewünschten Wert ein und aktivieren Sie die Motorsperre für die Leerlaufgeschwindigkeit.

   Wichtig: Die Druckeinstellung sollte bei Verwendung der Spritzpistole nicht über 1034 kPa (150 psi) liegen.

Wechseln zwischen Spritzen mit der Hand und mit dem Spritzgestänge

1. Drehen Sie den grünen Griff am Steuerventil um 90 Grad.
2. Richten Sie die Spritzpistolendüse auf einen Bereich, in dem Sie sicher spritzen können. Lösen Sie die Abzugsperre und ziehen Sie am Abzug, bis die ganze Flüssigkeit aus dem Schlauch ausgetreten ist. Aktivieren Sie dann die Abzugsperre.
3. Stecken Sie die Spritzpistole in den Halter.
4. Bringen Sie den Motor wieder auf die Leerlaufgeschwindigkeit.
5. Stellen Sie die Pumpe ab.

   Wichtig: Stellen Sie sicher, dass Sie die Spritzpistole mit Frischwasser bei den täglichen Reinigungsarbeiten durchspülen (siehe *Bedienungsanleitung* des Sprühfahrzeugs). Wenn Sie die Spritzpistole nicht richtig reinigen, kann die Leistung und die Zuverlässigkeit der Spritzpistole abnehmen.

6. Stellen Sie die gewünschten bar mit dem Dosierungsschalter ein.

Hinweise:

Hinweise:

Einbauerklärung

The Toro Company®, 8111 Lyndale Ave. South, Bloomington, MN, USA erklärt, dass das (die) folgende(n) Gerät(e) den aufgeführten Richtlinien entsprechen, wenn es (sie) gemäß der beiliegenden Anweisungen an bestimmten Toro Modellen montiert werden, wie in der relevanten Konformitätsbescheinigung angegeben.

Modellnr.	Seriennr.	Produktbeschreibung	Rechnungsbeschrei-bung	Allgemeine Beschreibung	Richtlinie
41118	315000001 und höher	Spritzpistole	HANDSPRÜHSTAB	Sprühfahrzeug-Zubehör	2006/42/EG, 2000/14/EG

Relevante technische Angaben wurden gemäß Anhang¬VII Teil¬B von Richtlinie 2006/42/EG zusammengestellt.

Toro sendet auf Anfrage von Staatsbehörden relevante Informationen zu dieser teilweise fertiggestellten Maschine. Die Informationen werden elektronisch gesendet.

Diese Maschine darf nicht in Betrieb genommen werden, bis sie in zugelassene Toro Modelle eingebaut ist, wie in der zugehörigen Konformitätsbescheinigung angegeben und gemäß aller Anweisungen, wenn sie als konform mit allen relevanten Richtlinien erklärt werden kann.

Zertifiziert:



David Klis
Leitender Konstruktionsmanager
8111 Lyndale Ave. South
Bloomington, MN 55420, USA
January 8, 2015

Technischer Kontakt in EU

Peter Tetteroo
Toro Europe NV
B-2260 Oevel-Westerloo
Belgium

Tel. 0032 14 562960
Fax 0032 14 581911

Internationale Händlerliste

Vertragshändler:	Land:	Telefonnummer:	Vertragshändler:	Land:	Telefonnummer:
Agrolanc Kft	Ungarn	36 27 539 640	Maquiver S.A.	Kolumbien	57 1 236 4079
Balama Prima Engineering Equip.	Hongkong	852 2155 2163	Maruyama Mfg. Co. Inc.	Japan	81 3 3252 2285
B-Ray Corporation	Korea	82 32 551 2076	Mountfield a.s.	Tschechische Republik	420 255 704 220
Casco Sales Company	Puerto Rico	787 788 8383	Mountfield a.s.	Slowakei	420 255 704 220
Ceres S.A.	Costa Rica	506 239 1138	Munditol S.A.	Argentinien	54 11 4 821 9999
CSSC Turf Equipment (pvt) Ltd.	Sri Lanka	94 11 2746100	Norma Garden	Russland	7 495 411 61 20
Cyril Johnston & Co.	Nordirland	44 2890 813 121	Oslinger Turf Equipment SA	Ecuador	593 4 239 6970
Cyril Johnston & Co.	Irland	44 2890 813 121	Oy Hako Ground and Garden Ab	Finnland	358 987 00733
Equiver	Mexiko	52 55 539 95444	Parkland Products Ltd.	Neuseeland	64 3 34 93760
Femco S.A.	Guatemala	502 442 3277	Perfetto	Polen	48 61 8 208 416
ForGarder OU	Estland	372 384 6060	Pratoverde SRL.	Italien	39 049 9128 128
G.Y.K. Company Ltd.	Japan	81 726 325 861	Prochaska & Cie	Österreich	43 1 278 5100
Geomechaniki of Athens	Griechenland	30 10 935 0054	RT Cohen 2004 Ltd.	Israel	972 986 17979
Golf international Turizm	Türkei	90 216 336 5993	Riversa	Spanien	34 9 52 83 7500
Guandong Golden Star	China	86 20 876 51338	Lely Turfcare	Dänemark	45 66 109 200
Hako Ground and Garden	Schweden	46 35 10 0000	Solvert S.A.S.	Frankreich	33 1 30 81 77 00
Hako Ground and Garden	Norwegen	47 22 90 7760	Spypros Stavrinides Limited	Zypern	357 22 434131
Hayter Limited (U.K.)	Großbritannien	44 1279 723 444	Surge Systems India Limited	Indien	91 1 292299901
Hydroturf Int. Co Dubai	Vereinigte Arabische Emirate	97 14 347 9479	T-Markt Logistics Ltd.	Ungarn	36 26 525 500
Hydroturf Egypt LLC	Ägypten	202 519 4308	Toro Australia	Australien	61 3 9580 7355
Irrimac	Portugal	351 21 238 8260	Toro Europe NV	Belgien	32 14 562 960
Irrigation Products Int'l Pvt Ltd.	Indien	0091 44 2449 4387	Valtech	Marokko	212 5 3766 3636
Jean Heybroek b.v.	Niederlande	31 30 639 4611	Victus Emak	Polen	48 61 823 8369

Europäischer Datenschutzhinweis

Die von Toro gesammelten Informationen
Toro Warranty Company (Toro) respektiert Ihre Privatsphäre. Zum Bearbeiten Ihres Garantieanspruchs und zur Kontaktaufnahme bei einem Produktrückruf bittet Toro Sie, Toro direkt oder über den lokalen Vertragshändler bestimmte persönliche Informationen mitzuteilen.

Das Garantiesystem von Toro wird auf Servern in USA gehostet; dort gelten ggf. andere Vorschriften zum Datenschutz ggf. als in Ihrem Land.

Wenn Sie Toro persönliche Informationen mitteilen, stimmen Sie der Verarbeitung der persönlichen Informationen zu, wie in diesem Datenschutzhinweis beschrieben.

Verwendung der Informationen durch Toro
Toro kann Ihre persönlichen Informationen zum Bearbeiten von Garantieansprüchen, zur Kontaktaufnahme bei einem Produktrückruf oder anderen Zwecken, die Toro Ihnen mitteilt, verwenden. Toro kann die Informationen im Rahmen dieser Aktivitäten an Toro Tochtergesellschaften, Händler oder Geschäftspartner weitergeben. Toro verkauft Ihre persönlichen Informationen an keine anderen Unternehmen. Toro hat das Recht, persönliche Informationen mitzuteilen, um geltende Vorschriften und Anfragen von entsprechenden Behörden zu erfüllen, um die Systeme richtig zu pflegen oder Toro oder andere Bediener zu schützen.

Speicherung persönlicher Informationen
Toro speichert persönliche Informationen so lange, wie es für den Zweck erforderlich ist, für den die Informationen gesammelt wurden, oder für andere legitime Zwecke (z. B. Einhaltung von Vorschriften) oder Gesetzesvorschriften.

Toros Engagement zur Sicherung Ihrer persönlichen Informationen
Toro trifft angemessene Vorsichtsmaßnahmen, um die Sicherheit Ihrer persönlichen Informationen zu schützen. Toro unternimmt auch Schritte, um die Genauigkeit und den aktuellen Status der persönlichen Informationen zu erhalten.

Zugriff auf persönliche Informationen und Richtigkeit persönlicher Informationen
Wenn Sie die Richtigkeit Ihrer persönlichen Informationen prüfen möchten, senden Sie bitte eine E-Mail an legal@toro.com.

Australisches Verbrauchergesetz

Kunden in Australien finden weitere Details zum australischen Verbrauchergesetz entweder in der Verpackung oder können sich an den örtlichen Toro-Vertragshändler wenden.

Die allgemeine Garantie von Toro für gewerbliche Produkte

Eine zweijährige, eingeschränkte Garantie

Bedingungen und abgedeckte Produkte

The Toro Company und die Niederlassung, Toro Warranty Company, gewährleisten gemäß eines gegenseitigen Abkommens, dass das kommerzielle Produkt von Toro (Produkt) für zwei Jahre oder 1500 Betriebsstunden* (je nach dem, was zuerst eintritt) frei von Material- und Verarbeitungsschäden ist. Diese Garantie gilt für alle Produkte, ausgenommen sind Aerifizierer (diese Produkte haben eigene Garantiebedingungen). Bei einem Garantieanspruch wird das Produkt kostenlos repariert, einschließlich Diagnose, Lohnkosten, Ersatzteilen und Transport. Die Garantie beginnt an dem Termin, an dem das Produkt zum Originalkunden ausgeliefert wird.
* Mit Betriebsstundenzähler ausgestattete Produkte.

Anweisungen für die Inanspruchnahme von Wartungsarbeiten unter Garantie

Sie müssen den offiziellen Distributor oder Vertragshändler für kommerzielle Produkte, von dem Sie das Produkt gekauft haben, umgehend informieren, dass Sie einen Garantieanspruch erheben. Sollten Sie Hilfe beim Ermitteln eines offiziellen Distributors oder Vertragshändler für kommerzielle Produkte benötigen oder Fragen zu den Garantieansprüchen und -verpflichtungen haben, können Sie uns unter folgender Adresse kontaktieren:

Toro Commercial Products Service Department
Toro Warranty Company
8111 Lyndale Avenue South
Bloomington, MN 55420-1196

+1–952–888–8801 oder +1–800–952–2740
E-Mail: commercial.warranty@toro.com

Verantwortung des Eigentümers

Als Produktbesitzer sind Sie für die erforderlichen Wartungsarbeiten und Einstellungen verantwortlich, die in der *Bedienungsanleitung* angeführt sind. Ein Nichtausführen der erforderlichen Wartungs- und Einstellungsarbeiten kann zu einem Verlust des Garantieanspruchs führen.

Nicht von der Garantie abgedeckte Punkte und Bedingungen

Nicht alle Produktfehler oder Fehlfunktionen, die im Garantiezeitraum auftreten, stellen Verarbeitungs- oder Materialfehler dar. Diese Garantie schließt Folgendes aus:

- Produktversagen aufgrund der Verwendung von Ersatzteilen, die keine Toro-Originalteile sind, oder aufgrund der Installation oder Verwendung von Anbaugeräten, Modifikationen oder nicht genehmigtem Zubehör. Der Hersteller dieser Artikel gibt möglicherweise eine eigene Garantie.
- Produktfehler, die aufgrund nicht ausgeführter Wartungs- und/oder Einstellungsarbeiten entstehen. Die Nichtdurchführung der in der *Bedienungsanleitung* aufgeführten empfohlenen Wartungsarbeiten für das Toro-Produkt kann zu einer Ablehnung der Ansprüche im Rahmen der Garantie führen.
- Produktfehler, die auf den missbräuchlichen, fahrlässigen oder waghalsigen Einsatz des Produkts zurückzuführen sind.
- Teile, die sich abnutzen, außer bei fehlerhaften Teilen. Beispiele von Teilen, die sich beim normalen Produkteinsatz abnutzen oder verbraucht werden, sind u. a. Bremsbeläge und Bremsbacken, Kupplungsbeläge, Messer, Spindeln, Rollen und Lager (abgedichtet oder schmierbar), Untermesser, Zündkerzen, Laufräder und Lager, Reifen, Filter, Riemen und bestimmte Spritzgerätkomponenten, wie z. B. Membrane, Düsen und Sicherheitsventile.
- Durch äußere Einflüsse verursachte Fehler. Als äußere Einflüsse werden u. a. Wetter, Einlagerungsverfahren, Verunreinigung, Verwendung nicht zugelassener Kraftstoffe, Kühlmittel, Schmiermittel, Zusätze, Dünger, Wasser oder Chemikalien angesehen.
- Defekte oder Leistungsprobleme aufgrund von Kraftstoffen (z. B. Benzin, Diesel oder Biodiesel), die nicht den Branchennormen entsprechen.
- Normales Geräuschniveau, normale Vibration und Abnutzung und normaler Verschleiß.
- Normale Verbrauchsgüter sind u. a. Schäden am Sitz aufgrund von Abnutzung oder Abrieb, abgenutzte, lackierte Oberflächen, verkratzte Aufkleber oder Fenster.

Teile

Teile, die als vorgeschriebene Wartungsarbeiten ausgewechselt werden müssen, werden für den Zeitraum bis zur geplanten Auswechslung des Teils garantiert. Teile, die im Rahmen dieser Garantie ausgewechselt werden, sind für die Länge der Originalproduktgarantie abgedeckt und werden das Eigentum von Toro. Es bleibt Toro überlassen, ob ein Teil repariert oder ausgewechselt wird. Toro kann überholte Teile für Reparaturen unter Garantie verwenden.

Garantie für Deep-Cycle und Lithium-Ionen-Batterien:

Deep-Cycle- und Lithium-Ionen-Batterien habe eine bestimmte Gesamtzahl an Kilowatt-Stunden, die sie bereitstellen können. Einsatz-, Auflade- und Wartungsverfahren können die Nutzungsdauer der Batterie verlängern oder verkürzen. Während der Nutzung der Batterien in diesem Produkt nimmt die nützliche Arbeit zwischen Aufladeintervallen langsam ab, bis die Batterien ganz aufgebraucht sind. Für das Auswechseln aufgebrauchter Batterien (aufgrund normaler Nutzung) ist der Produkteigentümer verantwortlich. Ein Auswechseln der Batterie (für die Kosten kommt der Eigentümer auf) kann im normalen Garantiezeitraum erforderlich sein. Hinweis: (Nur Lithium-Ionen-Batterie): Eine Lithium-Ionen-Batterie wird nur von einer anteiligen Teilegarantie abgedeckt, die im 3. bis 5. Jahr basierend auf der Verwendungsdauer und den genutzten Kilowattstunden basiert. Lesen Sie die *Bedienungsanleitung* für weitere Informationen.

Für die Kosten von Wartungsarbeiten kommt der Besitzer auf

Motoreinstellung, Schmierung, Reinigung und Polieren, Austausch von Filtern, Kühlmittel und die Durchführung der empfohlenen Wartungsarbeiten sind einige der normalen Arbeiten, die der Eigentümer auf eigene Kosten an den Toro-Produkten durchführen muss.

Allgemeine Bedingungen

Im Rahmen dieser Garantie haben Sie nur Anspruch auf eine Reparatur durch einen offiziellen Toro Distributor oder Händler.

Weder The Toro Company noch Toro Warranty Company haftet für mittelbare, beiläufige oder Folgeschäden, die aus der Verwendung der Toro-Produkte entstehen, die von dieser Garantie abgedeckt werden, einschließlich aller Kosten oder Aufwendungen für das Bereitstellen von Ersatzgeräten oder Wartung in angemessenen Zeiträumen des Ausfalls oder Nicht-Verwendung, bis zum Abschluss der unter dieser Garantie ausgeführten Reparaturarbeiten. Außer den Emissionsgewährleistungen, auf die im Anschluss verwiesen wird (falls zutreffend) besteht keine ausdrückliche Gewährleistung. Alle abgeleiteten Gewährleistungen zur Verkäuflichkeit und Eignung für einen bestimmten Zweck sind auf die Dauer der ausdrücklichen Gewährleistung beschränkt.

Einige Staaten lassen Ausschlüsse von beiläufigen oder Folgeschäden nicht zu oder schränken die Dauer der abgeleiteten Gewährleistung ein. Die obigen Ausschlüsse und Beschränkungen treffen daher ggf. nicht auf Sie zu. Diese Garantie gibt Ihnen bestimmte legale Rechte; Sie können weitere Rechte haben, die sich von Staat zu Staat unterscheiden.

Hinweis zur Motorgarantie:

Die Emissionssteueranlage des Produkts kann von einer separaten Garantie abgedeckt sein, die die Anforderungen der EPA (amerikanische Umweltschutzbehörde) und/oder CARB (California Air Resources Board) erfüllen. Die oben angeführten Beschränkungen hinsichtlich der Betriebsstunden gelten nicht für die Garantie auf der Emissionssteueranlage. Weitere Angaben finden Sie in der Aussage zur Garantie hinsichtlich der Motoremissionskontrolle in der Bedienungsanleitung oder in den Unterlagen des Motorherstellers

Länder außer USA oder Kanada

Kunden, die Produkte von Toro kaufen, die von den USA oder Kanada exportiert wurden, sollten sich an den Toro-Distributor wenden, um Garantiepolicen für das entsprechende Land oder die Region zu erhalten. Sollten Sie aus irgendeinem Grund nicht mit dem Service des Händlers zufrieden sein oder Schwierigkeiten beim Erhalt der Garantieinformationen haben, wenden Sie sich an den Importeur der Produkte von Toro.