Form No. 3393-266 Rev B

Kit applicateur manuel

Pulvérisateur Multi Pro® 1750, Multi Pro ® 5800 ou Multi Pro® WM à partir de 2015

N° de modèle 41118—N° de série 315000001 et suivants

Manuel de l'utilisateur

Ce kit applicateur manuel est un accessoire pour véhicule pulvérisateur destiné aux utilisateurs professionnels et temporaires employés à des applications commerciales. Il est principalement conçu pour la pulvérisation des pelouses entretenues régulièrement dans les parcs, les terrains de golf, les terrains de sport et les espaces verts commerciaux.

Vous pouvez contacter Toro directement sur le site www.Toro.com pour tout renseignement concernant la sécurité des produits, pour vous procurer du matériel de formation, des renseignements sur les accessoires, pour trouver un concessionnaire ou pour enregistrer votre produit.

⚠ ATTENTION

CALIFORNIE
Proposition 65 - Avertissement

Ce produit contient une ou des substances chimiques considérées par l'état de Californie comme capables de provoquer des cancers, des anomalies congénitales ou d'autres troubles de la reproduction.

L'utilisation de ce produit peut entraîner une exposition à des substances chimiques considérées pas l'état de Californie comme capables de provoquer des cancers, des anomalies congénitales ou d'autres troubles de la reproduction.

Ce produit est conforme à toutes les directives européennes pertinentes. Pour plus de renseignements, reportez-vous à la Déclaration d'incorporation (DOI) à la fin de ce document.

© 2015—The Toro® Company
8111 Lyndale Avenue South
Bloomington, MN 55420

Enregistrez votre produit à www.Toro.com.

CE

Traduction du texte d'origine (FR)
Imprimé aux États-Unis
Tous droits réservés

3393-266 B

Mise en service

Pièces détachées

Reportez-vous au tableau ci-dessous pour vérifier si toutes les pièces ont été expédiées.

Procédure	Description	Qté	Utilisation
1	Aucune pièce requise	–	Préparation de la machine.
2	Crochet de tuyau Contre-écrou à embase (3/8 po) Contre-écrou à embase (5/16 po) Boulon de carrosserie (3/8 x 3/4 po) Boulon de carrosserie (5/16 x 1 po) Collier en R Support de pistolet pulvérisateur	1 4 4 4 4 2 1	Montez le crochet de tuyau et le support du pistolet-pulvérisateur.
3	Bouchon femelle Robinet d'arrivée de carburant	1 1	Montez la vanne de coupure (Multi Pro 1750 et Multi Pro WM seulement).
4	Vanne de pistolet pulvérisateur Flexible d'alimentation du dévidoir Collier à bride Joint Raccord à 90 degrés Collier	1 1 1 1 1 1	Montez la vanne de commande.
5	Pistolet-pulvérisateur Raccord cannelé droit Collier	1 1 1	Branchement du flexible de pulvérisation.

1

Préparation de la machine

Aucune pièce requise

Procédure

1. Vérifiez que la machine ne contient aucun liquide. Si la machine a été utilisée avec des produits chimiques, rincez soigneusement le système à l'eau propre, puis vidangez l'eau ; voir les instructions du *Manuel de l'utilisateur* du véhicule.
2. Débranchez la borne négative de la batterie.

2

Montage du crochet de tuyau et du support du pistolet-pulvérisateur

Pièces nécessaires pour cette opération:

1	Crochet de tuyau
4	Contre-écrou à embase (3/8 po)
4	Contre-écrou à embase (5/16 po)
4	Boulon de carrosserie (3/8 x 3/4 po)
4	Boulon de carrosserie (5/16 x 1 po)
2	Collier en R
1	Support de pistolet pulvérisateur

Procédure

1. Desserrez la sangle de la cuve.
   - Pour le Multi Pro 1750 et le Multi Pro 5800, desserrez la sangle avant droite (Figure 1).

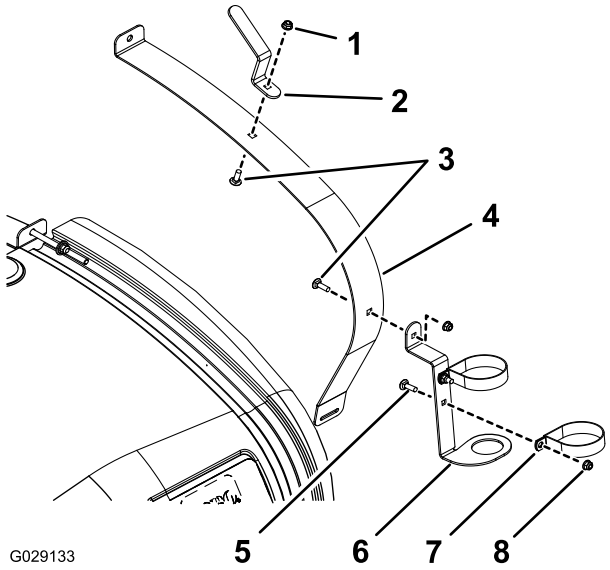

Figure 1

Multi Pro 1750 et Multi Pro 5800

1. Contre-écrou à embase (Multi Pro 1750 – 3/8 po ; Multi Pro 5800 – 5/16 po)
2. Crochet de tuyau
3. Boulon de carrosserie (Multi Pro 1750 – 3/8 x 3/4 po ; Multi Pro 5800 – 5/16 x 1 po)
4. Sangle avant droite de cuve
5. Boulon de carrosserie (5/16 x 3/4 po)
6. Support de pistolet pulvérisateur
7. Collier en R
8. Contre-écrou à embase (5/16 po)

- Pour le Multi Pro WM, desserrez la sangle arrière droite (Figure 2).

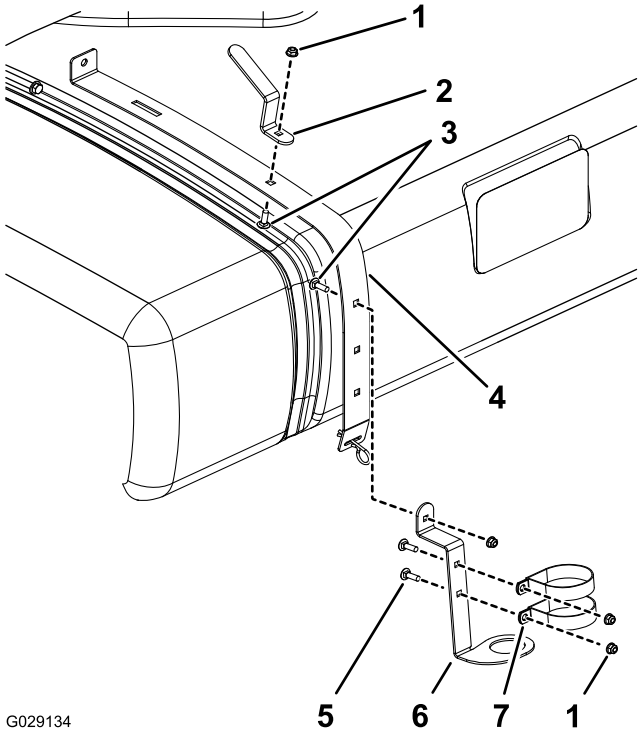

Figure 2

Multi Pro WM

1. Contre-écrou à embase (5/16 po)
2. Crochet de tuyau
3. Boulon de carrosserie (3/8 x 3/4 po)
4. Sangle arrière droite de la cuve
5. Boulon de carrosserie (5/16 x 3/4 po)
6. Support de pistolet pulvérisateur
7. Collier en R

2. Montez les colliers en R, le support du pistolet-pulvérisateur et le crochet du tuyau, comme montré à la Figure 1 ou la Figure 2, au moyen d'un boulon de carrosserie, d'une rondelle plate et d'un écrou à embase.

3

Montage de la vanne de coupure (Multi Pro 1750 et Multi Pro WM seulement)

Pièces nécessaires pour cette opération:

1	Bouchon femelle
1	Robinet d'arrivée de carburant

Procédure

1. Retirez l'étrier qui fixe l'actionneur à la soupape du collecteur pour la vanne de section ou la vanne d'agitation (Figure 3).

   Remarque: Rapprochez les 2 jambes de l'étrier de fixation tout en le poussant vers le bas.

   Remarque: Conservez l'actionneur et l'étrier de fixation.

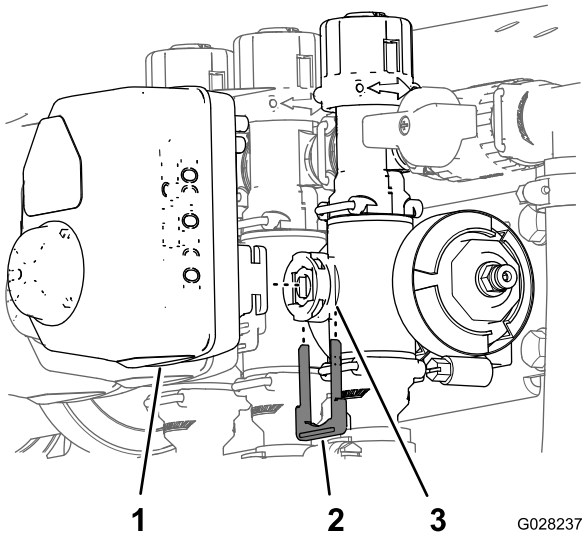

Figure 3

1. Actionneur
2. Étrier de fixation
3. Orifice de tige

2. Déposez l'actionneur de la soupape de collecteur.
3. Déposez les étriers de fixation du bloc de réglage de dérivation, le bouchon d'extrémité et l'ensemble raccord et flexible, comme montré à la Figure 4.

   Remarque: Le bouchon d'extrémité ne servira pas, mais laissez le joint torique qui se trouve dessus.

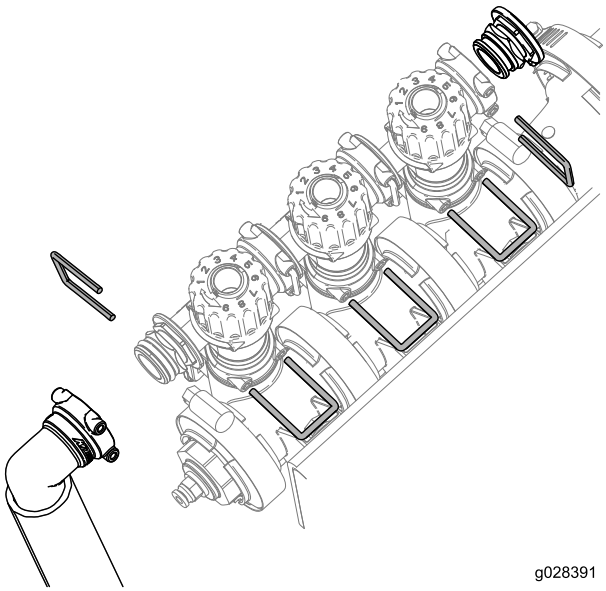

Figure 4

4. Tournez le bloc de réglage de dérivation de 180 degrés, comme montré à la Figure 5.

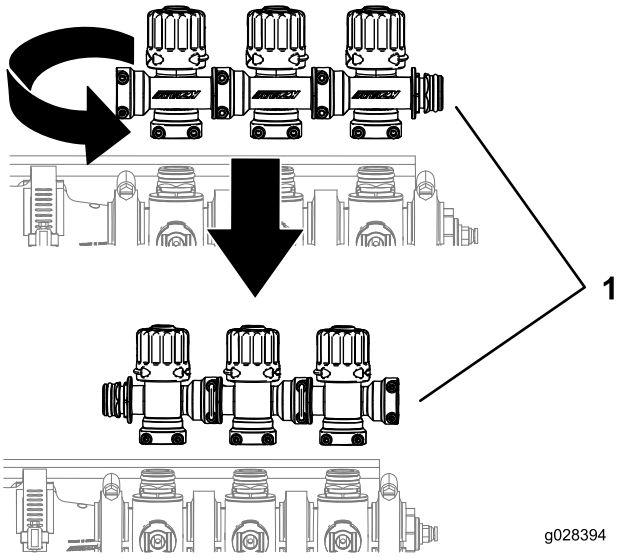

Figure 5

1. Bloc de vannes de rampes

5. Montez le bloc de réglage de dérivation, le bouchon femelle, les joints toriques, la vanne de coupure et l'ensemble raccord et flexible au moyen des étriers fixation retirés précédemment, comme montré à la Figure 6.

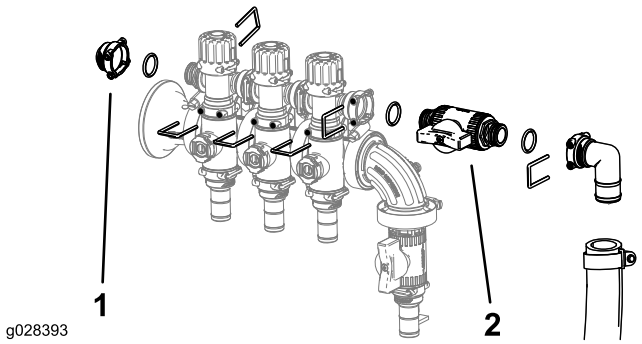

Figure 6

1. Bouchon femelle
2. Robinet d'arrivée de carburant

4

Montage de la vanne du pistolet pulvérisateur

Pièces nécessaires pour cette opération:

1	Vanne de pistolet pulvérisateur
1	Flexible d'alimentation du dévidoir
1	Collier à bride
1	Joint
1	Raccord à 90 degrés
1	Collier

Procédure

1. Détachez le collier à bride qui fixe le bouchon d'extrémité et le raccord à la prise du manomètre (Figure 7 ou Figure 8).

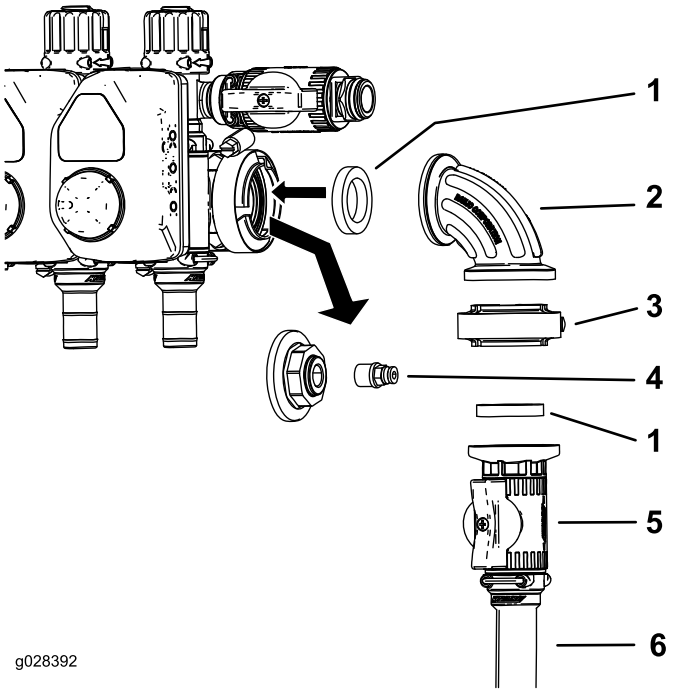

Figure 7

Multi Pro 1750 et Multi Pro WM

1. Joint
2. Raccord à 90°
3. Collier de joint
4. Raccord
5. Vanne de commande
6. Flexible d'alimentation du dévidoir

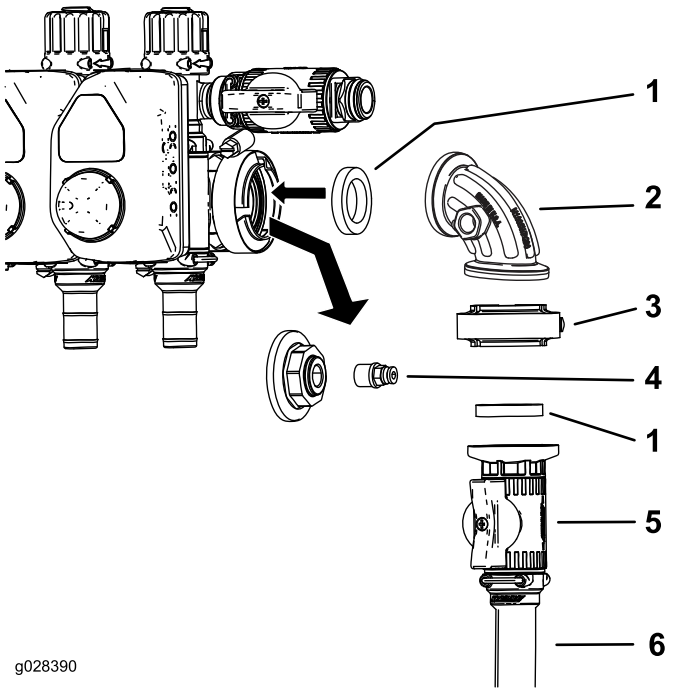

Figure 8

Multi Pro 5800

1. Joint
2. Raccord à 90°
3. Collier à bride
4. Raccord
5. Vanne de commande
6. Flexible d'alimentation du dévidoir

2. Déposez le raccord du bouchon d'extrémité (Figure 7 et Figure 8).
3. Montez la vanne de commande comme montré à la Figure 7 ou Figure 8.
4. Insérez le coupleur dans l'orifice libre du raccord à 90 degrés (Figure 7 ou Figure 8).

   Remarque: La prise dans le côté du raccord à 90 degrés du Multi Pro 1750 et du Multi Pro WM se trouve à l'avant (non représenté) du raccord (Figure 7).
5. Raccordez le flexible d'alimentation du dévidoir à la vanne de commande au moyen d'un collier (Figure 7 ou Figure 8).

5

Branchement du flexible de pulvérisation

Pièces nécessaires pour cette opération:

1	Pistolet-pulvérisateur
1	Raccord cannelé droit
1	Collier

Procédure

Remarque: Utilisez du ruban PTFE pour étanchéifier les raccords filetés de tuyaux coniques.

1. Fixez le raccord cannelé droit à l'extrémité ouverte du flexible d'alimentation sur le dévidoir au moyen d'un collier.

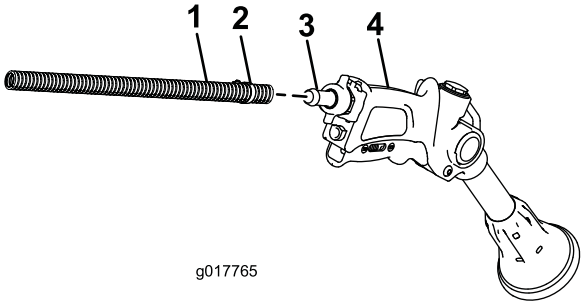

Figure 9

1. Flexible
2. Collier
3. Raccord cannelé droit
4. Pistolet pulvérisateur

2. Enroulez l'excédent de flexible autour du crochet sur la cuve, et rangez le pistolet-pulvérisateur dans son support.
3. Connectez le câble négatif de la batterie à la batterie.
4. Étalonnez le bloc de réglage de dérivation ; voir le *Manuel de l'utilisateur* de la machine.

Utilisation

⚠ ATTENTION

Les liquides sous pression peuvent transpercer la peau et causer des blessures graves.

- **N'approchez pas les mains ou d'autres parties du corps des gicleurs d'où sort du liquide sous haute pression.**
- **Ne dirigez jamais le pistolet pulvérisateur vers des personnes ou des animaux.**
- **Vérifiez l'état de tous les flexibles et conduits de liquide, ainsi que le serrage de tous les raccords et branchements avant de mettre le circuit sous pression.**
- **Utilisez un morceau de papier ou de carton pour détecter les fuites.**
- **Dépressurisez soigneusement le système avant de travailler dessus.**
- **Consultez immédiatement un médecin si du liquide est injecté sous la peau.**
- **Les liquides chauds et les produits chimiques peuvent causer des brûlures et des blessures.**

Protection du gazon quand la machine reste sur place

Important: Dans certains cas, la chaleur produite par le moteur, le radiateur et le silencieux peut endommager l'herbe quand vous pulvérisez sur place. Les modes de fonctionnement « sur place » comprennent l'agitation de la cuve, la pulvérisation manuelle et l'utilisation d'une rampe ambulante.

Prenez les précautions suivantes :

- **Évitez** de pulvériser sur place par temps chaud et/ou sec, car l'herbe peut être plus fragile dans ces conditions.
- **Évitez** de garer la machine sur la pelouse quand vous pulvérisez sur place. Garez-vous sur une piste pour voiturette dans la mesure du possible.
- **Minimisez** le temps pendant lequel la machine reste sur place, moteur en marche. La durée d'immobilisation et la température ont toutes deux un effet sur l'état de l'herbe.
- **Réglez le régime moteur aussi bas que possible** pour obtenir la pression et le débit voulus. Cela minimise la chaleur produite et la vitesse de l'air provenant du ventilateur de refroidissement.
- Quand vous travaillez sur place, **laissez la chaleur s'échapper** vers le haut du compartiment moteur, en soulevant les ensembles protection du moteur/siège, au lieu de l'expulser sous le véhicule. Consultez le *Manuel de*

l'utilisateur pour plus de précision sur le soulèvement des ensembles siège.

Remarque: Pour mieux protéger l'herbe de la chaleur, étalez une toile de protection thermique sous le véhicule lorsque vous le faites fonctionner sur place. Contactez un concessionnaire Toro agréé pour vous procurer un kit toile de protection thermique Toro pour le travail avec les pulvérisateurs.

Passage du mode pulvérisation par rampe au mode pulvérisation manuelle

1. Arrêtez la machine, coupez les rampes et serrez le frein de stationnement.

   ⚠ ATTENTION

   Si vous conduisez tout en utilisant le pulvérisateur manuel, vous risquez de perdre le contrôle de la machine et vous blesser gravement ou mortellement. N'utilisez pas le pulvérisateur manuel pendant la conduite de la machine.

2. À l'arrière de la machine, vérifiez que le verrou de la gâchette du pistolet pulvérisateur est fermé.
3. Tournez la poignée verte de la vanne de commande de 90 degrés.
4. Mettez la pompe en marche depuis la position d'utilisation.
5. Placez la commande générale des rampes en position de marche.
6. Réglez le moteur au régime voulu, puis engagez la commande de blocage du régime au point mort.

   Important: Ne réglez pas la pression au-dessus de 10,34 bar quand vous utilisez l'applicateur manuel.

Passage du mode pulvérisation manuelle au mode pulvérisation par rampe

1. Tournez la poignée verte de la vanne de commande de 90 degrés.
2. Pointez le pistolet pulvérisateur vers un endroit ne présentant aucun risque, débloquez le verrou de la gâchette et actionnez la gâchette jusqu'à ce qu'il ne reste plus de liquide dans le flexible. Bloquez ensuite la gâchette avec le verrou.
3. Remettez le pistolet-pulvérisateur dans son support.
4. Rétablissez le régime de ralenti du moteur.
5. Arrêtez la pompe.

   Important: Veillez à rincer le pistolet pulvérisateur à l'eau propre et fraîche pendant les opérations du nettoyage quotidien (voir le *Manuel de l'utilisateur* du pulvérisateur). Si vous ne nettoyez pas le pistolet-pulvérisateur correctement, ses performances et sa fiabilité peuvent se dégrader.

6. Utilisez la commande de débit pour régler la pression.

Remarques:

Remarques:

Déclaration d'incorporation

The Toro Company, 8111 Lyndale Ave. South, Bloomington, MN, USA déclare que la ou les machines suivantes sont conformes aux directives mentionnées, lorsqu'elles sont montées en respectant les instructions jointes sur certains modèles Toro comme indiqué dans les Déclarations de conformité pertinentes.

N° de modèle	N° de série	Description du produit	Description de la facture	Description générale	Directive
41118	315000001 et suivants	Kit pistolet pulvérisateur à main	HAND SPRAY WAND KIT	Accessoires pour pulvérisateur	2006/42/CE, 2000/14/CE

La documentation technique pertinente a été compilée comme exigé par la Partie B de l'Annexe VII de la directive 2006/42/CE.

Nous nous engageons à transmettre, à la suite d'une demande dûment motivée des autorités nationales, les renseignements pertinents concernant cette quasi-machine. La méthode de transmission sera électronique.

Cette machine ne sera pas mise en service avant d'avoir été incorporée dans les modèles Toro agréés conformément à la Déclaration de conformité associée et à toutes les instructions, ce qui permettra de la déclarer conforme à toutes les directives pertinentes.

Certifié :



David Klis
Directeur technique général
8111 Lyndale Ave. South
Bloomington, MN 55420, USA
January 8, 2015

Contact technique dans l'UE :

Peter Tetteroo
Toro Europe NV
B-2260 Oevel-Westerloo
Belgium

Tel. 0032 14 562960
Fax 0032 14 581911

Liste des distributeurs internationaux

Distributeur :	Pays :	Numéro de téléphone :	Distributeur :	Pays :	Numéro de téléphone :
Agrolanc Kft	Hongrie	36 27 539 640	Maquiver S.A.	Colombie	57 1 236 4079
Balama Prima Engineering Equip.	Hong Kong	852 2155 2163	Maruyama Mfg. Co. Inc.	Japon	81 3 3252 2285
B-Ray Corporation	Corée	82 32 551 2076	Mountfield a.s.	République tchèque	420 255 704 220
Casco Sales Company	Porto Rico	787 788 8383	Mountfield a.s.	Slovaquie	420 255 704 220
Ceres S.A.	Costa Rica	506 239 1138	Munditol S.A.	Argentine	54 11 4 821 9999
CSSC Turf Equipment (pvt) Ltd.	Sri Lanka	94 11 2746100	Norma Garden	Russie	7 495 411 61 20
Cyril Johnston & Co.	Irlande du Nord	44 2890 813 121	Oslinger Turf Equipment SA	Équateur	593 4 239 6970
Cyril Johnston & Co.	République d'Irlande	44 2890 813 121	Oy Hako Ground and Garden Ab	Finlande	358 987 00733
Equiver	Mexique	52 55 539 95444	Parkland Products Ltd.	Nouvelle-Zélande	64 3 34 93760
Femco S.A.	Guatemala	502 442 3277	Perfetto	Pologne	48 61 8 208 416
ForGarder OU	Estonie	372 384 6060	Pratoverde SRL.	Italie	39 049 9128 128
G.Y.K. Company Ltd.	Japon	81 726 325 861	Prochaska & Cie	Autriche	43 1 278 5100
Geomechaniki of Athens	Grèce	30 10 935 0054	RT Cohen 2004 Ltd.	Israël	972 986 17979
Golf international Turizm	Turquie	90 216 336 5993	Riversa	Espagne	34 9 52 83 7500
Guandong Golden Star	Chine	86 20 876 51338	Lely Turfcare	Danemark	45 66 109 200
Hako Ground and Garden	Suède	46 35 10 0000	Solvert S.A.S.	France	33 1 30 81 77 00
Hako Ground and Garden	Norvège	47 22 90 7760	Spypros Stavrinides Limited	Chypre	357 22 434131
Hayter Limited (U.K.)	Royaume-Uni	44 1279 723 444	Surge Systems India Limited	Inde	91 1 292299901
Hydroturf Int. Co Dubai	Émirats Arabes Unis	97 14 347 9479	T-Markt Logistics Ltd.	Hongrie	36 26 525 500
Hydroturf Egypt LLC	Egypte	202 519 4308	Toro Australia	Australie	61 3 9580 7355
Irrimac	Portugal	351 21 238 8260	Toro Europe NV	Belgique	32 14 562 960
Irrigation Products Int'l Pvt Ltd.	Inde	0091 44 2449 4387	Valtech	Maroc	212 5 3766 3636
Jean Heybroek b.v.	Pays-Bas	31 30 639 4611	Victus Emak	Pologne	48 61 823 8369

Déclaration de confidentialité européenne

Les renseignements recueillis par Toro
Toro Warranty Company (Toro) respecte votre vie privée. Pour nous permettre de traiter votre réclamation au titre de la garantie et de vous contacter dans l'éventualité d'un rappel de produit, nous vous prions de nous communiquer certains renseignements personnels soit directement soit par l'intermédiaire de votre société ou concessionnaire Toro local.

Le système de garantie de Toro est hébergé sur des serveurs situés aux États-Unis où la loi relative à la protection de la vie privée n'offre pas forcément la même protection que dans votre pays.

EN NOUS FOURNISSANT DES RENSEIGNEMENTS D'ORDRE PERSONNEL VOUS CONCERNANT, VOUS CONSENTEZ À CE QUE NOUS TRAITIONS VOS RENSEIGNEMENTS PERSONNELS COMME DÉCRIT DANS CET AVIS DE CONFIDENTIALITÉ.

L'utilisation des renseignements par Toro
Toro peut utiliser vos renseignements personnels pour traiter vos réclamations au titre de la garantie et vous contacter dans l'éventualité d'un rappel de produit, ainsi que pour vous communiquer toute information nécessaire. Toro pourra partager les renseignements personnels que vous lui aurez communiqués avec les filiales, concessionnaires ou autres associés Toro en rapport avec ces activités. Nous ne vendrons vos renseignements personnels à aucune autre société. Nous nous réservons le droit de divulguer des renseignements personnels afin de satisfaire aux lois applicables et aux demandes des autorités concernées, pour assurer l'utilisation correcte de nos systèmes ou votre protection et celle d'autres usagers.

Conservation de vos renseignements personnels
Nous conserverons vos renseignements personnels uniquement pendant la durée nécessaire pour répondre aux fins pour lesquelles nous les avons collectés ou autres fins légitimes (comme la conformité réglementaire), ou conformément à la loi en vigueur.

Engagement de Toro relatif à la sécurité de vos renseignements personnels
Nous prenons toutes les précautions raisonnables pour protéger la sécurité de vos renseignements personnels. Nous prenons également les mesures nécessaires pour que vos renseignements personnels restent exacts et à jour.

Consultation et correction de vos renseignements personnels
Si vous souhaitez vérifier ou corriger vos renseignements personnels, veuillez nous contacter par courriel à legal@toro.com.

Droits des consommateurs australiens

Les clients australiens trouveront les détails relatifs aux droits des consommateurs australiens à l'intérieur du carton ou auprès de leur concessionnaire Toro local.

La garantie commerciale générale des produits Toro

Garantie limitée de deux ans

Conditions et produits couverts

The Toro Company et sa filiale, Toro Warranty Company, en vertu de l'accord passé entre elles, certifient conjointement que votre produit commercial Toro (« Produit ») ne présente aucun défaut de matériau ni vice de fabrication pendant une période de deux ans ou 1 500 heures de service*, la première échéance prévalant. Cette garantie s'applique à tous les produits à l'exception des Aérateurs (veuillez-vous reporter aux déclarations de garantie séparées de ces produits). Dans l'éventualité d'un problème couvert par la garantie, nous nous engageons à réparer le Produit gratuitement, frais de diagnostic, pièces, main-d'œuvre et transport compris. La période de garantie commence à la date de réception du Produit par l'acheteur d'origine.
* Produit équipé d'un compteur horaire.

Comment faire intervenir la garantie

Il est de votre responsabilité de signaler le plus tôt possible à votre Distributeur de produits commerciaux ou au Concessionnaire de produits commerciaux agréé qui vous a vendu le Produit, toute condition couverte par la garantie. Pour obtenir l'adresse d'un Distributeur de produits commerciaux ou d'un concessionnaire agréé, ou pour tout renseignement concernant les droits et responsabilités vis-à-vis de la garantie, veuillez nous contacter à l'adresse suivante :

Toro Commercial Products Service Department
Toro Warranty Company
8111 Lyndale Avenue South
Bloomington, MN 55420-1196, États-Unis

+1–952–888–8801 ou +1–800–952–2740
Courriel : commercial.warranty@toro.com

Responsabilités du propriétaire

En tant que propriétaire du produit, vous êtes responsable des entretiens et réglages mentionnés dans le *Manuel de l'utilisateur*. Ne pas effectuer les entretiens et réglages requis peut constituer un motif de rejet d'une réclamation au titre de la garantie.

Ce que la garantie ne couvre pas

Les défaillances ou anomalies de fonctionnement survenant au cours de la période de garantie ne sont pas toutes dues à des défauts de matériaux ou des vices de fabrication. Cette garantie ne couvre pas :

- Les défaillances du produit dues à l'utilisation de pièces qui ne sont pas d'origine ou au montage et à l'utilisation d'accessoires ajoutés ou modifiés d'une autre marque. Une garantie séparée peut être fournie par le fabricant de ces accessoires.
- Les défaillances du Produit dues au non respect du programme d'entretien et/ou des réglages recommandés. Les réclamations au titre de la garantie pourront être refusées si le Programme d'entretien recommandé pour votre produit Toro et énoncé dans le *Manuel de l'utilisateur* n'est pas respecté.
- Les défaillances du Produit dues à une utilisation abusive, négligente ou dangereuse.
- Les pièces sujettes à l'usure pendant l'utilisation, sauf si elles s'avèrent défectueuses. Par exemple, les pièces consommées ou usées durant le fonctionnement normal du Produit, notamment mais pas exclusivement : plaquettes et garnitures de freins, garnitures d'embrayage, lames, cylindres, galets et roulements (étanches ou graissables), contre-lames, bougies, roues pivotantes et roulements, pneus, filtres, courroies, et certains composants des pulvérisateurs, notamment membranes, buses et clapets antiretour, etc.
- Les défaillances dues à une influence extérieure. Les conditions constituant une influence extérieure comprennent, sans y être limités, les conditions atmosphériques, les pratiques de remisage, la contamination, l'utilisation de carburants, liquides de refroidissement, lubrifiants, additifs, engrais, ou produits chimiques, etc. non agréés.
- Les défaillances ou mauvaises performances causées par l'utilisation de carburants (essence, gazole ou biodiesel par exemple) non conformes à leurs normes industrielles respectives.
- Les bruits, vibrations, usure et détérioration normaux.
- L'usure normale comprend, mais pas exclusivement, les dommages des sièges dus à l'usure ou l'abrasion, l'usure des surfaces peintes, les autocollants ou vitres rayés, etc.

Pièces

Les pièces à remplacer dans le cadre de l'entretien courant seront couvertes par la garantie jusqu'à la date du premier remplacement prévu. Les pièces remplacées au titre de cette garantie bénéficient de la durée de garantie du produit d'origine et deviennent la propriété de Toro. Toro se réserve le droit de prendre la décision finale concernant la réparation ou le remplacement de pièces ou ensembles existants. Toro se réserve le droit d'utiliser des pièces remises à neuf pour les réparations couvertes par la garantie.

Garantie de la batterie ion-lithium à décharge complète :

Les batteries ion-lithium à décharge complète disposent d'un nombre de kilowatt-heures spécifique à fournir au cours de leur vie. Les techniques d'utilisation, de recharge et d'entretien peuvent contribuer à augmenter ou réduire la vie totale des batteries. À mesure que les batteries de ce produit sont consommées, la proportion de travail utile qu'elles offrent entre chaque recharge diminue lentement jusqu'à leur épuisement complet. Le remplacement de batteries usées, suite à une consommation normale, est la responsabilité du propriétaire du produit. Le remplacement des batteries, aux frais du propriétaire, peut être nécessaire au cours de la période de garantie normale du produit. Remarque (batterie ion-lithium uniquement) : une batterie ion-lithium est couverte uniquement par une garantie pièces au prorata de la 3ème à la 5ème année, basée sur la durée de service et les kilowatts heures utilisés. Reportez-vous au *Manuel de l'utilisateur* pour tout renseignement complémentaire.

Entretien aux frais du propriétaire

La mise au point du moteur, le graissage, le nettoyage et le polissage, le remplacement des filtres, du liquide de refroidissement et les entretiens recommandés font partie des services normaux requis par les produits Toro qui sont aux frais du propriétaire.

Conditions générales

La réparation par un distributeur ou un concessionnaire Toro agréé est le seul dédommagement auquel cette garantie donne droit.

The Toro Company et Toro Warranty Company déclinent toute responsabilité en cas de dommages secondaires ou indirects liés à l'utilisation des produits Toro couverts par cette garantie, notamment quant aux coûts et dépenses encourus pour se procurer un équipement ou un service de substitution durant une période raisonnable pour cause de défaillance ou d'indisponibilité en attendant la réparation sous garantie. Il n'existe aucune autre garantie expresse, à part la garantie spéciale du système antipollution, le cas échéant. Toutes les garanties implicites relatives à la qualité marchande et à l'aptitude à l'emploi sont limitées à la durée de la garantie expresse.

L'exclusion de la garantie des dommages secondaires ou indirects, ou les restrictions concernant la durée de la garantie implicite, ne sont pas autorisées dans certains états et peuvent donc ne pas s'appliquer dans votre cas. Cette garantie vous accorde des droits spécifiques, auxquels peuvent s'ajouter d'autres droits qui varient selon les états.

Note concernant la garantie du moteur :

Le système antipollution de votre Produit peut être couvert par une garantie séparée répondant aux exigences de l'agence américaine de défense de l'environnement (EPA) et/ou de la direction californienne des ressources atmosphériques (CARB). Les limitations d'heures susmentionnées ne s'appliquent pas à la garantie du système antipollution. Pour plus de renseignements, reportez-vous à la Déclaration de garantie de conformité à la réglementation antipollution fournie avec votre produit ou figurant dans la documentation du constructeur du moteur

Autres pays que les États-Unis et le Canada

Pour les produits Toro exportés des États-Unis ou du Canada, demandez à votre distributeur (concessionnaire) Toro la police de garantie applicable dans votre pays, région ou état. Si, pour une raison quelconque, vous n'êtes pas satisfait des services de votre distributeur, ou si vous avez du mal à vous procurer des renseignements sur la garantie, adressez-vous à l'importateur Toro.