Form No. 3393-271 Rev B

Kit de vara de pulverização manual

Pulverizador de relva Multi Pro® 1750, Multi Pro ® 5800 ou Multi Pro® WM de 2015 e posteriores

Modelo nº 41118—Nº de série 315000001 e superiores

Manual do Operador

O kit de vara de pulverização manual é um acessório de veículo de aplicação de rega dedicado que se destina a ser utilizado por operadores profissionais contratados em aplicações comerciais. Foi principalmente concebido para regar a relva em parques, campos de golfe, campos desportivos e relvados comerciais bem mantidos.

Contacte diretamente a Toro através do site www.Toro.com para obter materiais sobre a segurança do produto e formação em operação, informações sobre acessórios, para obter o contacto de um distribuidor ou registar o seu produto.

⚠ AVISO

CALIFÓRNIA
Proposição 65 Aviso

É do conhecimento do Estado da Califórnia que um ou vários produtos químicos deste produto podem provocar cancro, defeitos congénitos ou outros problemas reprodutivos.

É do conhecimento do Estado da Califórnia que a utilização deste produto pode causar exposição a químicos que podem provocar cancro, defeitos congénitos ou outros problemas reprodutivos.

Este produto cumpre todas as diretivas europeias relevantes. Para mais informações, consulte a Declaração de incorporação (DOI) no verso desta publicação.

© 2015—The Toro® Company
8111 Lyndale Avenue South
Bloomington, MN 55420

Registe o seu produto em www.Toro.com.

CE

Tradução do original (PT)
Impresso nos E.U.A.
Todos os direitos reservados

3393-271 B

Instalação

Peças soltas

Utilize a tabela abaixo para verificar se todas as peças foram enviadas.

Procedimento	Descrição	Quanti-dade	Utilização
1	Nenhuma peça necessária	–	Preparação da máquina.
2	Gancho do tubo Porca de bloqueio flangeada (3/8 pol.) Porca de bloqueio sextavada (5/16 pol.) Parafuso de carroçaria (3/8 x 3/4 pol.) Parafuso de carroçaria (5/16 x 1 pol.) Grampo em R Suporte da pistola de pulverização	1 4 4 4 4 2 1	Instalar o gancho do tubo e suporte da pistola de pulverização.
3	Tampa fêmea Válvula de bloqueio	1 1	Instalação da válvula de bloqueio (apenas Multi Pro 1750 e Multi Pro WM)
4	Válvula da pistola de pulverização Tubo de alimentação do cilindro de tubagem Grampo da flange Junta União, 90 graus Abraçadeira de tubos	1 1 1 1 1 1	Instalação da válvula de controlo.
5	Conjunto da pistola de pulverização União reta estriada Abraçadeira de tubos	1 1 1	Ligação da tubagem de pulverização.

1

Preparação da máquina

Nenhuma peça necessária

Procedimento

1. Certifique-se de que a máquina se encontra vazia de quaisquer fluidos. Se tiverem sido utilizados produtos químicos na máquina, proceda à lavagem integral do sistema com água limpa, escoando depois água; consulte o *Manual do utilizador* do seu veículo quanto a instruções.
2. Desligue o terminal negativo da bateria.

2

Instalar o gancho do tubo e suporte da pistola de pulverização

Peças necessárias para este passo:

1	Gancho do tubo
4	Porca de bloqueio flangeada (3/8 pol.)
4	Porca de bloqueio sextavada (5/16 pol.)
4	Parafuso de carroçaria (3/8 x 3/4 pol.)
4	Parafuso de carroçaria (5/16 x 1 pol.)
2	Grampo em R
1	Suporte da pistola de pulverização

Procedimento

1. Solte a correia do depósito.

- No Multi Pro 1750 e Multi Pro 5800, solte correia frontal, do lado direito (Figura 1).

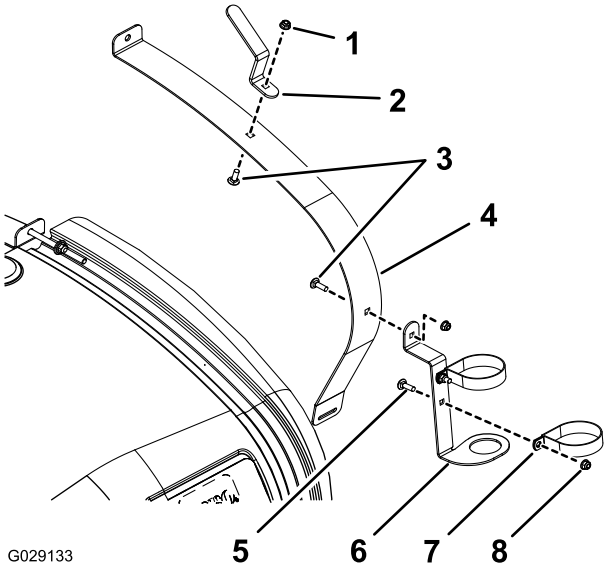

Figura 1

Multi Pro 1750 e Multi Pro 5800

1. Porca de bloqueio flangeada (Multi Pro 1750—3/8 pol.; Multi Pro 5800—5/16 pol.)
2. Gancho do tubo
3. Parafuso de carroçaria (Multi Pro 1750—3/8 x 3/4 pol.; Multi Pro 5800—5/16 x 1 pol.)
4. Correia do depósito frontal do lado direito
5. Parafuso de carroçaria (5/16 x 3/4 pol.)
6. Suporte da pistola de pulverização
7. Grampo em R
8. Porca de bloqueio sextavada (5/16 pol.)

- No Multi Pro WM, solte correia traseira, do lado direito (Figura 2).

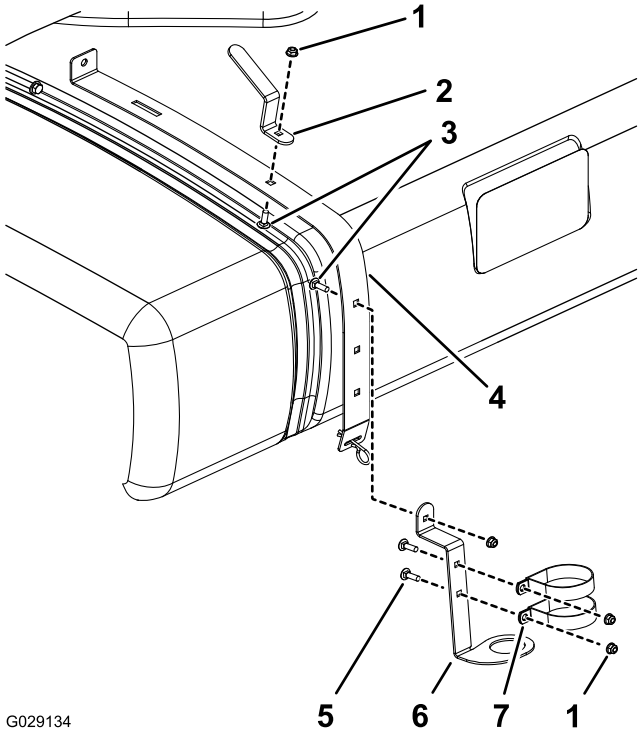

Figura 2

Multi Pro WM

1. Porca de bloqueio sextavada (5/16 pol.)
2. Gancho do tubo
3. Parafuso de carroçaria (3/8 x 3/4 pol.)
4. Cinta do depósito traseira direita
5. Parafuso de carroçaria (5/16 x 3/4 pol.)
6. Suporte da pistola de pulverização
7. Grampo em R

2. Instale os grampos em R, o suporte da pistola de pulverização e gancho do tubo como se mostra na Figura 1 ou na Figura 2 utilizando um parafuso de carroçaria, anilha chata e porca de cabeça de flange.

3

Instalação da válvula de bloqueio (apenas Multi Pro 1750 e Multi Pro WM)

Peças necessárias para este passo:

1	Tampa fêmea
1	Válvula de bloqueio

Procedimento

1. Retire o retentor que fixa o acionador à válvula do coletor para válvula de secção ou válvula de agitação (Figura 3).

   Nota: Junte as 2 pernas da fixação enquanto o empurra para baixo.

   Nota: Guarde o acionador e o retentor.

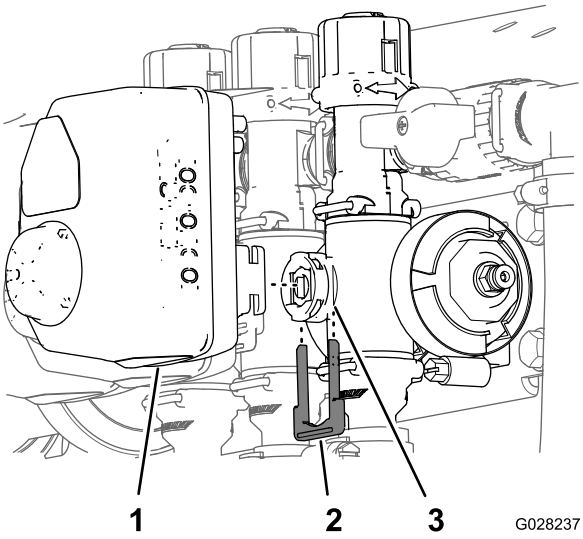

Figura 3

1. Acionador
2. Retentor
3. Porta da haste

2. Retire o acionador da válvula do coletor.
3. Remova os retentores que fixam o conjunto de ajuste de derivação, tampão da extremidade e conjunto de união e tubo como se mostra na Figura 4.

   Nota: O tampão da extremidade não será utilizada, mas mantenha o anel de retenção que se encontra na tampa.

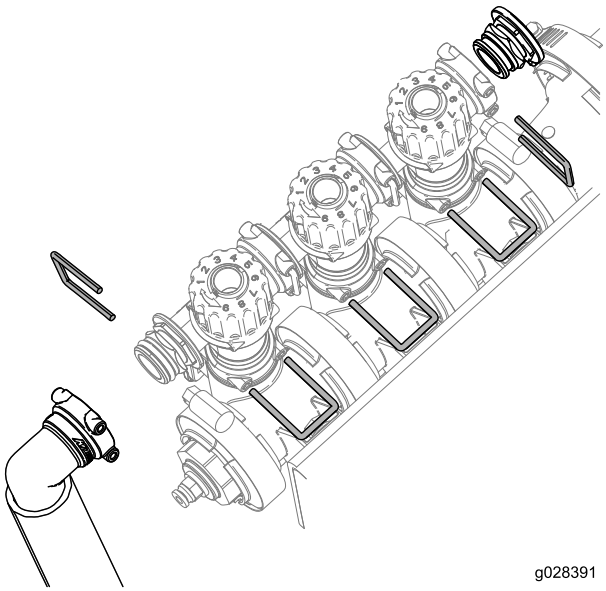

Figura 4

4. Rode o conjunto de ajuste de derivação 180 graus como se mostra na Figura 5.

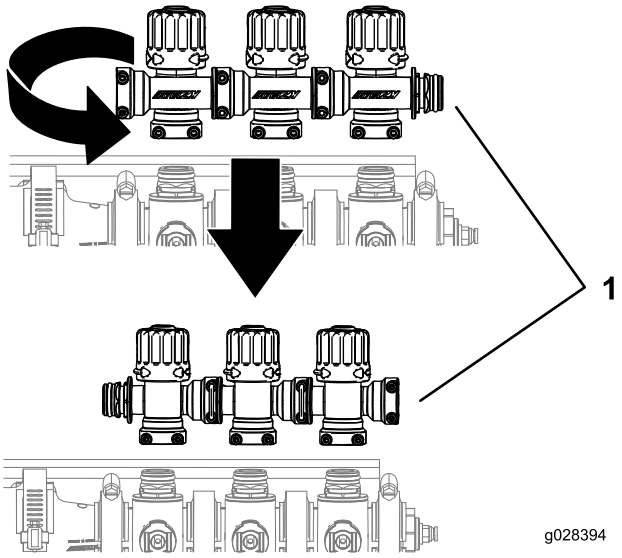

Figura 5

1. Grupo de válvulas da rampa

5. Instale o conjunto de ajuste de derivação, tampão fêmea, anéis de retenção, válvula de bloqueio e conjunto de união e tubo utilizando os retentores previamente removidos como se mostra na Figura 6.

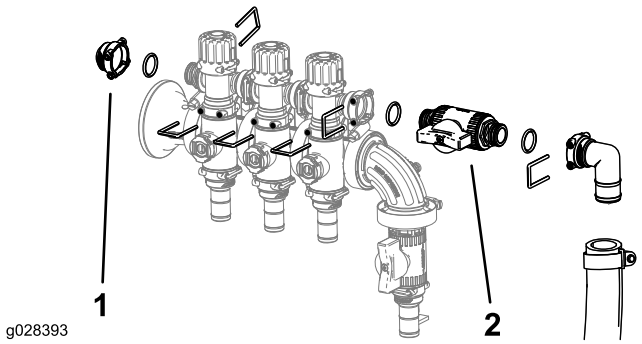

Figura 6

1. Tampão fêmea
2. Válvula de bloqueio

4

Instalação da válvula da pistola de pulverização

Peças necessárias para este passo:

1	Válvula da pistola de pulverização
1	Tubo de alimentação do cilindro de tubagem
1	Grampo da flange
1	Junta
1	União, 90 graus
1	Abraçadeira de tubos

Procedimento

1. Retire o grampo da flange que prende o tampão da extremidade e acoplador na porta do indicador de pressão (Figura 7 ou Figura 8).

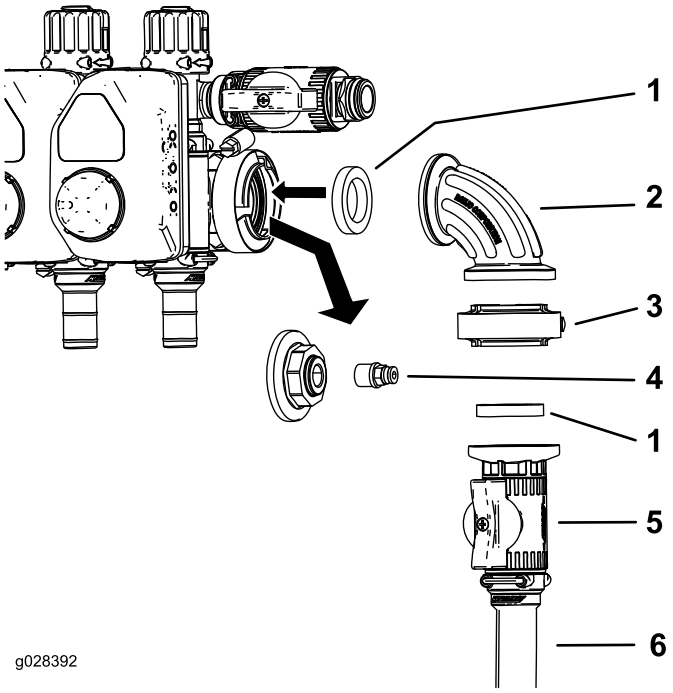

Figura 7

Multi Pro 1750 e Multi Pro WM

1. Junta
2. União de 90 graus
3. Braçadeira da junta
4. Acoplador
5. Válvula de controlo
6. Tubo de alimentação do cilindro de tubagem

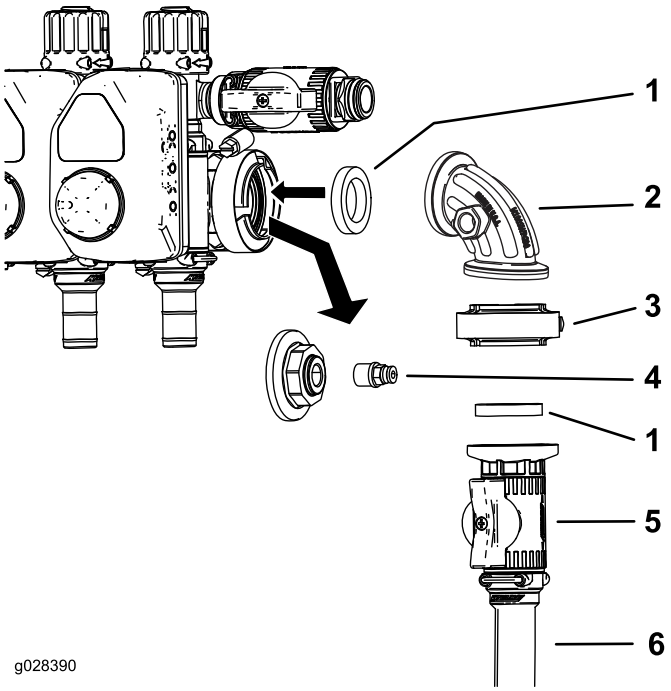

Figura 8
Multi Pro 5800

1. Junta
2. União de 90 graus
3. Grampo da flange
4. Acoplador
5. Válvula de controlo
6. Tubo de alimentação do cilindro de tubagem

2. Retire o acionador do tampão da extremidade (Figura 7 e Figura 8).
3. Instale o conjunto da válvula de controlo como se mostra na Figura 7 ou na Figura 8.
4. Instale o acoplador na porta aberta na união de 90 graus (Figura 7 ou Figura 8).

   Nota: A porta no lado da união de 90 graus do Multi Pro 1750 e Multi Pro WM encontra-se na parte frontal (não mostrada) da união na Figura 7
5. Ligue o tubo de alimentação do cilindro de tubagem à válvula de controlo utilizando uma abraçadeira de tubos (Figura 7 ou Figura 8).

5

Ligação da tubagem de pulverização

Peças necessárias para este passo:

1	Conjunto da pistola de pulverização
1	União reta estriada
1	Abraçadeira de tubos

Procedimento

Nota: Utilize fita PTFE para vedar os encaixes roscados do tubo pontiagudo.

1. Prenda a união reta estriada à extremidade aberta do tubo de alimentação do cilindro de tubagem com uma abraçadeira de tubos.

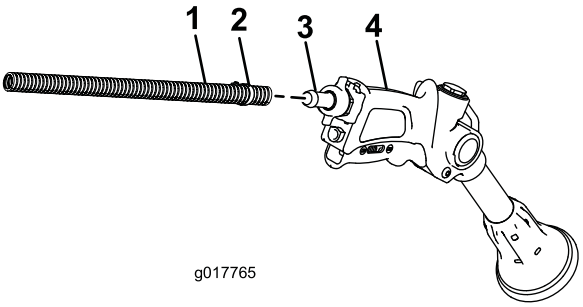

Figura 9

1. Tubo
2. Abraçadeira de tubos
3. União reta estriada
4. Pistola de pulverização

2. Enrole o tubo em excesso em redor do gancho no depósito e coloque a pistola de pulverização no suporte.
3. Ligue o cabo negativo da bateria à bateria.
4. Calibre o conjunto de ajuste de derivação; consulte o *Manual do utilizador* da sua máquina.

Funcionamento

⚠ AVISO

O fluido hidráulico sob pressão pode penetrar na pele e provocar lesões.

- **Mantenha o corpo e mãos afastados de bicos que projetem fluido a pressão elevada.**
- **Não aponte o pulverizador para pessoas ou animais.**
- **Certifique-se de que todas as tubagens e linhas de fluído se encontram em bom estado de conservação e que todas as ligações e uniões estão bem apertadas antes de colocar o sistema sob pressão.**
- **Utilize um pedaço de cartão ou de papel para localizar fugas.**
- **Liberte, de forma segura, a totalidade da pressão existente no sistema, antes de levar a cabo qualquer intervenção no sistema.**
- **Em caso de penetração do fluido na pele, consulte imediatamente um médico.**
- **Os fluidos a temperatura elevada e os produtos químicos podem provocar queimaduras ou outras lesões.**

Precauções para proteção da relva ao operar nos modos estacionários

Importante: Em determinadas condições, o calor proveniente do motor, do radiador, e da panela de escape pode provocar danos na relva, ao operar o pulverizador num modo estacionário. Os modos estacionários compreendem a agitação do depósito, a pulverização manual, ou a utilização de uma rampa móvel.

Tome as seguintes precauções:

- **Evite** a pulverização estacionária, se o tempo estiver muito quente e/ou seco, uma vez que a relva pode sofrer uma degradação acentuada em tais condições.
- **Evite** estacionar sobre a relva ao efetuar a pulverização estacionária. Estacione numa via para carros de golfe, sempre que possível.
- **Minimize** o intervalo de tempo durante o qual a máquina fica a operar em qualquer área específica de relva. O decorrer do tempo e a temperatura influenciam o grau de degradação da relva.
- **Regule o regime do motor para o mínimo possível**, mas que permita obter a pressão e o fluxo pretendidos. Esta prática minimiza o calor gerado e a velocidade do ar proveniente da ventoinha de arrefecimento.
- **Deixe escapar o calor do compartimento do motor** para cima, levantando a tampa do motor/conjuntos dos bancos no decorrer da operação estacionária, evitando que o calor seja forçado a sair pela parte inferior do veículo. Consulte o *Manual de Utilizador* para informação adicional quanto ao levantamento dos conjuntos dos bancos.

Nota: Utilize um resguardo de calor por baixo do veículo durante a operação estacionária, se pretender uma proteção adicional contra o calor. Contacte um Distribuidor Toro Autorizado para obter um kit de Resguardo de Calor Toro, para pulverizadores de relva.

Comutação do modo de pulverização de rampa para o modo de pulverização manual

1. Desligue a máquina, desligue as rampas e engate o travão de mão.

   ⚠ AVISO

   A condução durante a utilização do pulverizador manual pode dar origem a perda de controlo, resultando em lesões ou mesmo na morte. Não opere o pulverizador manual durante a condução.

2. Na parte de trás da máquina, certifique-se de que o bloqueio do gatilho da pistola de pulverização está bloqueado.
3. Rode 90 graus o manípulo verde na válvula de controlo.
4. Na posição do operador, ligue a bomba.
5. Coloque a rampa na posição On (ligar).
6. Regule o motor para as rotações por minuto desejadas e, em seguida, engate o interruptor de bloqueio da velocidade do motor.

   Importante: Não utilize uma definição de pressão superior a 10,34 bar com o pulverizador manual.

Comutação do modo de pulverização manual para o modo de pulverização de rampa

1. Rode 90 graus o manípulo verde na válvula de controlo.
2. Direcione a pistola de pulverizar para uma área em que seja seguro pulverizar, liberte o fecho do gatilho,

e empurre o gatilho até que o fluído remanescente tenha saído da tubagem, e em seguida aplique o fecho do gatilho.

3. Coloque novamente a pistola de pulverização no suporte.
4. Volte a colocar o motor ao ralenti.
5. Desligue a bomba.

   Importante: Certifique-se de que lava pistola de pulverização com água limpa durante rotina de limpeza diária (consulte o *Manual do utilizador* do pulverizador). Caso não limpe adequadamente a pistola de pulverização pode degradar o desempenho e fiabilidade da pistola de pulverização.

6. Utilize o interruptor de taxa para regular os bar desejados.

Notas:

Declaração de incorporação

The Toro Company, 8111 Lyndale Ave. South, Bloomington, MN, EUA declara que a(s) unidade(s) seguinte(s) está(ão) em conformidade com as diretivas indicadas quando instalada(s) de acordo com as instruções fornecidas em determinados modelos Toro, como indicado nas Declarações de conformidade relevantes.

Modelo nº	Nº de série	Descrição do produto	Descrição da factura	Descrição geral	Directiva
41118	315000001 e superiores	Kit de pistola de pulverização manual	HAND SPRAY WAND KIT	Acessórios do pulverizador	2006/42/CE, 2000/14/CE

A documentação técnica relevante foi compilada como requerido na Parte B do Anexo VII de 2006/42/CE.

Comprometemo-nos a transmitir, em resposta a pedidos de autoridades nacionais, as informações relevantes sobre esta maquinaria parcialmente montada. O método de transmissão será a transmissão eletrónica.

A maquinaria não será colocada em funcionamento até que seja incorporada em modelos Toro aprovados como indicado na Declaração de conformidade associada e de acordo com todas as instruções, quando pode ser declarada em conformidade com todas as diretivas relevantes.

Certificado:



David Klis
Gestor de Engenharia
8111 Lyndale Ave. South
Bloomington, MN 55420, USA
January 8, 2015

Contacto técnico da EU:

Peter Tetteroo
Toro Europe NV
B-2260 Oevel-Westerloo
Belgium

Tel. 0032 14 562960
Fax 0032 14 581911

Lista de distribuidores internacionais

Distribuidor:	País:	Telefone:	Distribuidor:	País:	Telefone:
Agrolanc Kft	Hungria	36 27 539 640	Maquiver S.A.	Colômbia	57 1 236 4079
Balama Prima Engineering Equip.	Hong Kong	852 2155 2163	Maruyama Mfg. Co. Inc.	Japão	81 3 3252 2285
B-Ray Corporation	Coreia	82 32 551 2076	Mountfield a.s.	República Checa	420 255 704 220
Casco Sales Company	Porto Rico	787 788 8383	Mountfield a.s.	Eslováquia	420 255 704 220
Ceres S.A.	Costa Rica	506 239 1138	Munditol S.A.	Argentina	54 11 4 821 9999
CSSC Turf Equipment (pvt) Ltd.	Sri Lanka	94 11 2746100	Norma Garden	Rússia	7 495 411 61 20
Cyril Johnston & Co.	Irlanda do Norte	44 2890 813 121	Oslinger Turf Equipment SA	Equador	593 4 239 6970
Cyril Johnston & Co.	República da Irlanda	44 2890 813 121	Oy Hako Ground and Garden Ab	Finlândia	358 987 00733
Equiver	México	52 55 539 95444	Parkland Products Ltd.	Nova Zelândia	64 3 34 93760
Femco S.A.	Guatemala	502 442 3277	Perfetto	Polónia	48 61 8 208 416
ForGarder OU	Estónia	372 384 6060	Pratoverde SRL.	Itália	39 049 9128 128
G.Y.K. Company Ltd.	Japão	81 726 325 861	Prochaska & Cie	Áustria	43 1 278 5100
Geomechaniki of Athens	Grécia	30 10 935 0054	RT Cohen 2004 Ltd.	Israel	972 986 17979
Golf international Turizm	Turquia	90 216 336 5993	Riversa	Espanha	34 9 52 83 7500
Guandong Golden Star	China	86 20 876 51338	Lely Turfcare	Dinamarca	45 66 109 200
Hako Ground and Garden	Suécia	46 35 10 0000	Solvert S.A.S.	França	33 1 30 81 77 00
Hako Ground and Garden	Noruega	47 22 90 7760	Spypros Stavrinides Limited	Chipre	357 22 434131
Hayter Limited (U.K.)	Reino Unido	44 1279 723 444	Surge Systems India Limited	Índia	91 1 292299901
Hydroturf Int. Co Dubai	Emirados Árabes Unidos	97 14 347 9479	T-Markt Logistics Ltd.	Hungria	36 26 525 500
Hydroturf Egypt LLC	Egito	202 519 4308	Toro Australia	Austrália	61 3 9580 7355
Irrimac	Portugal	351 21 238 8260	Toro Europe NV	Bélgica	32 14 562 960
Irrigation Products Int'l Pvt Ltd.	Índia	0091 44 2449 4387	Valtech	Marrocos	212 5 3766 3636
Jean Heybroek b.v.	Holanda	31 30 639 4611	Victus Emak	Polónia	48 61 823 8369

Aviso de privacidade europeu

As informações que Toro recolhe
A Toro Warranty Company (Toro) respeita a sua privacidade. Para processar as suas reclamações e o contactar em caso de recolha de produtos, pedimos que partilhe determinadas informações pessoais connosco, seja diretamente ou através da empresa Toro ou do seu representante Toro.

O sistema de garantia Toro está alojado em servidores que se encontram nos Estados Unidos onde a lei da privacidade pode não providenciar a mesma proteção que se aplica no seu país.

AO PARTILHAR AS SUAS INFORMAÇÕES PESSOAIS CONNOSCO, ESTÃ A AUTORIZAR O PROCESSAMENTO DAS SUAS INFORMAÇÕES PESSOAIS CONFORME É DESCRITO NESTE AVISO DE PRIVACIDADE.

A forma como a Toro utiliza as informações
A Toro pode utilizar as suas informações pessoais para processar reclamações e para o contactar em caso de recolha de produtos ou qualquer outro fim que indicarmos. A Toro pode partilhar as suas informações com afiliadas da Toro, representantes ou outros parceiros de negócios relativamente a qualquer uma destas atividades. Não vendemos as suas informações pessoais a qualquer outra empresa. Reservamo-nos o direito de revelar informações pessoais para cumprir as leis aplicáveis e pedidos das autoridades devidas, para operar os nossos sistemas corretamente ou para nossa proteção ou de outros utilizadores.

Retenção de informações pessoais
Iremos manter as suas informações pessoais enquanto necessitarmos delas para os fins para os quais elas foram originalmente recolhidas ou para outros fins legítimos (como conformidade com regulamentos), ou conforme seja exigido pela lei aplicável.

O compromisso da Toro com a segurança das suas informações pessoais
Tomamos as precauções razoáveis para proteger a segurança das suas informações pessoais. Também tomamos medidas para manter a precisão e o estado atualizado das informações pessoais.

Aceder e corrigir as suas informações pessoais
Se pretender rever ou corrigir as suas informações pessoais, contacte-nos através do endereço de e-mail legal@toro.com.

Lei do consumidor australiana

Os clientes australianos encontrarão informações relacionadas com a Lei do consumidor australiana no interior da caixa ou no seu representante Toro local.

Garantia Geral dos Produtos Comerciais Toro

Garantia limitada de dois anos

Condições e produtos abrangidos

The Toro Company e a sua afiliada, Toro Warranty Company, no seguimento de um acordo celebrado entre ambas, garantem que o seu Produto Comercial Toro (“Produto”) está isento de defeitos de materiais e de fabrico durante dois anos ou 1500 horas de funcionamento*, o que surgir primeiro. Esta garantia aplica-se a todos os produtos, com a excepção dos arejadores (consultar declaração de garantia separada para estes produtos). Nos casos em que exista uma condição para reclamação de garantia, repararemos o Produto gratuitamente incluindo o diagnóstico, mão-de-obra, peças e transporte. A garantia começa na data em que o produto é entregue ao comprador a retalho original.
* Produto equipado com contador de horas.

Instruções para a obtenção de um serviço de garantia

É da responsabilidade do utilizador notificar o Distribuidor de Produtos Comerciais ou o Revendedor de Produtos Comerciais Autorizado, onde adquiriu o Produto, logo que considere existir uma condição para reclamação da garantia. Se precisar de ajuda para encontrar um Distribuidor de Produtos Comerciais ou Revendedor Autorizado, ou se tiver dúvidas relativamente aos direitos ou responsabilidades da garantia, pode contactar-nos em:

Toro Commercial Products Service Department
Toro Warranty Company
8111 Lyndale Avenue South
Bloomington, MN 55420-1196

+1–952–888–8801 ou +1–800–952–2740
E-mail: commercial.warranty@toro.com

Responsabilidades do proprietário

Como proprietário do produto, você é responsável pela manutenção e ajustes necessários indicados no seu *Manual do utilizador*. O não cumprimento da manutenção e ajustes necessários pode constituir motivo para anulação da garantia.

Itens e condições não abrangidos

Nem todas as falhas ou avarias de produto que ocorrem durante o período da garantia são defeitos nos materiais ou no fabrico. Esta garantia não cobre o seguinte:

- Falhas do produto que resultem da utilização de peças sobressalentes que não sejam da Toro ou da instalação e utilização de acessórios e produtos acrescentados ou modificados que não sejam da marca Toro. Pode ser fornecida uma garantia separada pelo fabricante para estes itens.
- Falhas do produto que resultem do não cumprimento da manutenção e/ou ajustes recomendados. Falha em manter devidamente o seu produto Toro de acordo com Manutenção recomendada indicada no *Manual do utilizador* pode dar origem a recusa de aplicação da garantia em caso de reclamação.
- Falhas do produto que resultem da operação do produto de uma forma abusiva, negligente ou descuidada.
- Peças sujeitas a desgaste de utilização, exceto se apresentarem um defeito. Exemplos de peças sujeitas a desgaste durante a operação normal do produto incluem, mas não se limitam a pastilhas e coberturas dos travões, cobertura da embraiagem, lâminas, cilindros, rolos e rolamentos (selados ou lubrificados), lâminas de corte, velas, rodas giratórias e rolamentos, pneus, filtros, correias, e determinados componentes de pulverização como diafragmas, bicos e válvulas de retenção, etc.
- Falhas provocadas por influência externa. As condições consideradas como influências externas incluem, mas não se limitam a, condições climatéricas, práticas de armazenamento, contaminação, utilização de combustíveis, líquidos de refrigeração, lubrificantes, aditivos, fertilizantes, água ou químicos não aprovados, etc.
- As questões de falha ou desempenho devido a utilização de combustíveis (por exemplo, gasolina, diesel ou biodiesel) que não estejam em conformidade com as normas industriais respetivas.
- Ruído, vibração, desgaste e deteriorações normais.
- O desgaste normal inclui, mas não se limita a, danos nos assentos devido a desgaste ou abrasão, superfícies com a pintura gasta, autocolantes arranhados ou janelas riscadas, etc.

Peças

As peças agendadas para substituição de acordo com a manutenção necessária são garantidas durante o período de tempo até à data da substituição agendada para essa peça. Peças substituídas durante esta garantia são cobertas durante a duração da garantia original do produto e tornam-se propriedade da Toro. Cabe à Toro tomar a decisão final quanto à reparação ou substituição de uma peça ou conjunto. A Toro pode usar peças refabricadas para reparações da garantia.

Garantia das baterias de circuito interno e iões de lítio:

As baterias de circuito interno e de iões de lítio estão programadas para um número total específico de kWh de duração. As técnicas de funcionamento, carregamento e manutenção podem aumentar/reduzir essa duração. Como as baterias são um produto consumível, o tempo útil de funcionamento entre os carregamentos vai diminuindo progressivamente até as baterias ficarem gastas. A substituição das baterias, devido ao desgaste normal, é da responsabilidade do proprietário do veículo. Esta substituição pode ocorrer no período normal de garantia do produto a custo do proprietário. Nota: (apenas baterias de iões de lítio): Uma bateria de iões de lítio possui apenas uma parte da garantia começando no ano 3 até ao ano 5 com base no tempo de serviço e kilowatt horas usadas. Consulte o *Manual do utilizador* para obter informações adicionais.

A manutenção é a custo do proprietário

A afinação do motor, lubrificação, limpeza e polimento, substituição de filtros, refrigerante e realização da manutenção recomendada são alguns dos serviços normais que os produtos Toro exigem que são a cargo do proprietário.

Condições gerais

A reparação por um Distribuidor ou Revendedor Toro Autorizado é a sua única solução ao abrigo desta garantia.

Nem a Toro Company nem a Toro Warranty Company será responsável por quaisquer danos indiretos, acidentais ou consequenciais relacionados com a utilização de Produtos Toro abrangidos por esta garantia, incluindo quaisquer custos ou despesas de fornecimento de equipamento de substituição ou assistência durante períodos razoáveis de avaria ou a conclusão pendente não utilizável de avarias ao abrigo desta garantia. Exceto a garantia quanto a Emissões referida em baixo, caso se aplique, não há qualquer outra garantia expressa. Todas as garantias implícitas de comercialização e adequabilidade de utilização estão limitadas à duração desta garantia expressa.

Alguns estados não permitem a exclusão de danos acidentais ou consequenciais, nem limitações sobre a duração de uma garantia por isso as exclusões e limitações acima podem não se aplicar a si. Esta garantia dá-lhe direitos legais específicos e pode ainda ter outros direitos que variam de estado para estado.

Nota relativamente à garantia do motor:

O Sistema de Controlo de Emissões do seu Produto pode estar abrangido por uma garantia separada que satisfaz os requisitos estabelecidos pela Agência de Proteção Ambiental dos EUA (EPA) e/ou pela Comissão da Califórnia para o Ar (CARB). As limitações de horas definidas em cima não se aplicam à Garantia do Sistema de Controlo de Emissões. Consulte a Declaração de garantia para controlo de emissões do motor fornecida com o produto ou contida na documentação do fabricante do motor para mais pormenores.

Países que não são os Estados Unidos nem o Canadá

Os clientes que tenham comprado produtos Toro exportados pelos Estados Unidos ou Canadá devem contactar o seu Distribuidor Toro (Revendedor) para obter políticas de garantia para o seu país, província ou estado. Se, por qualquer razão estiver insatisfeito com o serviço do seu distribuidor ou se tiver dificuldades em obter informações sobre a garantia, contacte o importador da Toro.

374-0253 Rev C