Form No. 3393-272 Rev B

Комплект ручного распылительного патрубка

Опрыскиватель травяного покрова Multi Pro® 1750, Multi Pro ® 5800 или Multi Pro® WM выпуска 2015 г. и более поздние модели

Номер модели 41118—Заводской номер 315000001 и до

Руководство оператора

Комплект ручного распылительного патрубка является навесным оборудованием для опрыскивателя травяного покрова, предназначенным для использования профессиональными работающими по найму операторами в коммерческих целях. Комплект предназначен в первую очередь для опрыскивания хорошо обслуживаемых газонов в парках, на площадках для игры в гольф, спортивных площадках и коммерческих территориях.

Вы можете напрямую связаться с компанией Toro, посетив сайт www.Toro.com, для получения информации о технике безопасности и материалов о подготовке к эксплуатации изделия, информации о принадлежностях, для помощи в поисках дилера или для регистрации изделия.

⚠ ПРЕДУПРЕЖДЕНИЕ

КАЛИФОРНИЯ
Положение 65, Предупреждение

В соответствии с информацией, имеющейся в распоряжении компетентных органов штата Калифорния, данное вещество содержит химическое соединение (соединения), отнесенные к категории канцерогенных, способных вызвать врождённые пороки и оказывающих вредное воздействие на репродуктивную систему человека.

Лица, использующие данное вещество, должны иметь в виду, что, согласно информации, имеющейся в распоряжении компетентных органов штата Калифорния, оно содержит химическое соединение (соединения), отнесенные к категории канцерогенных, способных вызвать врождённые пороки и оказывающих вредное воздействие на репродуктивную систему человека.

Данное изделие соответствует требованиям всех соответствующих директив, действующих в Европе. Дополнительные сведения см. в «Декларации встроенной системы (DOI)» в конце данной публикации.

© 2015—The Toro® Company
8111 Lyndale Avenue South
Bloomington, MN 55420

Регистрация в www.Toro.com.

CE

Перевод исходного документа (RU)
Отпечатано в США
Все права защищены

3393-272 B

Сборка

Незакреплённые детали

Используя таблицу, представленную ниже, убедитесь в том, что все детали отгружены

Процедура	Наименование	Количество	Использование
1	Детали не требуются	–	Подготовьте машину.
2	Крюк шланга Фланцевая контргайка (3/8 дюйма) Фланцевая контргайка (5/16) Каретный болт (на 3/8 x 3/4 дюйма) Каретный болт (5/16 x 1 дюйм) R-образный хомут Кронштейн распылительного пистолета	1 4 4 4 4 2 1	Установите крюк шланга и кронштейн распылительного пистолета.
3	Крышка с внутренней резьбой Отсечной клапан	1 1	Установите отсечной клапан (только Multi Pro 1750 и Multi Pro WM).
4	Клапан распылительного пистолета Шланг подачи на шланговый барабан Хомут фланца Прокладка Прямоугольный штуцер Шланговый хомут	1 1 1 1 1 1	Установите регулирующий клапан.
5	Распылительный пистолет в сборе Прямой штуцер со ступенчатой поверхностью Шланговый хомут	1 1 1	Подсоедините шланг для опрыскивания.

1

Подготовка машины

Детали не требуются

Процедура

1. Убедитесь в отсутствии каких-либо жидкостей в машине. Если в машине использовались химикаты, тщательно промойте систему чистой водой и слейте воду; как указано в *Руководстве для оператора* машины.
2. Отсоедините отрицательную клемму от аккумулятора.

2

Установка крюка шланга и кронштейна распылительного пистолета

Детали, требуемые для этой процедуры:

1	Крюк шланга
4	Фланцевая контргайка (3/8 дюйма)
4	Фланцевая контргайка (5/16)
4	Каретный болт (на 3/8 x 3/4 дюйма)
4	Каретный болт (5/16 x 1 дюйм)
2	R-образный хомут
1	Кронштейн распылительного пистолета

Процедура

1. Ослабьте хомут бака.

- На машинах Multi Pro 1750 и Multi Pro 5800 ослабьте передний правый хомут (Рисунок 1).

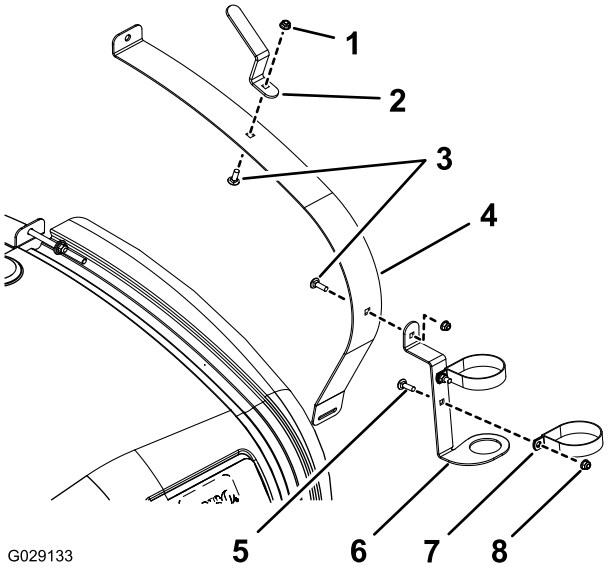

Рисунок 1

Multi Pro 1750 и Multi Pro 5800

1. Фланцевая контргайка (Multi Pro 1750 – 3/8 дюйма; Multi Pro 5800 – 5/16 дюйма)
2. Крюк шланга
3. Каретный болт (Multi Pro 1750 – 3/8 x 3/4 дюйма; Multi Pro 5800 – 5/16 x 1 дюйм)
4. Передний правый хомут бака
5. Каретный болт (на 5/16 x 3/4 дюйма)
6. Кронштейн пистолета-распылителя
7. R-образный хомут
8. Фланцевая контргайка (5/16)

- На машинах Multi Pro WM ослабьте задний правый хомут (Рисунок 2).

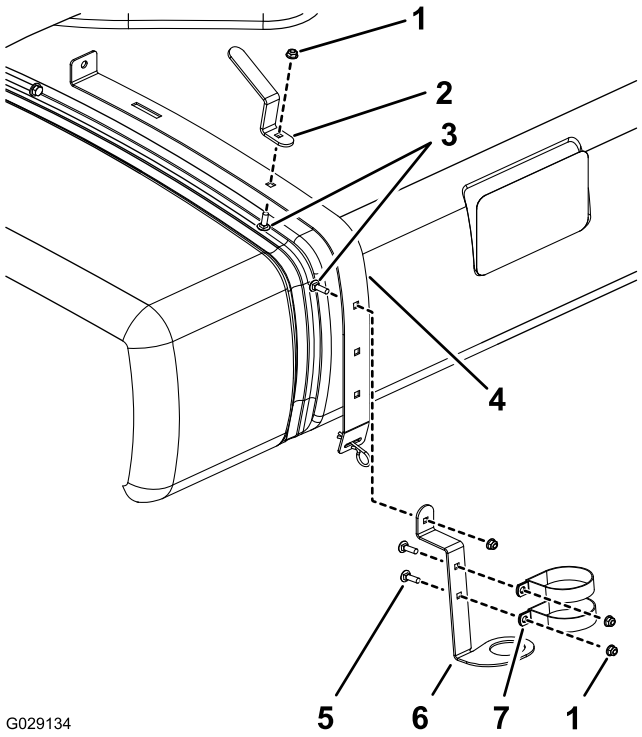

Рисунок 2

Multi Pro WM

1. Фланцевая контргайка (5/16)
2. Крюк шланга
3. Каретный болт (на 3/8 x 3/4 дюйма)
4. Задний правый хомут бака
5. Каретный болт (5/16 x 3/4 дюйма)
6. Кронштейн пистолета-распылителя
7. R-образный хомут

2. Установите R-образные хомуты, кронштейн распылительного пистолета и крюк шланга, как показано на Рисунок 1 или Рисунок 2, используя каретный болт, плоскую шайбу и гайку с фланцевой головкой.

3

Установка отсечного клапана (только Multi Pro 1750 и Multi Pro WM)

Детали, требуемые для этой процедуры:

1	Крышка с внутренней резьбой
1	Отсечной клапан

Процедура

1. Снимите держатель, который крепит привод к коллекторному клапану секции или перемешивания (Рисунок 3).

   Примечание: Сожмите две ножки держателя вместе, одновременно нажимая на него вниз.

   Примечание: Сохраните привод и держатель.

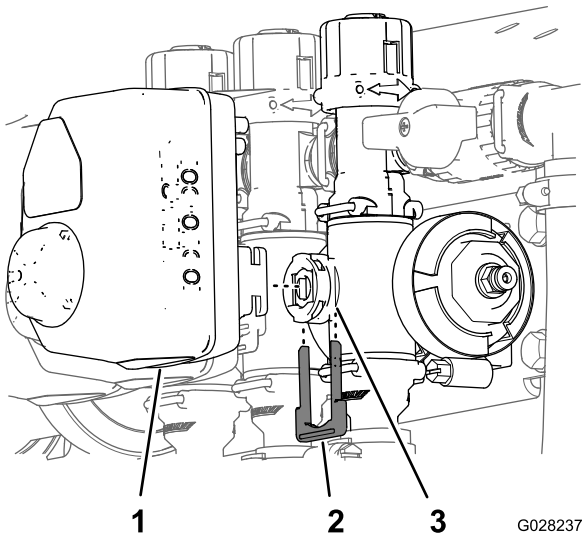

Рисунок 3

1. Привод
2. Держатель
3. Отверстие штока

2. Снимите привод с коллекторного клапана.
3. Снимите держатели, которые крепят узел регулировки перепуска, торцевую крышку, штуцер со шлангом в сборе, как показано на Рисунок 4.

   Примечание: Торцевая крышка повторно не используется, но сохраните уплотнительное кольцо, которое установлено на крышке.

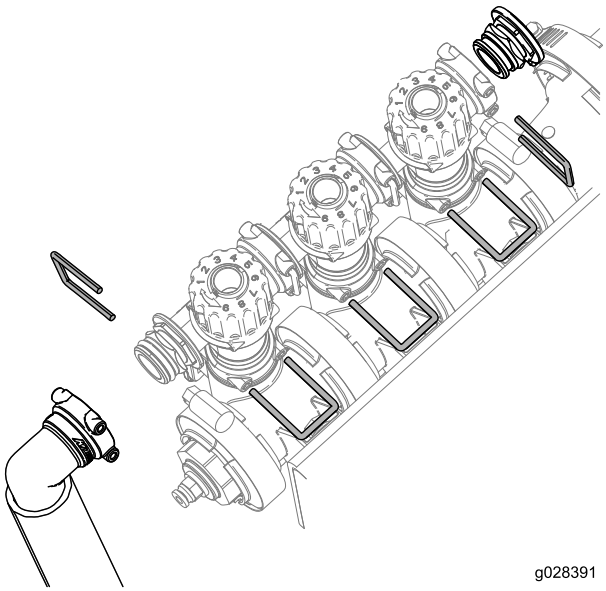

Рисунок 4

4. Поверните узел регулировки перепуска на 180 градусов, как показано на Рисунок 5.

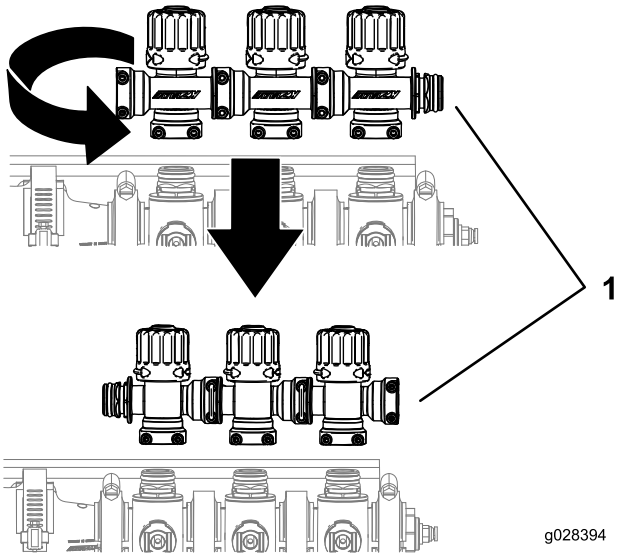

Рисунок 5

1. Блок клапанов стрелы

5. Установите узел регулировки перепуска, крышку с внутренней резьбой, уплотнительные кольца, отсечной клапан и штуцер со шлангом в сборе, используя крепежные детали, снятые ранее, как показано на Рисунок 6.

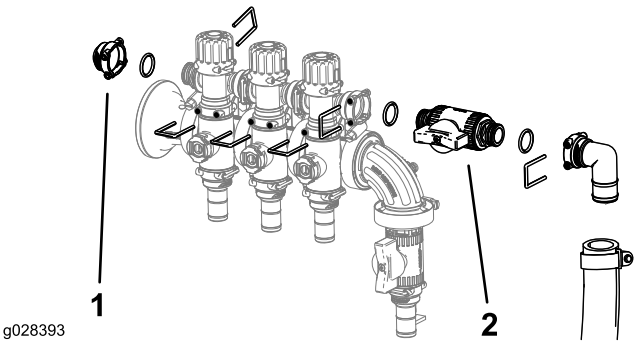

Рисунок 6

1. Крышка с внутренней резьбой
2. Отсечной клапан

4

Установка клапана распылительного пистолета

Детали, требуемые для этой процедуры:

1	Клапан распылительного пистолета
1	Шланг подачи на шланговый барабан
1	Хомут фланца
1	Прокладка
1	Прямоугольный штуцер
1	Шланговый хомут

Процедура

1. Снимите фланцевый хомут, который крепит торцевую крышку и муфту на отверстии манометра (Рисунок 7 или Рисунок 8).

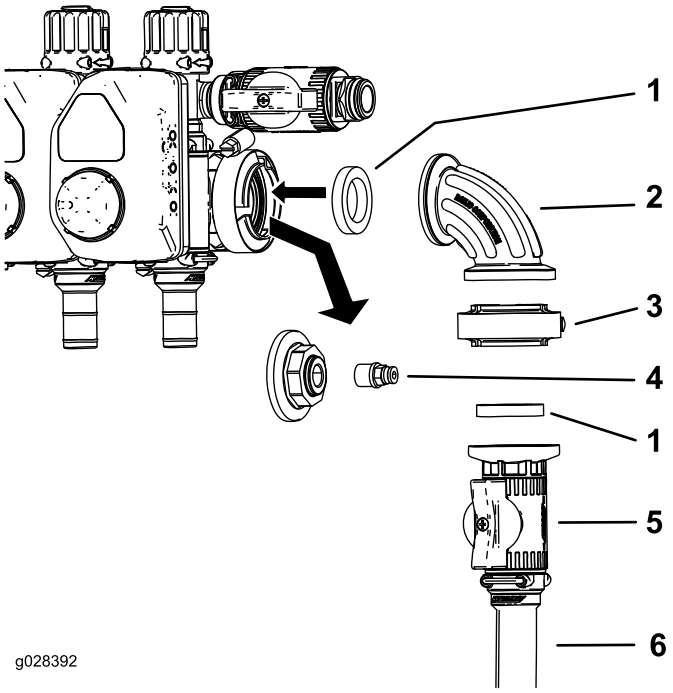

Рисунок 7

Multi Pro 1750 и Multi Pro WM

1. Прокладка
2. Прямоугольный штуцер
3. Хомут прокладки
4. Соединительная муфта
5. Регулирующий клапан
6. Шланг подачи на шланговый барабан

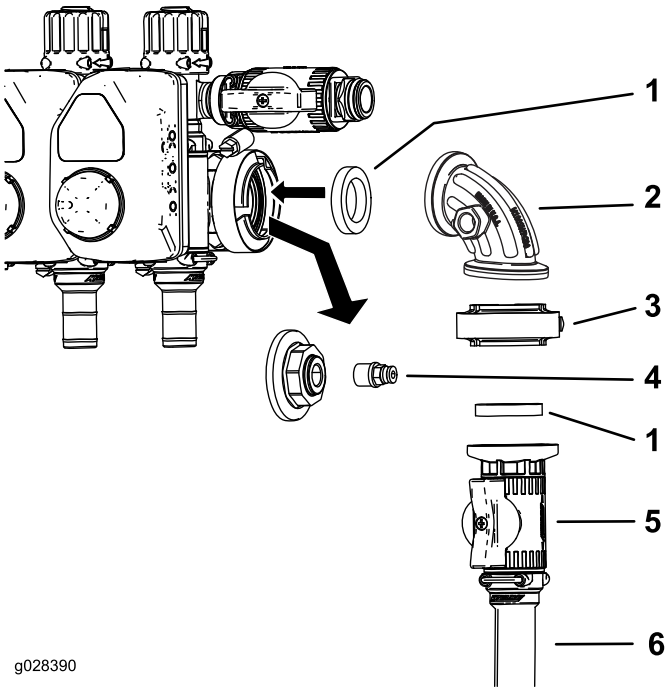

Рисунок 8
Multi Pro 5800

1. Прокладка
2. Прямоугольный штуцер
3. Хомут фланца
4. Соединительная муфта
5. Регулирующий клапан
6. Шланг подачи на шланговый барабан

2. Снимите муфту с торцевой крышки (Рисунок 7 и Рисунок 8).
3. Установите регулирующий клапан в сборе, как показано на Рисунок 7 или Рисунок 8.
4. Установите муфту в открытое отверстие прямоугольного штуцера (Рисунок 7 или Рисунок 8).

   Примечание: Это отверстие, расположенное в боковой части прямоугольного штуцера на машинах Multi Pro 1750 и Multi Pro WM, находится на передней стороне штуцера (не показана), см. Рисунок 7.
5. Подсоедините шланг подачи шлангового барабана к регулирующему клапану, используя шланговый хомут (Рисунок 7 или Рисунок 8).

5

Подсоединение шланга для опрыскивания

Детали, требуемые для этой процедуры:

1	Распылительный пистолет в сборе
1	Прямой штуцер со ступенчатой поверхностью
1	Шланговый хомут

Процедура

Примечание: Используйте уплотнительную ленту из тефлона для герметизации штуцеров с трубной резьбой.

1. Присоедините прямой штуцер со ступенчатой поверхностью к открытому концу шланга подачи шлангового барабана, используя шланговый хомут.

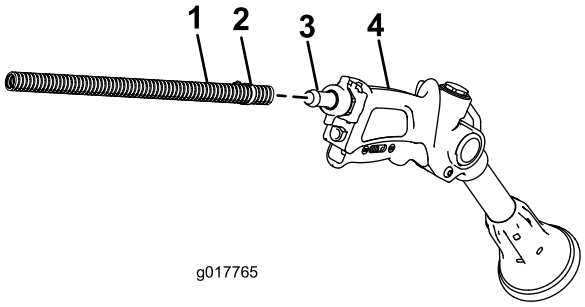

Рисунок 9

1. Шланг
2. Шланговый хомут
3. Прямой штуцер со ступенчатой поверхностью
4. Распылитель

2. Наверните излишнюю длину шланга на крюк бака и установите распылительный пистолет в кронштейн.
3. Подсоедините к аккумуляторной батарее отрицательный провод.
4. Откалибруйте узел регулировки перепуска; см. *Руководство оператора* для вашей машины.

Эксплуатация

⚠ ПРЕДУПРЕЖДЕНИЕ

Гидравлическая жидкость, выброшенная под давлением, может повредить кожу и нанести травму.

- **Держитесь подальше от сопел, из которых под высоким давлением выбрасывается рабочая жидкость.**
- **Не направляйте распылитель на людей или животных.**
- **Перед подачей давления в систему убедитесь в том, что все жидкостные шланги и трубопроводы исправны, а все соединения и штуцеры герметичны.**
- **Для обнаружения гидравлических утечек используйте картон или бумагу.**
- **Перед выполнением любых работ безопасно стравите все давление в гидравлической системе.**
- **Если жидкость попала под кожу, немедленно обратитесь за медицинской помощью.**
- **Горячие жидкости и химикаты могут вызвать ожоги и другие травмы.**

Меры предосторожности по уходу за травяным покровом при работе в неподвижных режимах

Внимание: В некоторых ситуациях тепло от двигателя, радиатора и глушителя может повредить траву, когда опрыскиватель работает в неподвижном режиме. В стационарных режимах производится перемешивание в баке, ручное опрыскивание или используется стрела с пешеходным управлением.

Соблюдайте следующие меры предосторожности:

- **Избегайте** опрыскивания в стационарном режиме при очень жаркой или сухой погоде, так как в такие периоды травяной покров подвергается наиболее вредному воздействию.
- **Избегайте** расположения машины на травяном покрове при опрыскивании в стационарном режиме. По возможности устанавливайте машину на дорожках для тележек.
- **Сведите к минимуму** продолжительность работы машины на любом отдельном участке травяного покрова. Время и температура влияют на то, какой объем травы может быть поврежден.
- **Установите как можно более низкую частоту вращения двигателя**, чтобы получить необходимое давление и расход. Это приведет к минимальному выделению тепла и скорости воздуха, выходящего из охлаждающего вентилятора.
- **Во избежание попадания тепла** из двигательного отсека под машину во время работы в неподвижном режиме обеспечьте отвод тепла вверх, подняв ограждение двигателя/сиденья. Дополнительную информацию о поднятии сидений см. в *Руководстве оператора.*

Примечание: Используйте теплозащитное одеяло под машиной во время работы в неподвижном режиме, если необходима дополнительная защита от тепла. Свяжитесь с уполномоченным дистрибьютором компании Toro для приобретения комплекта теплозащитного одеяла для опрыскивателей травяного покрова.

Переключение из режима работы стрел в режим ручного опрыскивания

1. Остановите машину, выключите стрелы и включите стояночный тормоз.

   ⚠ ПРЕДУПРЕЖДЕНИЕ

   Управление машиной во время использования ручного опрыскивателя может привести к потере контроля над машиной и стать причиной травмы или смертельного случая. Не используйте ручной опрыскиватель во время управления машиной.

2. Убедитесь, что в задней части машины предохранитель спускового механизма распылителя заблокирован.
3. Поверните зеленую рукоятку на регулирующем клапане на 90 градусов.
4. С рабочего места оператора включите насос.
5. Установите главный переключатель стрелы в положение «Вкл.».
6. Переведите двигатель на нужную частоту вращения и включите фиксатор нейтральной скорости двигателя.

   Внимание: При использовании ручного распылителя не устанавливайте давление выше 1034 кПа.

Переключение из режима ручного опрыскивания в режим работы стрел

1. Поверните зеленую рукоятку на регулирующем клапане на 90 градусов.
2. Направьте сопло распылителя в безопасное место, снимите спусковой механизм с предохранителя и нажимайте на него, пока не удалите остатки жидкости из шланга, а затем поставьте спусковой механизм на предохранитель.
3. Установите распылительный пистолет в держатель
4. Переключите двигатель на обороты холостого хода.
5. Остановите насос.

   Внимание: При ежедневной очистке не забывайте промывать распылительный пистолет чистой пресной водой (см. *Руководство оператора* для вашего опрыскивателя). Несоблюдение требования о правильной очистке распылительного пистолета может привести к ухудшению его рабочих характеристик и надежности.
6. Для установки требуемого давления в кПа используйте переключатель интенсивности опрыскивания.

Примечания:

Заявление об учете технических условий

Компания Toro, 8111 Lyndale Ave. South, Bloomington, MN, USA, заявляет, что следующий агрегат (агрегаты) соответствует перечисленным директивам при условии его (их) установки в соответствии с прилагаемыми инструкциями на определенные модели Toro, как указано в относящихся к ним Декларациях соответствия.

Номер модели	Заводской номер	Описание изделия	Описание счета-фактуры	Общее описание	Директива
41118	315000001 и до	Комплект ручного распылительного пистолета	HAND SPRAY WAND KIT	Принадлежности опрыскивателя	2006/42/EC, 2000/14/EC

Соответствующая техническая документация была подготовлена согласно требованиям Части B Приложения VII стандарта 2006/42/EC.

Мы обязуемся передать в ответ на запрос государственных органов информацию, имеющую отношение к данному машинному оборудованию в состоянии промежуточной сборки. Будет использоваться электронный способ передачи информации.

Запрещается вводить в эксплуатацию данное машинное оборудование, пока оно не будет встроено в утвержденные модели Toro в соответствии с указаниями в относящейся к нему Декларации соответствия, а также в соответствии со всеми инструкциями, при выполнении которых это оборудование может считаться удовлетворяющим требованиям всех относящихся к нему директив.

Сертифицировано:



David Klis
Ведущий технический руководитель
8111 Lyndale Ave. South
Bloomington, MN 55420, USA
January 8, 2015

Контактное лицо в ЕС:

Peter Tetteroo
Toro Europe NV
B-2260 Oevel-Westerloo
Belgium

Tel. 0032 14 562960
Fax 0032 14 581911

Список международных дистрибьюторов

Дистрибьютор:	Страна:	Телефон:	Дистрибьютор:	Страна:	Телефон:
Agrolanc Kft	Венгрия	36 27 539 640	Maquiver S.A.	Колумбия	57 1 236 4079
Balama Prima Engineering Equip.	Гонконг	852 2155 2163	Maruyama Mfg. Co. Inc.	Япония	81 3 3252 2285
B-Ray Corporation	Корея	82 32 551 2076	Mountfield a.s.	Чешская Республика	420 255 704 220
Casco Sales Company	Пуэрто-Рико	787 788 8383	Mountfield a.s.	Словакия	420 255 704 220
Ceres S.A.	Коста-Рика	506 239 1138	Munditol S.A.	Аргентина	54 11 4 821 9999
CSSC Turf Equipment (pvt) Ltd.	Шри-Ланка	94 11 2746100	«Норма-Гарден»	Россия	7 495 411 61 20
Cyril Johnston & Co.	Северная Ирландия	44 2890 813 121	Oslinger Turf Equipment SA	Эквадор	593 4 239 6970
Cyril Johnston & Co.	Ирландия	44 2890 813 121	Oy Hako Ground and Garden Ab	Финляндия	358 987 00733
Equiver	Мексика	52 55 539 95444	Parkland Products Ltd.	Новая Зеландия	64 3 34 93760
Femco S.A.	Гватемала	502 442 3277	Perfetto	Польша	48 61 8 208 416
ForGarder OU	Эстония	372 384 6060	Pratoverde SRL.	Италия	39 049 9128 128
G.Y.K. Company Ltd.	Япония	81 726 325 861	Prochaska & Cie	Австрия	43 1 278 5100
Geomechaniki of Athens	Греция	30 10 935 0054	RT Cohen 2004 Ltd.	Израиль	972 986 17979
Golf international Turizm	Турция	90 216 336 5993	Riversa	Испания	34 9 52 83 7500
Guandong Golden Star	Китай	86 20 876 51338	Lely Turfcare	Дания	45 66 109 200
Hako Ground and Garden	Швеция	46 35 10 0000	Solvert S.A.S.	Франция	33 1 30 81 77 00
Hako Ground and Garden	Норвегия	47 22 90 7760	Spypros Stavrinides Limited	Кипр	357 22 434131
Hayter Limited (U.K.)	Великобритания	44 1279 723 444	Surge Systems India Limited	Индия	91 1 292299901
Hydroturf Int. Co Dubai	Объединённые Арабские Эмираты	97 14 347 9479	T-Markt Logistics Ltd.	Венгрия	36 26 525 500
Hydroturf Egypt LLC	Египет	202 519 4308	Toro Australia	Австралия	61 3 9580 7355
Irrimac	Португалия	351 21 238 8260	Toro Europe NV	Бельгия	32 14 562 960
Irrigation Products Int'l Pvt Ltd.	Индия	0091 44 2449 4387	Valtech	Марокко	212 5 3766 3636
Jean Heybroek b.v.	Нидерланды	31 30 639 4611	Victus Emak	Польша	48 61 823 8369

Уведомление о правилах соблюдения конфиденциальности для Европы

Информация, которую собирает компания Toro
Warranty Company (Toro), обеспечивает конфиденциальность ваших данных. Чтобы обработать вашу заявку на гарантийный ремонт и связаться с вами в случае отзыва изделий, мы просим вас предоставить нам некоторую личную информацию – непосредственно в нашу компанию или через ваше местное отделение или дилера компании Toro.

Гарантийная система Toro размещена на серверах, находящихся на территории Соединенных Штатов, где закон о соблюдении конфиденциальности может не гарантировать защиту такого уровня, который обеспечивается в вашей стране.

ПРЕДОСТАВЛЯЯ НАМ СВОЮ ЛИЧНУЮ ИНФОРМАЦИЮ, ВЫ СОГЛАШАЕТЕСЬ НА ЕЕ ОБРАБОТКУ В СООТВЕТСТВИИ С ОПИСАНИЕМ В НАСТОЯЩЕМ УВЕДОМЛЕНИИ О СОБЛЮДЕНИИ КОНФИДЕНЦИАЛЬНОСТИ.

Способ использования информации компанией Toro.
Компания Toro может использовать вашу личную информацию для обработки гарантийных заявок и для связи с вами в случае отзыва изделия или для каких-либо иных целей, о которых мы вам сообщим. Компания Toro может предоставлять вашу информацию в свои филиалы, дилерам или другим деловым партнерам в связи с любыми из указанных видов деятельности. Мы не будем продавать вашу личную информацию никаким посторонним компаниям. Мы оставляем за собой право раскрыть личную информацию, чтобы выполнить требования применимых законов и по запросу соответствующих органов власти, с целью обеспечения правильной работы наших систем или для нашей собственной защиты или защиты пользователей.

Хранение вашей личной информации
Мы будем хранить вашу личную информацию, пока она будет нужна нам для осуществления целей, с которыми она была первоначально собрана, для других законных целей (например, соблюдение установленных норм) или в соответствии с требованием применимого закона.

Приверженность компании Toro к обеспечению безопасности вашей личной информации
Мы принимаем все обоснованные меры, чтобы защитить вашу личную информацию. Мы также делаем все возможное для поддержания точности и актуального состояния личной информации.

Доступ и исправление вашей личной информации
Если вы захотите просмотреть или исправить свою личную информацию, просьба связаться с нами по электронной почте legal@toro.com.

Закон о защите прав потребителей Австралии

Клиенты в Австралии могут найти информацию, относящуюся к Закону о защите прав потребителей Австралии, внутри упаковки или у своего местного дилера компании Toro.

Общая гарантия на серийно выпускаемые изделия компании Toro

Ограниченная гарантия на два года

Условия гарантии и товары, на которые она распространяется

Компания Toro и ее филиал Toro Warranty Company в соответствии с заключенным между ними соглашением совместно гарантируют, что серийное изделие Toro («Изделие») не будет иметь дефектов материалов или изготовления в течение двух лет или 1500 часов работы* (в зависимости от того, что произойдет раньше). Настоящая гарантия распространяется на все изделия, за исключением аэраторов (см. отдельные условия гарантии на эти изделия). При наличии гарантийного случая компания произведет ремонт Изделия за свой счет, включая диагностику, трудозатраты, запасные части и транспортировку. Настоящая гарантия начинается со дня доставки Изделия первоначальному розничному покупателю.
* Изделие оборудовано счетчиком моточасов

Инструкции по обращению за гарантийным обслуживанием

В случае возникновения гарантийного случая Вы должны незамедлительно сообщить об этом дистрибьютору серийных изделий или официальному дилеру серийных изделий, у которых Вы приобрели Изделие. Если Вам нужна помощь в определении местонахождения дистрибьютора серийных изделий или официального дилера или если у Вас есть вопросы относительно Ваших прав и обязанностей по гарантии, Вы можете обратиться к нам по адресу:

Отделение технического обслуживания серийной продукции Toro
Toro Warranty Company
8111 Lyndale Avenue South
Bloomington, MN 55420-1196

952–888–8801 или 800–952–2740

Эл. почта: commercial.warranty@toro.com

Обязанности владельца

Вы, являясь владельцем Изделия, несете ответственность за выполнение необходимого технического обслуживания и регулировок, указанных в *Руководстве оператора*. Невыполнение требуемого технического обслуживания и регулировок может быть основанием для отказа в исполнении гарантийных обязательств.

Случаи нераспространения гарантий

Не все неисправности или нарушения работы изделия, возникшие в течение гарантийного периода, являются дефектами материала или изготовления. Действие этой гарантии не распространяется на следующее:

- Неисправности изделия, возникшие в результате использования запасных частей, произведенных третьей стороной, либо установки и использования дополнительных частей или измененных принадлежностей и изделий других фирм. На эти позиции изготовителем может быть предусмотрена отдельная гарантия.
- Неисправности изделия, возникшие в результате невыполнения рекомендованного технического обслуживания и регулировок. Невыполнение надлежащего технического обслуживания изделия Toro согласно Рекомендованному техническому обслуживанию, описанному в *Руководстве оператора*, может привести к отказу исполнения гарантийных обязательств.
- Неисправности изделия, возникшие в результате эксплуатации Изделия ненадлежащим, халатным или неосторожным образом.
- Части, расходуемые в процессе эксплуатации, кроме случаев, когда они будут признаны дефектными. Следующие части, помимо прочего, являются расходуемыми или быстроизнашивающимися в процессе нормальной эксплуатации Изделия: тормозные колодки и накладки, фрикционные накладки муфт сцепления, ножи, бобины, опорные катки и подшипники (герметичные или смазываемые), неподвижные ножи, зубья, свечи зажигания, колеса поворотного типа и их подшипники, шины, фильтры, ремни и определенные детали разбрызгивателей, такие как диафрагмы, насадки, обратные клапаны и т. п.
- Поломки, вызванные внешними воздействиями. Факторы, рассматриваемые как внешние воздействия, включают помимо прочего атмосферное воздействие, способы хранения, загрязнение, использование неразрешенных видов топлива, охлаждающих жидкостей, смазочных материалов, присадок, удобрений, воды, химикатов и т. п.
- Отказы или проблемы при работе из-за использования топлива (например, бензина, дизельного или биодизельного топлива), не удовлетворяющего требованиям соответствующих отраслевых стандартов.
- Нормальные шум, вибрация, износ или старение.
- Нормальный «износ» включает, помимо прочего, повреждение сидений в результате износа или истирания, потертость окрашенных поверхностей, царапины на табличках или окнах и т.п.

Части

Части, замена которых запланирована при требуемом техническом обслуживании, имеют гарантию на период до планового срока замены этих частей. На части, замененные по настоящей гарантии, действует гарантия в течение действия первоначальной гарантии на изделие, и они становятся собственностью компании Toro. Окончательное решение о том, подлежит ли ремонту или замене какая-либо существующая часть или узел, принимается компанией Toro. Компания Toro имеет право использовать для гарантийного ремонта восстановленные детали.

Гарантия на батареи многократного цикла глубокого заряда-разряда и ионно-литиевые аккумуляторы:

Батареи многократного цикла глубокого заряда-разряда и ионно-литиевые батареи за время своего срока службы могут выдать определенное полное число киловатт-часов. Методы эксплуатации, зарядки и технического обслуживания могут увеличить или уменьшить срок службы аккумуляторной батареи. Поскольку аккумуляторные батареи в настоящем изделии являются расходуемыми, количество полезной работы между зарядками будет постепенно уменьшаться до тех пор, пока элемент питания полностью не выйдет из строя. Ответственность за замену отработанных вследствие нормальной эксплуатации аккумуляторных батарей несет владелец изделия. Необходимость в замене элементов питания за счет владельца может возникнуть во время действия нормального гарантийного периода на изделие. Примечание (только для ионно-литиевых батарей): На ионно-литиевую батарею распространяется только частичная пропорционально рассчитанная гарантия на период с 3-го по 5-й год в зависимости от времени эксплуатации и количества использованных киловатт-часов. Для получения дополнительной информации см. *Руководство для оператора*.

Техническое обслуживание, выполняемое за счет владельца

Регулировка двигателя, смазка, очистка и полировка, замена фильтров, охлаждающей жидкости и проведение рекомендованного технического обслуживания входят в число нормальных операций по уходу за изделиями компании Toro, выполняемыми за счет владельца.

Общие условия

Выполнение ремонта официальным дистрибьютором или дилером компании Toro является вашим единственным возмещением убытков по настоящей гарантии.

Компании The Toro Company и Toro Warranty Company не несут ответственности за косвенные, случайные или последующие убытки, связанные с использованием Изделий Toro, на которые распространяется действие настоящей гарантии, включая любые затраты или расходы на предоставление замещающего оборудования или оказание услуг в течение обоснованных периодов нарушения работы или неиспользования оборудования во время ожидания завершения ремонта в соответствии с условиями настоящей гарантии. Не существует каких-либо иных гарантий, за исключением упоминаемой ниже гарантии на системы контроля выхлопных газов (если применимо). Все подразумеваемые гарантии коммерческого качества или пригодности для конкретного применения ограничены продолжительностью настоящей прямой гарантии.

В некоторых странах не допускается исключать случайные или последующие убытки или ограничения на срок действия подразумеваемой гарантии, вследствие чего вышеуказанные исключения и ограничения могут на Вас не распространяться. Настоящая гарантия предоставляет вам конкретные законные права, но вы можете также иметь и другие права, которые меняются в зависимости от страны использования.

Примечание в отношении гарантии на двигатель:

На систему контроля выхлопных газов изделия может распространяться действие отдельной гарантии, соответствующей требованиям, установленным Агентством по охране окружающей среды США (EPA) и/или Калифорнийским советом по охране воздушных ресурсов (CARB). Приведенные выше ограничения на моточасы не распространяются на Гарантию на системы контроля выхлопных газов. Подробные сведения приводятся в «Гарантийных обязательствах на системы контроля выхлопных газов двигателей», которые прилагаются к вашему изделию или содержатся в документации предприятия-изготовителя двигателя

Другие страны, кроме США и Канады

Покупатели, которые приобрели изделия Toro за пределами США или Канады, для получения гарантийных полисов для своей страны, провинции и штатов должны обращаться к местному дистрибьютору (дилеру) компании Toro. Если по какой-либо причине вы не удовлетворены услугами вашего дистрибьютора или испытываете трудности с получением информации о гарантии, обратитесь к импортеру изделий компании Toro.