Form No. 3395-737 Rev A

TORO®

Count on it.

Betjeningsvejledning

Polar Trac-førerhus

Groundsmaster® 7200-serien

Modelnr. 30474—Serienr. 315000001 og derover

Modelnr. 30675—Serienr. 315000001 og derover

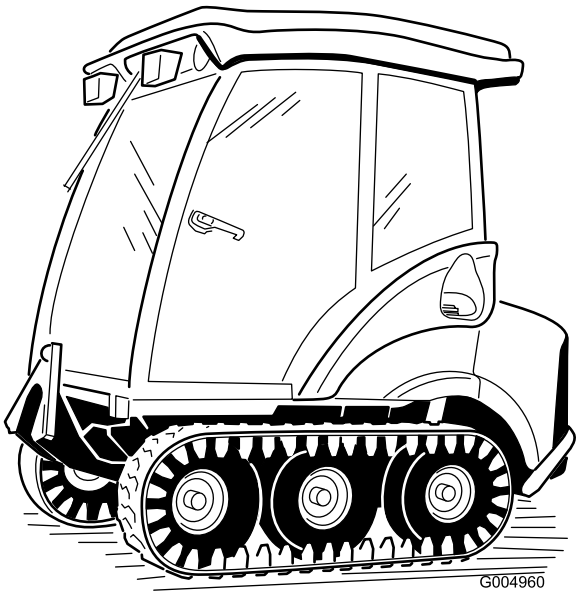

Registrer dit produkt på www.Toro.com.
Oversættelse af original (DA)

CE

3395-737 A

⚠ ADVARSEL

CALIFORNIEN
Advarsel i henhold til erklæring nr. 65

Dette produkt indeholder et eller flere kemikalier, der ifølge staten Californien er kræftfremkaldende og giver medfødte defekter eller forplantningsskader.

Dette produkt overholder alle relevante EU-direktiver. Få yderligere oplysninger i inkorporeringserklæringen bagest i denne udgivelse.

Indledning

Dette sæt omdanner en plænetraktor med roterende blade om sommeren til en snerydningsmaskine om vinteren og må udelukkende bruges af professionelle, ansatte operatører til kommerciel anvendelse.

Dette sæt er udviklet til anvendelse med førerhusmodel 30474. Det kan dog anvendes med 30371 med mindre ændringer. Kontakt din forhandler for oplysninger.

Læs denne vejledning omhyggeligt, så du kan lære at betjene og vedligeholde produktet korrekt samt undgå person- og produktskade. Det er dit ansvar at betjene produktet korrekt og sikkert.

Du kan kontakte Toro direkte på www.Toro.com for at få materialer om produktsikkerhed og oplæring i betjening, oplysninger om tilbehør, hjælp til at finde en forhandler eller for at registrere dit produkt.

Når du har brug for service, originale Toro-dele eller yderligere oplysninger, bedes du kontakte en autoriseret serviceforhandler eller Toros kundeservice samt have produktets model- og serienummer parat. Figur 1 angiver, hvor model- og serienummeret er placeret på produktet. Skriv numrene, hvor der er gjort plads til dette.

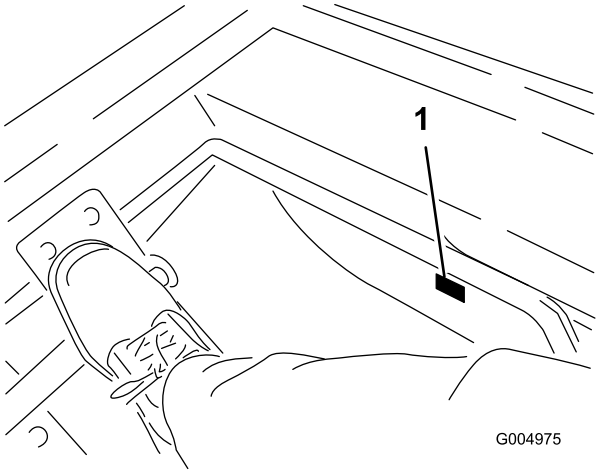

Figur 1

1. Model- og serienummerets placering

Modelnr. _____

Serienr. _____

Denne betjeningsvejledning beskriver potentielle risici og indeholder sikkerhedsmeddelelser, der angives med advarselssymbolet (Figur 2). Dette angiver en farekilde, der kan medføre alvorlig personskade eller død, hvis du ikke følger de anbefalede forholdsregler.

Figur 2

1. Advarselssymbol

Denne betjeningsvejledning bruger to ord til at fremhæve oplysninger. **Vigtigt** henleder opmærksomheden på særlige mekaniske oplysninger, og **Bemærk** angiver generel information, som det er værd at lægge særligt mærke til.

© 2015—The Toro® Company
8111 Lyndale Avenue South
Bloomington, MN 55420

Kontakt os på www.Toro.com.
Trykt i USA
Alle rettigheder forbeholdes

Indhold

Sikkerhed 3
Sikker betjeningspraksis 3
Sikkerheds- og instruktionsmærkater 5
Opsætning 8
1 Montering af varmeskjoldene 10
2 Klargøring af motorkølesystemet 11
3 Tilkobling af trykledningen (til maskiner med Kubota-motorer) 13
4 Tilkobling af trykledningen til maskiner med Yanmar-motorer 14
5 Klargøring af det elektriske system.....15
6 Installering af sprinklervæskeflasken 17
7 Montering af glidepladen (påkrævet på maskiner med en Kubota-motor).....18
8 Afmontering af plæneklipperskjoldet 19
9 Montering af vinterstelenheden.....21
10 Afmontering af sommerstyrtbøjlen.....26
11 Montering af panelerne 26
12 Montering af førerhusets skumforseglinger 27
13 Montering af førerhuset 28
14 Endelige tilslutninger og kontrol af funktionen.....30
15 Læs vejledningerne. 31
Produktoversigt 32
Betjeningsanordninger 32
Betjening 32
Sæt sikkerheden i højsædet.....32
Brug af redskaberne.....33
Føring af sneslyngens ledningsøje 33
Konvertering af maskinen fra vinter- til sommerbetjening.....33
Konvertering af maskinen fra sommer- til vinterbetjening 38
Vedligeholdelse 47
Skema over anbefalet vedligeholdelse 47
Smøring 47
Smøring af maskinen 47
Vedligeholdelse af elektrisk system 48
Kontrol af sikringerne.....48
Vedligeholdelse af drivsystem 49
Kontrol af dæktrykket.....49
Afmontering af baghjulet.....49
Opbevaring 50
Opbevaring af maskinen.....50

Sikkerhed

Hvis operatøren eller ejeren anvender eller vedligeholder maskinen forkert, kan det medføre personskade. For at nedsætte risikoen for personskade skal operatøren følge sikkerhedsforskrifterne og altid være opmærksom på advarselssymbolerne, der betyder Forsigtig, Advarsel eller Fare – personlig sikkerhedsanvisning. Hvis sikkerhedsanvisningen ikke overholdes, kan det medføre personskade eller død.

Sikker betjeningspraksis

Dette produkt kan afskære hænder og fødder samt udslynge genstande. Følg altid sikkerhedsforskrifterne for at undgå alvorlig personskade eller død.

Uddannelse

- Læs *betjeningsvejledningen* og andet uddannelsesmateriale omhyggeligt. Bliv fortrolig med betjeningsanordningerne og sikkerhedssymbolerne, samt hvordan udstyret bruges korrekt.
- Lad aldrig børn eller andre personer, der ikke kender denne vejledning, bruge maskinen. Der kan være nationale bestemmelser, som sætter grænser for brugerens alder.
- Klip aldrig græs, når der er mennesker, især børn, eller husdyr i nærheden.
- Husk, at operatøren eller brugeren er ansvarlig for ulykker eller fare, der måtte ramme andre mennesker eller deres ejendom.
- Kør ikke med passagerer.
- Alle førere bør søge at få professionel og praktisk vejledning. En sådan vejledning skal understrege:
  - behovet for omtanke og koncentration, når der arbejdes med plænetraktorer;
  - Herredømmet over plænetraktorer, der skrider ved kørsel på en skråning, kan ikke genetableres ved brug af betjeningsgrebene. Hovedårsagerne til mistet herredømme er:
    - ◊ utilstrækkeligt larvefodsgreb, især på vådt græs, is eller sne;
    - ◊ for hurtig kørsel;
    - ◊ maskintypen er uegnet til formålet;
    - ◊ manglende kendskab til jordforholdenes betydning, især skråninger;
    - ◊ forkert bugsering og lastfordeling.

Forberedelser

- Bær altid svært fodtøj og lange benklæder, når du bruger maskinen. Betjen ikke udstyret, når du går med bare fødder eller med åbne sandaler.
- Undersøg nøje området, hvor udstyret skal anvendes, og fjern alle genstande, som kan blive slynget ud af maskinen.

- Udskift defekte lydpotter.
- Før brug skal du altid se efter, om redskaberne er slidte eller beskadigede. Udskift slidte eller defekte komponenter.

Sikker håndtering af brændstoffer

- For at undgå person- eller tingsskade skal du være yderst forsigtig, når du håndterer brændstof. Brændstof er ekstremt brandfarlig, og dampene er eksplosive.
- Sluk alle cigaretter, cigarer, piber og andre antændingskilder.
- Brug kun en godkendt brændstofbeholder.
- Tag aldrig brændstofdækslet af, og påfyld aldrig brændstof, mens motoren kører.
- Lad motoren køle af før genopfyldning.
- Fyld aldrig brændstof på maskinen indendørs.
- Opbevar aldrig maskinen eller brændstofbeholdere, hvor der er åben ild, gnister eller vågeblus som f.eks på en vandvarmer eller på andre apparater.
- Fyld aldrig beholdere inde i et køretøj eller på en lastbil eller anhænger med plastikforing. Stil altid beholdere på jorden et stykke fra køretøjet, før påfyldning påbegyndes.
- Fjern maskinen fra lastbilen eller anhængeren og fyld den op på jorden. Hvis dette ikke er muligt, skal påfyldningen af maskinen finde sted med en bærbar beholder i stedet for direkte fra brændstofstandereren.
- Påfyldningsdysen skal altid være i kontakt med kanten af åbningen i brændstoftanken eller -dunken, indtil påfyldningen er afsluttet. Brug ikke låseenhed for slangespidsen.
- Hvis der kommer brændstof på tøj, skal du skifte tøj øjeblikkeligt.
- Fyld aldrig for meget på brændstoftanken. Sæt brændstofdækslet på igen, og spænd det godt fast.

Betjening

- Det er skadeligt for hydrauliksystemet at holde pedaler til redskabet oppe eller nede under drift.
- Vær agtpågivende, sænk farten, og pas på under drejninger. Orienter dig bagud og til siden, før du skifter retning.
- Motorudstødningen indeholder kulilte, som er en lugtfri, dødbringende gift. Lad ikke motoren køre indendørs eller på et lukket område, hvor der kan samles dampe.
- Anvend kun maskinen i dagslys eller i godt, kunstigt lys.
- Før du forsøger at starte motoren, skal du udkoble alle koblinger til redskaber og sætte maskinen i frigear.
- Når maskinen bruges nær brætte afsatser eller vandområder, må den ikke bruges på skråninger med større hældning end 15 grader.
- Vær forsigtig, når du trækker last eller benytter tungt udstyr.
  - Brug kun godkendte trækstangstræk.
  - Begræns læs til typer, som du har fuld sikkerhedsmæssig kontrol over.
  - Drej ikke skarpt. Vær forsigtig, når du bakker.
- Maskinen er ikke konstrueret eller udstyret til kørsel på vej og er et langsomtgående køretøj. Hvis du er nødt til at krydse eller køre på en offentlig vej, skal du kende og overholde de lokale bestemmelser omkring f.eks. brug af lygter, skilt med angivelse af langsomtgående køretøj og reflektorer.
- Når du bruger påmonterede redskaber, må du aldrig rette udblæsning af materiale mod omkringstående eller tillade nogen at komme nær maskinen, mens den kører. Nogle redskaber, som fx en sneslynge, kan afskære hænder og fødder samt udslynge genstande.
- Brug aldrig plæneklipperen med beskadigede værn, afskærmninger eller uden korrekt påmonterede sikkerhedsanordninger.
- Betjen ikke maskinen, hvis du er påvirket af alkohol eller medicin.
- Lyn kan forårsage alvorlig personskade eller død. Hvis der observeres lyn eller høres torden i området, må maskinen ikke anvendes. Søg ly.
- Lav ikke om på motorens regulatorindstillinger, og kør ikke motoren ved for høj hastighed. Hvis motoren betjenes ved for høj hastighed, kan risikoen for personskade øges.
- Før du forlader førersædet:
  - sørg for, at kraftudtaget er udkoblet, og redskaberne er sænket,
  - sæt maskinen i frigear, og aktiver parkeringsbremsen.
  - stop motoren, og fjern nøglen.
- Hvis et redskab skulle begynde at ryste unormalt, skal du stoppe maskinen og omgående undersøge årsagen.
- Udkobl drevet til redskaberne, stop motoren, aktiver parkeringsbremsen og fjern tændingsnøglen:
  - før du fjerner tilstopninger eller renser en tilstoppet udblæsning;
  - før du efterser, rengør eller arbejder på redskabet.
  - efter at du har ramt et fremmedlegeme. Efterse redskabet for skader, og foretag udbedringer, før du starter og betjener udstyret igen.
  - hvis maskinen begynder at ryste unormalt (undersøg årsagen med det samme).
- Sørg for at udkoble drevet til redskaberne, når du transporterer maskinen fra et sted til et andet, når den ikke anvendes, eller når som helst redskabet er i hævet position.
- Sørg for at standse motoren, og kontroller, at drevet til redskaberne er udkoblet:
  - før du påfylder brændstof,
  - før du foretager højdejusteringer, medmindre justeringen kan foretages fra førersædet.
- Brug kun Toro-godkendte redskaber.

Betjening på skråninger

- Husk, at der ikke findes sikre skråninger. Kørsel på skråninger kræver særlig opmærksomhed. For at forhindre, at maskinen vælter, skal følgende forholdsregler overholdes:
  - undgå at standse eller sætte i gang pludseligt, når der køres på skråninger,
  - brug et lavt gear, når du kører på skråninger samt i skarpe sving,
  - vær opmærksom på små forhøjninger og huller samt andre skjulte farer.
- Betjen ikke maskinen i nærheden af bratte afsatser, grøfter, stejle skrænter eller vand. Bælter, der kører ud over kanter, kan forårsage, at maskinen vælter, hvilket kan medføre alvorlige kvæstelser, død eller drukning.
- Brug aldrig maskinen på skråninger, hvor glat føre kan reducere traktion og kan forårsage udskridning og mistet herredømme.
- Foretag ikke pludselige drejninger eller hurtige ændringer af hastigheden.
- Sænk hastigheden, og vær yderst forsigtig på skråninger.
- Fjern forhindringer som sten, grene osv. fra driftsområdet, eller marker dem. Højt græs kan skjule forhindringer.
- Hold øje med grøfter, huller, sten, hulninger og stigninger i terrænet, som ændrer maskinens kørselsvinkel, da ujævnt terræn kan få den til at vælte.
- Undgå at starte pludseligt, når du kører op ad bakke, da maskinen kan vælte bagover.
- Brug aldrig maskinen på is, der ikke kan bære denne maskines vægt.

Vedligeholdelse og opbevaring

- Hold alle møtrikker, bolte og skruer tilspændte for at sikre, at udstyret er i sikker driftsmæssig stand.
- Opbevar aldrig udstyret med brændstof i tanken i en bygning, hvor brandfarlige dampe kan nå åben ild eller gnister.
- Lad motoren køle af, før du opbevarer maskinen på et lukket sted.
- Mindsk brandfaren ved at holde motoren, lydpotten, batterirummet og brændstofopbevaringsområdet fri for græs, blade eller for meget fedt.
- Udskift af sikkerhedsmæssige årsager slidte eller beskadigede dele.
- Hvis brændstoftanken skal tømmes, skal dette foregå udendørs.
- Når maskinen parkeres, sættes i garage eller efterlades uden opsyn, skal redskabet sænkes, medmindre der anvendes en mekanisk sikkerhedslås.
- Brug kun originale Toro-reservedele for at sikre, at de originale standarder vedligeholdes.

Bugsering

- Vær forsigtig, når du læsser maskinen på eller af en anhænger eller lastbil.
- Brug ramper i fuld bredde, når maskinen læsses på en anhænger eller lastbil.
- Fastgør maskinen med stropper, kæder, kabler eller reb. Både de forreste og bageste stropper bør føres ned og udad fra maskinen

Sikkerheds- og instruktionsmærkater

Sikkerheds- og instruktionsmærkaterne kan nemt ses af operatøren og er placeret tæt på potentielle risikoområder. Beskadigede eller bortkomne mærkater skal udskiftes.

Følgende instruktionsmærkat placeres på komponenter, der leveres med dette sæt og bruges i konverteringsprocessen.

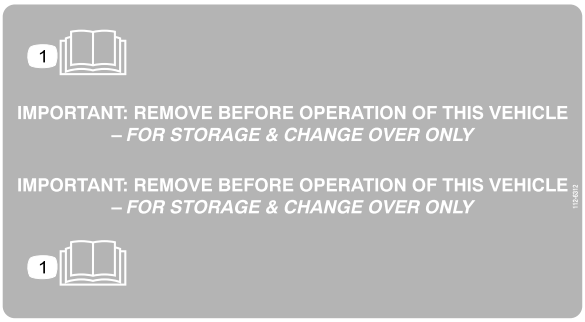

112-6312

1. Læs *betjeningsvejledningen*.

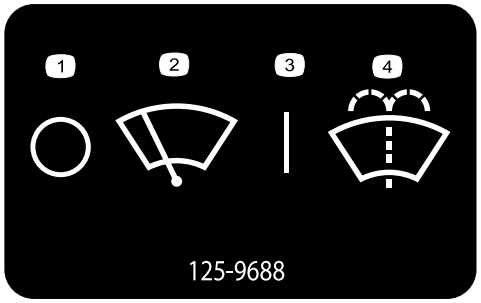

125-9688

1. Vinduesviskere – fra
2. Vinduesviskere
3. Vinduesviskere – til
4. Sprøjt sprinklervæske

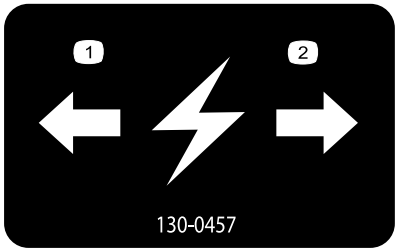

130-0457

1. Venstre
2. Højre

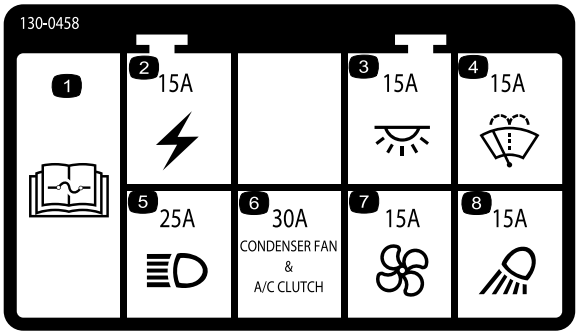

130-0458

1. Læs *betjeningsvejledningen* for at få yderligere oplysninger om sikringer
2. Eldrevet tilbehør – 15 A
3. Ovenlys – 15 A
4. Sprinklervæske – 15 A
5. Forlygter – 25 A
6. Kondensators ventilator og airconditionkobling – 30 A
7. Ventilator – 15 A
8. Arbejdslys – 15 A

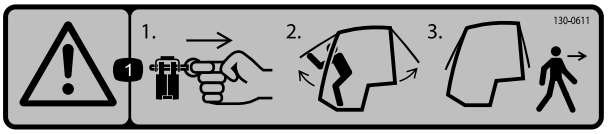

130-0611

1. Advarsel – 1) Fjern stiften. 2) Løft dørene. 3) Forlad førerhuset.

130-5361

1. Advarsel – læs *Betjeningsvejledningen*; betjen kun fra førersæde; benyt en sikkerhedssele; bær høreværn.

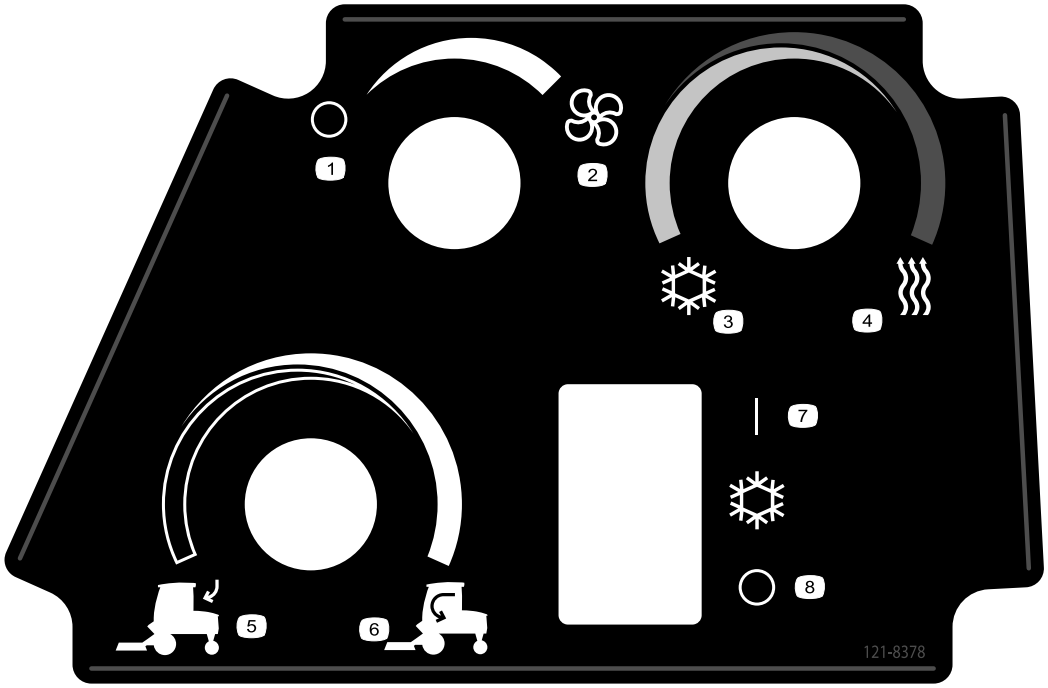

121-8378

1. Ventilator – fra
2. Ventilator – til (højeste indstilling)
3. Kold luft
4. Varm luft
5. Udvendig luft
6. Indvendig luft
7. Airconditionanlæg – fra
8. Airconditionanlæg – til

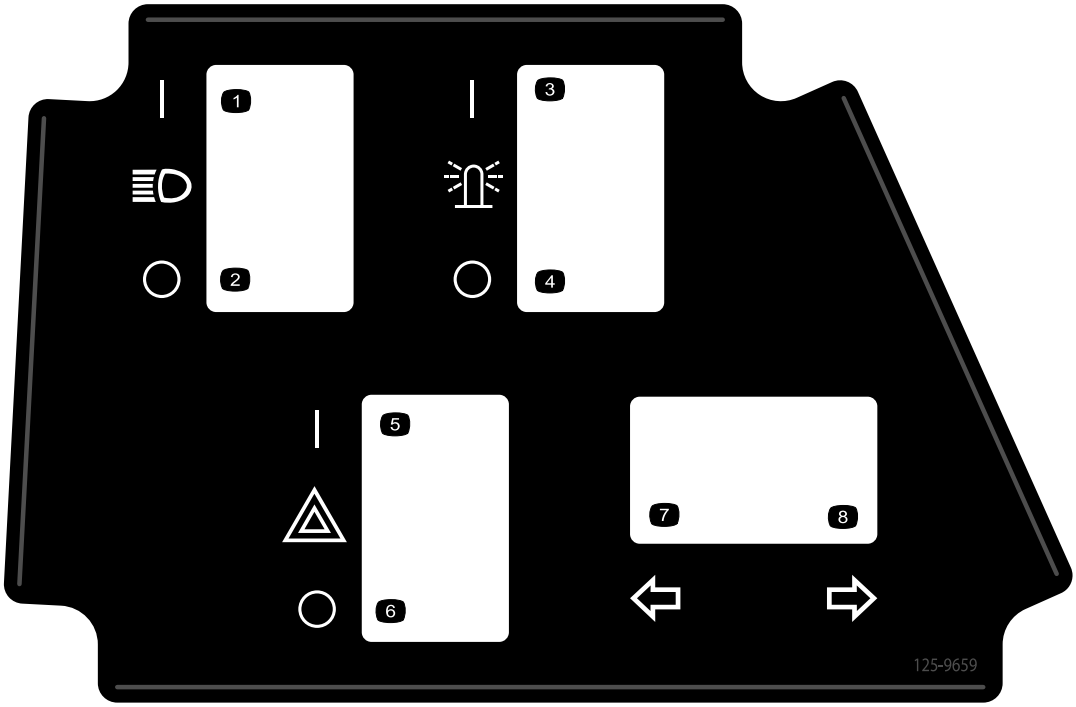

125-9659

1. Forlygte – til
2. Forlygte – fra
3. Førerhuslys – til
4. Førerhuslys – fra
5. Katastrofelys – til
6. Katastrofelys – fra
7. Venstre blinklys
8. Højre blinklys

Opsætning

Løsdele

Brug skemaet herunder til at kontrollere, at alle dele er blevet leveret.

Fremgangsmåde	Beskrivelse	Antal	Anvendelse
1	Varmeskjold – bagpanel Varmeskjold – sæde Gummikrans	1 1 3	Monter varmeskjoldene.
2	Førerhussamling (leveres med førerhusmodel 30474) Nippelkobling Lynkobling Slangeklemme T-fitting Slangeklemme – stor Slangeklemme – lille Slangeadapterfitting Skotbeslag Selvskærende skrue (5/16 tomme) Støvhætte Støvhætte Dobbeltkontakt	1 2 2 4 1 2 2 1 1 2 1 1 1	Klargør motorkølesystemet.
3	Kræver ingen dele	–	Tilkobl trykledningen.
4	Slangeadapterfitting Slangeklemme	1 1	Tilkobl trykledningen.
5	Førerhusets ledningsnet Strømforsyningsledningsnet Kabelbånd Kabelbånd	1 1 2 4	Klargør det elektriske system.
6	Sprinklervæskeflaske Møtrik Bolt Bræddebolt Beslag	1 5 2 3 1	Installer sprinklervæskeflasken.
7	Glideplade Flangehovedbolt (3/8 x 1-3/4 tomme) Flangemøtrik (3/8 tomme) Bolt (3/8 x 1 tomme)	1 2 4 2	Monter glidepladen.
8	Lodret rørstøttesamling Konverteringsbeslag, venstre Konverteringsbeslag, højre Gaffelbolt Selvskærende skrue (1/4 tomme) Skrue (3/8 x 2-1/4 tomme) Flangemøtrik (3/8 tomme) Slangeprop Selvskærende skruer (3/8 tomme) Låseclips	2 1 1 2 2 6 6 2 4 2	Afmonter plæneklipperskjoldet.

Fremgangsmåde	Beskrivelse	Antal	Anvendelse
9	Slangedæksel Kabelbånd Vinterstelsamling Hjul- og dæksamling Låsemøtrik Koblingsstift Larvefødder	2 4 1 6 20 2 2	Monter vinterstelenheden.
10	Kræver ingen dele	–	Montering af førerhusmonterings-støtterne.
11	Tætningsliste	2	Monter panelerne
12	Bageste skumelement (leveres med førerhusmodel 30474) Bageste skumelement til højre (leveres med førerhusmodel 30474) Bageste skumelement til venstre (leveres med førerhusmodel 30474) Midterste skumelement til højre (leveres med førerhusmodel 30474) Midterste skumelement til venstre (leveres med førerhusmodel 30474) Højre tanks skumelement (leveres med førerhusmodel 30474) Forreste skumelement i siden (leveres med førerhusmodel 30474) Forreste skumelement (leveres med førerhusmodel 30474) Venstre skumelement i siden (leveres med førerhusmodel 30474) Højre skumelement i siden (leveres med førerhusmodel 30474)	1 1 1 1 1 1 2 1 1 1	Monter førerhusets skumforseglinger.
13	Gummimontering til førerhus (leveres med førerhusmodel 30474) Bolt (1/2 x 3 tommer) (leveres med førerhusmodel 30474) Stålskive (leveres med førerhusmodel 30474) Gummiskive (leveres med førerhusmodel 30474) Møtrik (1/2 tomme) (leveres med førerhusmodel 30474) Hjørnemåtte (leveres med førerhusmodel 30474) Stikkontaktsafskærmning	4 4 4 4 4 2 1	Monter førerhuset.
15	Betjeningsvejledning Reservedelskatalog Skema til kontrol før levering Kvalitetscertifikat Donkraftrør Donkraftrørets bolte Øje Afstandsklods Flangemøtrik (1/4 tomme)	1 1 1 1 1 2 1 1 1	Læs vejledningerne, før maskinen betjenes, og brug donkraftrøret til sæsonmæssig konvertering.

Bemærk: For alle henvisninger til installation eller betjening af førerhuset henvises der kun til førerhusmodel 30474.

Vigtigt: Fastgørelsesanordningerne på dækslerne til denne maskine er designet til at blive på dækslet, når det fjernes. Løsn alle fastgørelsesanordningerne på hvert dæksel et par omgange, så dækslet sidder løst, men ikke falder af, og start derefter forfra, og løsn dem, indtil dækslet kan komme af. På denne måde kommer du ikke til at trække boltene fri af holderne.

1

Montering af varmeskjoldene

Dele, der skal bruges til dette trin:

1	Varmeskjold – bagpanel
1	Varmeskjold – sæde
3	Gummikrans

Fremgangsmåde

Bemærk: Motorhjelmen kan fjernes ved at fjerne låseclipsen, der holder motorhjelmen fast på akselbeslagene, for at få yderligere adgang til motorområdet.

1. Start maskinen, og sænk plæneklipperskjoldet til den laveste klippehøjde.
2. Parker maskinen på en plan flade, så plæneklipperskjoldets stel kan rulles væk og blive udskiftet med vinterstellet.
3. Flyt sædet til den helt fremadgående position. Udløs sædelåsen, og vip sædet frem.
4. Fjern de 3 lynafkoblingslåse, som holder bagpanelet fast på stellet, og fjern bagpanelet (Figur 3).

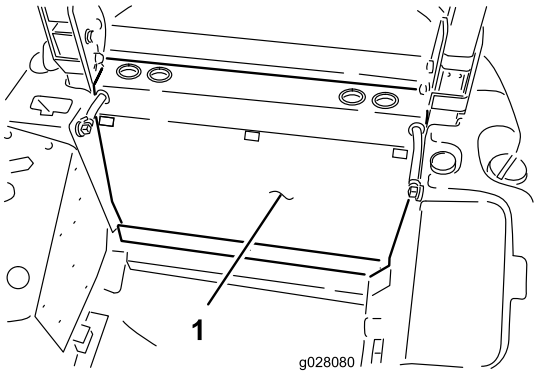

Figur 3

1. Bagpanel

5. Rengør bagpanelets motorside.

   Bemærk: Sørg for, at al fedt og/eller olie fjernes fra panelet for at sikre korrekt fastklæbning.

6. Fjern bagsiden, og sæt det klæbende varmeskjoldsmateriale på bagpanelets motorside som vist i Figur 4.

   Bemærk: Vent med at montere panelet.

   Bemærk: Varmeskjoldsmaterialet skal sættes på, således at bagpanelet kan monteres på stellet uden at klemme varmeskjoldsmaterialet.

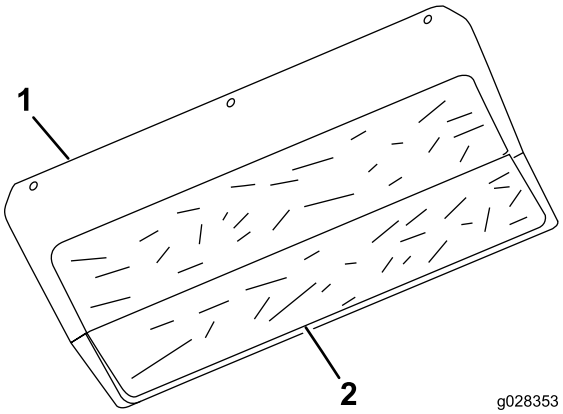

Figur 4

1. Bagpanel
2. Varmeskjoldsmateriale

7. Frakobl sædekontaktens ledningsnet fra bunden af sædet (Figur 5).

   Bemærk: Brug et kabelbånd og 2 små klip i varmeskjoldet for yderligere at fastgøre sædekontaktens ledningsnetstik til bunden af sædet.

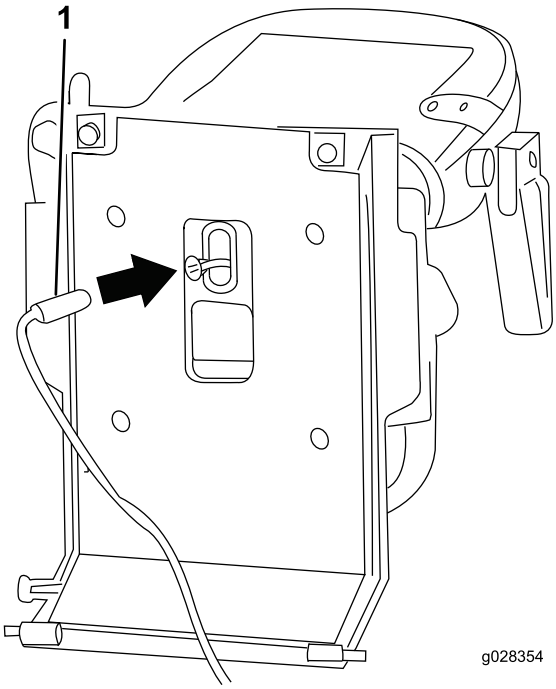

Figur 5

1. Sædekontaktens ledningsnetstik

8. Rengør bunden af sædets monteringsplade.

Bemærk: Sørg for, at al fedt og/eller olie fjernes fra sædepladen for at sikre korrekt fastklæbning.

9. Fjern bagsiden, og sæt det klæbende varmeskjold på bunden af sædets monteringsplade (Figur 6).

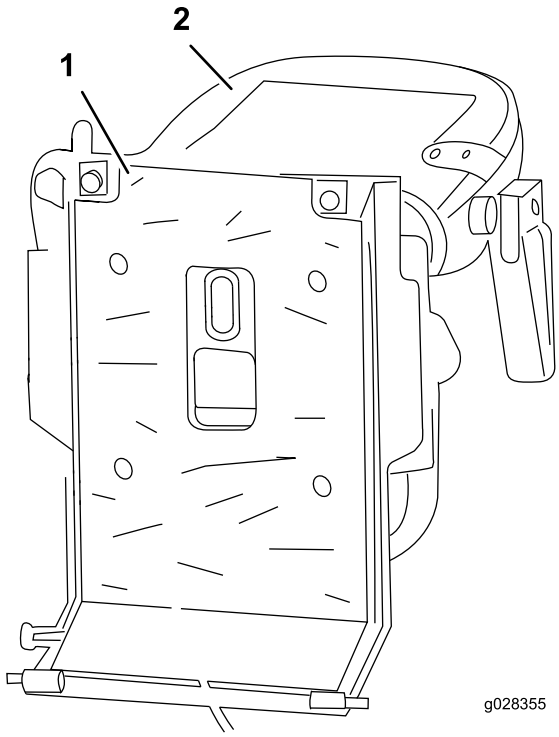

Figur 6

1. Varmeskjold
2. Sæde

10. Før sædets ledningsnet gennem spalten i varmeskjoldet.
11. Monter gummikranse i de 3 huller i den bageste stelmontering som vist i Figur 7.

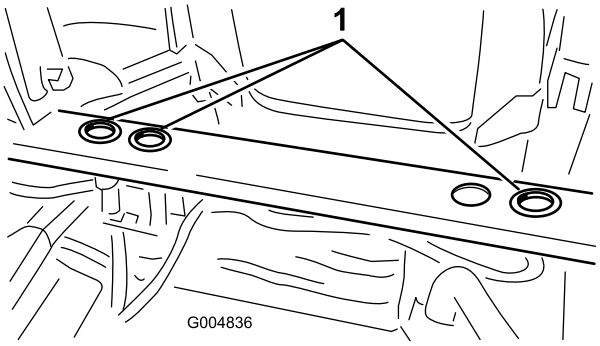

Figur 7

1. Gummikranse

2

Klargøring af motorkølesystemet

Dele, der skal bruges til dette trin:

1	Førerhussamling (leveres med førerhusmodel 30474)
2	Nippelkobling
2	Lynkobling
4	Slangeklemme
1	T-fitting
2	Slangeklemme – stor
2	Slangeklemme – lille
1	Slangeadapterfitting
1	Skotbeslag
2	Selvskærende skrue (5/16 tomme)
1	Støvhætte
1	Støvhætte
1	Dobbeltkontakt

Fremgangsmåde

1. Find de 2 monteringshuller i venstre side af den bagstelmonteringen (Figur 8).

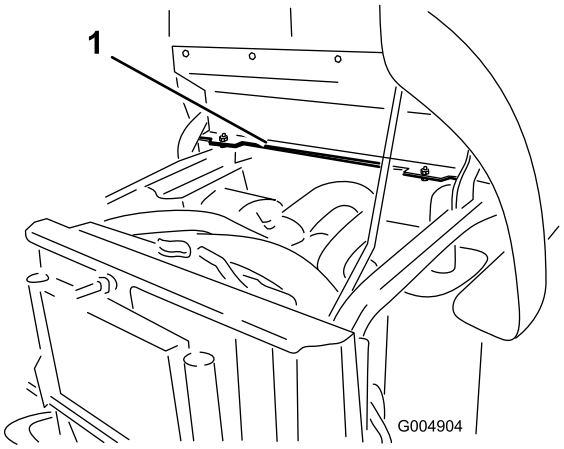

Figur 8

1. Bagstelmontering

2. Monter skotbeslaget på venstre bagstelmontering med 2 selvskærende skruer (5/16 tomme) (Figur 9).

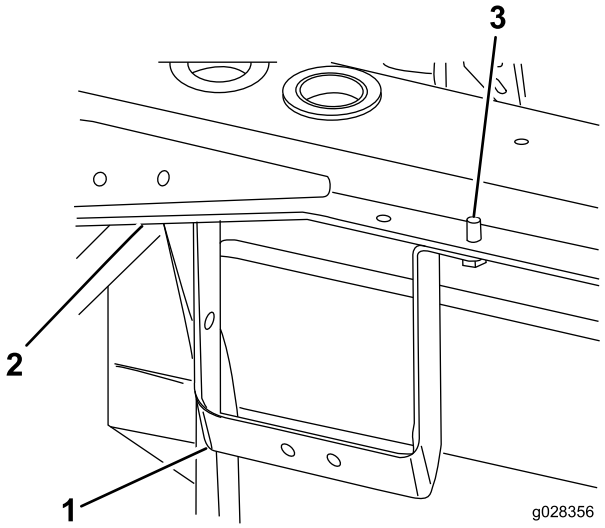

Figur 9

1. Skotbeslag
2. Venstre bagstelmontering
3. Selvskærende skrue

3. Find de 4 varmeslanger, han- og hunlynkoblings-fittingsne, de 2 lige nippelkoblinger, de 2 "R"-klemmer, 2 slangeklemmer, støvhætten og støvpropperne.
4. Monter hanlynkoblingen, støvhætten og en lige nippelkobling på den korrekte varmeslange vha. en slangeklemme.

   Bemærk: Brug den 86,3 cm lange slange på maskiner med Yanmar-motor. Brug den 57,1 cm lange slange på maskiner med Kubota-motor. Dette er trykslangen.
5. Monter trykslangen på skotbeslaget i venstre position vha. en "R"-klemme, en bræddebolt (1/4 tomme) og en møtrik (1/4 tomme) (Figur 10)
6. Monter hunlynkoblingen, støvproppen og en lige nippelkobler på den korrekte varmeslange vha. en slangeklemme.

   Bemærk: Brug den 86,3 cm lange varmeslange på maskiner med en Yanmar-motor. Brug den 132 cm lange varmeslange på maskiner med Kubota-motorer. Dette er returslangen.
7. Monter returslangen på skotbeslaget i højre position vha. en "R"-klemme, en bræddebolt (1/4 tomme) og en møtrik (1/4 tomme) (Figur 10)

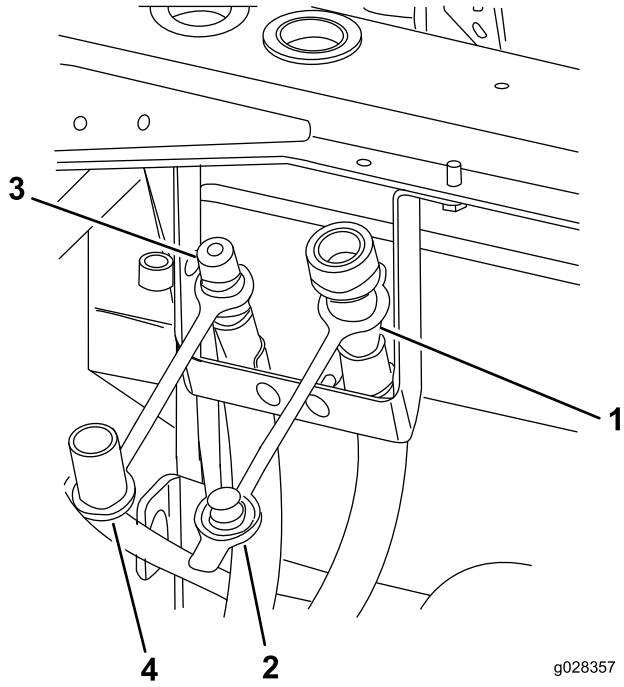

Figur 10

1. Lynkobling
2. Støvhætte
3. Nippelkobling
4. Støvhætte

8. Sæt et egnet aftapningskar under køleren, og dræn køleren.
9. Klip den nedre kølerslange i to ved den hvide linje som vist i Figur 11.

   Bemærk: På Kubota-maskiner sidder slangen på højre side af maskinen. På Yanmar-maskiner sidder den til venstre.

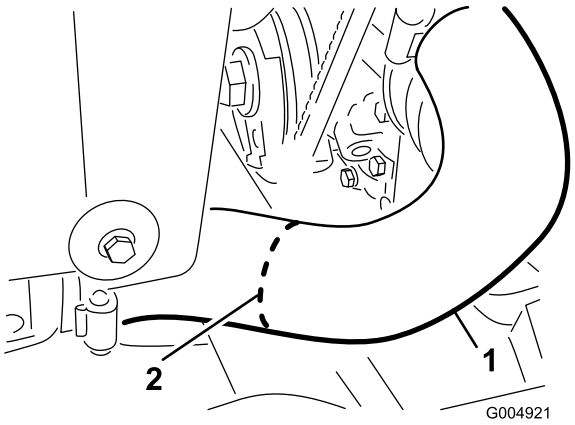

Figur 11

1. Nedre kølerslange
2. Hvid linje

10. Monter T-fittingen på slangerne, og fastgør den med slangeklemmerne som vist i Figur 12 og Figur 13.

    Bemærk: På maskiner med Kubota-motorer skal slangens modhage pege bagud mod kølerventilatorens afskærmning.

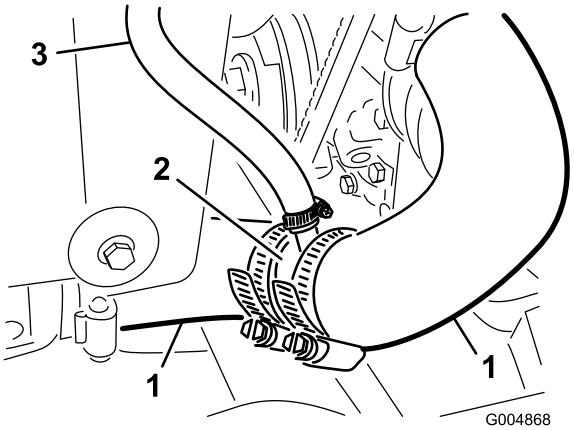

Figur 12
Kubota-motor

1. Kølerslange
2. T-fitting
3. Returslange

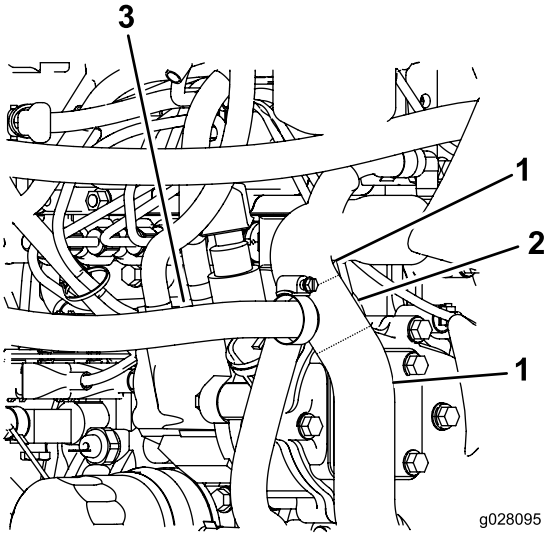

Figur 13
Yanmar-motor

1. Kølerslange
2. T-fitting
3. Returslange

11. Tilslut den løse ende på returslangen til den nye T-fitting på kølerslangen (Figur 12).
12. Fastgør slangen til T-fittingen ved hjælp af en slangeklemme (Figur 14).

3

Tilkobling af trykledningen (til maskiner med Kubota-motorer)

Kræver ingen dele

Fremgangsmåde

1. Før slangen bag køleren over gennemstrømningstanken, op højre side af køleren, hen over toppen af køleren til venstre side og under luftfilteret som vist i Figur 14.

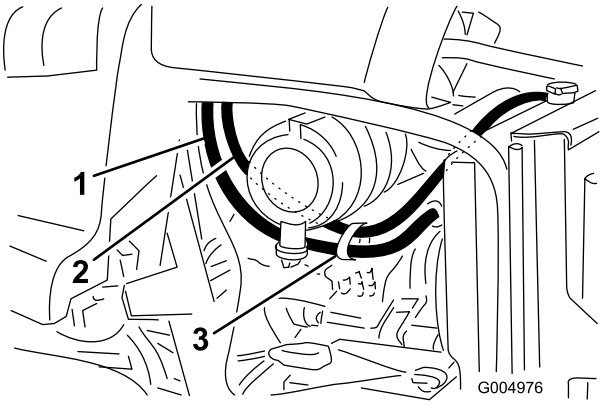

Figur 14

1. Trykslange
2. Returslange
3. Ledningsbånd

2. Frakobl ledningen, og fjern termokontakten fra venstre side af motorens termostathus (Figur 15). Kasser kontakten.

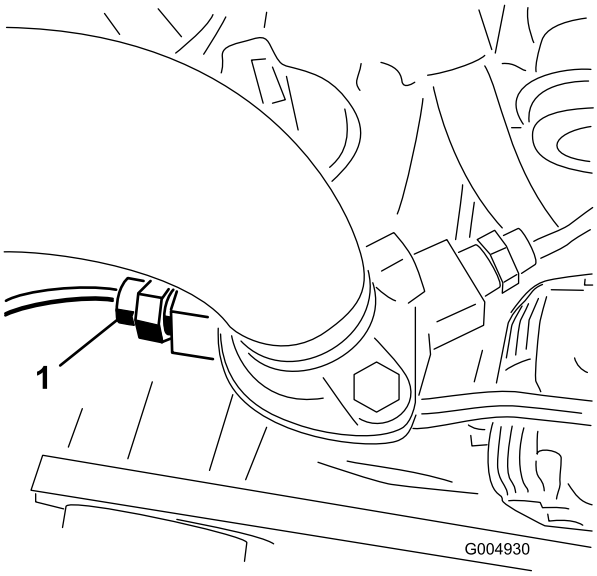

Figur 15

1. Termokontakt

3. Monter slangeadapterfittingen i motorens termostathus (Figur 16).

   Bemærk: Påsmør forseglingsmiddel på hanrørgevindet på alle kontakter og adaptere forud for montering.

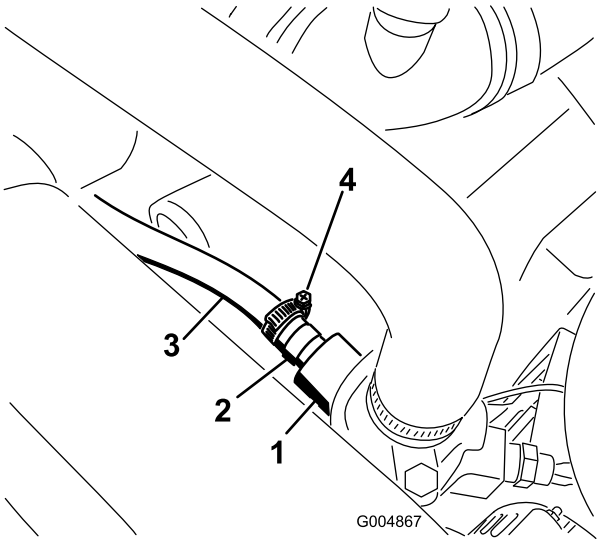

Figur 16

1. Motorens termostathus
2. Slangeadapterfitting
3. Trykslange
4. Slangeklemme

4. Tilslut den løse ende på trykslangen til adapterfittingen på motorens termostathus (Figur 16).

   Bemærk: Fastgør slangen til adapterfittingen ved hjælp af en slangeklemme. Før slangen under luftfilteret som vist i Figur 16.

   Bemærk: Før slangerne væk fra eventuelle varme, roterende eller skarpe genstande. Fastgør de 2 koblingsslanger sammen med et kabelbånd som vist i Figur 16.

5. Frakobl ledningen, og fjern kontakten fra højre side af motorens termostathus (Figur 17).

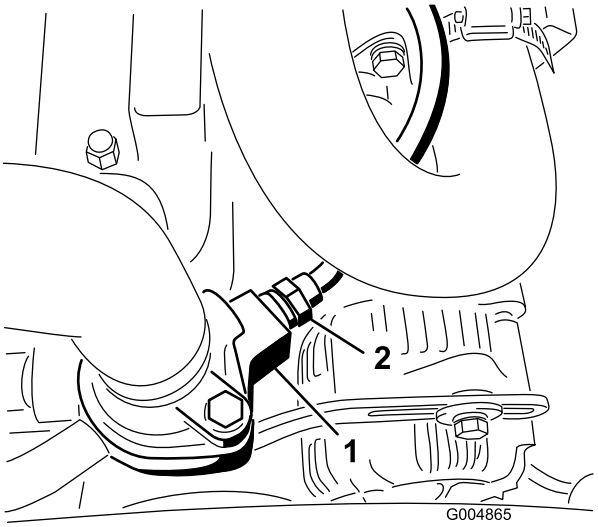

Figur 17

1. Motorens termostathus
2. Kontakt

6. Monter den nye dobbeltkontakt på højre side af motorens termostathus (Figur 18).

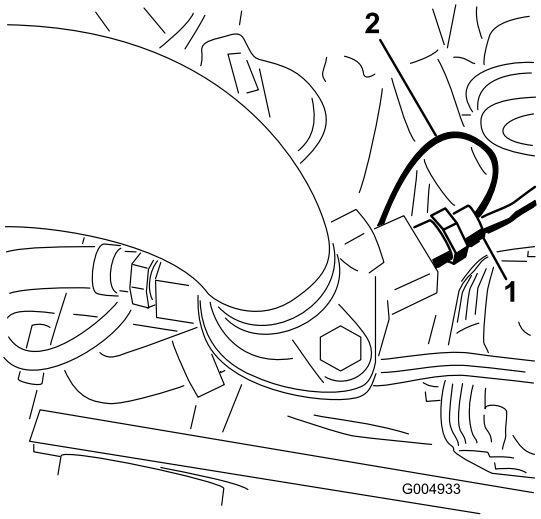

Figur 18

1. Dobbeltkontakt
2. Ledning fra gammel venstre kontakt

7. Fastgør ledningen, der før var koblet til kontakten på højre side, på hanspadeterminalen.
8. Tilslut ledningen, der før var koblet til kontakten på venstre side, til kablet på den nye kontakt.

4

Tilkobling af trykledningen til maskiner med Yanmar-motorer

Dele, der skal bruges til dette trin:

1	Slangeadapterfitting
1	Slangeklemme

Fremgangsmåde

1. Før slangen hen over motoren (Figur 19).

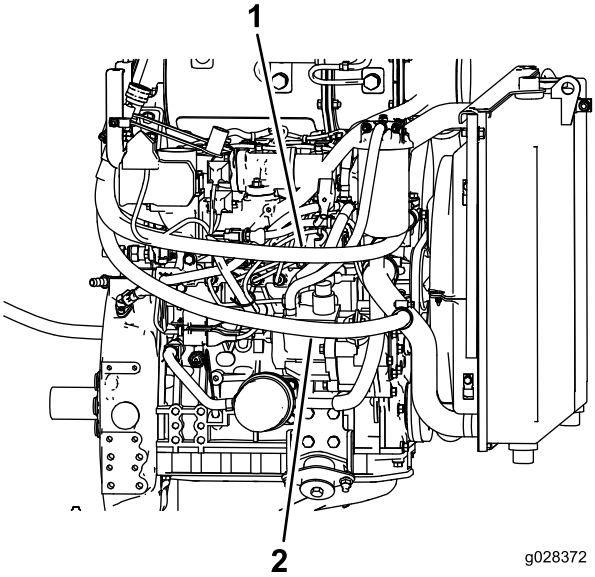

Figur 19

1. Trykslange
2. Returslange

2. Frakobl ledningerne, og fjern termokontakten fra venstre side af motorens termostathus (Figur 20).

   Bemærk: Behold kontakten til brug om sommeren.

   Bemærk: Fastgør de to løse ledninger med kabelbånd til motorens ledningsnet, og sørg for, at de er væk fra motorens ventilator.

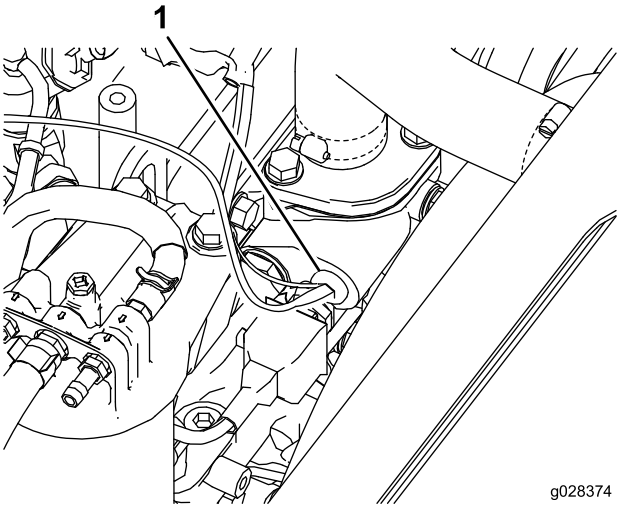

Figur 20

1. Termokontakt

3. Monter slangeadapterfittingen i motorens termostathus (Figur 21).

   Bemærk: Påsmør forseglingsmiddel på hanrørgevindet på alle kontakter og adaptere forud for montering.

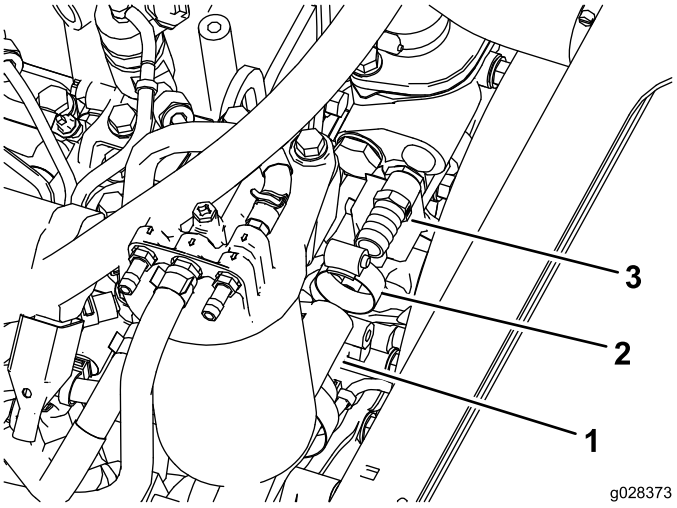

Figur 21

1. Trykslange
2. Slangeklemme
3. Slangeadapterfitting

4. Tilslut den løse ende på trykslangen til adapterfittingen på motorens termostathus (Figur 21).
5. Fastgør slangen til adapterfittingen ved hjælp af en slangeklemme.
6. Før slangen under luftfilteret som vist i Figur 21.

   Bemærk: Før slangerne væk fra eventuelle varme, roterende eller skarpe genstande.

5

Klargøring af det elektriske system

Dele, der skal bruges til dette trin:

1	Førerhusets ledningsnet
1	Strømforsyningsledningsnet
2	Kabelbånd
4	Kabelbånd

Fremgangsmåde

Strømforsyningens ledningsnet og førerhusets ledningsnet skal føres og fastgøres som følger:

1. Før ledningerne fra det store ledningsnetstik ned gennem den højre krans i bagstelmonteringen.
2. Åbn kontrolpanelets dæksel, og læg det til side (Figur 22).

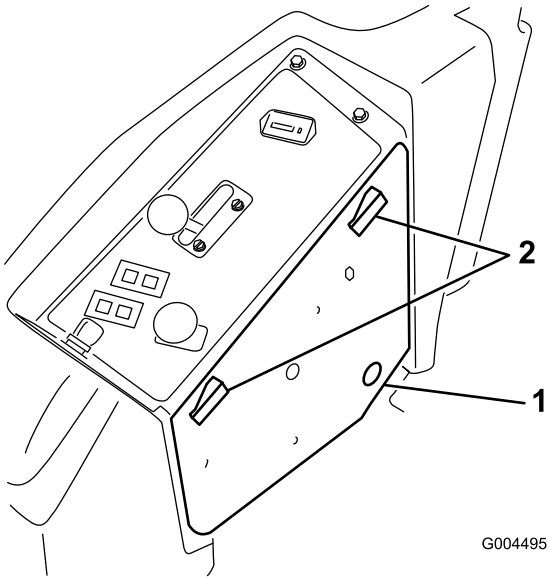

Figur 22

1. Kontrolpanelets dæksel
2. Låse

3. Fra samme ende i ledningsnettet som det store stik føres den lange førerhusledning (med 3 stik) ned ad styrtbøjlestiveren, under bagpanelets vange og op gennem hullet i bunden af kontrolpanelet (Figur 23).

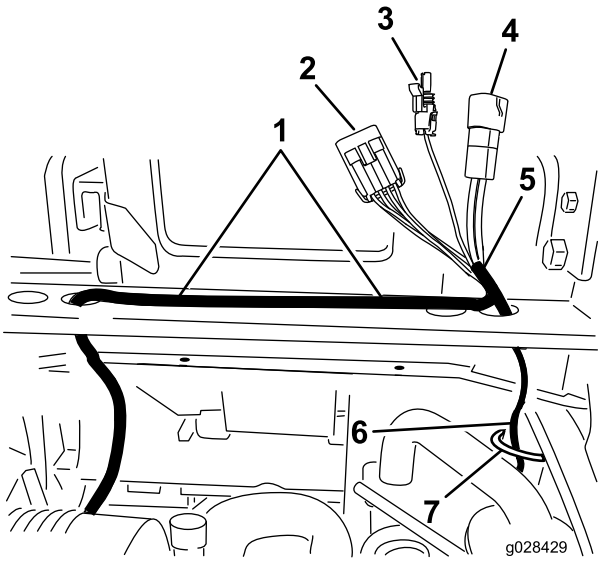

Figur 23

1. Klemmer til ledningsnet
2. Monteringsskrue
3. Monteringsskrue
4. Monteringsskrue
5. Ledningsnet
6. Lang førerhusledning (orange)
7. Ledningsbånd

4. Fastgør den lange ledning til den nedre styrtbøjlestiver med et kabelbånd.
5. Find indeni kontrolpanelet den lyserøde ledning med stikket, der er indkapslet i en plastbobbel (Figur 24).

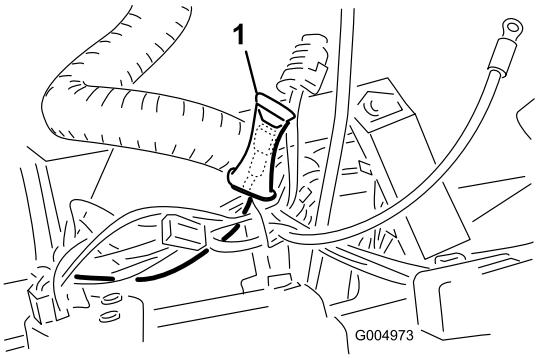

Figur 24

1. Pink ledning med plastbobbel (klip enden af plastboblen)

6. Plastboblens ende klippes forsigtigt af, og det korrekte ledningsstik sættes i den.
7. Luk og fastlås kontrolpanelets dæksel.

Bemærk: Hvis et hjælpestrømsæt er monteret på maskinen, gøres der som følger:

A. Frakobl den lyserøde ledning fra hjælpestrømsættets stik.

B. Sæt det lyserøde ledningsstik i det korrekte stik i det nye ledningsnet.

C. Sæt det andet ledningsnetstik i hjælpestrømsættets stik.

8. Før den anden ende af ledningsnettet under bagstelmonteringen mod maskinens venstre side, mens clipsene til ledningsnettet sættes i hullerne i undersiden af bagstelmonteringen (Figur 24).

Bemærk: Sørg for at føre ledningerne væk fra eventuelle varme, roterende eller skarpe genstande. Fastgør ledningerne med kabelbånd.

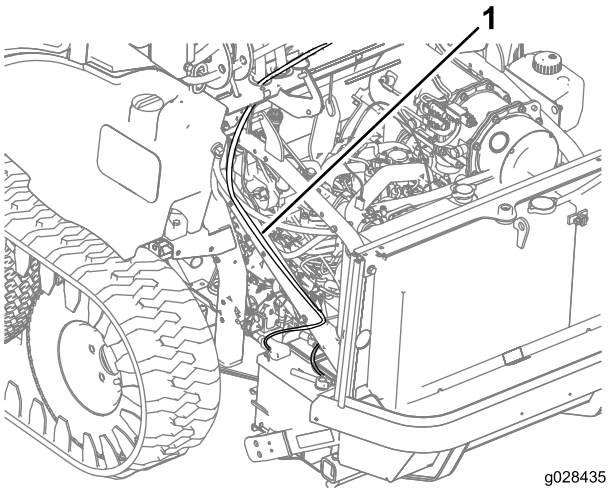

Figur 25

1. Ledningsnet

9. Slut ledningsnettes røde ledning til strømforsynings-ledningsnettet.
10. Før strømforsyningsledningsnettets stik gennem den positive batterikabelens gummikappe.
11. Slut strømforsyningsledningsnettet til den positive batteripol (Figur 26).
12. Slut den sorte ledning til den negative batteripol (Figur 26).

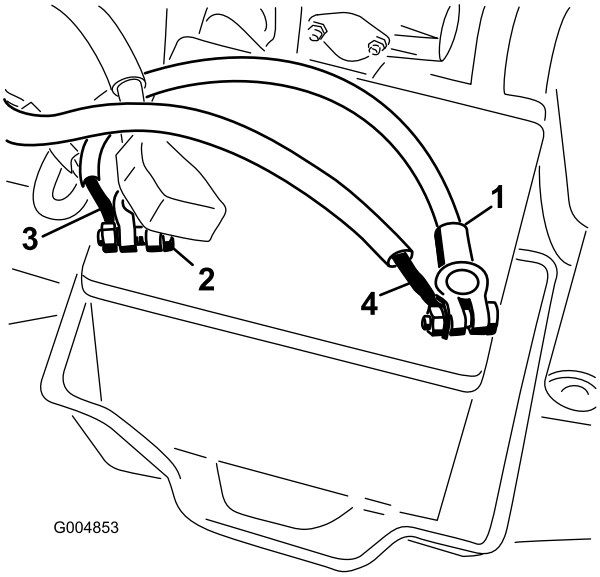

Figur 26

1. Negativt batterikabel (-)
2. Positivt batterikabel (+)
3. Strømforsyningsledningsnet
4. Sort kabel

13. Fastgør ledningerne til kablerne med kabelbånd.

6

Installering af sprinklervæske-flasken

Dele, der skal bruges til dette trin:

1	Sprinklervæskeflaske
5	Møtrik
2	Bolt
3	Bræddebolt
1	Beslag

Fremgangsmåde

På maskiner med Kubota-motor: Monter beslaget, og monter sprinklervæskeflasken ind i stellet ved at montere sprinklervæskeflasken på beslaget og beslaget på maskinens stel ved hjælp af de medfølgende møtrikker og bolte (Figur 27).

Bemærk: Beslaget og sprinklervæskeflasken skal sidde på venstre side af stellet.

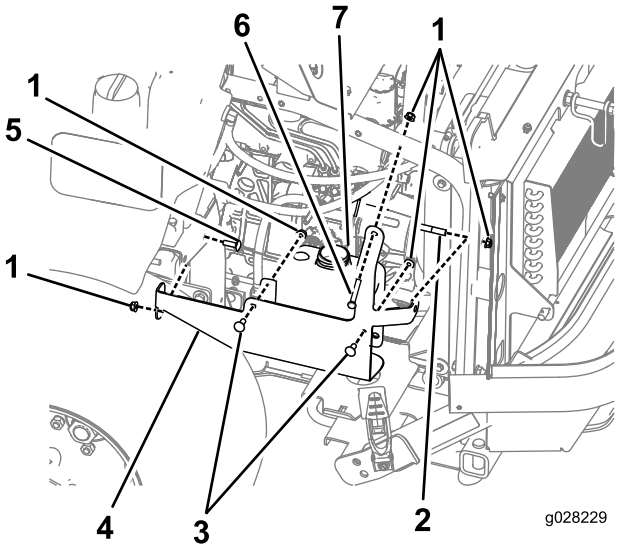

Figur 27
Kubota-modeller

1. Møtrik
2. Bolt
3. Bræddebolt
4. Beslag
5. Bræddebolt
6. Bolt
7. Sprinklervæskeflaske

På maskiner med Yanmar-motor: Monter beslaget, og monter sprinklervæskeflasken på stellet ved at montere beslaget på højre side af maskinen over en eksisterende tank, og monter derefter sprinklervæskeflasken på beslaget (Figur 28).

Bemærk: Fjern eksisterende skruer på den eksisterende tank for at fastgøre sprinklervæskeflasken på beslaget.

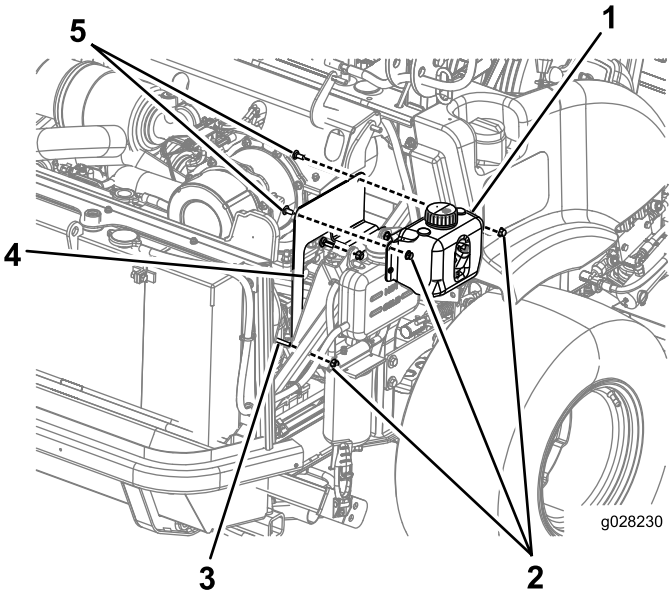

Figur 28
Yanmar-modeller

1. Sprinklervæskeflaske
2. Møtrik
3. Bolt
4. Beslag
5. Bræddebolt

7

Montering af glidepladen (påkrævet på maskiner med en Kubota-motor)

Dele, der skal bruges til dette trin:

1	Glideplade
2	Flangehovedbolt (3/8 x 1-3/4 tomme)
4	Flangemøtrik (3/8 tomme)
2	Bolt (3/8 x 1 tomme)

Fremgangsmåde

1. Placer en egnet donkraft under bageste kofangerrør, hæv maskinens bagende, og understøt den med støttebukke (Figur 29).

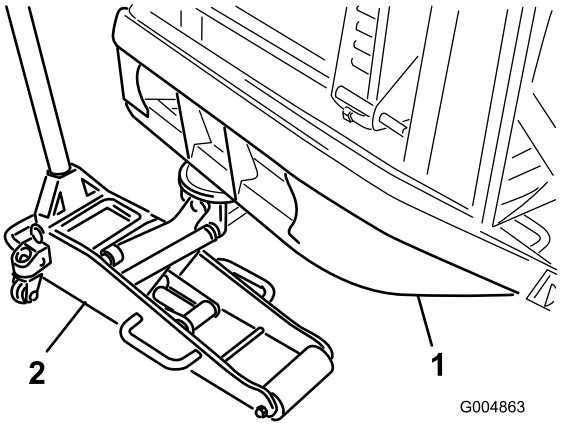

Figur 29

1. Bageste kofangerrør
2. Donkraft

2. Monter glidepladen (Figur 30) på stellet under motoren som følger:
   A. Monter forenden af glidepladen på glidepladens monteringsplade med to flangehovedbolte (3/8 x 1-3/4 tomme) og flangemøtrikker (3/8 tomme) (Figur 30).
   B. Monter glidepladens bagende på stellets tværvange med to bolte (3/8 x 1 tomme) og flangemøtrikker (3/8 tomme) (Figur 30). Monter de bageste bolte fra toppen.

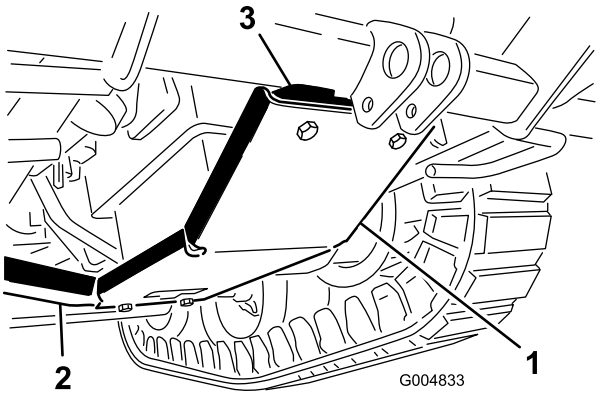

Figur 30

1. Glideplade
2. Stellets tværvange
3. Glidepladens monteringsplade

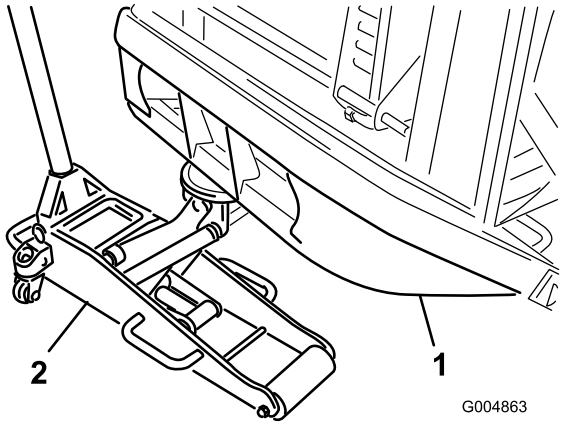

Figur 31

1. Bageste kofangerrør
2. Donkraft

8

Afmontering af plæneklipperskjoldet

Dele, der skal bruges til dette trin:

2	Lodret rørstøttesamling
1	Konverteringsbeslag, venstre
1	Konverteringsbeslag, højre
2	Gaffelbolt
2	Selvskærende skrue (1/4 tomme)
6	Skrue (3/8 x 2-1/4 tomme)
6	Flangemøtrik (3/8 tomme)
2	Slangeprop
4	Selvskærende skruer (3/8 tomme)
2	Låseclips

Fremgangsmåde

1. Placer en egnet donkraft under bageste kofangerrør, og hæv bagdækkene fri af jorden (Figur 31).
2. På traktionsenheder med et serienummer, der kommer før 312999999, installeres den lodrette rørstøttesamling på hvert bageste hjørne af skjoldrammen med en gaffelbolt og 1/4 tomme selvskærende skrue (Figur 32).

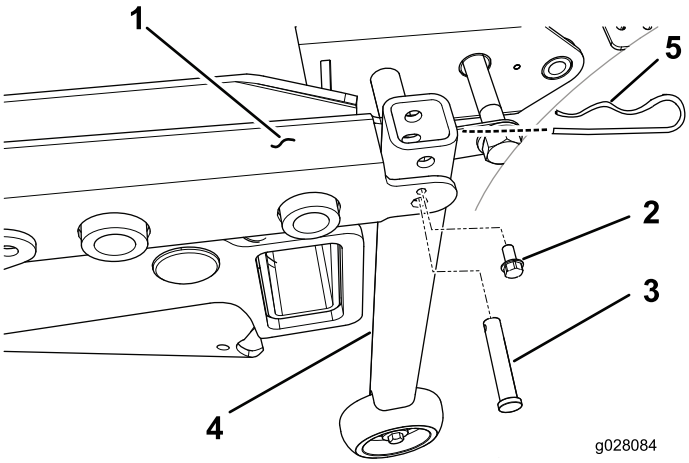

Figur 32

1. Skjoldramme
2. Selvskærende skrue
3. Gaffelbolt
4. Lodret rørstøttesamling
5. Låseclips

3. På traktionsenheder med et serienummer, der er højere end 313000001, installeres et konverteringsbeslag (højre eller venstre side) på undersiden af det relevante bageste hjørne af skjoldrammen med en 3/8 x 5/8 tommes selvskærende skrue (Figur 33).

   Bemærk: Peg beslaget frem mod enden af bagstellet.

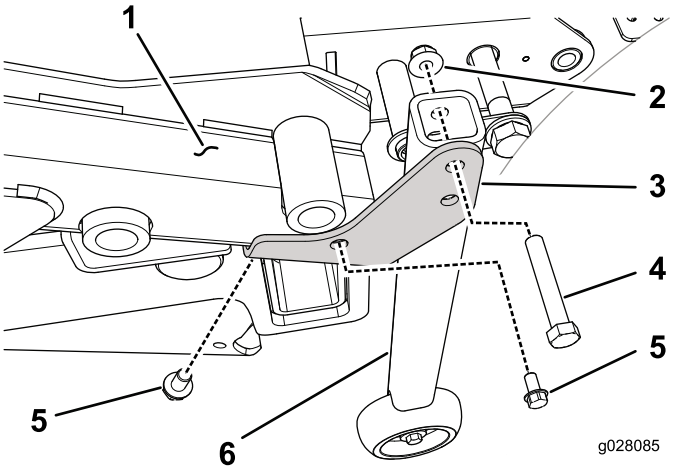

Figur 33

1. Skjoldramme
2. Flangemøtrik
3. Konverteringsbeslag (set fra venstre side)
4. Bolt
5. Selvskærende skrue
6. Lodret rørstøttesamling

4. Monter den lodrette rørstøttesamling på konverteringsbeslaget (højre eller venstre side) på hvert hjørne af skjoldrammen med en 3/8 x 2-1/4 tommes skrue og 3/8 tommes flangemøtrik (Figur 33).
5. Afmonter gulvpladen fra sædepladen ved at fjerne de 2 drejetapper, der forbinder dem.
6. Forbind sædepladen til stellet ved at sætte drejetapperne i (Figur 34).

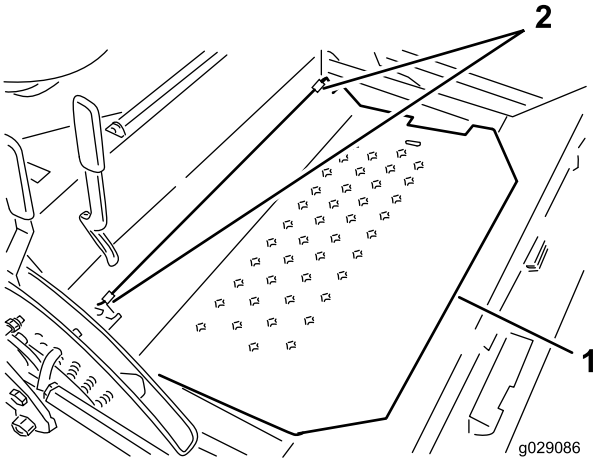

Figur 34

1. Gulvplade
2. Drejetapper

7. Løsn boltene og møtrikkerne på kraftudtagets drivaksel.
8. Fjern valsetappen, og træk drivakslen af gearkasseakslen (Figur 35).

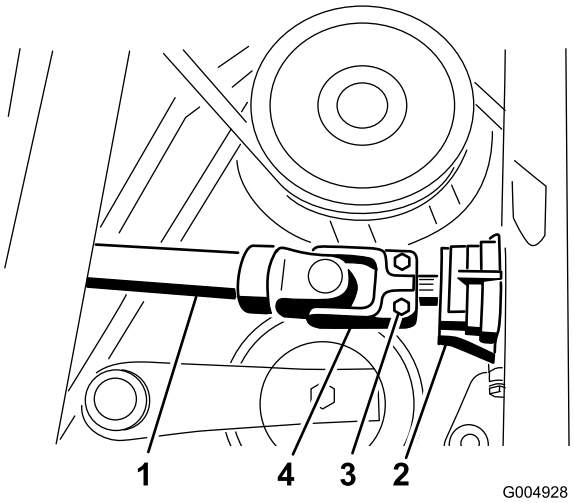

Figur 35

1. Drivaksel
2. Gearkasse
3. Bolte
4. Valsetap

9. Fjern låseringen, der holder det bageste af skjoldløftecylinderen fast på drejetappen (Figur 36).

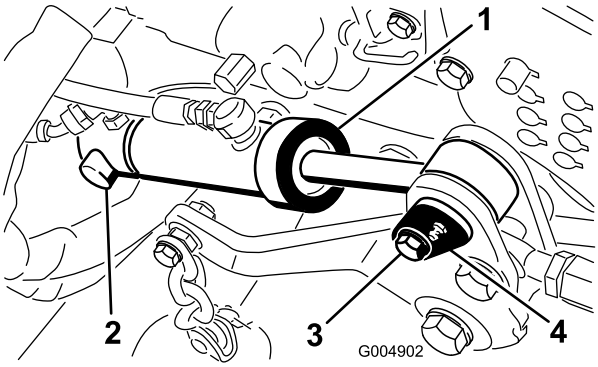

Figur 36

1. Skjoldløftecylinder
2. Låsering
3. Skrue
4. Cylindertap

10. Fjern skruen, der fastgør den forreste cylinderdrejetap til plæneklipperstellet (Figur 36).

    Bemærk: Fjern kabelbåndet, der fastgør tryk- og tankslangerne.

    Bemærk: Fjern den forreste drejetap.

11. Fjern tankslangen fra kontrolventilen (Figur 37).

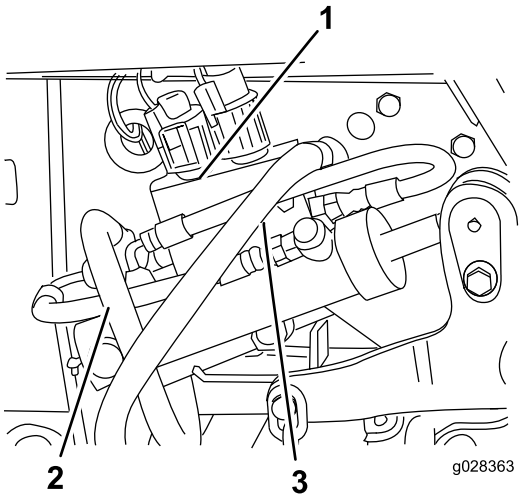

Figur 37

1. Kontrolventil
2. Tankslange
3. Trykslange

12. Sæt dækslet fra vintersættets ventil på kontrolventilfittingen og sæt den medfølgende prop på slangen.
13. Sænk donkraften, indtil skjoldets lodrette støttesamlinger understøtter bagenden på skjoldrammen, og den bageste kofanger er let understøttet.
14. Drej det forreste af cylinderen op for at få adgang til stelboltene.
15. Fjern forsigtigt de bolte (3/4 tomme), spændeskiver og møtrikker, der fastholder skjoldrammen på bagstellet (tre på venstre side og to på højre side) (Figur 38 og Figur 39).

    Bemærk: Gem 4 af boltene til montering, og opbevar de resterende bolte, spændeskiver og møtrikker til sommerudskiftningen.

    Bemærk: Donkraften kan hæves eller sænkes for at gøre det lettere at fjerne boltene. Sænk donkraften helt, når du har fjernet boltene.

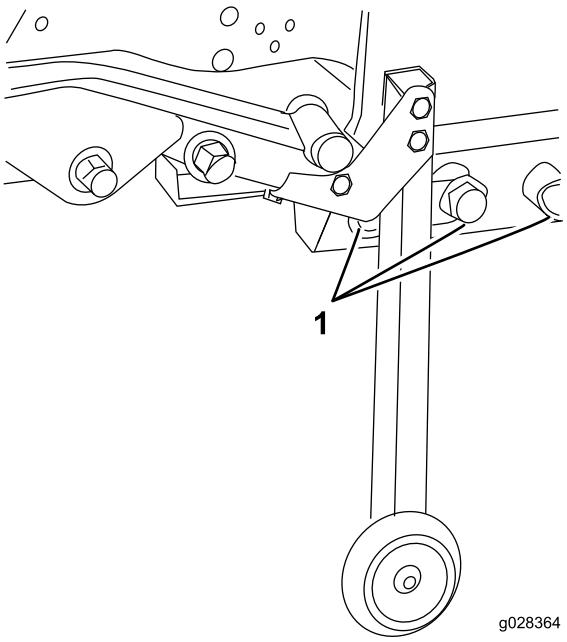

Figur 38

1. 3 monteringsbolte (3/4 tomme), spændeskiver og møtrikker (venstre side)

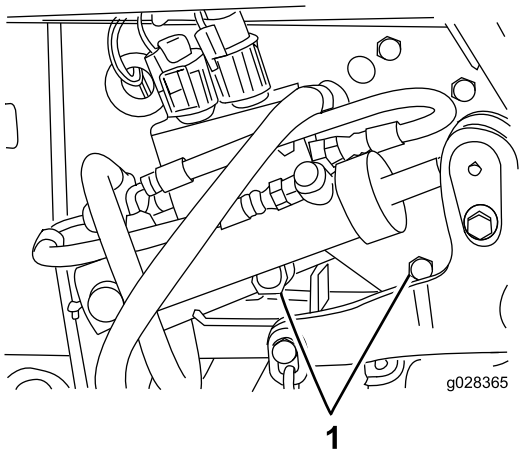

Figur 39

1. 2 monteringsbolte (3/4 tomme), spændeskiver og møtrikker (højre side)

16. Træk plæneklipperskjold og stel af traktionsenheden og rul fremad og væk.
17. Monter cylinderstiften løst for opbevaring.

9

Montering af vinterstelenheden

Dele, der skal bruges til dette trin:

2	Slangedæksel
4	Kabelbånd
1	Vinterstelsamling
6	Hjul- og dæksamling
20	Låsemøtrik
2	Koblingsstift
2	Larvefødder

Fremgangsmåde

1. Fjern de to skruer, der fastholder hvert sideadgangsdæksel, og afmonter dækslerne (Figur 40).

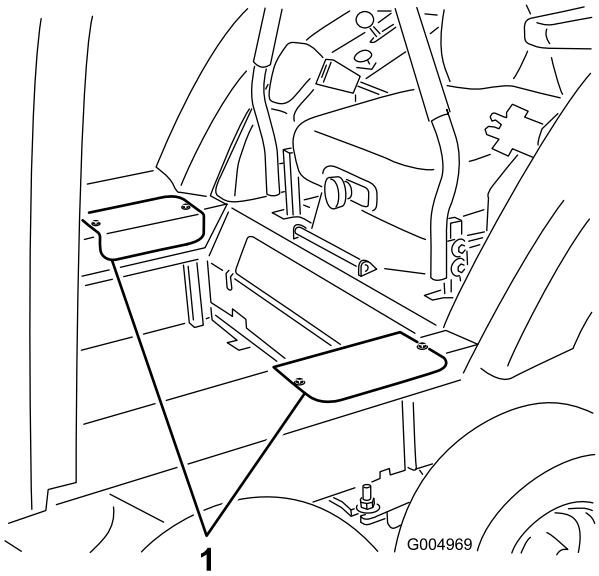

Figur 40

1. Adgangsdæksler

2. Fjern den flade spændeskive (1/2 tomme) og møtrik (1/2 tomme), der sidder på tappen på hvert bogiedrejeled (Figur 41).

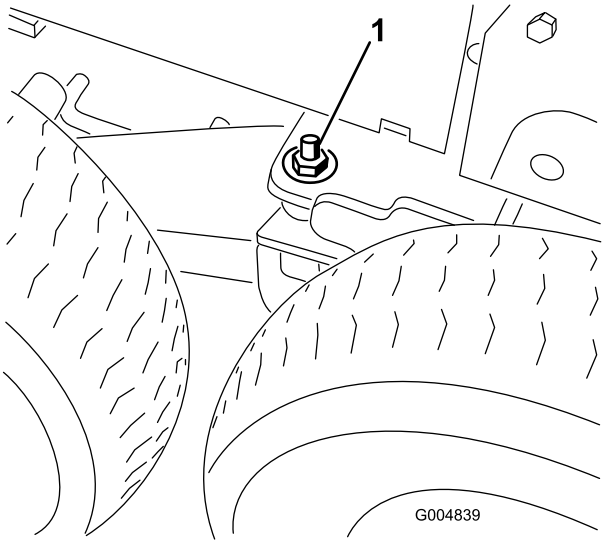

Figur 41

1. Spændeskive og møtrik på bogiedrejeleddets tap (2)

3. Sæt en træklods mellem det forreste bogiestop og stellet for at vippe vinterstellet mod bagenden (Figur 42).

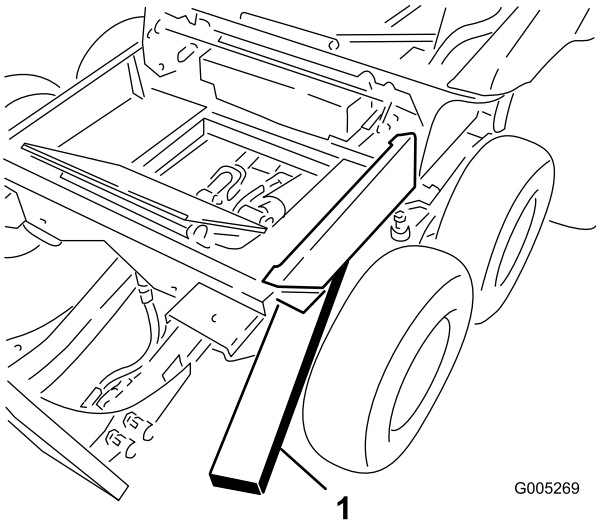

Figur 42

1. Træklods

4. På traktionsenheden monteres slangedæksler på de løse hydrauliktryk- og tankslanger og fastgøres med 2 kabelbånd hver.

5. Løsn trykslangefittingen ved pumpen, og roter fittingen 45 grader mod maskinens front (Figur 43).

   Bemærk: Figur 43 vises, som det ser ud under traktionsenheden.

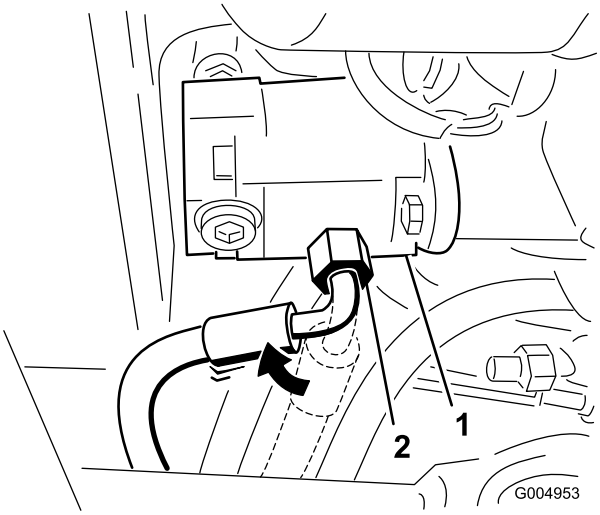

Figur 43

1. Pumpe
2. Trykslangefitting (roteret 45 grader)

6. Fjern de 2 skruer, der fastgør gulvpladens dæksel til gulvet, og fjern pladen (Figur 44).

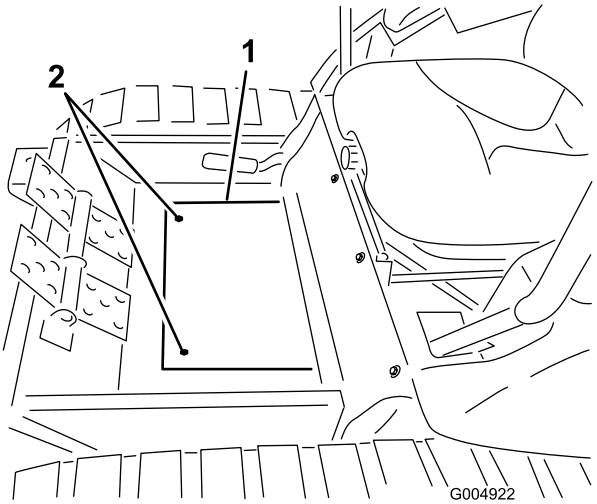

Figur 44

1. Gulvpladedæksel
2. Monteringsskruer

7. Rul forsigtigt vinterstelsamlingen i position, mens drivakslen føres gennem stelrøret (Figur 45).

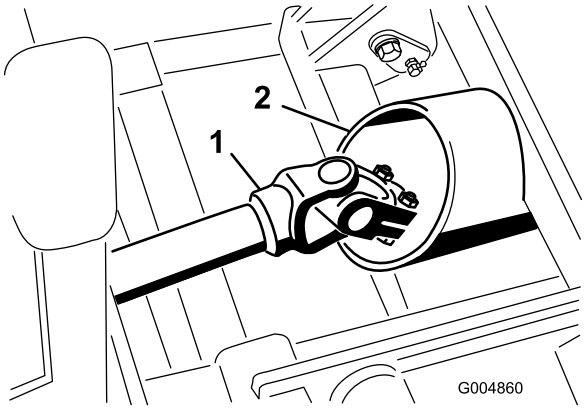

Figur 45

1. Drivaksel
2. Stelrør

8. Sørg for, at slangerne føres som følger:
   - Før trykslangen under løftecylinderen og mellem cylinderens monteringsbeslag til ventilen (Figur 46).
   - Før tankslangen langs kraftudtagsakslen til ventilen (Figur 46).

   Bemærk: For at fremhæve slangeføringen vises slangerne uden slangedækslerne monteret.

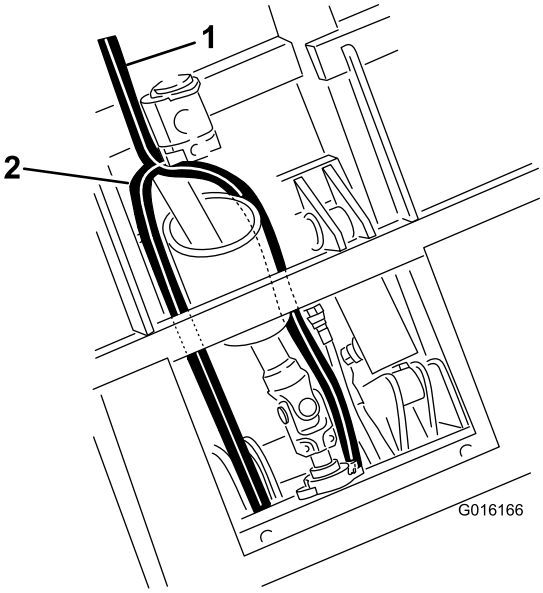

Figur 46

1. Tankslange
2. Trykslange

9. Tilslut drivakslen til gearkasseakslen i vinterstellet, og tilspænd boltene (5/16 tomme) til 20-25 Nm.
10. Monter valsetappen (Figur 47).

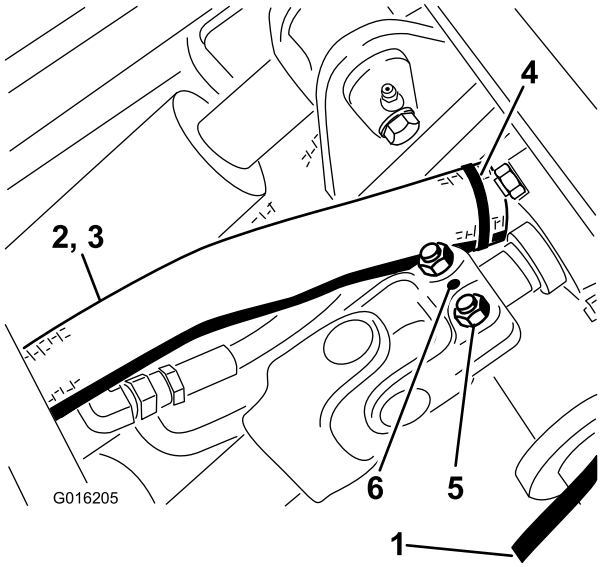

Figur 47

1. Trykslange
2. Tankslange
3. Slangedæksel
4. Ledningsbånd
5. Bolte
6. Valsetap

11. Med vinterstellet mod bagstellet hæves donkraften nok til at fjerne sommerdrivdækkene (Figur 48).

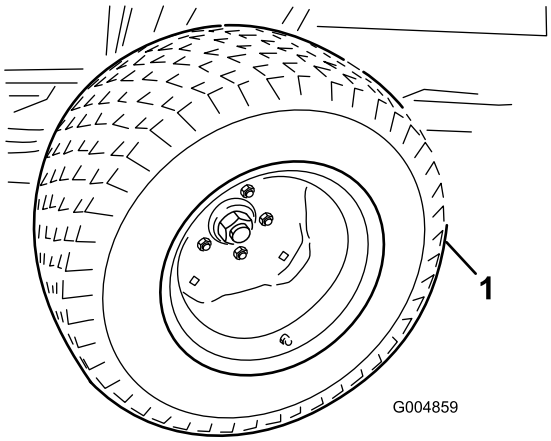

Figur 48

1. Sommerdrivdæk

12. Monter vinterdækkene med 2 låsemøtrikker pr. side.
13. Juster donkraften til at rette ind med hullerne på 2,5 cm i stellet, og monter en koblingsstift på hver side (Figur 49).

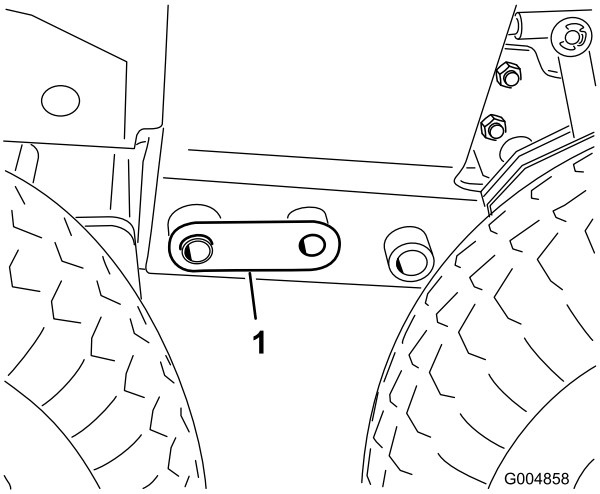

Figur 49

1. Koblingsstift

14. Juster donkraften som nødvendigt for at montere boltene (3/4 tomme) på hver side (Figur 50).

Bemærk: Tilspænd boltene med et moment på 359 Nm.

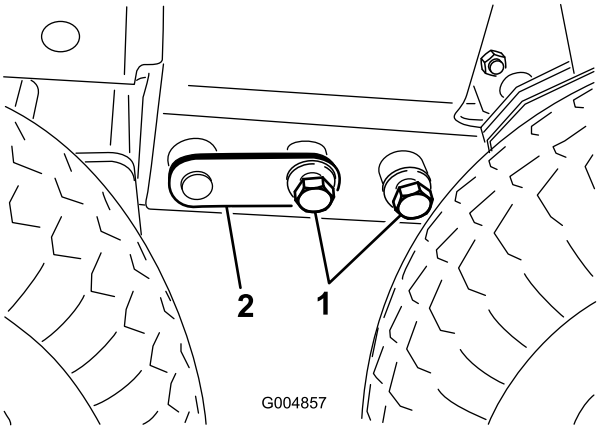

Figur 50

1. 3/4 tomme bolte
2. Koblingsstift

Bemærk: Bagdækkene skal fjernes, for at de bageste bolte (3/4 tomme) kan tilspændes. Når stellets bolte er tilspændte, monteres bagdækkene, og låsemøtrikkerne tilspændes til 88 - 115 Nm.

15. Forbind hydrauliktrykslangen til ventilens hårde rør og tankslangen til ventilen (Figur 51).

Bemærk: Gem slangepropperne til sommerudskiftningen.

Bemærk: Sørg for, at slangerne ikke er bøjede og ikke gnider mod skarpe kanter eller bevægelige dele.

Bemærk: Juster fittingernes vinkel for at tage højde for slangernes føring.

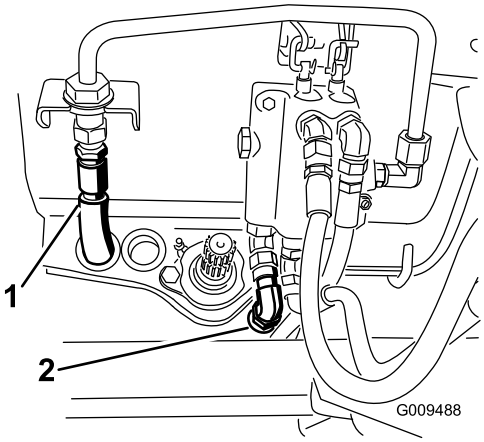

Figur 51

1. Trykslange
2. Tankslange

16. Hæv maskinens bagende, indtil to støttebukke kan placeres under bagrøret ved en højde, der understøtter bagdækkene 2,5 til 7,5 cm over jorden.
17. Sænk donkraften, så bagstellet hviler på støttebukkene.
18. Placer donkraften under midten på den forreste løftearms drejerør.
19. Hæv donkraften, indtil fordækkene er væk fra jorden og højt nok til, at larvefoden kan monteres under dem, og understøt stellet med støttebukke.
20. Fjern for- og midterdækkene fra vintersamlingen (Figur 52).

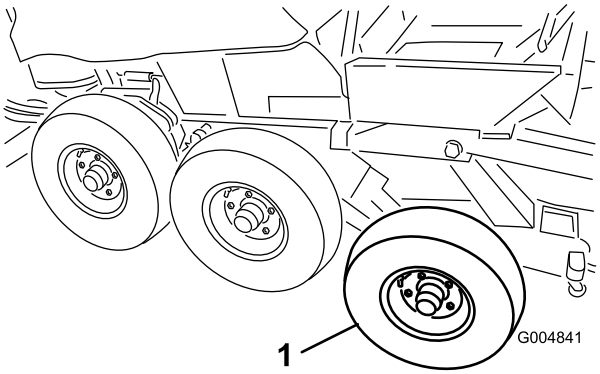

Figur 52

1. Fordæk

21. Fjern træklodsen mellem stellet og det forreste bogiestop.
22. Løft forsigtigt larvefødderne over baghjulet og de forreste hjulnav.

    Bemærk: Retningen på larvefodens rotation er trykt på larvefoden. V-mønstret i gummilarvefoden skal pege fremad.

⚠ FORSIGTIG

Larvefodsstyrene har mange klempunkter. Det kan medføre alvorlige kvæstelser at komme i kontakt med disse klempunkter.

Grib forsigtigt fat i gummilarvefoden på de yderste kanter udvendigt på stålstyrene, når larvefoden bevæges.

23. Juster donkraften til en passende højde for at montere fordækket.
24. Sammen med en hjælper løftes forenden af larvefoden nok til at fordækkene forsigtigt kan monteres (Figur 53).

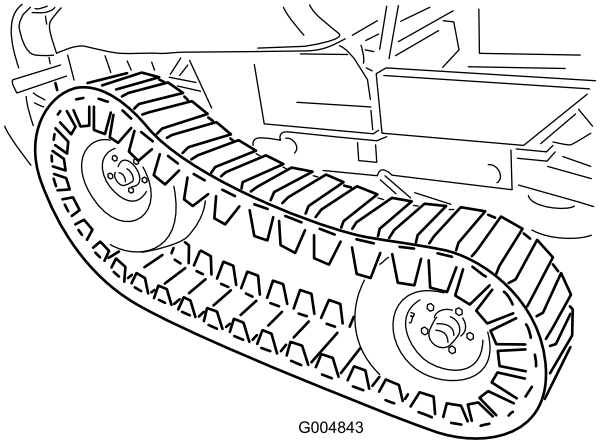

Figur 53

25. Juster donkraften til en passende højde for at montere det midterste dæk. Løft midten af larvefoden nok til at montere det midterste dæk. .

    Bemærk: Tilspænd låsemøtrikkerne til 88-115 Nm.

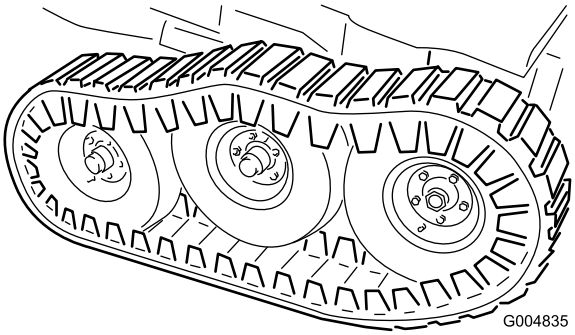

Figur 54

26. Sænk donkraften, indtil forhjulene understøtter stellet. Monter de flade spændeskiver (1/2 tomme) og låsemøtrikkerne på bogiedrejeledets tap (Figur 54) og tilspænd til 102 Nm.

    Bemærk: Det kan være nødvendigt at flytte donkraften til den bageste kofanger for at hæve maskinens bagende højt nok til at montere den flade spændeskive og låsemøtrikken.

27. Monter sideadgangsdækslerne med skruerne, der blev fjernet tidligere (Figur 55).

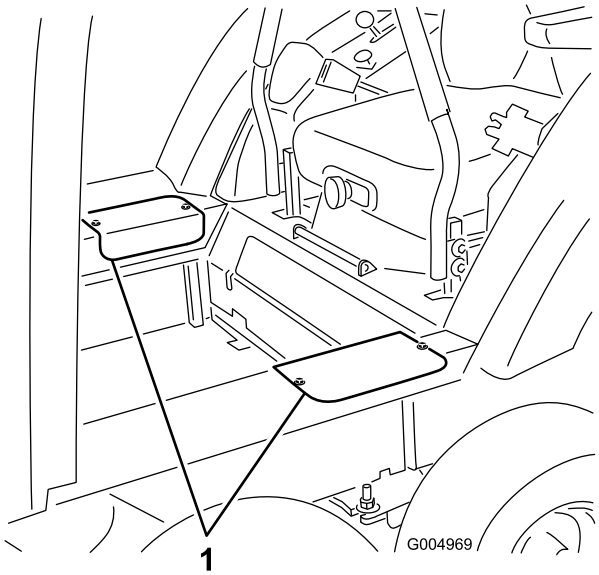

Figur 55

1. Adgangsdæksler

10

Afmontering af sommerstyrtbøjlen

Kræver ingen dele

Fremgangsmåde

Fjern bolten, møtrikken, låseclips og stift, der fastholder hver styrtbøjleenhed på styrtbøjlestiverne (Figur 56). Afmonter styrtbøjleenheden.

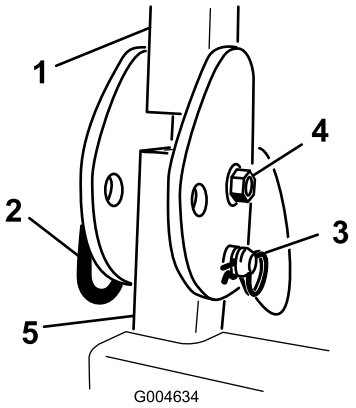

Figur 56

1. Styrtbøjlesystem
2. Stift
3. Låseclips
4. Bolt og møtrik
5. Styrtbøjlestiver

11

Montering af panelerne

Dele, der skal bruges til dette trin:

2	Tætningsliste

Fremgangsmåde

1. Monter den store tætningsliste på hver side af bagpanelet.
2. Sæt bagpanelet på plads, og ret de øverste monteringshuller ind med hullerne i stellets tværvange (Figur 57).

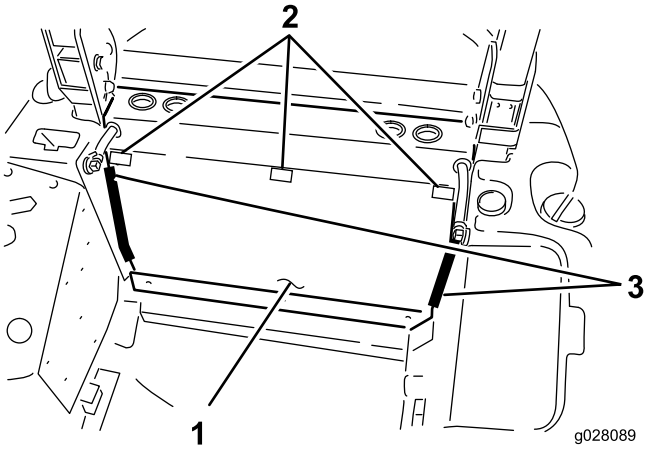

Figur 57

1. Bagpanel
2. Lynafkoblingslås
3. Tætningsliste

3. Fastgør toppen af panelet til tværvangen med de 3 skruer, der blev fjernet tidligere.

4. Monter gulvpladedækslet (Figur 58).

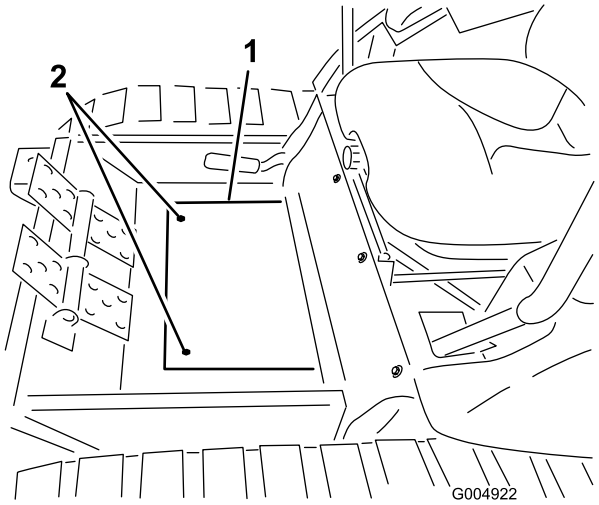

Figur 58

1. Gulvpladedæksel
2. Monteringsskruer

5. Monter motorhjelmen.

12

Montering af førerhusets skumforseglinger

Dele, der skal bruges til dette trin:

1	Bageste skumelement (leveres med førerhusmodel 30474)
1	Bageste skumelement til højre (leveres med førerhusmodel 30474)
1	Bageste skumelement til venstre (leveres med førerhusmodel 30474)
1	Midterste skumelement til højre (leveres med førerhusmodel 30474)
1	Midterste skumelement til venstre (leveres med førerhusmodel 30474)
1	Højre tanks skumelement (leveres med førerhusmodel 30474)
2	Forreste skumelement i siden (leveres med førerhusmodel 30474)
1	Forreste skumelement (leveres med førerhusmodel 30474)
1	Venstre skumelement i siden (leveres med førerhusmodel 30474)
1	Højre skumelement i siden (leveres med førerhusmodel 30474)

Fremgangsmåde

1. Centrer det bageste element på midterpanelets allerbageste nedre kant (Figur 59).
2. Monter det venstre bageste og højre bageste skumelement på de indre hjørner af bagpanelets ydre tapper Figur 59).

   Bemærk: De forreste bens indre kant på skumelementerne skal være cirka 0,32 cm fra forseglingspanelernes indre kant i siden af førerhusets ramme.

3. Juster de allerinderste kanter på skumelementerne i midten til venstre og højre med de bageste skumelementer til venstre og højre, og lad tapperne gribe ind i hinanden (Figur 59).

   Bemærk: De forreste bens indre kant på skumelementerne skal være cirka 0,32 cm fra forseglingspanelernes indre kant i siden af førerhusets ramme.

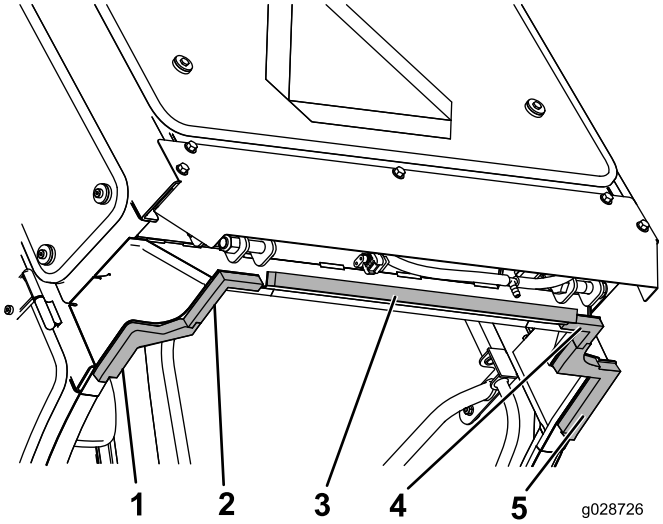

Figur 59

Førerhusets bagende

1. Midterste skumelement til venstre
2. Bageste skumelement til venstre
3. Bageste skumelement
4. Bageste skumelement til højre
5. Midterste skumelement til højre

4. Juster de allerinderste kanter på skumelementerne på tanken til venstre og højre med skumelementerne til venstre og højre i midten, og lad tapperne gribe ind i hinanden (Figur 60).

   Bemærk: De forreste bens indre kant på skumelementerne skal være cirka 0,32 cm fra forseglingspanelernes indre kant i siden af førerhusets ramme.

5. Tryk den forreste kant på skumelementerne i venstre og højre side mod kanalen, og lad den vinklede bagkant på skumelementerne i siden gribe ind i tankens skumelementer (Figur 60).

   Bemærk: Der kan være et lille mellemrum mellem tankens skumelementer og den vinklede kant på skumelementerne i siden.

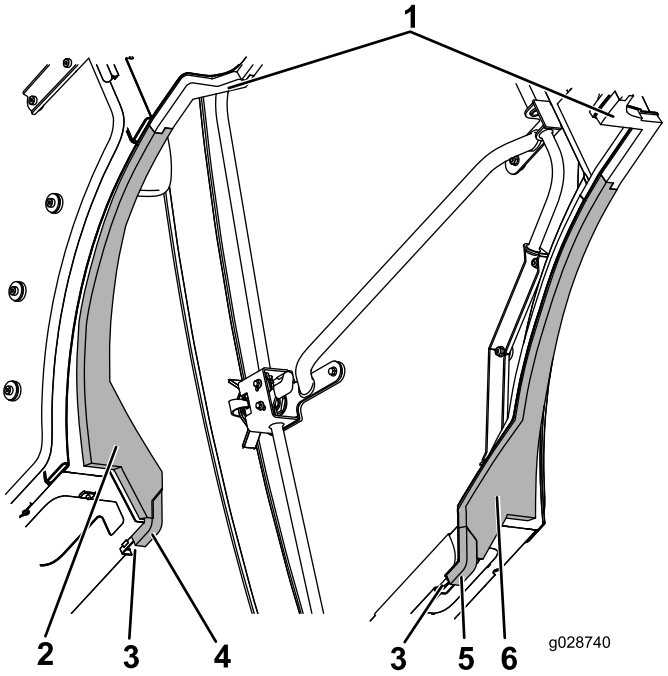

Figur 60

1. Midterste skumelement
2. Venstre tanks skumelement
3. Kanal
4. Venstre skumelement i siden
5. Højre skumelement i siden
6. Højre tanks skumelement

6. Centrér det forreste skumelement på frontpanelet (Figur 61).

   Bemærk: Det forreste skumelements bagkant skal flugte med frontpanelets allerbageste kant på førerhusets ramme.

7. Tryk forkanten af de forreste skumelementer i siden ind i det forreste skumelement og juster skumelementernes indre kanter efter forseglingspanelernes indre kanter på førerhusets ramme (Figur 61).

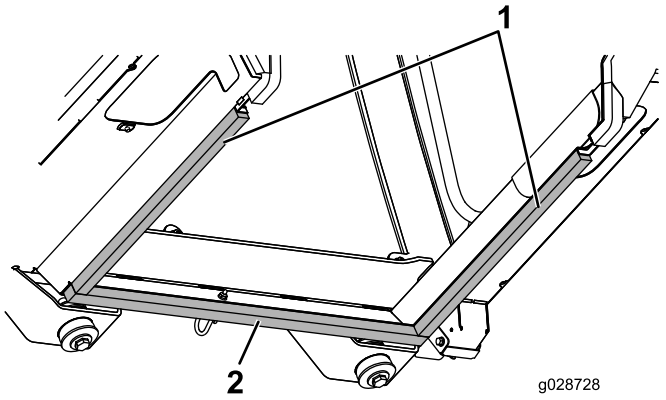

Figur 61

Førerhusets forende

1. Forreste skumelement i siden
2. Forreste skumelement

13

Montering af førerhuset

Dele, der skal bruges til dette trin:

4	Gummimontering til førerhus (leveres med førerhusmodel 30474)
4	Bolt (1/2 x 3 tommer) (leveres med førerhusmodel 30474)
4	Stålskive (leveres med førerhusmodel 30474)
4	Gummiskive (leveres med førerhusmodel 30474)
4	Møtrik (1/2 tomme) (leveres med førerhusmodel 30474)
2	Hjørnemåtte (leveres med førerhusmodel 30474)
1	Stikkontaktsafskærmning

Fremgangsmåde

1. Afmonter clipsen, der fastgør dørlukkerens stik til dørens beslagskugle (Figur 62).

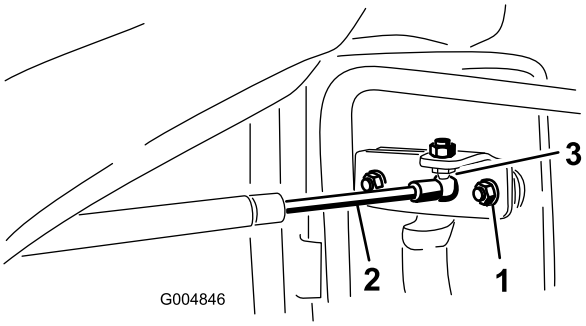

Figur 62

1. Beslag på førerhusets dør
2. Dørlukker
3. Klemme

Bemærk: Du kan afmontere førerhusets døre og vinduer for at lette installationen, sænke løftevægten og forhindre mulig skade.

2. Afmonter fastgørelsesanordningerne, der fastgør førerhuset til forsendelsespallen.
3. Sæt en gummimontering til førerhuset i de forreste monteringsplaceringer (Figur 67).
4. Brug en egnet løbekran til forsigtigt at løfte førerhuset på maskinen.

Bemærk: Vær forsigtig, så førerhusets tag, betjeningsanordninger, slanger eller elektriske stik ikke beskadiges.

5. Find de forreste og bageste monteringspunkter på førerhuset (Figur 63 og Figur 64).

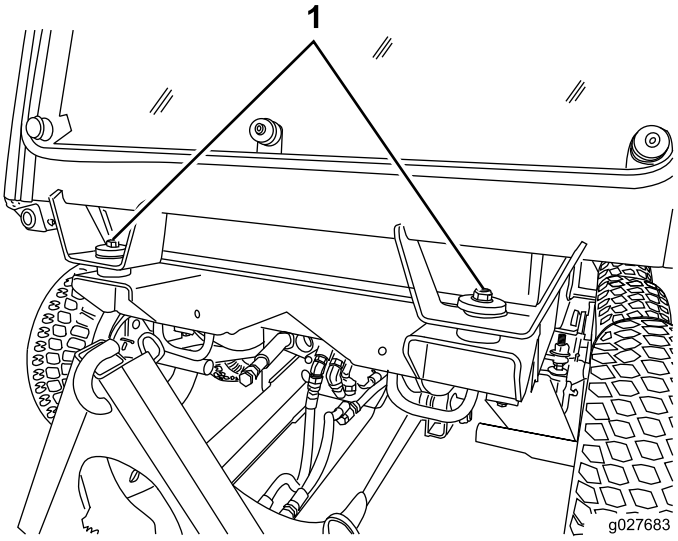

Figur 63
Set udefra

1. Forreste monteringspunkter

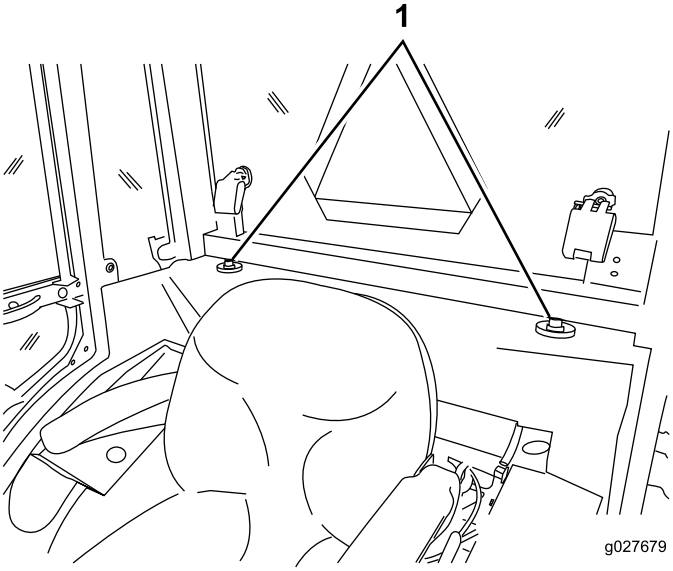

Figur 64
Set indefra

1. Bageste monteringspunkter

6. Monter løst de bageste gummimonteringer og førerhusets monteringsstøtter på hver side af førerhusets bageste monteringer (Figur 65).

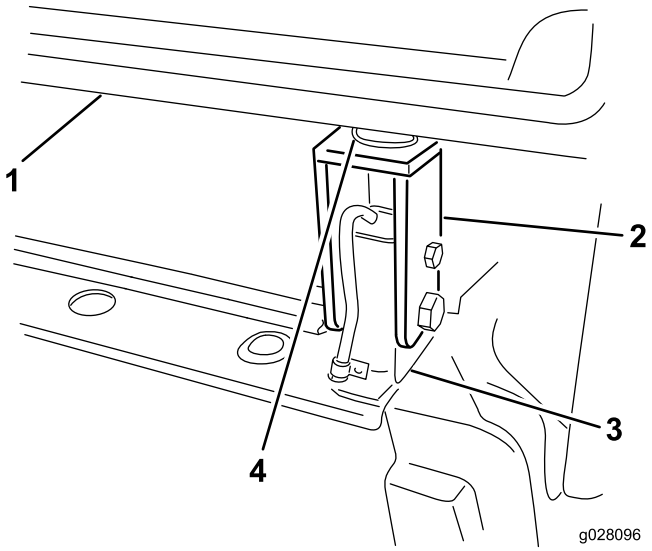

Figur 65

1. Førerhus
2. Førerhusmontering
3. Maskinstel
4. Gummimontering

7. Ved hvert monteringspunkt fastgøres førerhuset til maskinen med en bolt (1/2 x 3 tommer), stålskive, gummiskive og møtrik (1/2 tomme) (Figur 66).

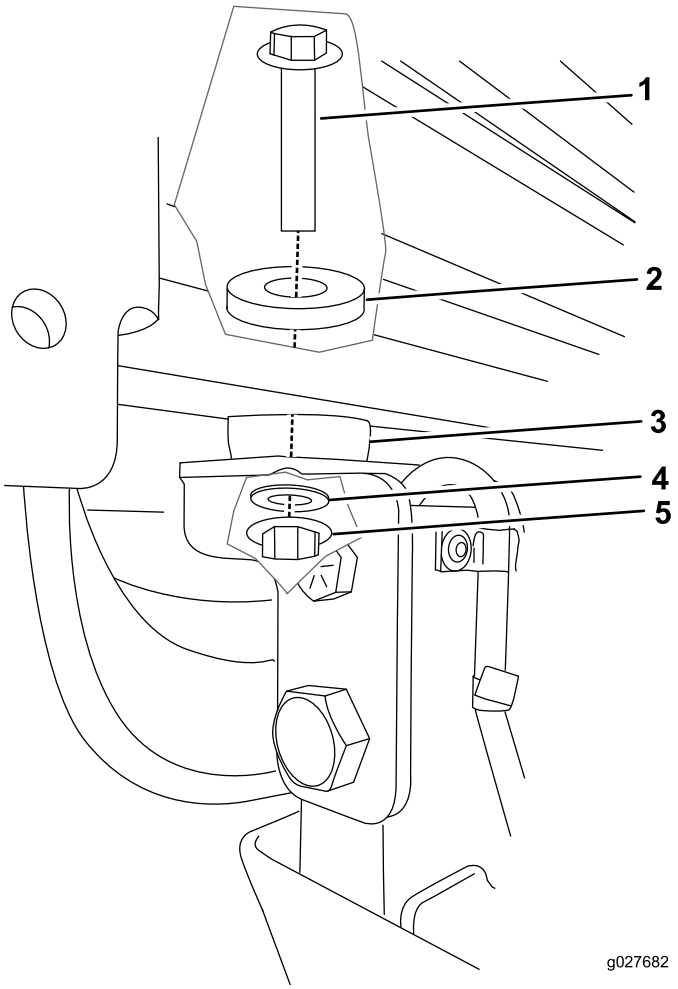

Figur 66

1. Bolt
2. Gummiskive
3. Midterbeslag
4. Stålskive
5. Møtrik

8. Stram boltene, indtil gummimonteringerne er trykket sammen til en tykkelse på 2,2 cm.

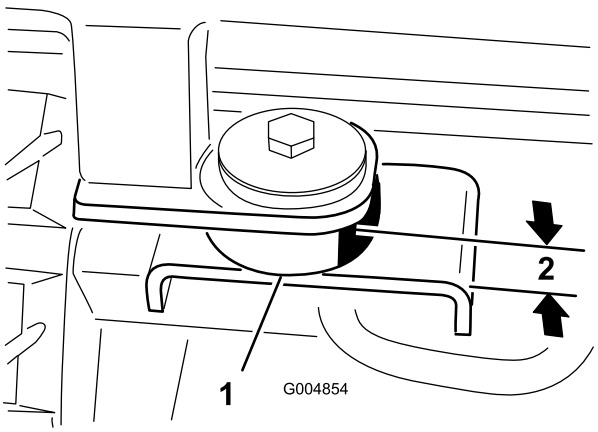

Figur 67

1. Gummimontering
2. 2,2 cm (7/8 tomme)

14

Endelige tilslutninger og kontrol af funktionen

Kræver ingen dele

Fremgangsmåde

1. Tilspænd de bolte og møtrikker, der fastgør førerhusets monteringsstøtter til styrtbøjlestiverne.
2. Tilslut førerhusets tryk- og returvarmerslanger til lynkoblingerne på bagstelsmonteringen (Figur 68).

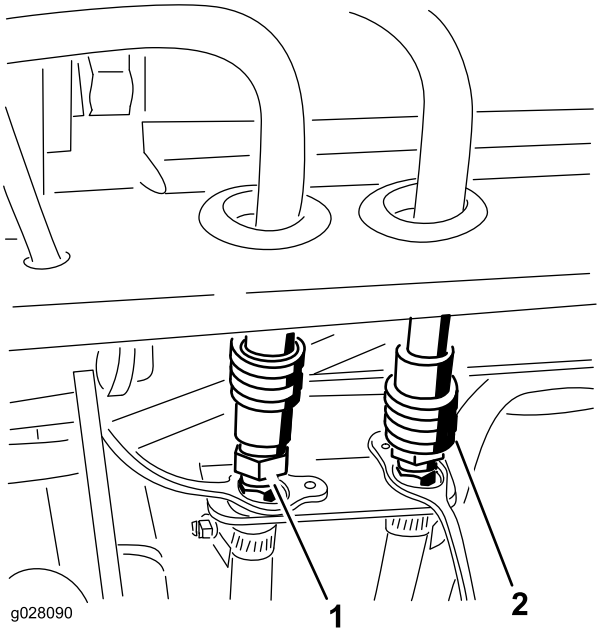

Figur 68

1. Trykslange
2. Returslange

3. Monter bagpanelet på førerhuset.

   Bemærk: Monter døre og vinduer (hvis de er afmonteret), og fastgør dørlukkeren til førerhusets dørbeslag.
4. Fyld køleren. Se *betjeningsvejledningen* vedrørende væskespecifikationer.
5. Kontroller hydraulikvæskestanden, og fyld på efter behov. Se *betjeningsvejledningen* vedrørende væskespecifikationer.
6. Før sprinklervæskerøret fra førerhuset gennem et af hullerne, og tilslut det til pumpen på sprinklervæskeflasken.

   Bemærk: Sørg for, at det ikke rører ved varme eller bevægelige dele. Fyld sprinklervæskeflasken op.
7. Forbind vaskerpumpens tilslutning med pumpen, der sidder på flasken
8. Start maskinen. Kør løftearmen op og ned, og kontroller, om der er hydrauliklækager.
9. Kontrollér hydraulikvæskeniveauet og kølerniveauet, og fyld på efter behov.

15

Læs vejledningerne.

Dele, der skal bruges til dette trin:

1	*Betjeningsvejledning*
1	*Reservedelskatalog*
1	Skema til kontrol før levering
1	Kvalitetscertifikat
1	Donkraftrør
2	Donkraftrørets bolte
1	Øje
1	Afstandsklods
1	Flangemøtrik (1/4 tomme)

Fremgangsmåde

1. Læs vejledningerne.
2. Opbevar al dokumentation på et sikkert sted.
3. Brug donkraftrøret og donkraftrørets bolte til sæsonmæssig konvertering.
4. Monter øjet på førerhuset, når der bruges et sneslyngeredskab.

Produktoversigt

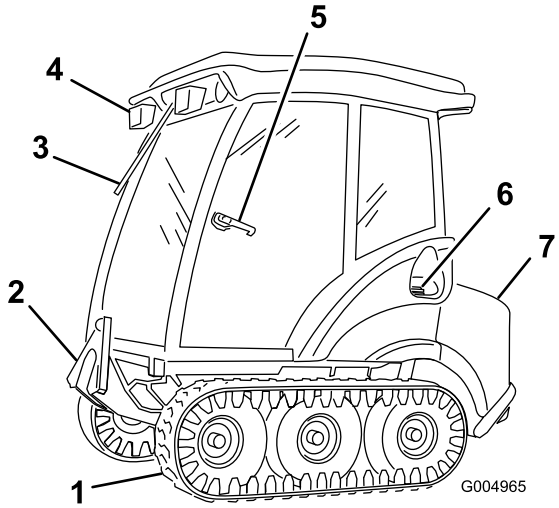

Figur 69

1. Larvefod
2. Forreste løftearm
3. Vinduesvisker
4. Arbejdslygter
5. Dørlås
6. Brændstoftankens dæksel
7. Hjelm

Betjeningsanordninger

Før du starter motoren og anvender maskinen, er det vigtigt, at du er fortrolig med alle maskinens betjeningsanordninger.

Se betjeningsvejledningen, der følger med førerhuset, for at få oplysninger om betjeningen.

Betjening

Bemærk: Maskinens venstre og højre side er som set fra den normale betjeningsposition.

Sæt sikkerheden i højsædet

Læs alle sikkerhedsforskrifterne grundigt igennem, og gør dig bekendt med de symboler, der findes i afsnittet om sikkerhed. Disse oplysninger kan hjælpe dig eller omkringstående personer med at undgå at komme til skade.

⚠ FARE

Betjening på vådt græs, is eller stejle skråninger kan forårsage udskridning og mistet herredømme over maskinen.

Larvefødder, der kører ud over kanter, kan forårsage, at maskinen vælter, hvilket kan medføre alvorlige kvæstelser, død eller drukning.

Læs og følg instruktionerne om styrtbøjlebeskyttelsen samt advarslerne.

Følg disse retningslinjer for at undgå at miste herredømmet og risikere at vælte:

- **Klip ikke i nærheden af stejle skråninger eller vand.**
- **Sænk hastigheden, og vær yderst forsigtig på skråninger.**
- **Undgå at foretage pludselige sving og hurtige hastighedsskift. Anvend altid sikkerhedssele**

⚠ FORSIGTIG

Denne maskine afgiver støj på mere end 85 dBA ved førerens ører og kan give nedsat hørelse ved længere tids anvendelse.

Brug høreværn, når du betjener denne maskine.

Det anbefales at bruge beskyttelsesudstyr til øjne, ører, fødder og hoved.

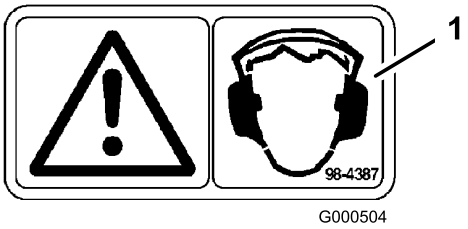

Figur 70

1. Advarsel – bær høreværn

Brug af redskaberne

Læs *betjeningsvejledningen*, der følger med redskabet, inden det tages i brug.

Sørg for, at hydrauliske lynkoblinger er fri for forurening før tilslutningen.

Hold udgangsakslen smurt for at forebygge rust.

Betjen aldrig kraftudtaget med redskabet i den hævede position. Støj fra kraftudtagsdrivremmen vil være tydelig.

Monter redskabet som følger:

1. Fjern et eventuelt redskab fra maskinen.
2. Kør maskinen på plads, så den placeres bag redskabsadapteren. Hæv maskinens adapter, så den forbindes med redskabsadapteren.
3. Fastgør adapterne sammen med redskabstappen og låseclipsen som vist i Figur 71.

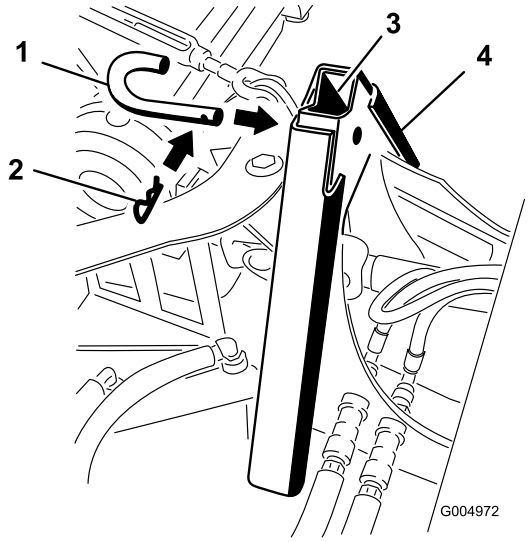

Figur 71

1. Redskabstap
2. Låseclips

Føring af sneslyngens ledningsøje

Før sneslyngens ledninger fra førerhuset gennem øjet og til sneslyngen.

Konvertering af maskinen fra vinter- til sommerbetjening

1. Start maskinen, og fjern eventuelle redskaber.

   Bemærk: Parker maskinen, så vinterstellet kan rulles væk og blive udskiftet med sommerstellet, og maskinens bagende kan hæves med en donkraft. (Førerhusets dør og sidevindue kan fjernes, hvis pladsen er begrænset). Opbevar redskabet i henhold til instruktionerne i producentens *betjeningsvejledning*.

2. Sørg for, at løftearmens A-ramme er sænket helt.
3. Afmonter de 2 bolte, der fastgør dækslet, og afmonter dækslet (Figur 72).

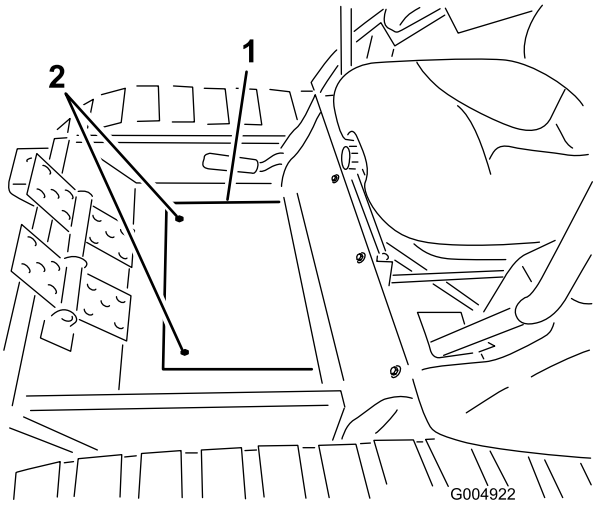

Figur 72

1. Gulvpladedæksel
2. Monteringsskruer

4. Fjern valsetappen, og løsn de 2 bolte, der fastgør drivakslen til gearkasseakslen (Figur 73). Skub drivakslen af gearkasseakslen.

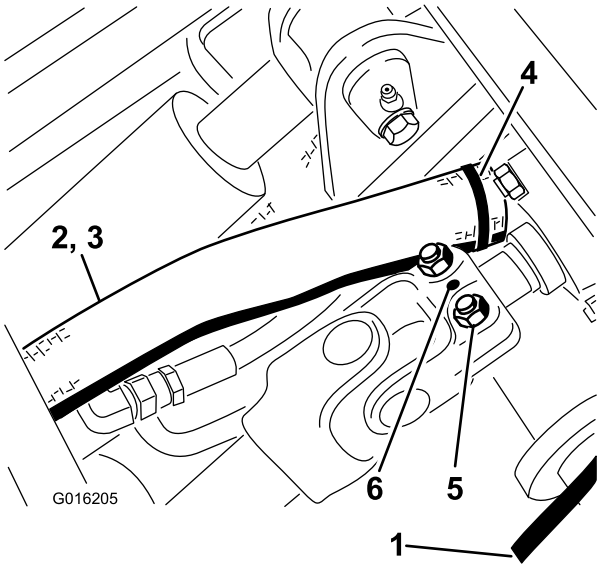

Figur 73

1. Trykslange
2. Tankslange
3. Slangedæksel
4. Ledningsbånd
5. Bolte
6. Valsetap

5. Placer to støttebukke under bageste kofangerrør ved en højde, så de berører eller næsten berører kofangeren.
6. Fjern de to skruer, der fastholder hvert sideadgangsdæksel, og afmonter dækslerne (Figur 74).

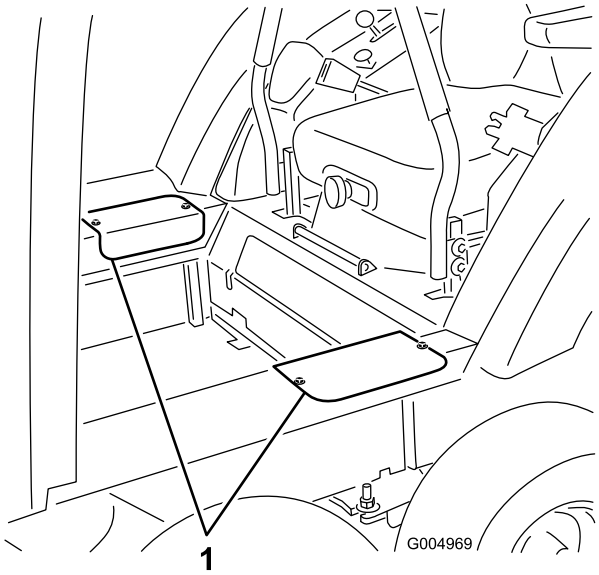

Figur 74

1. Adgangsdæksler

7. Fjern 1/2 tomme låsemøtrikken og den flade spændeskive fra venstre og højre bogiedrejeleds svejsekonstruktion for at udløse drejeleddet (Figur 75).

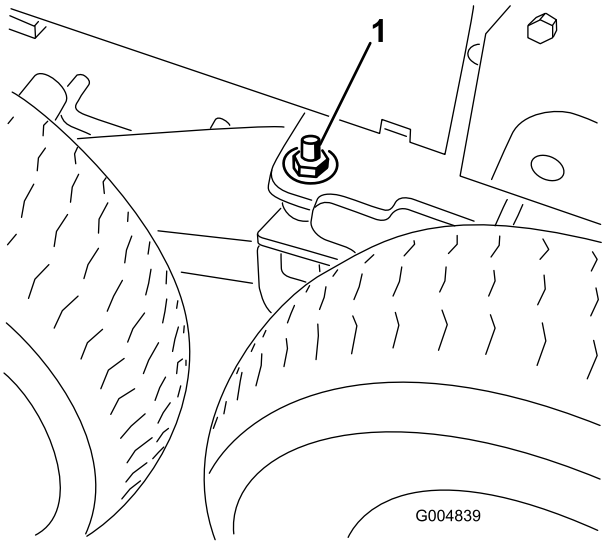

Figur 75

1. Spændeskive og møtrik på bogiedrejeleddets tap

8. Placer en passende donkraft under midten på den forreste løftearms drejerør.
9. Hæv donkraften, indtil maskinens bagende understøttes på støttebukkene og det midterste dæk svinger tilbage og næsten berører bagdækket.
10. Fjern midter- og baghjulene fra hver side.
11. Sænk donkraften, indtil bogiedrejeleddets svejsekonstruktion flytter sig nok til, at den 1/2 tommes flade spændeskive og låsemøtrikken kan monteres på tappen og skrues fingerstramt på begge sider af maskinen (Figur 75).
12. Hæv donkraften højt nok til, at larvefoden kan skubbes af fordækket.

⚠ FORSIGTIG

Larvefodsstyrene har mange klempunkter. Det kan medføre alvorlige kvæstelser at komme i kontakt med disse klempunkter.

Grib forsigtigt fat i gummilarvefoden på de yderste kanter udvendigt på stålstyrene, når larvefoden bevæges.

13. Gentag proceduren på den anden side af maskinen.
14. Flyt larvefødderne væk fra maskinen.
15. Placer en yderligere støttebuk under maskinens front.
16. Anbring en dræningsbakke under kontrolventilen.
17. Fjern tankslangen fra kontrolventilens hårde rør (Figur 76).

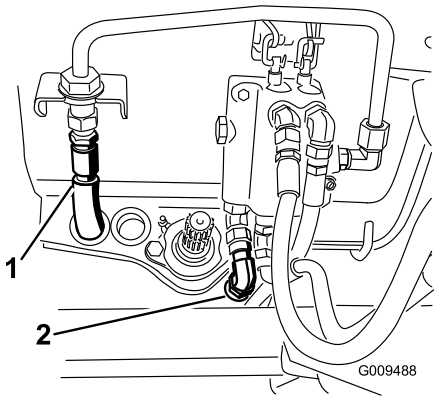

Figur 76

1. Trykslange
2. Tankslange

18. Sæt hætte på slangen og fittingen. Træk tankslangen tilbage mod bagenden af stellet.
19. Frakobl trykslangen fra kontrolventilen (Figur 76).
20. Sæt en hætte på slangen og fittingen.
21. Træk slangen tilbage mod bagenden af stellet.
22. Frakobl førerhusets ledningsnetstik, spænd de løse kabler fast og monter hætten på stikket.
23. Frakobl tryk- og returlynkoblingsslangerne fra førerhuset (Figur 77).

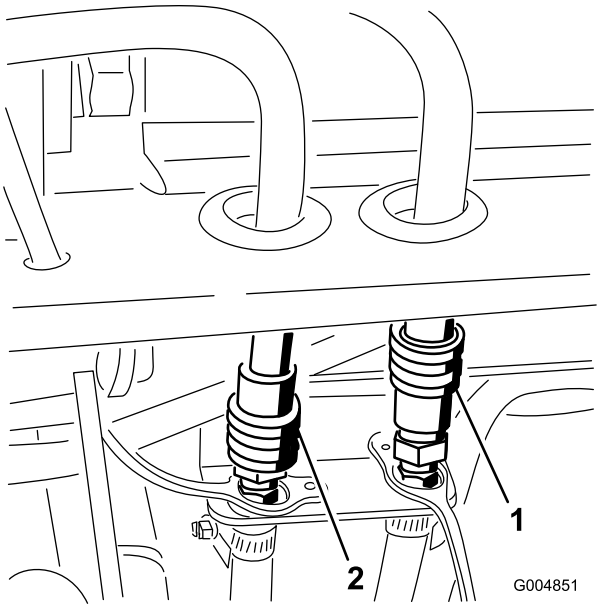

Figur 77

1. Trykslange
2. Returslange

24. Sæt koblingerne ind i hinanden for at holde dem rene.
25. Monter hætten og støvdækslerne på lynafkoblingerne på maskinen.

    Bemærk: Sørg for, at alle stik er rene, før der fortages tilslutninger.
26. Fjern de 2 bolte (3/4 tomme i diameter), der fastgør frontstellet til bagstellet foran drivdækket fra hver side af stellet (Figur 78).

    Bemærk: Fjern ikke koblingsstiften på dette tidspunkt.

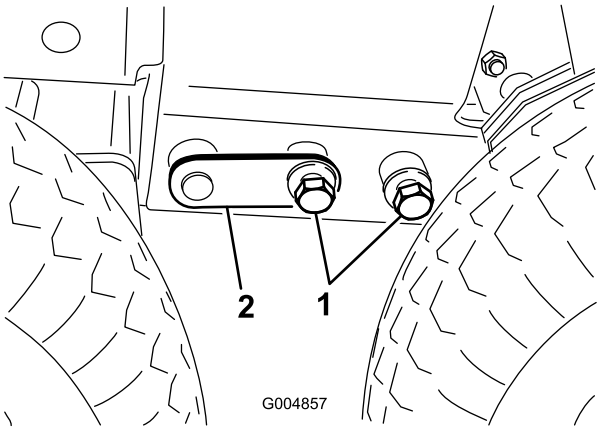

Figur 78

1. 3/4 tomme bolte
2. Koblingsstift

27. Monter sommerdrivdækkene med to møtrikker pr. dæk (Figur 79).

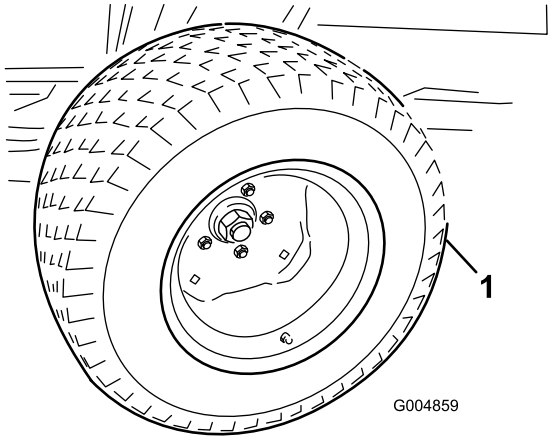

Figur 79

1. Sommerdrivdæk

28. Monter de midterste dæk på vinterstellet.
29. Monter førerhusets donkraftrør i udskæringerne i førerhusets gulv (Figur 80).

    Bemærk: Stram donkraftboltene, indtil de koniske ender går gennem hullet i gulvpladen og lige berører stellet.

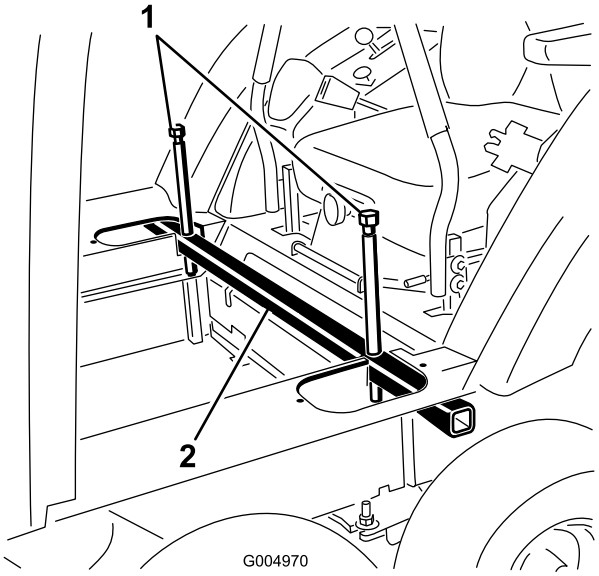

Figur 80

1. Donkraftbolte
2. Førerhusets donkraftrør

30. Fjern den forreste støttebuk, og sænk maskinens forende ned på dækkene.
31. Flyt donkraften til maskinens bagende, og understøt let maskinens bagende ved den bageste kofanger.
32. Fjern de bolte og møtrikker, der fastgør de bageste førerhusmonteringer til styrtbøjlestiverne (Figur 81).

    Bemærk: Juster donkraften, hvis boltene binder og er svære at fjerne.

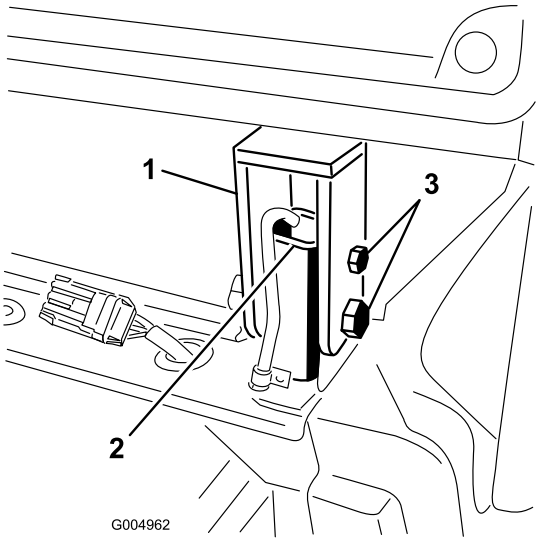

Figur 81

1. Førerhusmontering
2. Styrtbøjlestiver
3. Bolte og møtrikker
4. Styrtbøjlestiver

33. Løsn de to forreste monteringsbolte på førerhuset, så førerhuset kan dreje frit.

34. Hæv førerhusets bagende højt nok til at være væk fra bagsiden af sædet ved langsomt og ligeligt at stramme donkraftboltene (Figur 82) på hver side af førerhusets donkraftrør en smule ad gangen.

    Bemærk: Skift ofte fra side til side, så boltene understøtter førerhuset ligeligt og bliver på plads i hullerne i gulvpladen.

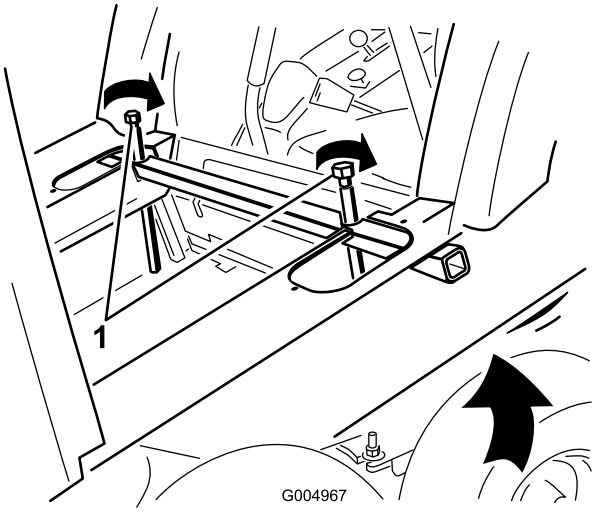

Figur 82

1. Donkraftbolte

35. Fjern den forreste støttebuk, og sænk maskinens forende ned på dækkene, indtil koblingstifterne (Figur 83) er løse nok til at blive fjernet.

    Bemærk: Hvis stifterne er stramme, drej stifterne, mens der trækkes i dem.

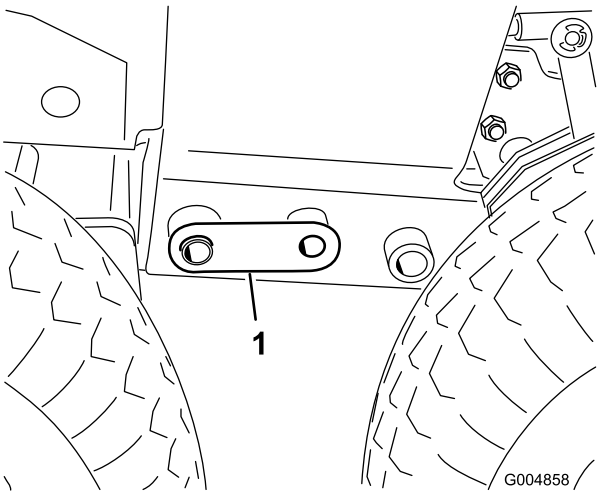

Figur 83

1. Koblingsstift

36. Rul forsigtigt frontstellet væk fra bagstellet, og sørg for, at hydraulikslangerne og drivakslen ikke blokerer.

    Bemærk: Sørg for, at førerhusets bagende er væk fra sædet og styrehåndtagene. Juster om nødvendigt donkraftens position for at opnå større spillerum mellem sædet og førerhusets bagende.

37. Løsn trykslangefittingen ved pumpen, og roter fittingen 45 grader mod maskinens bagende (Figur 84).

    Bemærk: Figur 84 vises, som det ser ud under traktionsenheden.

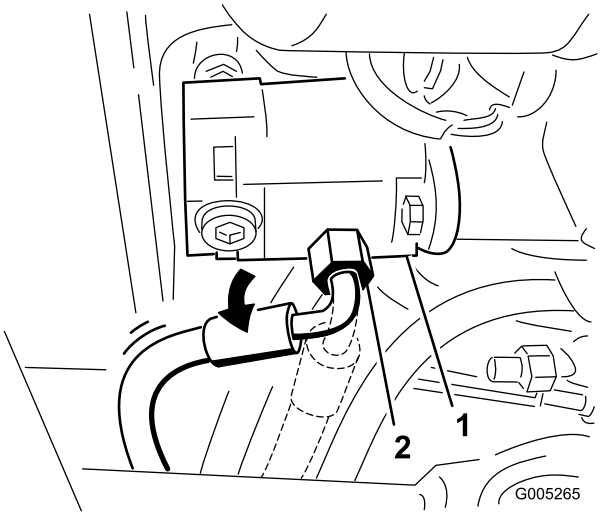

Figur 84

1. Pumpe
2. Trykslangefitting (roteret 45 grader)

38. Rul sommerskjoldet og stellet på plads, og monter de 5 bolte (3/4 tomme), spændeskiver og møtrikker, der forbinder skjoldrammen med bagstellet (Figur 85).

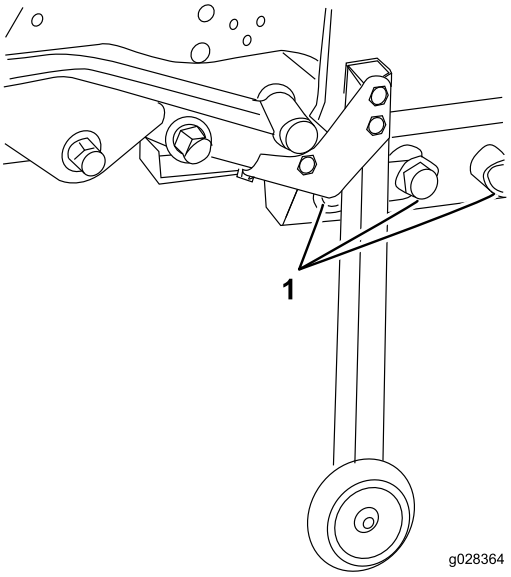

Figur 85

1. 3 monteringsbolte (3/4 tomme), spændeskiver og møtrikker (venstre side)

39. Fjern løftecylindertapperne og bageste drivdæk (hvis nødvendigt) for at få adgang til boltene på højre side.

    Bemærk: Tilspænd boltene med et moment på 360 Nm.

40. Fjern fastgørelsesanordningerne, der fastgør de lodrette rørstøttesamlinger til bagenden af skjoldrammen eller konverteringsbeslagene.

41. Fjern om nødvendigt konverteringsbeslagene fra skjoldrammen.

42. Drej gulvpladen for at åbne (Figur 86).

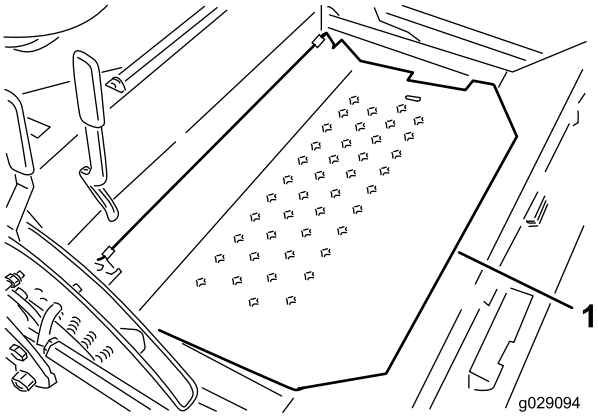

Figur 86

1. Gulvplade

43. Skub drivakslen på gearkasseakslen (Figur 87). Monter valsetappen, og tilspænd boltene til et moment på 20-25 Nm.

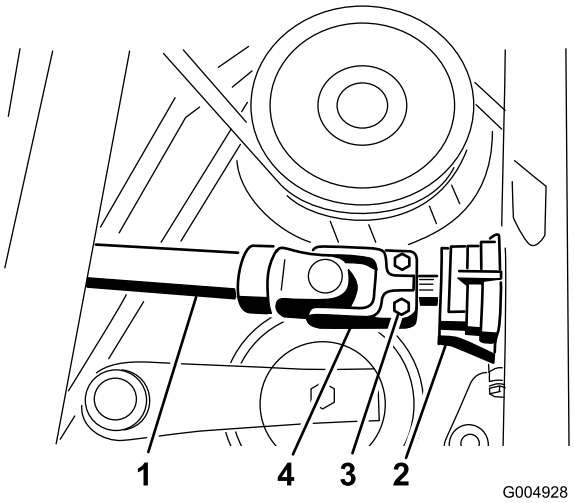

Figur 87

1. Drivaksel
2. Gearkasse
3. Bolt
4. Valsetap

44. Før og forbind hydrauliktrykslangen og tankslangen til ventilen (Figur 88).

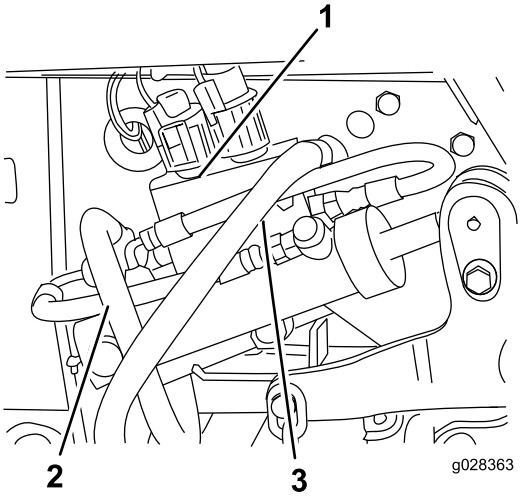

Figur 88

1. Kontrolventil
2. Tankslange
3. Trykslange

45. Monter det bageste af skjoldløftecylinderen på drejetappen, og fastgør med låseringen (Figur 89).

46. Fastgør det forreste af løftecylinderen på plæneklipperstellet med cylindertappen og skruen (Figur 89).

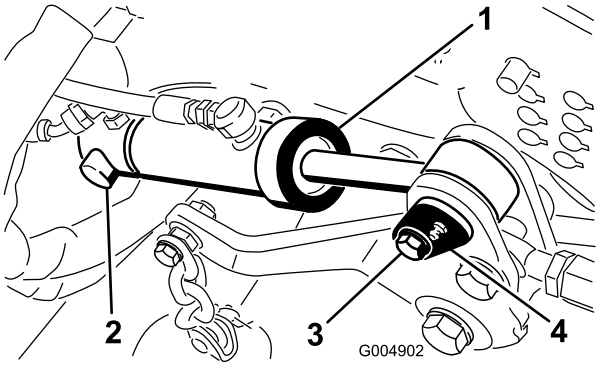

Figur 89

1. Skjoldløftecylinder
2. Låsering
3. Skrue
4. Cylindertap og skrue

47. Fjern de bolte og møtrikker, der fastgør førerhusets monteringsstøtter til styrtbøjlestiverne (Figur 90).

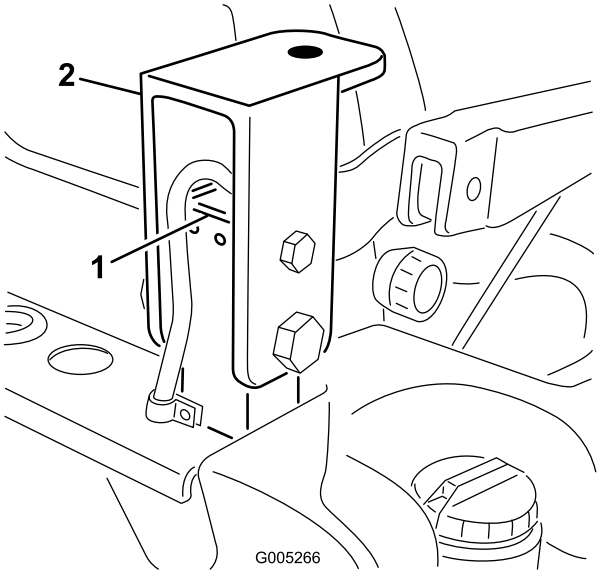

Figur 90

1. Styrtbøjlestiver
2. Førerhusets monteringsstøtter

48. Placer styrtbøjleenheden på styrtbøjlestiverne.
49. Monter bolten, møtrikken, låseclips og stift, der fastholder hver styrtbøjleenhed på styrtbøjlestiverne (Figur 91).

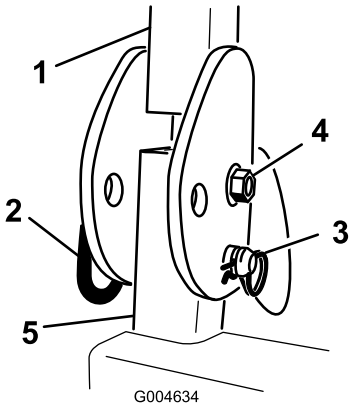

Figur 91

1. Styrtbøjlesystem
2. Stift
3. Låseclips
4. Bolt og møtrik
5. Styrtbøjlestiver

50. Start maskinen, hæv og sænk skjoldet.

    Bemærk: Kontroller for lækager, og sørg for, at slangerne ikke gnider mod stellet.

Konvertering af maskinen fra sommer- til vinterbetjening

1. Start maskinen, og sænk plæneklipperskjoldet til den laveste klippehøjde.

   Bemærk: Parker maskinen på en plan flade, så plæneklipperskjoldets stel kan rulles væk og blive udskiftet med vinterstellet.

2. Sluk for maskinen.
3. Fjern bolten, møtrikken, låseclipsen og stiften, der fastgør hver styrtbøjleenhed på styrtbøjlestiverne (Figur 92). Afmonter styrtbøjleenheden.

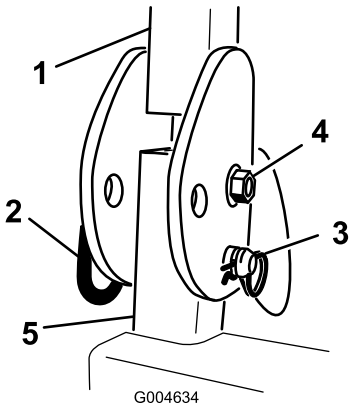

Figur 92

1. Styrtbøjlesystem
2. Stift
3. Låseclips
4. Bolt og møtrik
5. Styrtbøjlestiver

4. Monter løst en førerhusmonteringsstøtte på hver styrtbøjlestiver med 2 bolte (1/2 x 3 tommer), 2

møtrikker (1/2 tomme), 2 bolte (3/4 x 3-1/2 tomme) og 2 møtrikker (3/4 tomme) (Figur 93).

Bemærk: Sørg for, at toppladens hul sidder fremad. Spænd ikke boltene på dette tidspunkt.

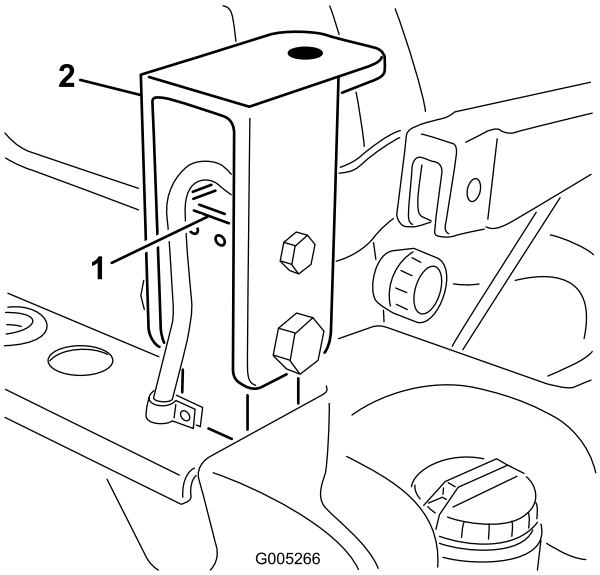

Figur 93

1. Styrtbøjlestiver
2. Førerhusets monteringsstøtter

5. Placer en egnet donkraft under bageste kofangerrør, og hæv bagdækkene fri af jorden (Figur 94).

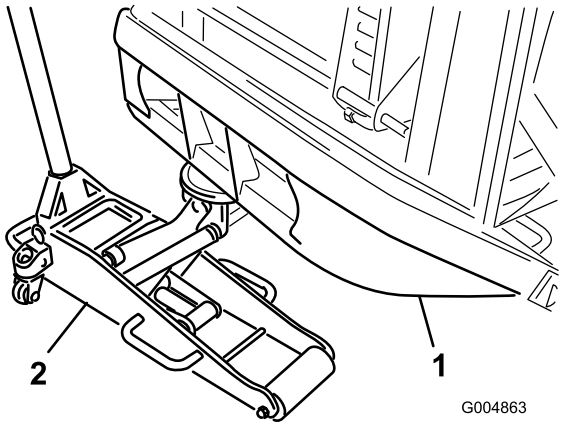

Figur 94

1. Bageste kofangerrør
2. Donkraft

6. På traktionsenheder med et serienummer, der kommer før 312999999, monteres den lodrette rørstøttesamling på hvert bageste hjørne af skjoldrammen med en gaffelbolt og en 1/4 tommes selvskærende skrue (Figur 95).

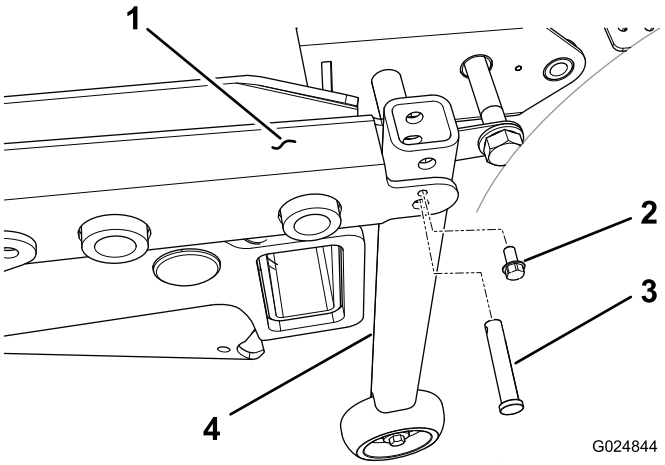

Figur 95

1. Skjoldramme
2. Selvskærende skrue
3. Gaffelbolt
4. Lodret rørstøttesamling

7. På traktionsenheder med et serienummer, der er højere end 313000001, monteres et konverteringsbeslag (højre eller venstre side) på undersiden af det relevante bageste hjørne af skjoldrammen med en 3/8 x 5/8 tommes selvskærende skrue (Figur 96).

Bemærk: Peg beslaget frem mod enden af bagstellet.

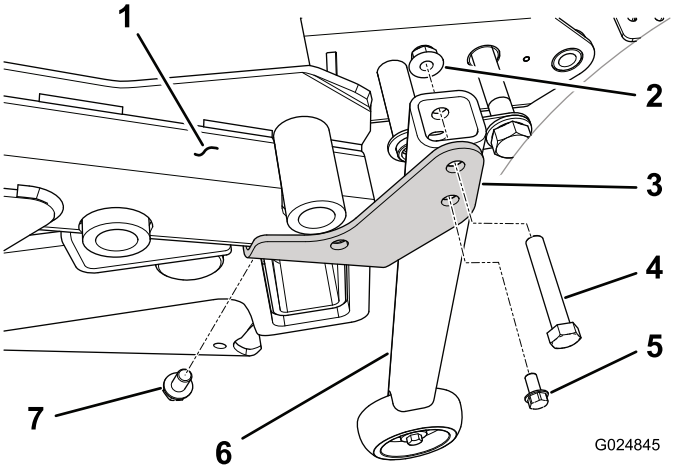

Figur 96

1. Skjoldramme
2. Flangemøtrik
3. Konverteringsbeslag (set fra venstre side)
4. Skrue
5. Selvskærende skrue
6. Lodret rørstøttesamling
7. Selvskærende skrue

8. Monter den lodrette rørstøttesamling på konverteringsbeslaget (højre eller venstre side) på hvert hjørne af skjoldrammen med en skrue (3/8 x 2-1/4 tomme) og en flangemøtrik (3/8 tomme) (Figur 96).

9. Fjern låseringen, der fastgør det bageste af skjoldløftecylinderen til drejetappen (Figur 97).

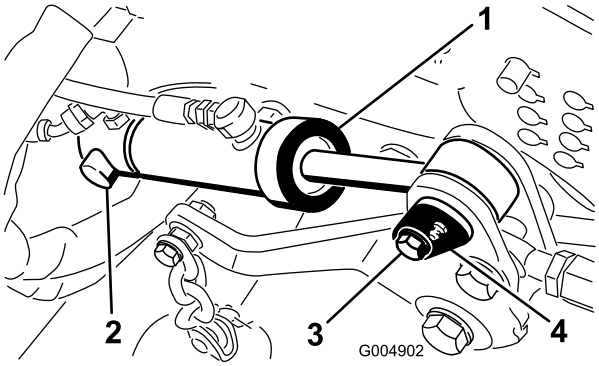

Figur 97

1. Skjoldløftecylinder
2. Låsering
3. Skrue
4. Cylindertap

10. Fjern skruen, der fastgør den forreste cylinderdrejetap til plæneklipperstellet (Figur 97).
11. Fjern kabelbåndet, der fastgør tryk- og tankslangerne.
12. Fjern den forreste drejetap, og skub cylinderen af den bageste tap (Figur 97).

    Bemærk: Lad cylinderen hænge væk fra slangerne.

13. Drej gulvpladen for at åbne den (Figur 98), og fastgør den med støttepinden.

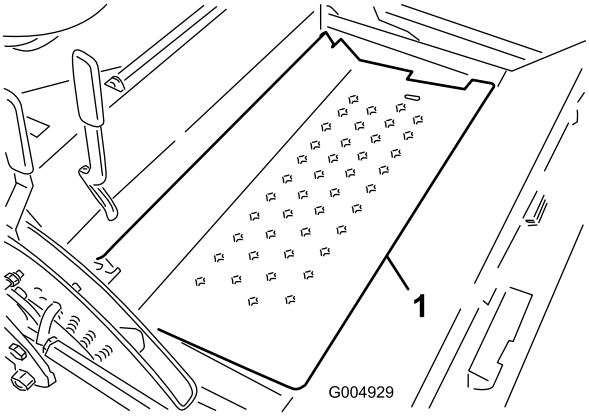

Figur 98

1. Gulvplade

14. Fjern valsetappen, og løsn de 2 maskinskruer, der fastgør drivakslen til gearkasseakslen (Figur 99).

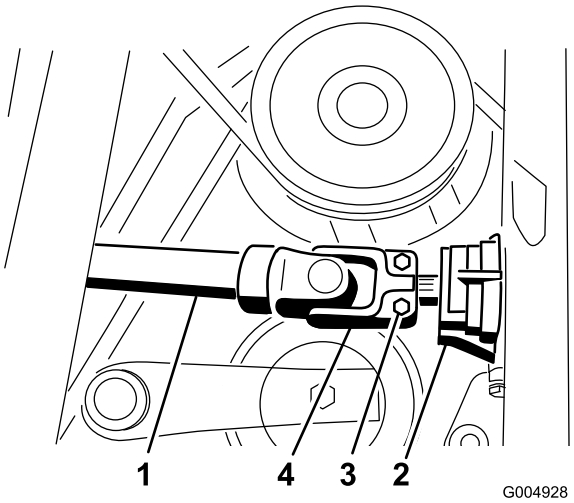

Figur 99

1. Drivaksel
2. Gearkasse
3. Valsetap
4. Gaffel

15. Skub drivakslen af gearkasseakslen.
16. Fjern tankslangen fra kontrolventilen (Figur 100).

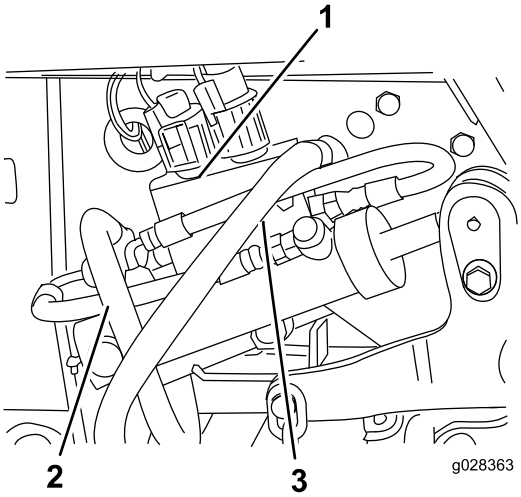

Figur 100

1. Kontrolventil
2. Tankslange
3. Trykslange

17. Sæt en hætte på slangen og en prop på fittingen.
18. Træk tankslangen tilbage mod stellets bagende.
19. Frakobl trykslangen fra kontrolventilen (Figur 100).
20. Sæt en hætte på slangen og en prop på fittingen.
21. Træk slangen tilbage mod bagenden af stellet.
22. Sænk donkraften, indtil skjoldets lodrette støttesamlinger understøtter bagenden på skjoldrammen, og den bageste kofanger er let understøttet.
23. Fjern forsigtigt de bolte (3/4 tomme), spændeskiver og møtrikker, der fastgør skjoldrammen på bagstellet (3 på venstre side og 2 på højre side) (Figur 101).

Bemærk: Gem 4 af boltene til montering, og opbevar de resterende til sommerudskiftningen.

Bemærk: Hæv eller sænk donkraftene for at gøre det lettere at fjerne boltene. Sænk donkraften helt, når boltene er fjernet.

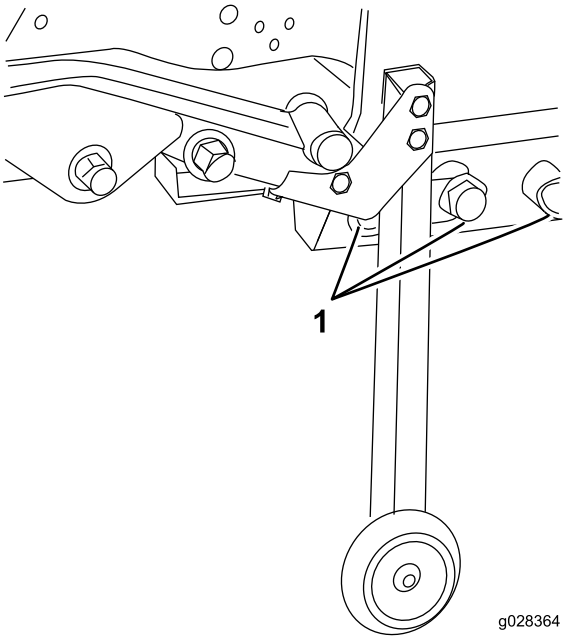

Figur 101

1. 3 monteringsbolte (3/4 tomme), spændeskiver og møtrikker (venstre side)

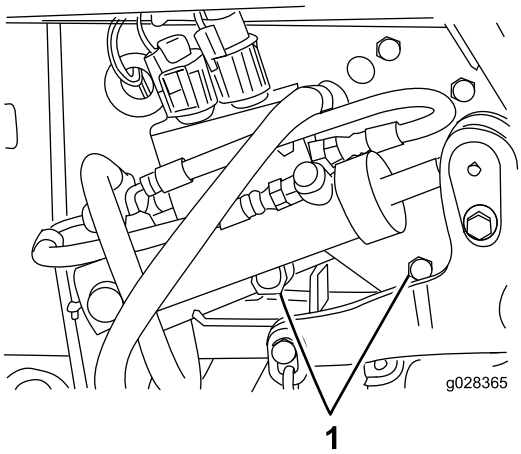

Figur 102

1. 2 monteringsbolte (3/4 tomme), spændeskiver og møtrikker (højre side)

24. Rul plæneklipperskjold og stel fremad og væk.
25. Løsn trykslangefittingen ved pumpen og roter fittingen 45 grader mod maskinens front (Figur 103).

    Bemærk: Figur 103 vises, som det ser ud under traktionsenheden.

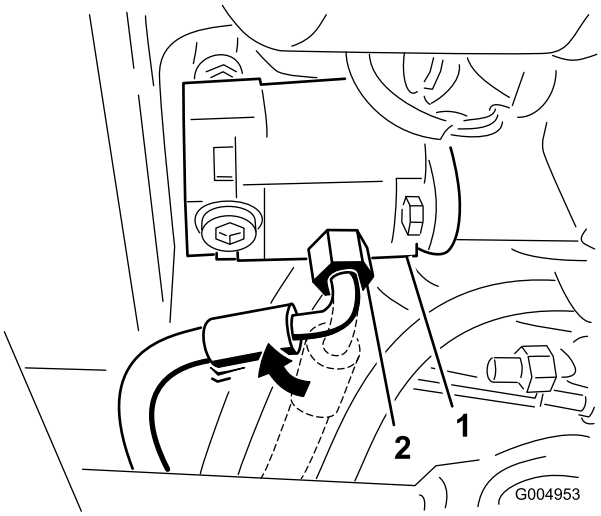

Figur 103

1. Pumpe
2. Trykslangefitting (roteret 45 grader)

26. Fjern de 2 skruer, der fastgør gulvpladens dæksel på vinterstellet til gulvet, og fjern pladen (Figur 104).

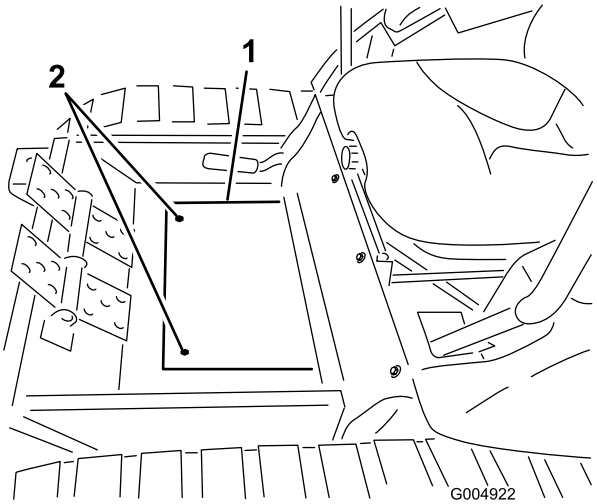

Figur 104

1. Gulvpladedæksel
2. Monteringsskruer

27. Rul forsigtigt vinterstelsamlingen i position, mens drivakslen føres gennem stelrøret (Figur 105).

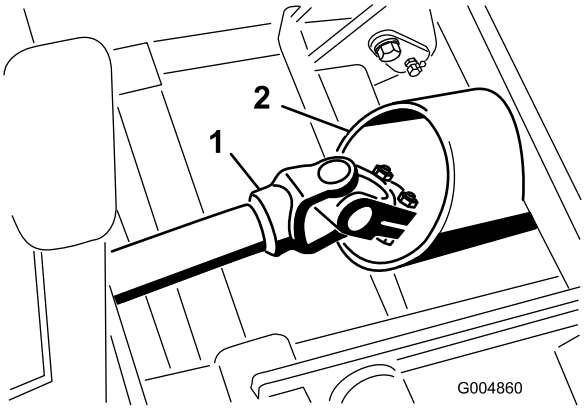

Figur 105

1. Drivaksel
2. Stelrør

Bemærk: Hvis førerhusets bagende ikke er høj nok til at være væk fra styrehåndtagene, spændes donkraftboltene ligeligt på hver side af førerhusets donkraftrør for at hæve førerhusets bagende (Figur 106).

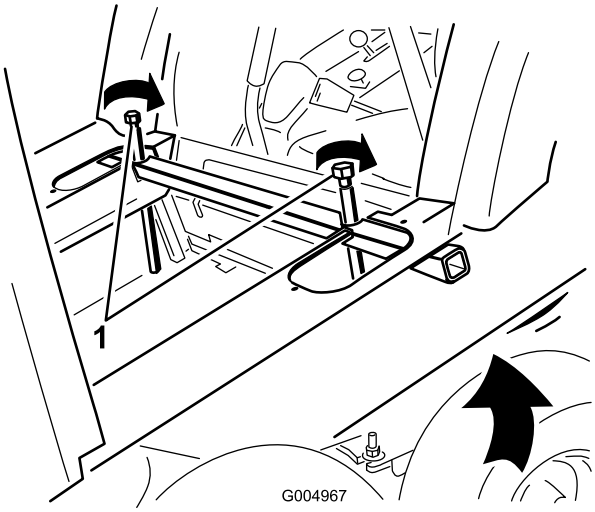

Figur 106

1. Donkraftbolte

28. Sørg for, at slangerne føres som følger:
    - Før tankslangen under løftecylinderen og mellem cylinderens monteringsbeslag til ventilen (Figur 107).
    - Før trykslangen langs kraftudtagsakslen til ventilen (Figur 107).

    Bemærk: For at fremhæve slangeføringen vises slangerne uden slangedækslerne monteret.

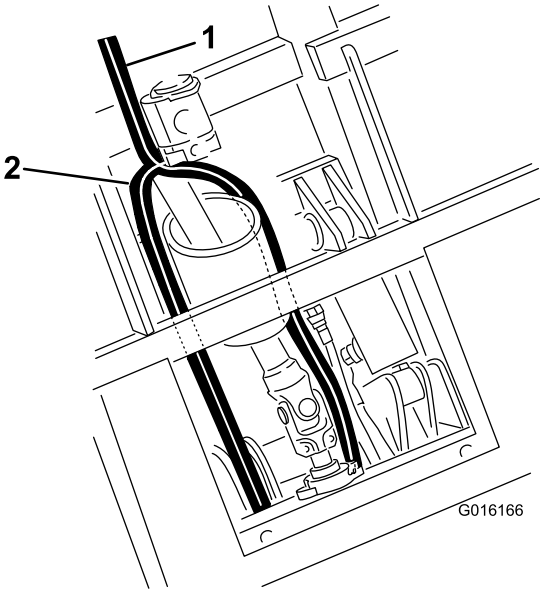

Figur 107

1. Tankslange
2. Trykslange

29. Tilslut drivakslen til gearkasseakslen i vinterstellet, og tilspænd boltene (5/16 tomme) til 20-25 Nm.
30. Monter valsetappen (Figur 108).

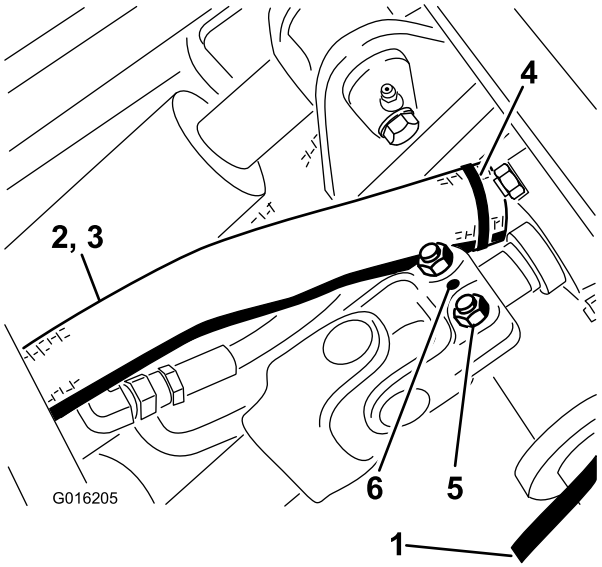

Figur 108

1. Trykslange
2. Tankslange
3. Slangedæksel
4. Ledningsbånd
5. Bolte
6. Valsetap

31. Med vinterstellet mod bagstellet hæves donkraften nok til at fjerne sommerdrivdækkene (Figur 109).

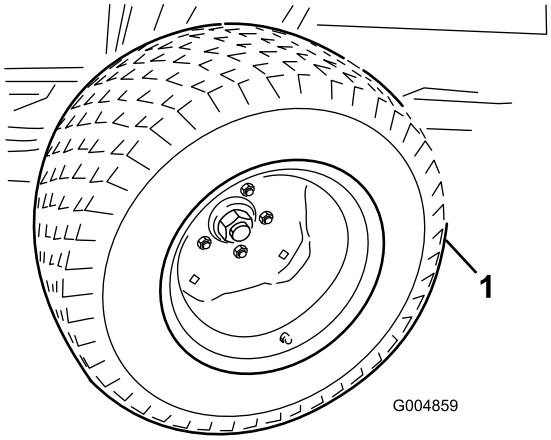

Figur 109

1. Sommerdrivdæk

32. Monter vinterdækkene med 2 låsemøtrikker pr. side.
33. Juster donkraften til at rette ind med hullerne på 2,5 cm i stellet, og monter en koblingsstift på hver side (Figur 110).

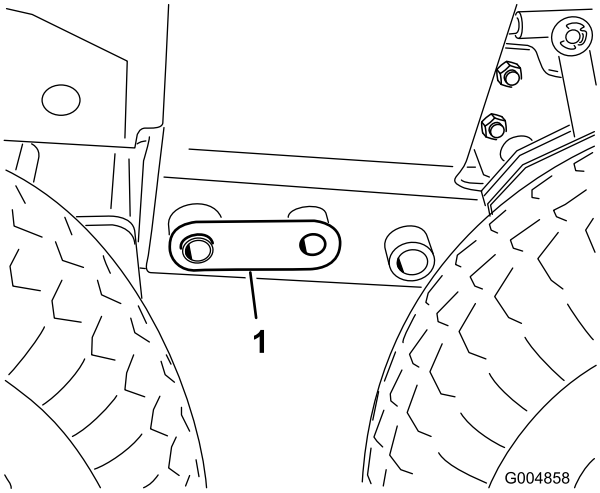

Figur 110

1. Koblingsstift

34. Juster donkraften, eller rok førerhuset med hænderne som nødvendigt for at montere boltene (3/4 tomme) på hver side (Figur 111).

Bemærk: Tilspænd boltene med et moment på 359 Nm.

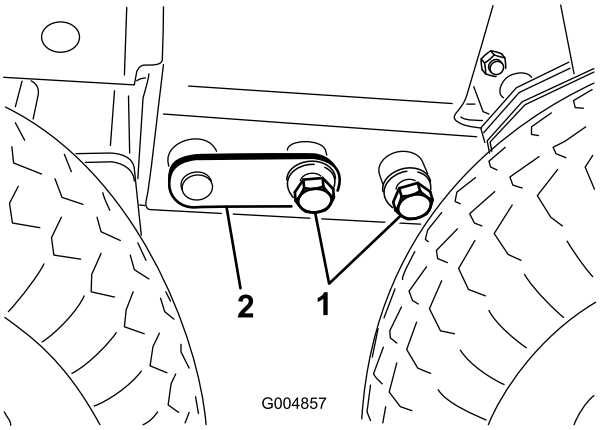

Figur 111

1. 3/4 tomme bolte
2. Koblingsstift

Bemærk: Bagdækkene skal fjernes, for at de bageste bolte (3/4 tomme) kan tilspændes. Når stellets bolte er tilspændte, monteres bagdækkene, og låsemøtrikkerne tilspændes til 88 - 115 Nm.

35. Sæt et gummibeslag på hver førerhusmontering på de bageste monteringsplaceringer (Figur 112).

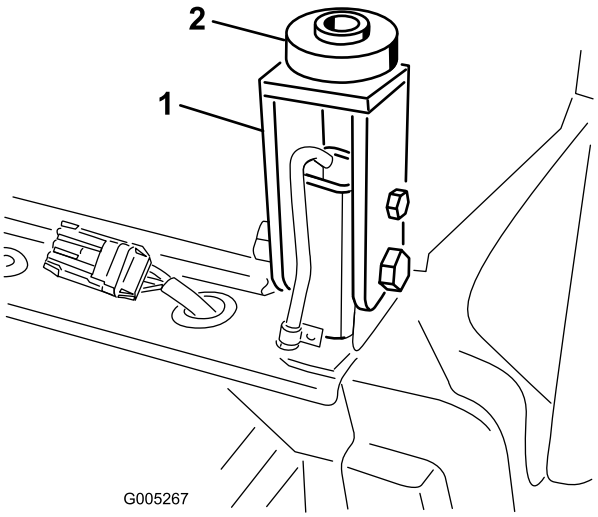

Figur 112

1. Førerhusmontering
2. Gummimontering

36. Sænk førerhuset på plads ved langsomt og jævnt at løsne donkraftboltene i hver ende af donkraftrøret (Figur 113).

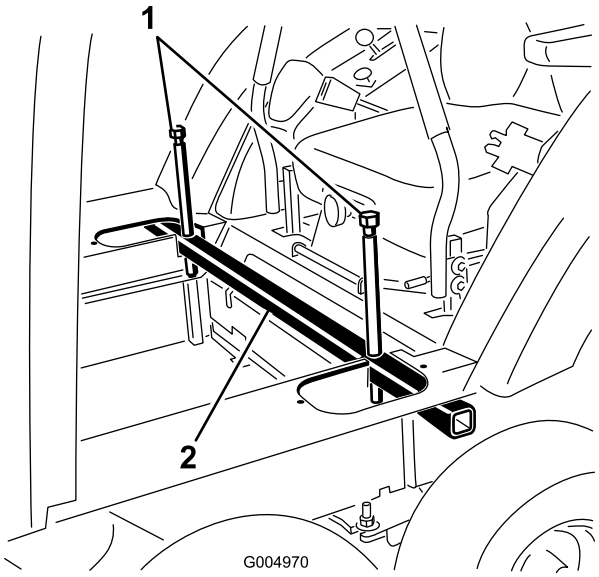

Figur 113

1. Donkraftbolte
2. Førerhusets donkraftrør

37. Ved de bageste monteringspunkter fastgøres førerhuset til maskinen med en bolt (1/2 x 3 tommer), stålspændeskive (1/2 x 2-1/2 tommer), gummispændeskive (1/2 x 2-1/2 tommer) og møtrik (1/2 tomme) (Figur 114).

    Bemærk: Stram alle 4 førerhusmonteringsbolte, indtil gummimonteringerne er trykket sammen til en tykkelse på 2,2 cm.

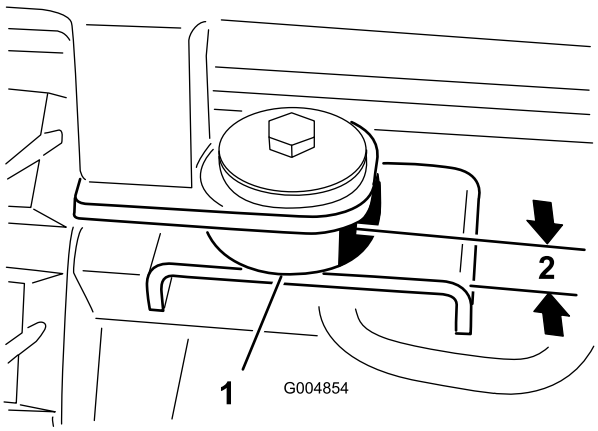

Figur 114

1. Gummimontering
2. 2.2 cm

38. Stram de bolte og møtrikker, der fastgør de bageste førerhusmonteringer til styrtbøjlestiverne (Figur 115).

    Bemærk: Juster donkraften, hvis boltene binder og er svære at fjerne.

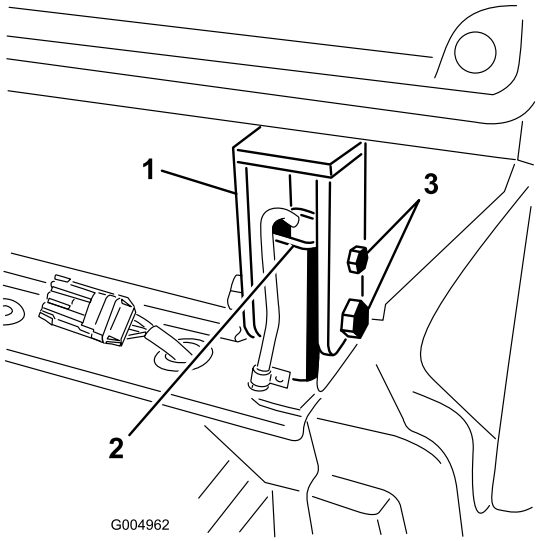

Figur 115

1. Førerhusmontering
2. Styrtbøjlestiver
3. Bolte og møtrikker
4. Styrtbøjlestiver

39. Løsn donkraftboltene, og fjern førerhusets donkraftrør fra udskæringerne i førerhusets gulv (Figur 116).

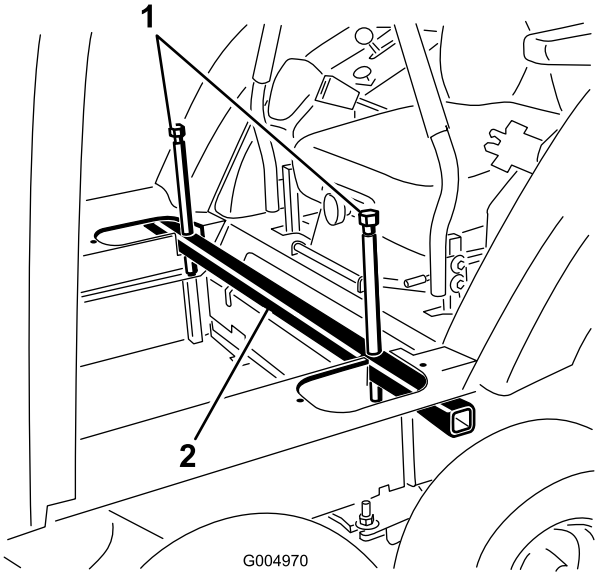

Figur 116

1. Donkraftbolte
2. Førerhusets donkraftrør

40. Forbind hydrauliktrykslangen til ventilens hårde rør og tankslangen til ventilen (Figur 117).

    Bemærk: Gem slangepropperne til sommerudskiftningen.

    Bemærk: Sørg for, at slangerne ikke er bøjede og ikke gnider mod bevægelige dele.

    Bemærk: Juster fittingernes vinkel for at tage højde for slangernes føring.

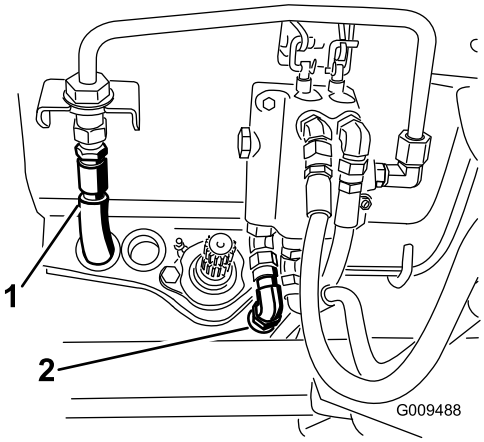

Figur 117

1. Trykslange
2. Tankslange

41. Hæv maskinens bagende, indtil to støttebukke kan placeres under bagrøret ved en højde, der understøtter bagdækkene 2,5 til 7,5 cm over jorden.
42. Sænk donkraften, så bagstellet hviler på støttebukkene. Placer donkraften under midten på den forreste løftearms drejerør.
43. Fjern den flade spændeskive (1/2 tomme) og møtrik (1/2 tomme), der sidder på tappen på bogiedrejeleddet (Figur 118).

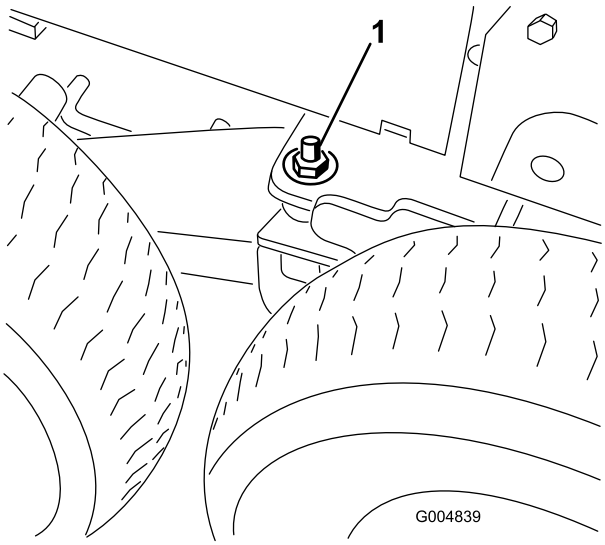

Figur 118

1. Spændeskive og møtrik på bogiedrejeleddets tap

44. Hæv donkraften, indtil fordækkene er væk fra jorden og højt nok til, at larvefoden kan monteres under dem, og understøt stellet med støttebukke.
45. Fjern for- og midterdækkene fra vintersamlingen (Figur 119).

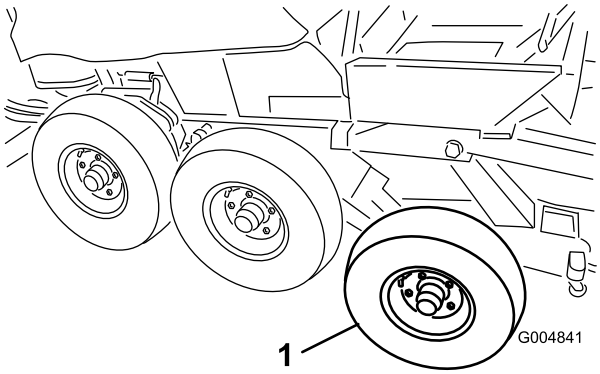

Figur 119

1. Fordæk

46. Løft forsigtigt larvefødderne over baghjulet og de forreste hjulnav. Retningen på larvefodens rotation er trykt på larvefoden. V-mønstret i gummilarvefoden skal pege fremad.

⚠ FORSIGTIG

Larvefodsstyrene har mange klempunkter. Det kan medføre alvorlige kvæstelser at komme i kontakt med disse klempunkter.

Grib forsigtigt fat i gummilarvefoden på de yderste kanter udvendigt på stålstyrene, når larvefoden bevæges.

47. Juster donkraften til en passende højde for at montere fordækket.
48. Sammen med en hjælper løftes forenden af larvefoden nok til at fordækkene forsigtigt kan monteres (Figur 120).

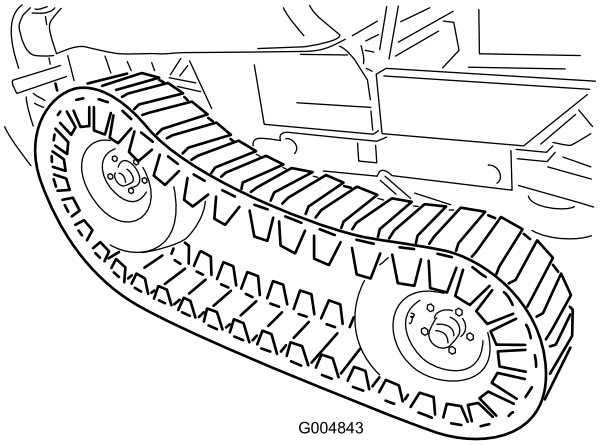

Figur 120

49. Juster donkraften til en passende højde for at montere det midterste dæk. Løft midten af larvefoden nok til at montere det midterste dæk.

Bemærk: Tilspænd låsemøtrikkerne til 88-115 Nm.

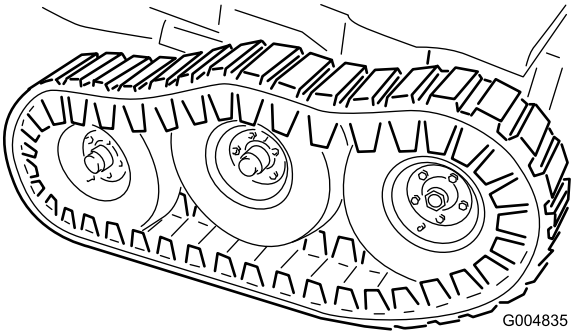

Figur 121

50. Sænk donkraften, indtil forhjulene understøtter stellet.
51. Monter de flade spændeskiver (1/2 tomme) og låsemøtrikkerne på bogiedrejeledets tap (Figur 121) og tilspænd til 102 Nm.

    Bemærk: Det kan være nødvendigt at flytte donkraften til den bageste kofanger for at hæve maskinens bagende højt nok til at montere den flade spændeskive og låsemøtrikken.
52. Monter sideadgangsdækslerne med skruerne, der blev fjernet tidligere (Figur 122).

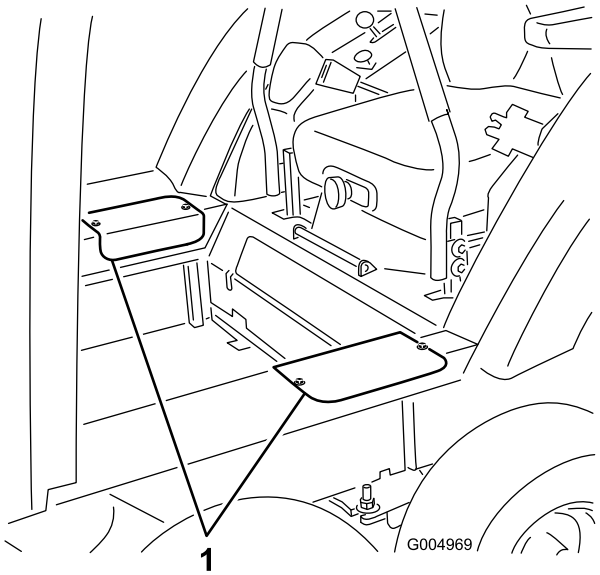

Figur 122

1. Adgangsdæksler

53. Monter vinterstellets gulvpladedæksel på gulvet med de skruer, der blev fjernet tidligere (Figur 123).

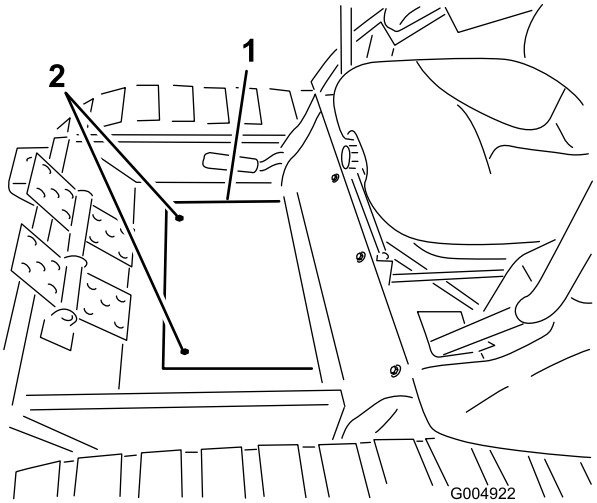

Figur 123

1. Gulvpladedæksel
2. Monteringsskruer

54. Tilslut førerhusets tryk- og returslanger til lynkoblingerne på bagstelmonteringen (Figur 124).

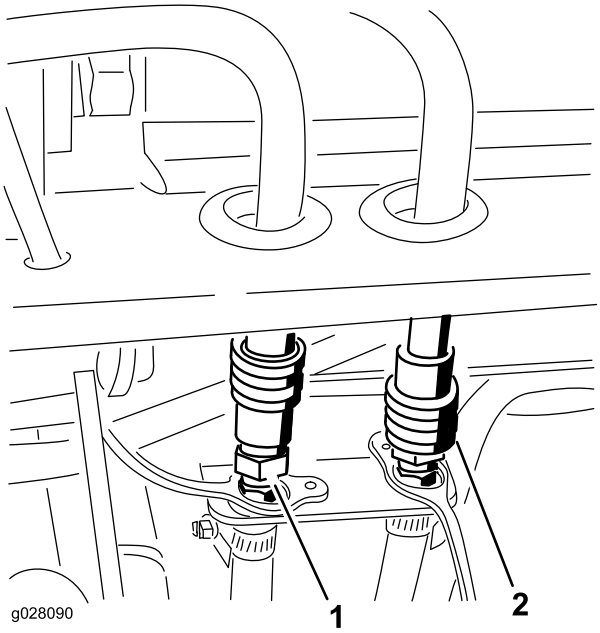

Figur 124

1. Trykslange
2. Returslange

55. Afmonter dækslet, og sæt førerhusets ledningsnetstik i ledningsnettet på bagstelmonteringen.
56. Start maskinen, kør løftearmen op og ned, og kontroller, om der er hydrauliklækager.
57. Kontroller kølervæskestanden, og påfyld, hvis det er nødvendigt.

Vedligeholdelse

Skema over anbefalet vedligeholdelse

Vedligeholdelsesintervaller	Vedligeholdelsesprocedure
Efter de første 10 timer	• Tilspænd chassisets monteringsbolte. • Tilspænd hjullåsemøtrikkerne.
For hver 50 timer	• Smør fedtfittingerne. • Kontroller dæktrykket.
For hver 200 timer	• Spænding af hjullåsemøtrikkerne.

⚠ FORSIGTIG

Hvis du lader nøglen sidde i tændingslåsen, er der risiko for, at nogen utilsigtet kan starte motoren og forårsage alvorlig skade på dig eller andre personer i nærheden.

Fjern nøglen fra tændingen, før vedligeholdelsesarbejde påbegyndes.

Smøring

Smøring af maskinen

Smør maskinen efter hver 50. time. Maskinen skal smøres oftere under meget støvede eller sandede forhold.

Fedttype: Universalfedt.

Eftersynsinterval: For hver 50 timer

1. Udkobl kraftudtaget, og aktiver parkeringsbremsen.
2. Stop motoren, fjern nøglen, og vent, til alle bevægelige dele er standset, før du forlader betjeningspositionen.
3. Rengør fedtfittingerne med en klud. Sørg for at skrabe eventuel maling af forsiden på niplerne.
4. Slut en smørepistol til niplen. Pump fedt ind i delene, indtil der begynder at løbe fedt ud af lejerne.
5. Tør overskydende smørefedt op.

Fastlæggelse af smørepunkter

Smøreniplernes placering og antal er, som følger:

Bogiedrejeled: 2 (Figur 125)

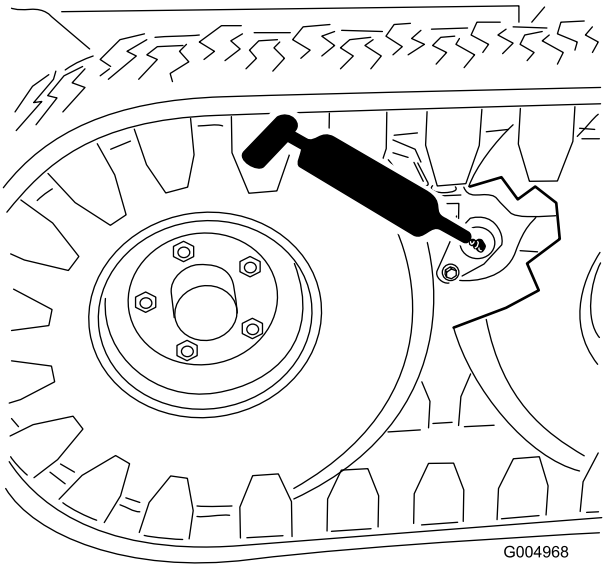

Figur 125

1. Bogiedrejeled (2)

Kraftudtagsaksellejer: 2 (Figur 126)

Drejetapper til hydraulikcylinder: 2 (Figur 126)

Løftearmens drejetap: 1 (Figur 126)

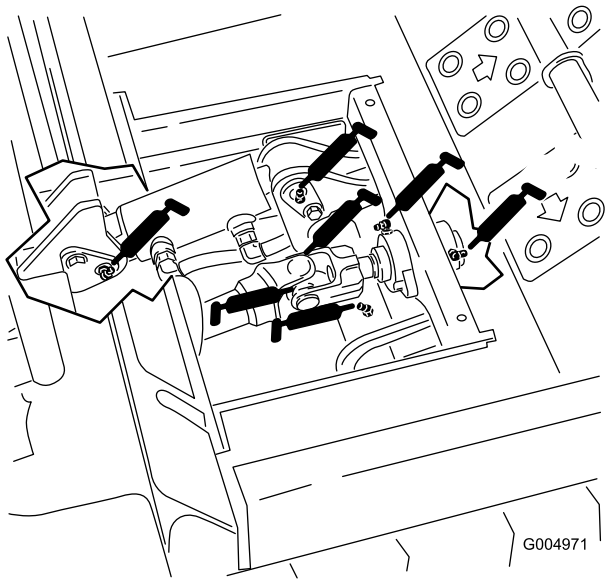

Figur 126

Vedligeholdelse af elektrisk system

Vigtigt: Frakobl altid batterikablerne – minuskablet (-) først – for at forbygge evt. ledningsbeskadigelse på grund af kortslutninger ved alt arbejde på det elektriske system.

Kontrol af sikringerne

Se *betjeningsvejledningen*, der følger med førerhuset, for at få oplysninger om sikringer.

Hvis der opstår problemer i maskinens elektriske system, skal du kontrollere sikringerne. Tag sikringerne ud hver for sig, og kontroller, om en af dem er sprunget. Hvis en sikring skal udskiftes, skal du altid anvende **en sikring af samme type og med samme amperetal** som den, du udskifter. **Ellers risikerer du, at det elektriske system beskadiges.**

Bemærk: Hvis en sikring springer hyppigt, er der sandsynligvis en kortslutning i det elektriske system, og du bør få maskinen efterset af en faguddannet servicetekniker.

Vedligeholdelse af drivsystem

Kontrol af dæktrykket

Eftersynsinterval: For hver 50 timer

Kontroller dæktrykket hver 50. timer (Figur 127).

Oprethold et lufttryk i dækkene på 35 psi. Ujævnt dæktryk kan forårsage tab af traktion. Hvis der forekommer tab af traktion, kan dæktrykket forøges til 50 psi for at forøge larvefodsspændingen. Dæktrykket skal kontrolleres, når dækkene er kolde. På denne måde fås den mest præcise trykmåling.

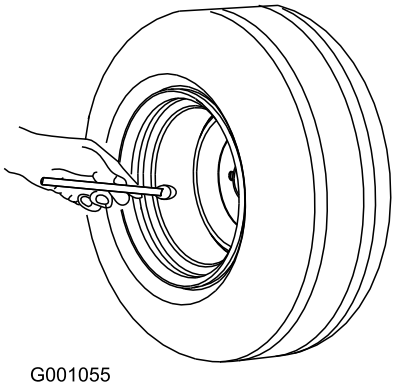

Figur 127

Afmontering af baghjulet

1. Løft maskinens bagende, indtil larvefoden er cirka 2,5 cm over jorden, og understøt den med støttebukke.
2. Fjern de to skruer, der fastholder hvert sideadgangsdæksel, og afmonter dækslerne (Figur 128).

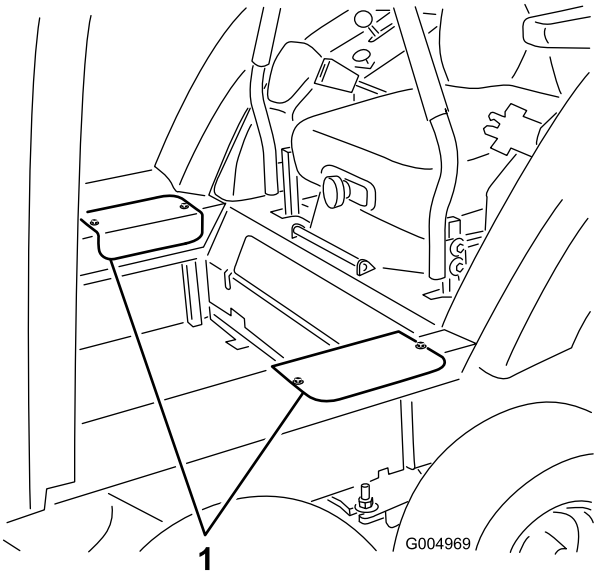

Figur 128

1. Adgangsdæksler

3. Løsn og fjern låsemøtrikken og den flade spændeskive fra bogiedrejeleddets svejsekonstruktion (Figur 129).

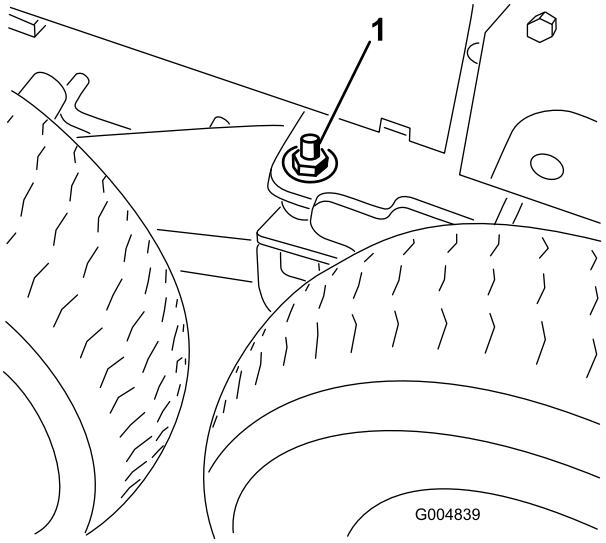

Figur 129

1. Spændeskive og møtrik på bogiedrejeleddets tap

4. Hæv maskinens forende nok til at frigøre larvefodsspændingen og gøre det muligt at fjerne bagdækket.

   Bemærk: Understøt maskinens forende med støttebukke.
5. Afmonter låsemøtrikkerne, og aftag hjulet og dækket.
6. Sænk donkraften, indtil forhjulene understøtter stellet.
7. Monter de flade spændeskiver (1/2 tomme) og låsemøtrikkerne på bogiedrejeleddets tap (Figur 129).

   Bemærk: Tilspænd til 102 Nm.

Bemærk: Det kan være nødvendigt at flytte donkraften til den bageste kofanger for at hæve maskinens bagende højt nok til at montere den flade spændeskive og låsemøtrikken.

Bemærk: De forreste og midterste hjul kan aftages uden at maskinens bagende skal løftes og understøttes.

Opbevaring

Opbevaring af maskinen

1. Rengør maskinen og førerhuset grundigt, og vær særligt opmærksom på følgende områder:
   - Kraftudtagsakslen
   - Alle fedtfittings og drejepunkter
   - Smør noten på kraftudtagets udgangsaksel for at forebygge rust
2. Kontroller og juster dæktrykket. Se Kontrol af dæktrykket (side 49).
3. Kontroller, om alle fastgørelsesanordninger sidder stramt, og efterspænd dem om nødvendigt. Spænd især de 5 bolte, der fastgør vinterstellet til traktionsenheden med et moment på 359 Nm.
4. Smør alle fittings og drejepunkter med fedt eller olie, og tør overskydende fedt eller olie af.
5. Slib let med sandpapir, og benyt pletreparationslak på lakerede områder, som er blevet ridsede, har været udsat for stenslag eller har rustpletter. Reparer eventuelle buler i metalkarrosseriet.

Bemærkninger:

Bemærkninger:

Bemærkninger:

Inkorporeringserklæring

The Toro Company, 8111 Lyndale Ave. South, Bloomington, MN, USA erklærer, at de(n) følgende enhed(er) overholder de anførte direktiver, når de(n) installeres iht. den medfølgende vejledning på visse Toro-modeller, som angivet i den relevante overensstemmelseserklæring.

Modelnr.	Serienr.	Produktbeskrivelse	Fakturabeskrivelse	Generel beskrivelse	Direktiv
30674	315000001 til 315999999 og derover	Polar Trac-førerhus, Groundsmaster 7200-serien af plæneklippere	CAB-POLAR TRAC	Polar Trac-førerhus	2006/42/EF 2000/14/EF
30675	315000001 til 315999999 og derover	Polar Trac-sæt, plæneklipper i Groundsmaster 7200-serien	GM7200 POLAR TRAC-SÆT TIL TORO FØRERHUS	Polar Trac-sæt	2006/42/EF 2000/14/EF

Relevant teknisk dokumentation er blevet udarbejdet som krævet iht. del B i bilag VII til direktiv 2006/42/EF.

Vi vil som svar på anmodninger fra nationale myndigheder fremsende relevant information om dette delvist komplette maskineri. Informationerne bliver fremsendt elektronisk.

Dette maskineri må ikke idriftsættes, før det er inkorporeret i godkendte Toro-modeller som angivet i den tilknyttede overensstemmelseserklæring og iht. alle vejledninger, hvorved det kan erklæres at overholde alle relevante direktiver.

Certificeret:

David S. Klis

David Klis
Overordnet teknisk chef
8111 Lyndale Ave. South
Bloomington, MN 55420, USA
March 13, 2015

Teknisk EU-kontakt:

Marc Vermeiren
Toro Europe NV
B-2260 Oevel-Westerloo
Belgium

Tel. 0032 14 562960
Fax 0032 14 581911

International forhandlerliste

Forhandler:	Land:	Tlf.:	Forhandler:	Land:	Tlf.:
Agrolanc Kft	Ungarn	36 27 539 640	Maquiver S.A.	Colombia	57 1 236 4079
Balama Prima Engineering Equip.	Hongkong	852 2155 2163	Maruyama Mfg. Co. Inc.	Japan	81 3 3252 2285
B-Ray Corporation	Korea	82 32 551 2076	Mountfield a.s.	Tjekkiet	420 255 704 220
Casco Sales Company	Puerto Rico	787 788 8383	Mountfield a.s.	Slovakiet	420 255 704 220
Ceres S.A.	Costa Rica	506 239 1138	Munditol S.A.	Argentina	54 11 4 821 9999
CSSC Turf Equipment (pvt) Ltd.	Sri Lanka	94 11 2746100	Norma Garden	Rusland	7 495 411 61 20
Cyril Johnston & Co.	Nordirland	44 2890 813 121	Oslinger Turf Equipment SA	Ecuador	593 4 239 6970
Cyril Johnston & Co.	Irland	44 2890 813 121	Oy Hako Ground and Garden Ab	Finland	358 987 00733
Equiver	Mexico	52 55 539 95444	Parkland Products Ltd.	New Zealand	64 3 34 93760
Femco S.A.	Guatemala	502 442 3277	Perfetto	Polen	48 61 8 208 416
ForGarder OU	Estland	372 384 6060	Pratoverde SRL.	Italien	39 049 9128 128
G.Y.K. Company Ltd.	Japan	81 726 325 861	Prochaska & Cie	Østrig	43 1 278 5100
Geomechaniki of Athens	Grækenland	30 10 935 0054	RT Cohen 2004 Ltd.	Israel	972 986 17979
Golf international Turizm	Tyrkiet	90 216 336 5993	Riversa	Spanien	34 9 52 83 7500
Guandong Golden Star	Kina	86 20 876 51338	Lely Turfcare	Danmark	45 66 109 200
Hako Ground and Garden	Sverige	46 35 10 0000	Solvert S.A.S	Frankrig	33 1 30 81 77 00
Hako Ground and Garden	Norge	47 22 90 7760	Spypros Stavrinides Limited	Cypern	357 22 434131
Hayter Limited (U.K.)	Storbritannien	44 1279 723 444	Surge Systems India Limited	Indien	91 1 292299901
Hydroturf Int. Co Dubai	Forenede Arabiske Emirater	97 14 347 9479	T-Markt Logistics Ltd.	Ungarn	36 26 525 500
Hydroturf Egypt LLC	Ægypten	202 519 4308	Toro Australia	Australien	61 3 9580 7355
Irrimac	Portugal	351 21 238 8260	Toro Europe NV	Belgien	32 14 562 960
Irrigation Products Int'l Pvt Ltd.	Indien	0091 44 2449 4387	Valtech	Marokko	212 5 3766 3636
Jean Heybroek b.v.	Holland	31 30 639 4611	Victus Emak	Polen	48 61 823 8369

Europæisk erklæring om beskyttelse af privatlivets fred

De oplysninger, som Toro indsamler
Toro Warranty Company (Toro) respekterer dit privatliv. For at vi kan behandle dit garantikrav og kontakte dig i tilfælde af en produkttilbagekaldelse, beder vi dig dele visse oplysninger med os, enten direkte eller gennem din lokale Toro-virksomhed eller -forhandler.

Toros garantisystem hostes på servere i USA, hvor love om beskyttelse af privatlivets fred muligvis ikke yder samme beskyttelse, som gælder i dit land.

VED AT DELE DINE PERSONLIGE OPLYSNINGER MED OS GIVER DU DIT SAMTYKKE TIL BEHANDLING AF DINE PERSONLIGE OPLYSNINGER SOM BESKREVET I DENNE ERKLÆRING OM BESKYTTELSE AF PRIVATLIVETS FRED.

Toros brug af oplysninger
Toro kan bruge dine personlige oplysninger til at behandle garantikrav og kontakte dig i tilfælde af en produkttilbagekaldelse og til ethvert andet formål, som vi informerer dig om. Toro kan dele dine oplysninger med Toros søsterselskaber, forhandlere eller andre forretningspartnere i forbindelse med enhver af disse aktiviteter. Vi sælger ikke dine personlige oplysninger til andre virksomheder. Vi forbeholder os retten til at offentliggøre personlige oplysninger for at kunne overholde gældende lovgivning og efter anmodning fra relevante myndigheder med henblik på at kunne betjene vores systemer korrekt eller af hensyn til vores egen eller brugerens beskyttelse.

Opbevaring af dine personlige oplysninger
Vi opbevarer dine personlige oplysninger, så længe vi har behov for dem, til de formål, som de oprindeligt blev indsamlet til, eller til andre legitime formål (som f.eks. overholdelse af regler) eller som påkrævet af gældende lovgivning.

Toros forpligtelse i forbindelse med sikkerheden af dine personlige oplysninger
Vi tager rimelige forholdsregler for at beskytte sikkerheden af dine personlige oplysninger. Vi tager også forholdsregler for at opretholde nøjagtigheden og aktualiteten af personlige oplysninger.

Adgang til og korrigering af dine personlige oplysninger
Hvis du gerne vil gennemse eller ændre dine personlige oplysninger, kan du kontakte os pr. e-mail på legal@toro.com.

Forbrugerlovgivning i Australien

Forbrugere i Australien kan finde nærmere oplysninger om forbrugerlovgivningen i Australien i kassen eller hos den lokale Toro-forhandler.

Toros generelle produktgaranti

To års begrænset garanti

Fejl og produkter, der er dækket

The Toro Company og dets søsterselskab, Toro Warranty Company, garanterer i fællesskab i henhold til en aftale mellem dem, at dit Toro-produkt (”produktet”) er frit for materialefejl og fejl i den håndværksmæssige udførelse i to år eller 1500 driftstimer*, hvad end der måtte indtræde først. Denne garanti gælder for alle produkter med undtagelse af dybdeluftere (se de separate garantierklæringer for disse produkter). Hvis der forekommer en fejl, som er dækket af garantien, vil vi reparere produktet uden omkostninger for dig. Dette inkluderer fejldiagnose, arbejdsløn, reservedele og transport. Denne garanti træder i kraft på den dato, produktet leveres til den person, som oprindeligt køber det i detailleddet.
* Produkt udstyret med timetæller.

Sådan får du udført service, der er dækket af garantien

Det påhviler dig at underrette produktforhandleren eller den autoriserede produktforhandler, som du har købt produktet hos, så snart du tror, der er opstået en fejl, som er dækket af garantien. Hvis du har brug for hjælp til at finde frem til en produktforhandler eller en autoriseret forhandler, eller hvis du har spørgsmål vedrørende dine rettigheder eller ansvar i henhold til garantien, kan du kontakte os her:

Toro Commercial Products Service Department
Toro Warranty Company
8111 Lyndale Avenue South
Bloomington, MN 55420-1196, USA

+1–952–888–8801 eller +1–800–952–2740
E-mail: commercial.warranty@toro.com

Ejerens ansvar

Du er som ejer af produktet ansvarlig for at udføre den vedligeholdelse og de justeringer, som er nødvendige i henhold til din *betjeningsvejledning*. Hvis du ikke udfører den nødvendige vedligeholdelse og de nødvendige justeringer, kan dette danne grundlag for at afvise en reklamation i henhold til garantien.

Genstande og fejl, der ikke er dækket

Det er ikke alle produktfejl eller funktionsfejl, der måtte opstå i garantiperioden, som udgør materialefejl eller fejl i den håndværksmæssige udførelse. Denne garanti dækker ikke følgende:

- Produktfejl, som er en følge af brug af ikke-originale Toro-reservedele eller af installation og brug af ekstra eller modificeret eller ikke-originalt Toro-tilbehør og -produkter. Der kan medfølge en separat garantierklæring fra producenten af sådanne enheder.
- Produktfejl, som er en følge af manglende udførelse af anbefalet vedligeholdelse og/eller justeringer. Undladelse af at udføre korrekt vedligeholdelse af Toro-produkterne i henhold til skemaet over anbefalet vedligeholdelse i *betjeningsvejledningen* kan danne grundlag for afvisning af et garantikrav.
- Produktfejl, der stammer fra brug af produktet på ødelæggende, uagtsom eller hensynsløs vis.
- Reservedele, som forbruges ved brug, medmindre de skønnes at være defekte. Eksempler på reservedele, som forbruges eller opbruges under normal betjening af produktet omfatter, men er ikke begrænset til, bremseklodser og -belægninger, koblingsbelægninger, skæreknive, knivcylindre, ruller og lejer (forseglede eller smørbare), bundknive, tændrør, styrehjul, lejer, dæk, filtre, remme samt visse sprøjtekomponenter såsom membraner, dyser og kontraventiler osv.
- Fejl, der forårsages af eksterne forhold. Forhold, der anses for at være eksterne forhold, omfatter, men er ikke begrænset til, vejret, opbevaringsforhold, forurening, brug af ikke-godkendte brændstoffer, kølevæsker, smøremidler, tilsætningsstoffer, gødningsmidler, vand eller kemikalier osv.
- Funktions- eller driftsfejl forårsaget af brændstoffer (f.eks. benzin, diesel eller biodiesel), der ikke overholder deres respektive branchestandarder.
- Normal støj, vibration, slid og ælde samt forringelse.
- Normalt slid omfatter, men er ikke begrænset til, beskadigelse af sæder som følge af slitage eller afslidning, slid på malede overflader, ridsede mærkater eller vinduer osv.

Reservedele

Reservedele, der planmæssigt skal udskiftet i forbindelse med nødvendig vedligeholdelse, er kun dækket af garantien i tidsrummet frem til det planmæssige tidspunkt for udskiftning af den pågældende reservedel. Reservedele, der udskiftes i henhold til denne garanti, er dækket af garantien i den originale produktgarantis løbetid og bliver Toros ejendom. Toro træffer endelig beslutning om, hvorvidt en reservedel eller en samlet enhed skal repareres eller udskiftes. Toro har ret til at bruge fabriksrenoverede reservedele til reparationer, der er dækket af garantien.

Garanti på dybdeafladnings- og litium-ion-batterier:

Dybdeafladnings- og litium-ion-batterier kan levere et samlet, specificeret antal kilowatttimer i løbet af deres levetid. Brugs-, opladnings- og vedligeholdelsesteknikker kan forlænge eller forkorte den samlede batterilevetid. I takt med at batterierne i dette produkt forbruges, vil mængden af nyttigt arbejde mellem opladningsintervaller langsomt formindskes, indtil batteriet er helt faldt. Udskiftning af slidte batterier som følge af normalt forbrug påhviler ejeren af produktet. Det kan være nødvendigt at udskifte batterier under produktets normale garantiperiode for ejerens regning. Bemærk: (kun litium-ion-batteri): Et litium-ion-batteri har en garanti, der kun dækker delen og dækker forholdsmæssigt, med start i år 3 til år 5 baseret på driftstiden og de brugte kilowatttimer. Der findes flere oplysninger i *betjeningsvejledningen*.

Omkostninger til vedligeholdelse afholdes af ejeren

Motorjustering, smøring, rengøring og polering, udskiftning af filtre, kølevæske og udførelse af anbefalet vedligeholdelse er eksempler på normal service, som Toro-produkter kræver, og omkostninger i forbindelse hermed afholdes af ejeren.

Generelle betingelser

Det eneste retsmiddel, du har til rådighed i henhold til nærværende garanti, er reparation hos en autoriseret Toro-forhandler.

Hverken The Toro Company eller Toro Warranty Company er ansvarlig for følgeskader eller indirekte eller hændelige skader i forbindelse med brugen af de Toro-produkter, der er dækket af nærværende garanti, herunder omkostninger eller udgifter til at fremskaffe erstatningsudstyr eller service i de perioder, der med rimelighed medgår i forbindelse med funktionsfejl eller manglende rådighed over produktet, mens der udføres reparationer i henhold til garantien. Bortset fra den emissionsgaranti, der er nævnt nedenfor, og kun såfremt denne måtte finde anvendelse, gives ingen anden udtrykkelig garanti. Alle underforståede garantier om salgbarhed og brugsegnethed er begrænset til denne udtrykkelige garantis varighed.

I visse stater er det ikke tilladt at fragå ansvar for hændelige og følgeskader eller at begrænse tidsrummet for en underforstået garantis varighed, så ovenstående ansvarsfragåelser og begrænsninger gælder muligvis ikke for dig. Denne garanti giver dig bestemte juridiske rettigheder, men derudover kan du også have andre rettigheder, som varierer fra stat til stat.

Bemærk vedrørende motorgaranti:

Emissionskontrolsystemet på dit produkt kan være dækket at en separat garanti, som overholder de krav, der er fastsat af det amerikanske miljøbeskyttelsesagentur (Environmental Protection Agency, EPA) og/eller rådet for luftressourcer i Californien (California Air Resources Board, CARB). De timemæssige begrænsninger, der er anført ovenfor, gælder ikke for garantien på emissionskontrolsystemet. Der henvises til garantierklæringen om motoremissionsgaranti, som er vedlagt dit produkt eller er indeholdt i motorfabrikantens dokumentation, for yderligere oplysninger.

Andre lande end USA og Canada

Kunder, som har købt Toro-produkter, der er eksporteret fra USA eller Canada, skal kontakte deres Toro-forhandler for at få en garantipolice, som gælder for deres land, provins eller stat. Såfremt du af en eller anden grund er utilfreds med din forhandlers service eller har problemer med at få oplysninger om garantien, bedes du kontakte Toro-importøren.

374-0253 Rev C