Form No. 3395-801 Rev A

# Acondicionador para cortacésped de molinete DPA

## Unidad de tracción Greensmaster® 3050/3100/3150/3250-D

**Nº de modelo 04634**

**Nº de modelo 04635**

**Instrucciones de instalación**

## ⚠ ADVERTENCIA

**CALIFORNIA**
**Advertencia de la Propuesta 65**

**Este producto contiene una o más sustancias químicas que el Estado de California considera causantes de cáncer, defectos congénitos o trastornos del sistema reproductor.**

**Nota:** El acondicionador para cortacéspedes de molinete DPA puede instalarse en las unidades de corte modelos 04610 y 04611.

**Nota:** Las figuras muestran el acondicionador con la transmisión a la izquierda.

**Importante: Lea detenidamente estas instrucciones antes de montar o utilizar el acondicionador. Si no siguen las instrucciones de montaje o de uso contenidos en este manual, pueden dañarse la unidad de corte, el acondicionador y/o el césped.**

**Nota:** Los lados derecho e izquierdo de la máquina se determinan desde la posición normal del operador.

**© 2015—The Toro® Company**
**8111 Lyndale Avenue South**
**Bloomington, MN 55420**

Registre su producto en www.Toro.com.

CE

Traducción del original (ES)
**Impreso en EE. UU.**
**Reservados todos los derechos**

*3395-801* A

# Instalación

## Piezas sueltas

Utilice la tabla siguiente para verificar que no falta ninguna pieza.

| Descripción | Cant. | Uso |
|---|---|---|
| Contratuerca M8 | 6 | Instale el kit. |
| Cubierta izquierda (Modelo 04634) | 3 | |
| Cubierta izquierda (Modelo 04635) | 2 | |
| Cubierta derecha (Modelo 04635) | 1 | |
| Correa | 3 | |
| Conjunto de la polea | 3 | |
| Tuerca de cuello largo | 6 | |
| Muelle de extensión | 3 | |
| Tuerca, (3/8 pulg.) | 6 | |
| Polea arrastrada | 3 | |
| Perno (M6–1 x 12 mm) | 3 | |
| Brazo de ajuste derecho | 3 | |
| Casquillo | 6 | |
| Conjunto de transmisión izquierdo (Modelo 04634) | 3 | |
| Conjunto de transmisión izquierdo (Modelo 04635) | 2 | |
| Placa lateral derecha (Modelo 04635) | 1 | |
| Arandela de muelle | 6 | |
| Contratuerca (3/8") | 6 | |
| Suplemento | 3 | |
| Perno (M8) | 6 | |
| Conjunto de eje del acondicionador | 3 | |
| Cojinete | 6 | |
| Tapón | 3 | |
| Brazo de ajuste izquierdo | 3 | |
| Arandela | 3 | |
| Perno (M6–1 x 20 mm) | 3 | |
| Espaciador | 18 | |
| Perno (M6–1 x 60 mm) | 12 | |

# Instale el kit

## Instalación del conjunto de transmisión

1. Separe la unidad de corte de la unidad de tracción; consulte el *Manual del operador*.
2. Afloje los pernos que sujetan cada extremo del rodillo delantero a los brazos de ajuste de la altura de corte (Figura 1).

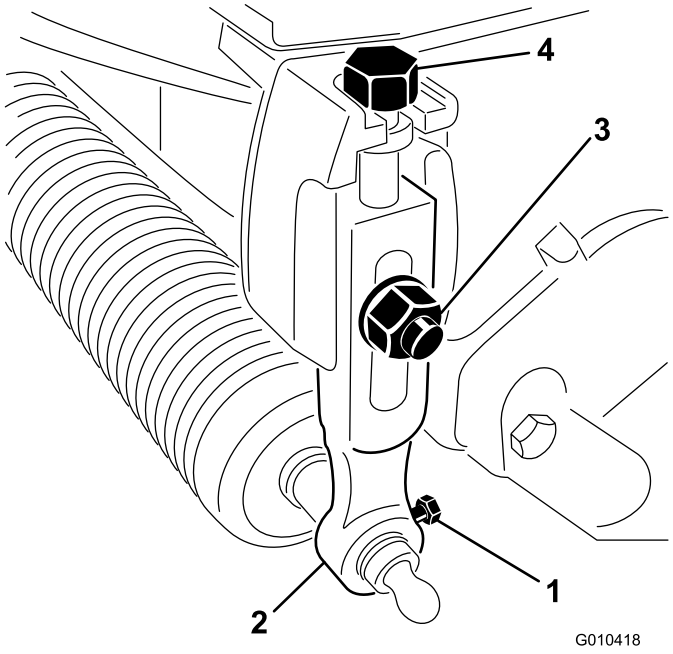


**Figura 1**

1. Perno de montaje del rodillo
2. Brazo de ajuste de la altura de corte
3. Perno de cuello cuadrado, arandela y contratuerca
4. Perno de ajuste

3. Retire los pernos de cuello cuadrado, las arandelas y las contratuercas que sujetan los brazos de ajuste de la altura de corte a cada unidad de corte, y retire los brazos de ajuste de la altura de corte y el conjunto del rodillo (Figura 1).

   **Nota:** Guarde todas las piezas para usarlas si se retira alguna vez el acondicionador.
4. Retire los pernos de ajuste de la altura de corte de los brazos de ajuste de la altura de corte (Figura 1).
5. Retire los 2 pernos y las 2 tuercas que sujetan el contrapeso al extremo izquierdo de la unidad de corte, y retire el contrapeso (Figura 2).

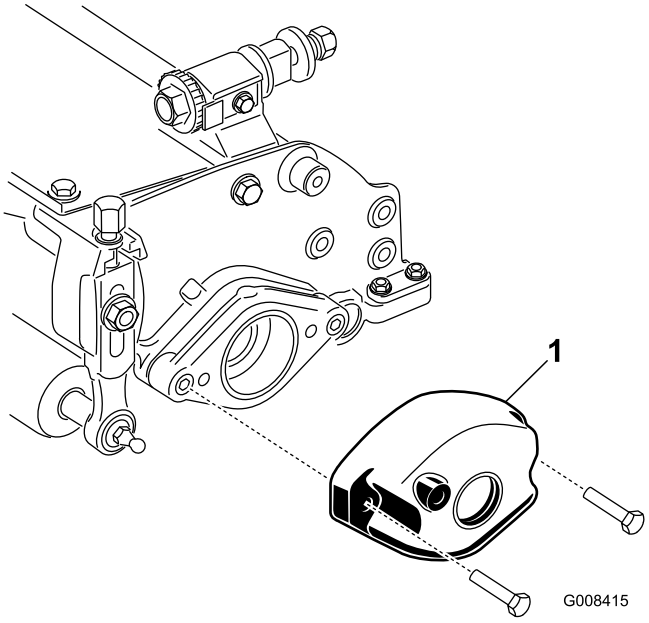


**Figura 2**

1. Contrapeso

6. Retire los 2 tornillos allen que sujetan el soporte del motor al extremo derecho de la unidad de corte, y retire el soporte del motor (Figura 3).

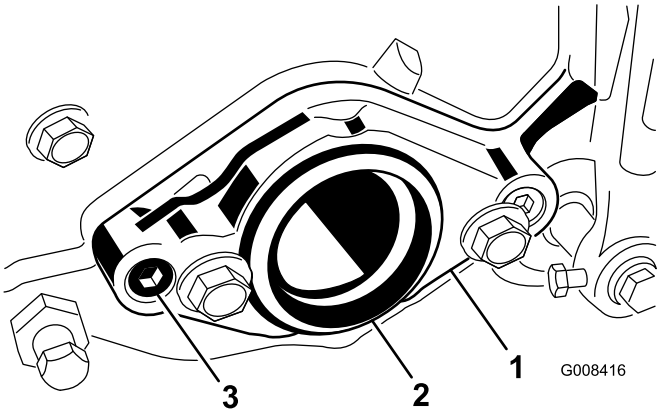


**Figura 3**

1. Soporte del motor
2. Tapón de plástico
3. Tornillo allen

7. Instale 2 pernos (M8) a través de la placa lateral izquierda, según se muestra en Figura 4.

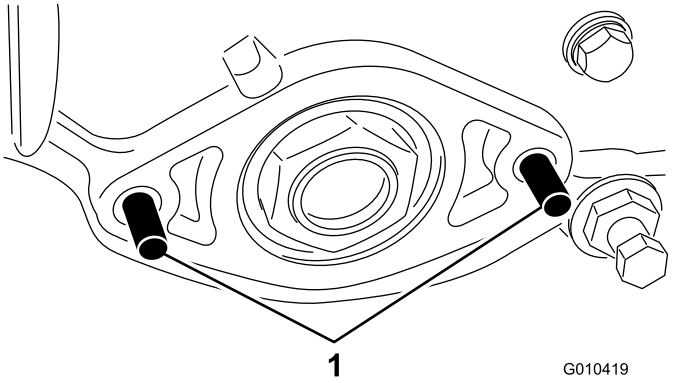


**Figura 4**

1. Perno

8. Coloque el suplemento sobre los pernos, posicionándolo según se muestra en Figura 5.

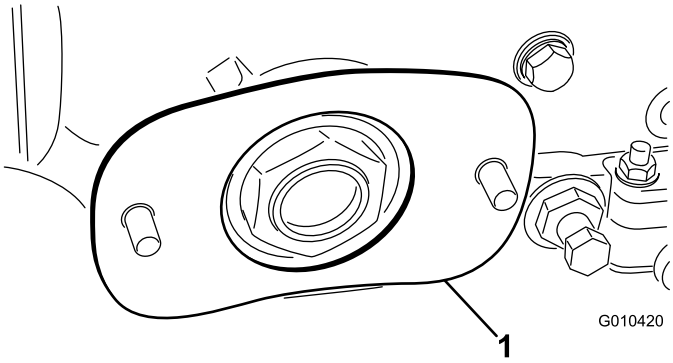


**Figura 5**

1. Suplemento

9. Coloque el conjunto de transmisión izquierdo sobre los pernos y sujételo con 2 tuercas de cuello largo (Figura 6).

   **Nota:** Asegúrese de que la placa lateral gira libremente.

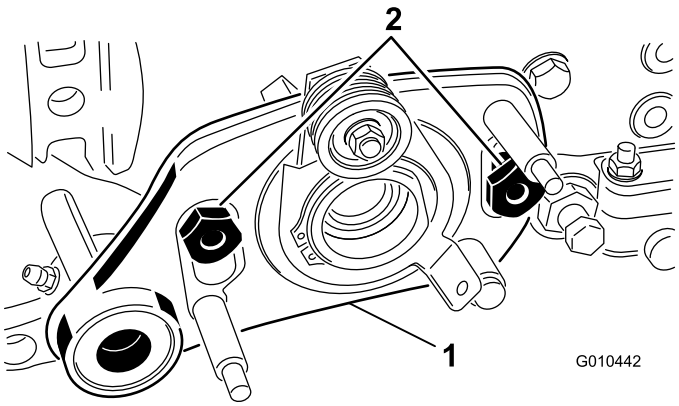


**Figura 6**

1. Conjunto de transmisión izquierdo
2. Perno de cuello largo

## Instalación del eje del acondicionador

1. Aplique grasa a la junta del soporte del cojinete de la transmisión y al extremo del eje del acondicionador (Figura 7).

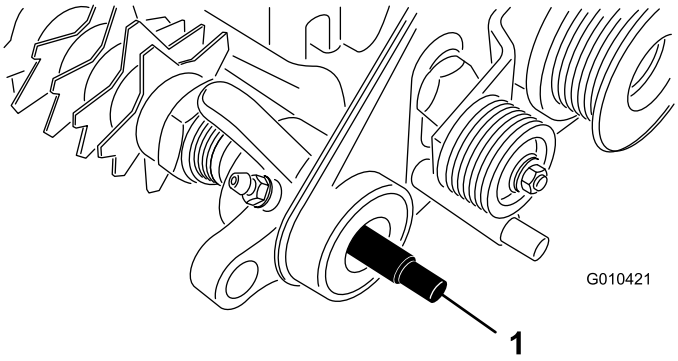


**Figura 7**

1. Eje del acondicionador

2. Introduzca un extremo del eje del acondicionador en el soporte del cojinete de la transmisión (Figura 7).
3. Aplique grasa a la superficie exterior de la polea arrastrada, según se muestra en Figura 8.

   **Nota:** No ponga grasa en la zona donde irá colocada la correa.

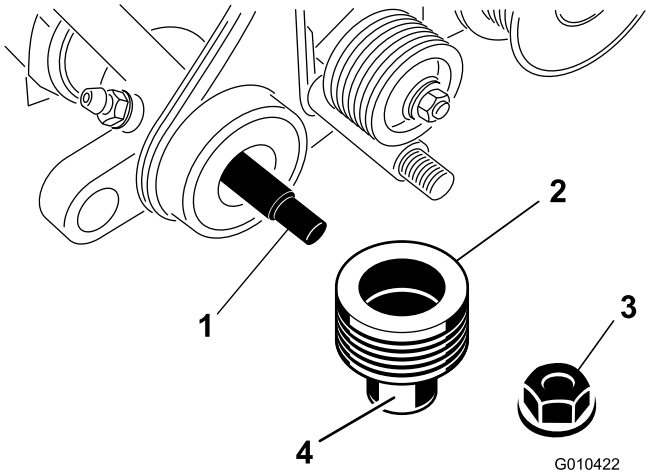


**Figura 8**

1. Eje del acondicionador
2. Polea arrastrada
3. Contratuerca
4. Aplique grasa aquí.

4. Coloque la polea en el eje del acondicionador (Figura 8).
5. Sujete la polea al eje con una contratuerca (3/8"), según se muestra en Figura 8.

6. Aplique grasa a la junta del soporte del cojinete de la placa lateral derecha y al extremo del eje del acondicionador (Figura 9).

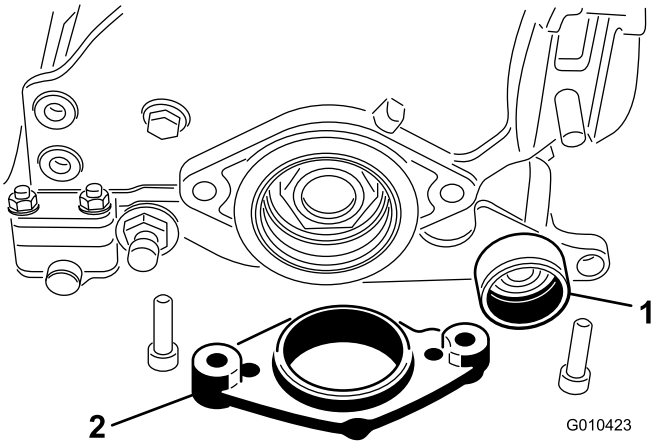


**Figura 9**

1. Soporte del cojinete de la placa lateral derecha
2. Soporte del motor

7. Introduzca el otro extremo del eje del acondicionador en el soporte del cojinete de la placa lateral derecha (Figura 9).

   **Nota:** No se requiere chaveta en este extremo.

8. Monte el soporte del motor sobre la placa lateral (Figura 9).
9. Sujete el soporte del motor y la placa lateral al extremo derecho de la unidad de corte con los 2 pernos y tuercas que retiró anteriormente (Figura 9).

   **Nota:** Asegúrese de que la placa lateral gira libremente.

10. Coloque los cojinetes en el eje del acondicionador, en la carcasa del acondicionador (Figura 10).

    **Nota:** Los anillos de rodadura de los cojinetes deben estar en contacto una vez instalados, creando un espacio de 0,64 cm entre los cojinetes. Apoye el eje del acondicionador para reducir la posibilidad de una alineación incorrecta en los cojinetes.

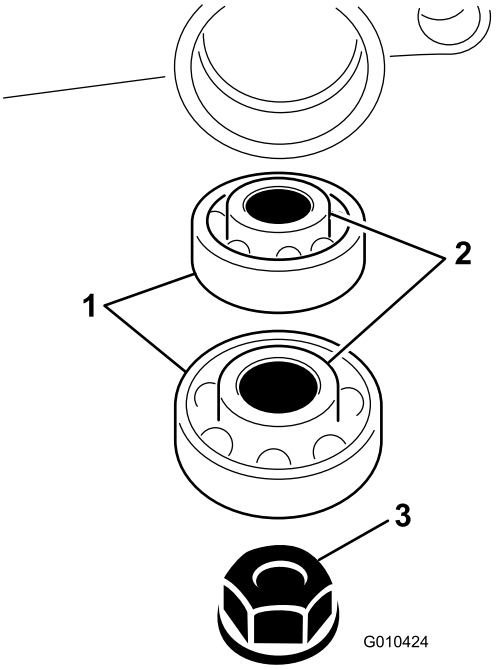


**Figura 10**

1. Cojinete
2. Anillo de rodadura
3. Tuerca

11. Sujete el eje del acondicionador a la carcasa del acondicionador con una tuerca (3/8"), según se muestra en Figura 10.
12. Sujete la contratuerca del otro extremo del eje del acondicionador y apriete las tuercas a 23–28 N·m.

    **Importante: No apriete demasiado las tuercas.**

13. Aplique sellador de roscas en las roscas del tapón.
14. Enrosque el tapón en la carcasa del acondicionador (Figura 11).

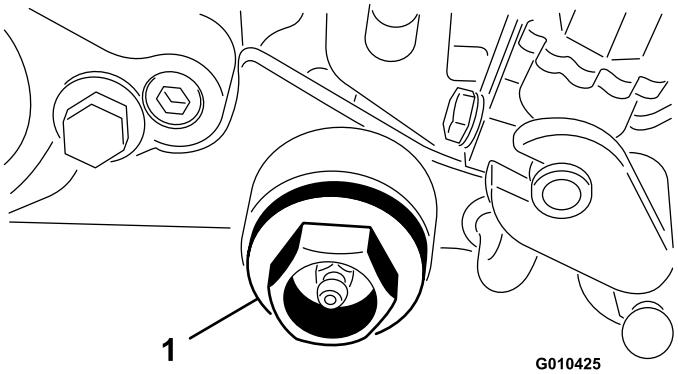


**Figura 11**

1. Tapón

15. Apriete el tapón a 81–108 N·m.

## Instalación de los brazos de ajuste izquierdo y derecho

1. Aplique grasa a las acanaladuras internas y a la superficie exterior de la polea (Figura 12).

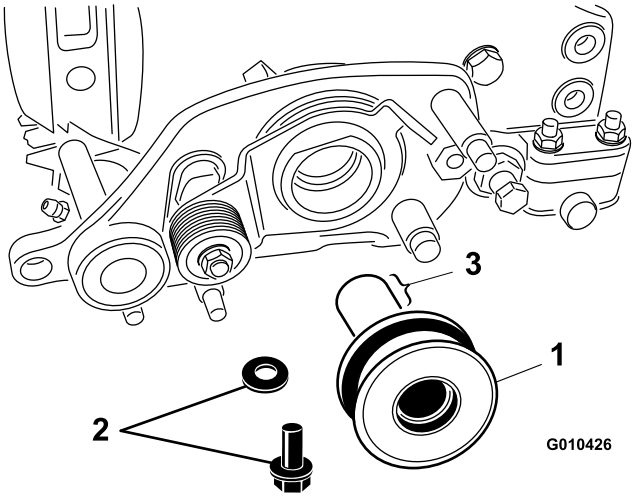


**Figura 12**

1. Conjunto de la polea
2. Perno y arandela
3. Aplique grasa aquí.

2. Aplique antigripante a un perno.
3. Sujete la polea al eje del molinete con un perno (M6–1 x 20 mm) y una arandela (Figura 12).
4. Apriete el perno a 11,3 N·m.
5. Introduzca un casquillo en el orificio del conjunto de transmisión izquierdo (Figura 13).

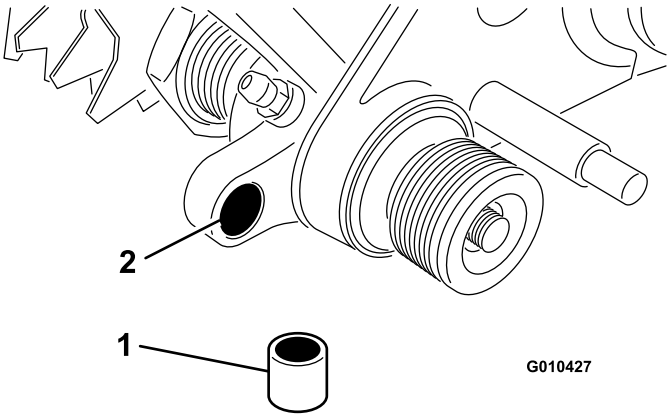


**Figura 13**

1. Casquillo
2. Orificio de la transmisión del acondicionador

6. Enrosque el perno de ajuste de la altura de corte en la parte superior del brazo de ajuste izquierdo (Figura 14).

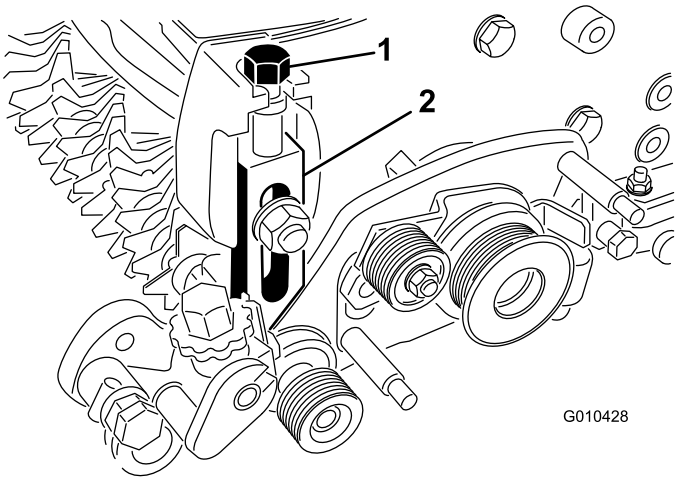


**Figura 14**

1. Perno de ajuste de la altura de corte
2. Brazo de ajuste izquierdo

7. Instale el brazo de ajuste izquierdo en la placa lateral de la unidad de corte usando el perno de cuello cuadrado, la tuerca y la arandela existentes (Figura 14).

   **Nota:** Asegúrese de que el extremo de la varilla del brazo de ajuste se introduce en el casquillo del orificio del conjunto de transmisión del acondicionador.

8. Sujete el extremo de la varilla del brazo de ajuste al conjunto de transmisión del acondicionador con una arandela de muelle y una contratuerca (3/8"), según se muestra en Figura 15.

   **Importante: No apriete demasiado la contratuerca. La arandela debe estar comprimida, pero el brazo debe poder pivotar libremente.**

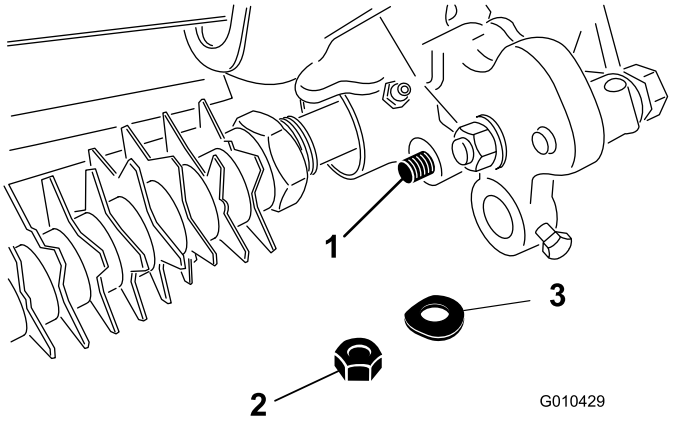


**Figura 15**

1. Extremo de la varilla del conjunto de ajuste de la altura de corte
2. Contratuerca
3. Arandela de muelle

9. Inserte el eje del rodillo en el brazo de ajuste izquierdo y sujételo provisionalmente con un perno (M6–1 x 12 mm), según se muestra en Figura 16.

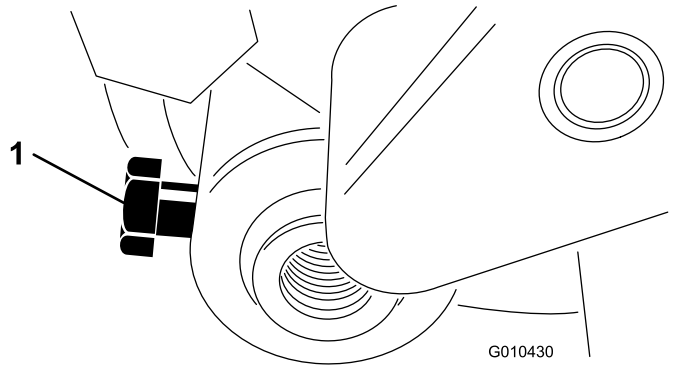


**Figura 16**

1. Perno del eje del rodillo

10. Enrosque el tornillo de ajuste de la altura de corte en la parte superior del brazo de ajuste derecho (Figura 14).
11. Inserte el eje del rodillo en el brazo de ajuste derecho.

    **Nota:** No apriete el perno.
12. Instale el brazo de ajuste derecho en la placa lateral de la unidad de corte usando el perno de cuello cuadrado, la tuerca y la arandela existentes (Figura 14).

    **Nota:** Asegúrese de que el extremo de la varilla se introduce en el casquillo del orificio del conjunto de transmisión del acondicionador.
13. Sujete el extremo de la varilla del brazo de ajuste al conjunto de transmisión del acondicionador con una arandela de muelle y una contratuerca (3/8"), según se muestra en Figura 15.

## Instalación de la correa

1. Gire la polea tensora hasta que pueda conectar el muelle de extensión en el orificio del soporte de la polea y sobre el espárrago, según se muestra en Figura 17.

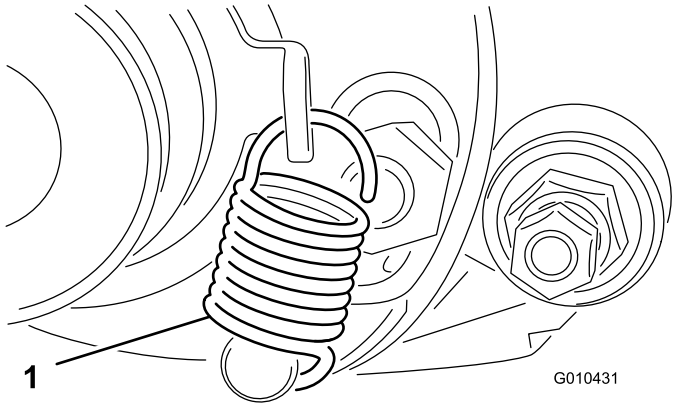


**Figura 17**

1. Muelle de la palanca de cambios

2. Monte la correa sobre la polea arrastrada, la polea tensora y el conjunto de la polea, como se muestra en Figura 18.

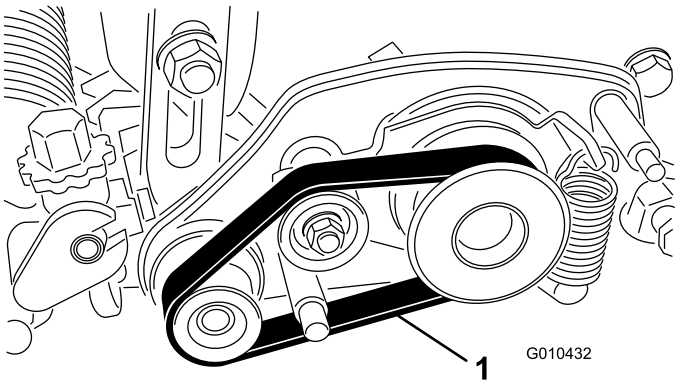


**Figura 18**

1. Correa de transmisión

**Importante: Asegúrese de centrar la correa en las poleas y en las ranuras (Figura 19).**

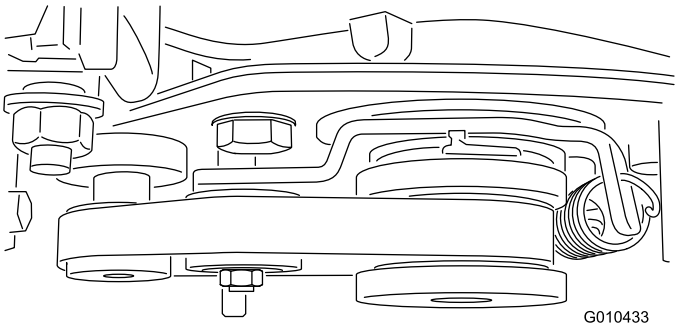


**Figura 19**

3. Monte la cubierta de la correa en la carcasa del acondicionador con 2 contratuercas (M8), según se muestra en (Figura 20).

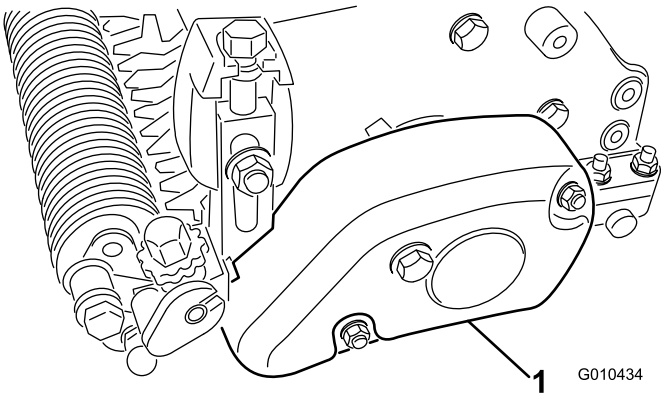


**Figura 20**

1. Cubierta de las correas

4. Centre el rodillo entre los brazos de ajuste y apriete los pernos de montaje (ver Figura 16).

5. Repita todos los procedimientos en las otras unidades de corte.

# Operación

El acondicionamiento tiene lugar en la capa superior del césped, por encima del suelo, y promueve el crecimiento vertical de las plantas, reduce el encamado y corta los estolones, produciendo un césped más denso. El acondicionamiento produce una superficie de juego más uniforme y apretada, lo que confiere un movimiento más rápido y previsible a la pelota de golf.

El corte vertical es una técnica de cultivo más agresiva diseñada para eliminar el fieltro cortando a través de la capa superior del césped e introduciéndose en el fieltro. El acondicionamiento no debe considerase una alternativa al corte vertical. El corte vertical o verticorte es normalmente un tratamiento más riguroso realizado periódicamente que puede dañar temporalmente la superficie de juego, mientras que el acondicionado es un tratamiento rutinario y más suave diseñado para retocar el césped.

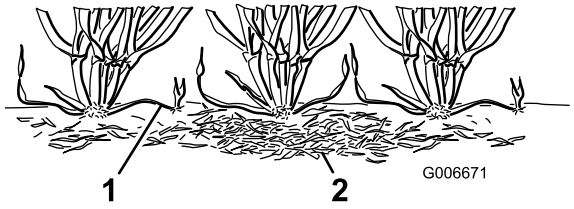


**Figura 21**

1. Estolones de hierba
2. Fieltro

Los cepillos acondicionadores están diseñados para que su efecto sea menos agresivo que las cuchillas convencionales de acondicionamiento, cuando se ajustan para un contacto suave con la superficie superior del césped. El cepillado puede no ser tan beneficioso para las variedades ultra-enanas, ya que estos tipos de hierba tienen un patrón de crecimiento más recto y no producen tanto relleno mediante el crecimiento horizontal. No obstante, los cepillos pueden dañar el tejido de la hoja si se ajusten con una penetración excesiva en la superficie del césped.

El acondicionado es parecido al verticorte en cuanto al corte de los estolones. No obstante, las cuchillas del acondicionador no deben penetrar nunca en el suelo, como lo harían las cuchillas de verticorte o de la escarificadora. Las cuchillas del acondicionador están más juntas, y se utilizan más a menudo que el verticorte, por lo que son más eficaces a la hora de cortar los estolones y eliminar el fieltro.

Dado que el acondicionamiento daña el tejido de las hojas en cierta medida, debe evitarse durante los períodos de gran estrés. No conviene acondicionar las especies de estación fría, como son la hierba agrostis palustris (creeping bent grass) y poa annua (annual blue grass) en los períodos de alta temperaturas y alta humedad del verano.

Es difícil ofrecer recomendaciones concretas sobre el uso de los molinetes acondicionadores, debido a la gran cantidad de variables que afectan al rendimiento, incluyendo:

- La estación del año (es decir, la temporada de crecimiento) y la meteorología típica
- La condición general de cada green
- La frecuencia del acondicionado y de la siega—¿cuántas veces se siega cada semana? ¿cuántas pasadas se realizan en cada siega?
- El ajuste de altura de corte del molinete principal
- El ajuste de altura/profundidad del molinete acondicionador
- El tiempo que se lleva utilizando el molinete acondicionador en este green
- El tipo de césped que hay en el green
- El programa global de cuidados de greens (es decir, riego, fertilización, fumigación, aireación, sobresiembra)
- Tráfico
- Periodos de estrés (altas temperaturas, alto nivel de humedad, tráfico especialmente intenso)

Estos factores pueden variar en diferentes campos de golf y en diferentes greens. Por tanto es importante inspeccionar los greens con frecuencia y variar las prácticas de acondicionamiento según sea necesario.

El espaciado de las cuchillas del acondicionador viene ajustado de fábrica a 13 mm. El ajuste de 13 mm le permite acondicionar a una profundidad ligeramente mayor, a fin de cortar los estolones sin aclarar excesivamente el césped. El espaciado puede cambiarse a 6 o 19 mm retirando espaciadores y añadiendo cuchillas, o retirando cuchillas y añadiendo espaciadores.

Se recomienda acondicionar con un espaciado entre cuchillas de 6 mm en periodos de crecimiento rápido (primavera hasta principios del verano), para aclarar la capa superior del césped. Se recomienda usar un espaciado de 19 mm en periodos de crecimiento más lento (finales del verano, otoño e invierno). Durante periodos de alto estrés puede ser preferible no utilizar el acondicionador.

**Nota:** Acondicionar con un espaciado de 6 mm suele eliminar más hojas de hierba y fieltro, y cortar más estolones, que un espaciado de las cuchillas de 13 o 19 mm. Si acondiciona con un espaciado de 6 mm, probablemente será suficiente hacerlo una o dos veces por semana salvo en periodos de crecimiento máximo.

**Nota:** Se debe seguir alternando el sentido de la siega cada vez que se siega el green usando el acondicionador. Esta alternancia mejora los efectos del acondicionado.

# Ajuste de la altura/profundidad del acondicionador

Usted puede ajustar la altura/profundidad de las cuchillas del acondicionador usando la tabla, las figuras y el procedimiento siguientes:

| Número de espaciadores en el rodillo trasero | Altura de corte (ADC) | Posición del brazo del acondicionador | Intervalo de alturas de acondicionado (HOG) |
|---|---|---|---|
| 0 | 1,5 mm<br>3,0 mm<br>4,8 mm<br>6,4 mm | A<br>A<br>B<br>B | 0,8–1,5 mm<br>1,5–3,0 mm<br>2,3–4,8 mm<br>3,0–6,4 mm |
| 1 | 7,9 mm<br>9,7 mm | B<br>B | 3,8–7,9 mm<br>4,6–9,7 mm |
| 2 | 11,2 mm<br>12,7 mm | B<br>B | 5,3–11,2 mm<br>6,4–12,7 mm |
| 3 | 15,9 mm | B | 9,4 a 12,7 mm |
| 4 | 19,1 mm | B | 12,7 a 15,7 mm |

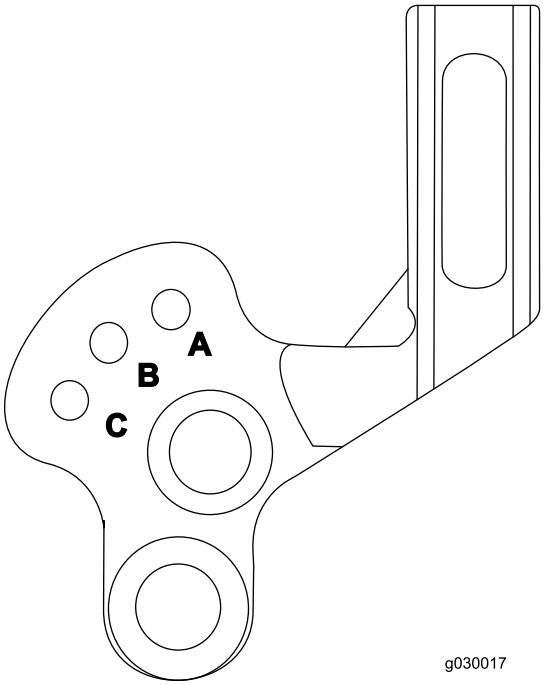


**Figura 22**

1. Asegúrese de que los rodillos están limpios, y ajuste el molinete principal a la altura de corte deseada.
2. Coloque la máquina en una superficie de trabajo plana y nivelada.
3. Usando la tabla, determine el número de espaciadores necesarios en el rodillo trasero para obtener la altura/profundidad de acondicionado deseada.

   **Nota:** Si va a instalar 3 o 4 espaciadores en cada lado del rodillo trasero, utilice los tornillos más largos (M6–1 x 60 mm, incluidos con las piezas sueltas) en lugar de los tornillos estándar.
4. Usando la tabla, determine la posición necesaria para obtener la altura/profundidad de acondicionado deseada. Eleve o baje el molinete acondicionador usando el procedimiento siguiente:

   A. Afloje los pernos de los brazos de ajuste derecho e izquierdo (Figura 23).

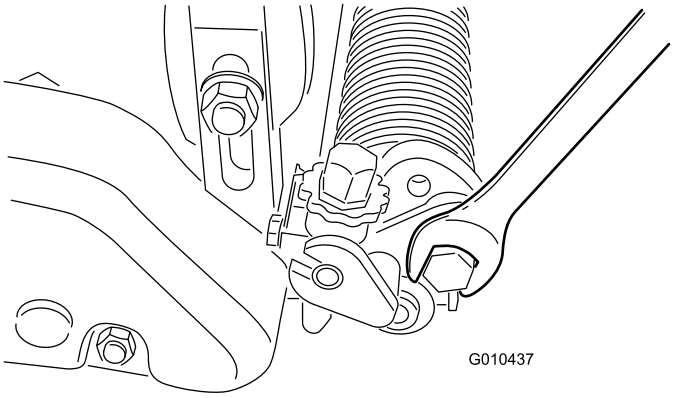


**Figura 23**

B. Mueva los brazos hacia arriba o hacia abajo a la posición A o B Figura 24).

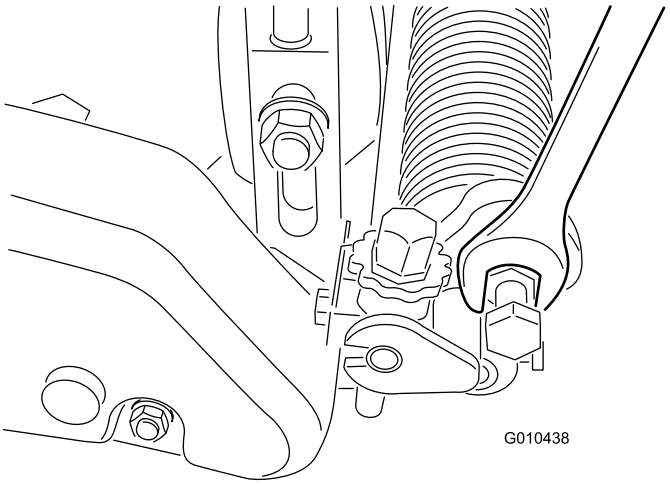


**Figura 24**

C. Apriete los pernos para fijar el ajuste.

5. En un extremo del eje del acondicionador, mida la distancia desde la punta más baja de una de las cuchillas del acondicionador hasta la superficie de trabajo.
6. Gire el pomo de ajuste de la altura del acondicionador para elevar o bajar la punta de la cuchilla a la altura de acondicionado deseada (Figura 25).

   **Nota:** Cada muesca del pomo de ajuste equivale a 0,08 mm aproximadamente de profundidad del acondicionador.

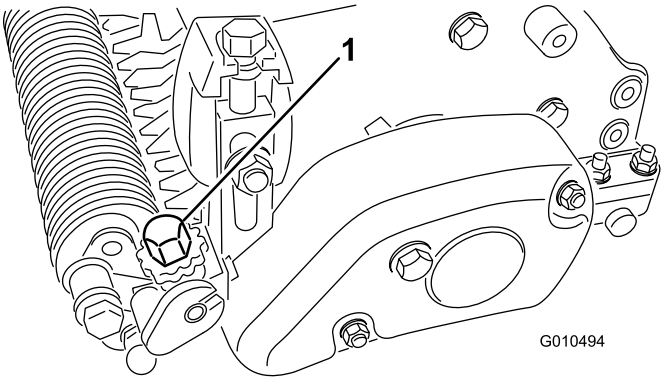


**Figura 25**

7. Repita el procedimiento en el otro extremo del acondicionador.
8. Compruebe el ajuste del acondicionador en el primer lado, y ajuste según sea necesario.
9. Si no se va a utilizar el modo de acondicionado, eleve el molinete acondicionador desde la posición A a la posición B, o de la B a la C.

   **Nota:** A alturas de acondicionado mayores, es posible que sea necesario ajustar el molinete acondicionador a la posición C (transporte), en la que no está disponible la opción elevar/bajar.

# Verificación del rendimiento del acondicionador

**Importante: El uso incorrecto o demasiado agresivo del molinete acondicionador (demasiada profundidad o frecuencia de acondicionado) puede causar un estrés innecesario en el césped, dando lugar a importantes daños en los greens. Utilice el acondicionador con precaución.**

Es importante determinar el rendimiento del acondicionador antes de usarlo regularmente en los greens. Se recomienda encarecidamente que se siga un procedimiento de prueba formal. A continuación se describe una manera de determinar el ajuste correcto de altura/profundidad:

1. Ajuste el molinete de siega a la altura de corte que se usaría habitualmente sin molinete acondicionador.

   **Nota:** Utilice un rodillo seccionado con rascador como rodillo delantero.

2. Ajuste el molinete acondicionador a la mitad del ajuste de altura de corte por encima del nivel del rodillo.

   **Nota:** Por ejemplo, para una altura de corte de 3,2 mm, ajuste el acondicionador a 1,6 mm por encima del rodillo.

3. Haga una pasada en el green de prueba, luego baje el acondicionador hasta que esté enrasado con el nivel del rodillo, y haga otra pasada por el green de prueba.
4. Compare los resultados.

   **Nota:** Con el primer ajuste, con el acondicionador ajustado a la mitad de la altura de corte por encima del nivel del rodillo, se habrá eliminado una cantidad significativamente menor de hierba y fieltro que con el segundo ajuste.

5. Compruebe la condición general y los posibles daños en el green de pruebas 2 o 3 días después de la primera pasada del acondicionador. Si las zonas acondicionadas se están volviendo de color amarillento/marrón, y las zonas no acondicionadas están verdes, el acondicionado fue demasiado agresivo.

   **Nota:** El color del césped cambiará al utilizar el molinete acondicionador. Este efecto puede observarse después del primer acondicionado, y continuará con el tiempo. Con experiencia (y un examen detenido), el superintendente de greens podrá juzgar por el color del césped si la práctica de acondicionado actual es apropiada para un green determinado. El molinete acondicionador endereza el césped y elimina el fieltro, por lo que la calidad de corte no será la misma que si segara sin acondicionador. Este efecto es más marcado después de empezar a utilizar el acondicionador en un green.

   **Nota:** Con múltiples pasadas, (es decir, con siega doble y triple) el acondicionador irá penetrando cada

vez más en cada pasada. No se recomienda hacer múltiples pasadas.

6. Después de probar el rendimiento del acondicionador en un green de prueba y obtener resultados satisfactorios, puede empezar a acondicionar los greens de juego. No obstante, cada green puede tener una respuesta diferente al acondicionado. Además, las condiciones de crecimiento cambian constantemente. Inspeccione frecuentemente los greens acondicionados, y ajuste el procedimiento de acondicionado siempre que sea necesario.

## Modo de transporte

Al transportar la máquina, asegúrese de desengranar la unidad de corte y elevar el molinete acondicionador a su posición de transporte (elevada) (posición C).

# Mantenimiento

## Limpieza de los molinetes

Lave el molinete acondicionador con una manguera después del uso. No deje que el molinete acondicionador permanezca mojado porque se oxidarían sus componentes.

## Lubricación de las ruedas

Lubrique los cojinetes del acondicionador (Figura 26 y Figura 27) cada semana o cada 10 horas de uso, antes de cualquier periodo prolongado de inutilización, e inmediatamente después de cada lavado. Bombee grasa en los engrasadores hasta que aparezca grasa en el eje del acondicionador, y limpie el exceso de grasa de las juntas y del eje.

**Nota:** Ponga el acondicionador en marcha durante 30 segundos después de engrasarlo. Desengrane la unidad de corte y elimine el exceso de grasa de las juntas y del eje con un trapo.

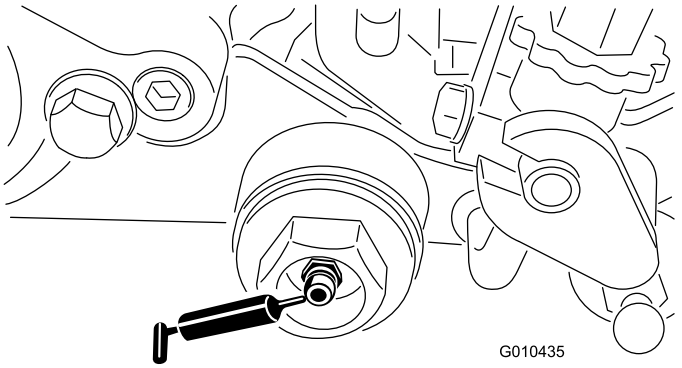


**Figura 26**

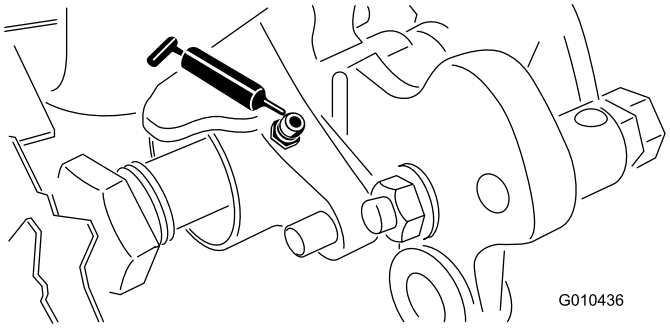


**Figura 27**

## Inspección de las cuchillas

Inspeccione regularmente las cuchillas del molinete acondicionador en busca de señales de daños y desgaste. Las cuchillas dobladas pueden enderezarse con un alicate. Si las cuchillas están desgastadas, cámbielas o invierta el sentido del eje del molinete acondicionador para colocar el filo menos desgastado hacia delante. Al inspeccionar las

cuchillas, compruebe que están bien apretadas las tuercas de cada extremo del eje.

**Nota:** Puesto que el uso del acondicionador puede introducir más residuos de lo normal (tierra y arena) en la unidad de corte, el desgaste del molinete principal y la contracuchilla deben comprobarse con más frecuencia. Esto es especialmente importante si el suelo es muy arenoso y/o el acondicionador está ajustado para penetrar en el suelo.

# Sustitución del molinete acondicionador

El molinete acondicionador puede desmontarse para cambiar cuchillas individuales o el eje entero, o para invertir el sentido del eje para colocar los bordes más afilados hacia adelante. Siga este procedimiento para desmontar/montar el eje del molinete acondicionador:

1. Retire la cubierta de la correa de la carcasa del acondicionador (Figura 28).

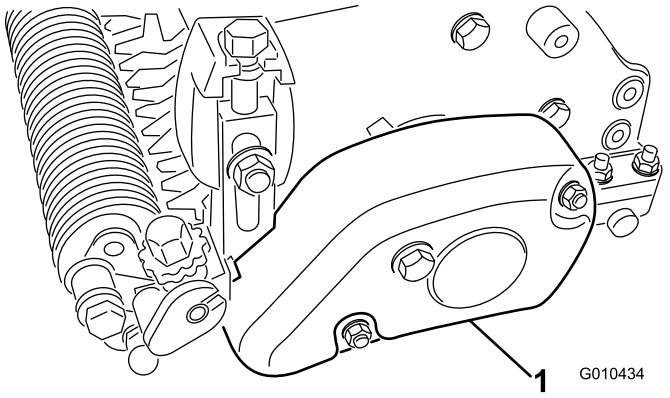


**Figura 28**

1. Cubierta de las correas

2. Retire la correa de la polea arrastrada, la polea tensora y el conjunto de la polea (Figura 29).

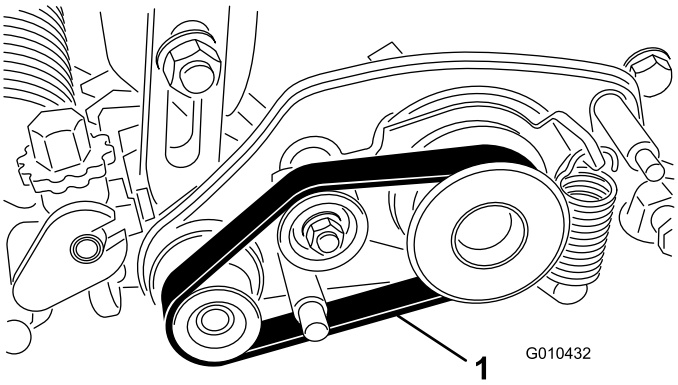


**Figura 29**

1. Correa

3. Afloje el perno que sujeta el eje del rodillo al brazo de ajuste de la altura de corte (Figura 30).

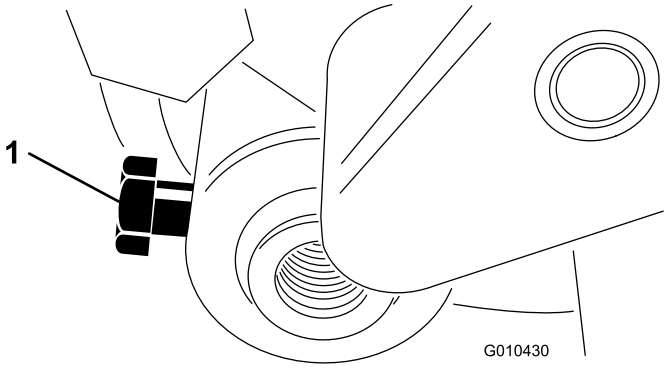


**Figura 30**

4. Retire la contratuerca y la arandela de muelle que sujetan el extremo de la varilla del brazo de ajuste de la altura de corte al conjunto de transmisión del acondicionador (Figura 31).

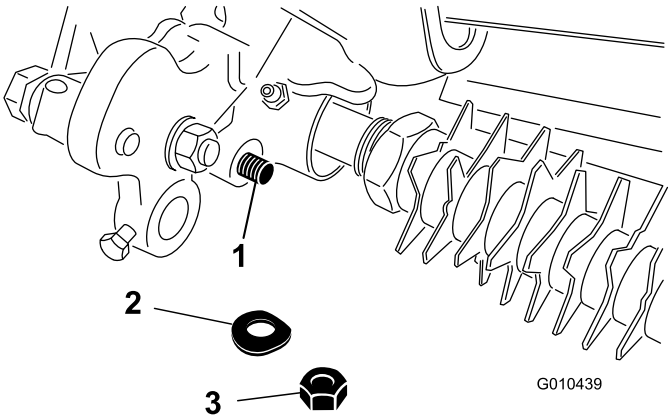


**Figura 31**

1. Extremo de la varilla del conjunto de ajuste de la altura de corte
2. Arandela de muelle
3. Contratuerca

5. Retire el perno de cuello cuadrado, la tuerca y la arandela que sujetan el brazo de ajuste de la altura de corte a la placa lateral (Figura 32).

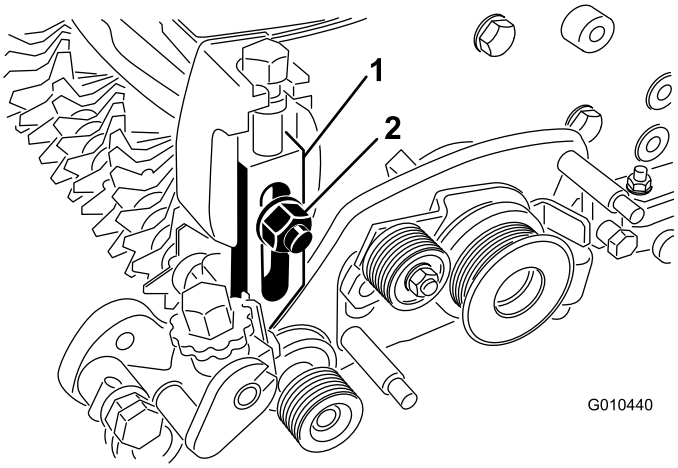


**Figura 32**

1. Brazo de ajuste izquierdo
2. Arandela de muelle y contratuerca

6. Retire la contratuerca que sujeta la polea arrastrada al extremo del eje del acondicionador, y retire la polea (Figura 33).

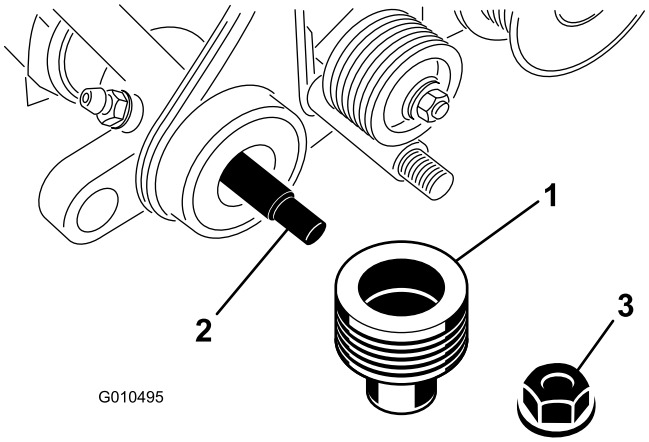


**Figura 33**

1. Polea arrastrada
2. Eje del molinete acondicionador
3. Contratuerca

7. Retire la polea motriz del acondicionador del eje del molinete (Figura 34).

   **Nota:** La tuerca tiene rosca a izquierdas.

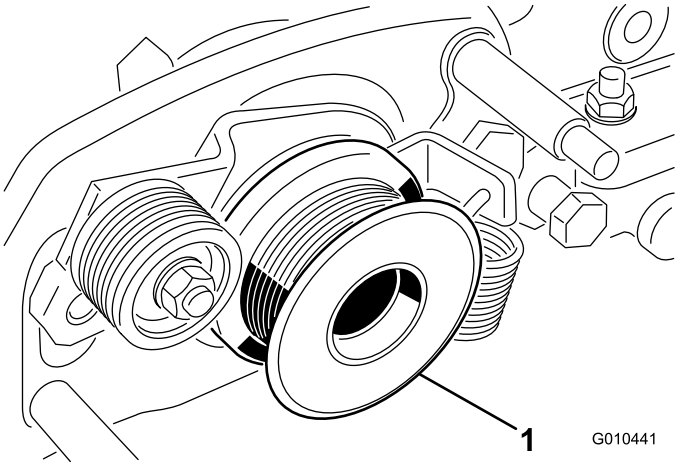


**Figura 34**

1. Polea motriz del acondicionador

8. Retire las 2 tuercas de cuello largo que sujetan el conjunto de transmisión del acondicionador a los adaptadores de la placa lateral (Figura 35).

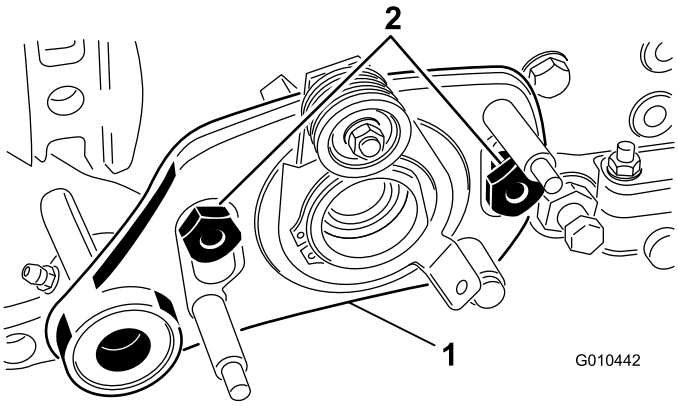


**Figura 35**

1. Conjunto de transmisión del acondicionador
2. Tuercas de cuello largo

9. Retire el conjunto de transmisión del acondicionador de los pernos.
10. Retire el tapón de la carcasa del acondicionador (Figura 36).

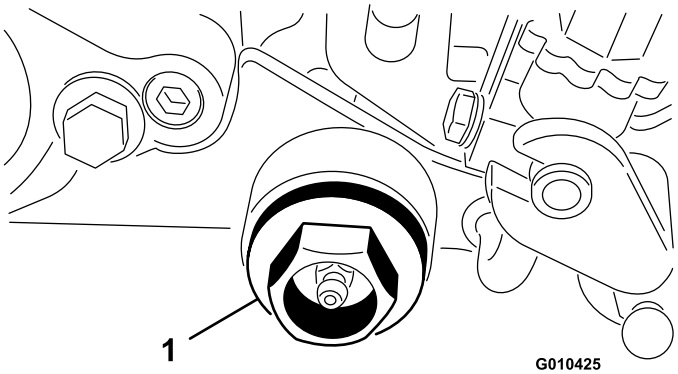


**Figura 36**

1. Tapón

11. Retire la tuerca que sujeta el eje del acondicionador a la carcasa del acondicionador.
12. Retire el eje del acondicionador.
13. Monte el eje en orden inverso para colocar el filo menos desgastado de las cuchillas hacia adelante (Figura 37).

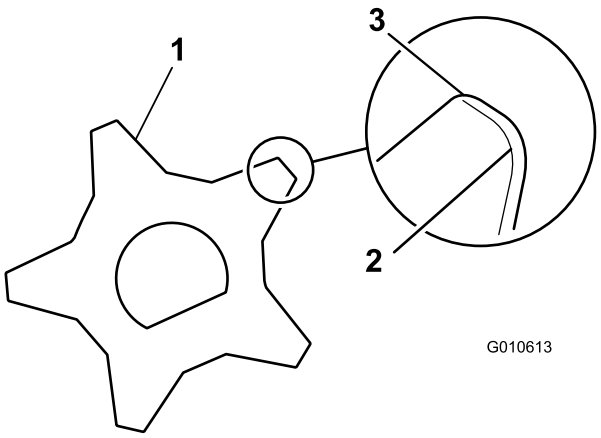


**Figura 37**

1. Cuchilla de acondicionado
2. Cuchilla roma (redondeada)
3. Borde afilado

14. Apriete las contratuercas a 22,6–28,3 N·m.
15. Compruebe el ajuste de altura/profundidad del molinete acondicionador.




**Count on it.**