Form No. 3395-802 Rev A

DPA-kelaleikkuritasaaja

Greensmaster® 3050/3100/3150/3250-D -ajoyksikkö

Mallinro: 04634

Mallinro: 04635

Asennusohjeet

⚠ VAARA

KALIFORNIA
Lakiesityksen 65 mukainen varoitus

Tämä tuote sisältää kemikaaleja, jotka Kalifornian osavaltion tietojen mukaan aiheuttavat syöpää, synnynnäisiä epämuodostumia tai lisääntymiseen liittyvää haittaa.

Huomaa: DPA-kelaleikkuritasaaja voidaan asentaa leikkuuyksikkömalleille 04610 ja 04611.

Huomaa: Kuvissa esitetään vasemman puolen tasaajakäytöt.

Tärkeää: Lue nämä ohjeet perusteellisesti ennen tasaajan käyttöönottoa tai käyttöä. Jos tämän käyttöoppaan käyttöönotto- ja käyttöohjeita ei noudateta, leikkuuyksikkö, tasaaja tai nurmi voi vahingoittua.

Huomaa: Koneen vasen ja oikea puoli määritellään normaalista käyttöasennosta käsin.

© 2015—The Toro® Company
8111 Lyndale Avenue South
Bloomington, MN 55420

Rekisteröi tuotteesi osoitteessa www.Toro.com.

CE

Käännös alkuperäisestä tekstistä (FI)
Painettu Yhdysvalloissa
Kaikki oikeudet pidätetään

3395-802 A

Asennus

Irralliset osat

Tarkista alla olevasta taulukosta, että kaikki osat on toimitettu.

Kuvaus	Määrä	Käyttökohde
Lukkomutteri (M8)	6	Sarjan asennus
Vasen suojus (malli 04634)	3	
Vasen suojus (malli 04635)	2	
Oikea suojus (malli 04635)	1	
Hihna	3	
Hihnapyörästö	3	
Olkamutteri	6	
Vetojousi	3	
Mutteri (3/8 tuumaa)	6	
Käytettävä hihnapyörä	3	
Pultti (M6–1 × 12 mm)	3	
Oikeanpuoleinen säätövarsikokoonpano	3	
Holkki	6	
Vasen käyttökokoonpano (malli 04634)	3	
Vasen käyttökokoonpano (malli 04635)	2	
Oikea sivulevy (malli 04635)	1	
Jousialuslaatta	6	
Lukkomutteri (3/8 tuumaa)	6	
Välilevy	3	
Pultti (M8)	6	
Tasaajan akselin kokoonpano	3	
Laakeri	6	
Tulppa	3	
Vasen säätövarsikokoonpano	3	
Aluslaatta	3	
Pultti (M6–1 × 20 mm)	3	
Välikappale	18	
Pultti (M6–1 × 60 mm)	12	

Sarjan asennus

Käyttökokoonpanon asennus

1. Irrota leikkuuyksikkö ajoyksiköstä. Katso lisäohjeita *käyttöoppaasta.*
2. Löysää pultteja, joilla eturullan molemmat päät on kiinnitetty leikkuukorkeusvarsiin (Kuva 1).

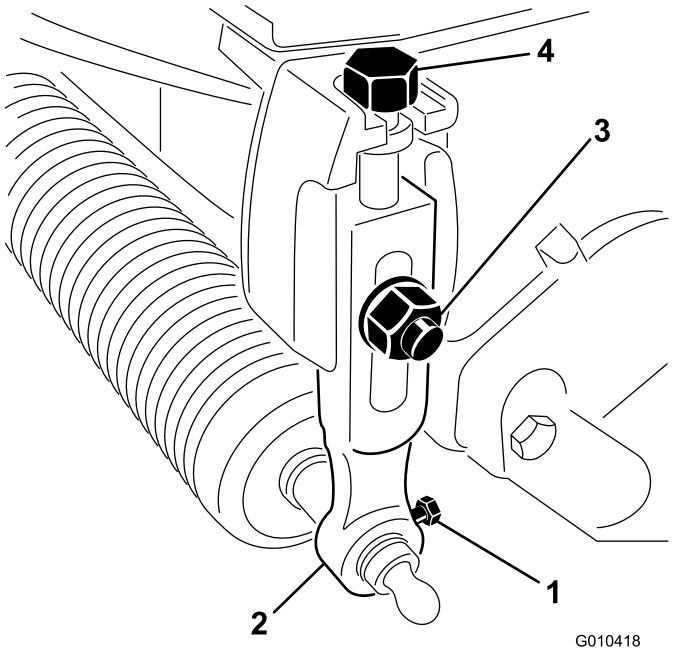

Kuva 1

1. Rullan kiinnityspultti
2. Leikkuukorkeusvarsi
3. Lukkopultti, aluslaatta ja lukkomutteri
4. Säätöpultti

3. Irrota lukkopultit, aluslaatta ja lukkomutterit, joilla leikkuukorkeusvarret on kiinnitetty leikkuuyksikön päihin, ja irrota leikkuukorkeusvarret ja rullakokoonpano (Kuva 1).

   Huomaa: Säilytä kaikki osat siltä varalta, että tasaaja poistetaan.
4. Irrota leikkuukorkeuden säätöpultit leikkuukorkeusvarsista (Kuva 1).
5. Irrota kaksi pulttia ja mutteria, joilla vastapaino on kiinnitetty leikkuuyksikön vasempaan päähän, ja irrota vastapaino (Kuva 2).

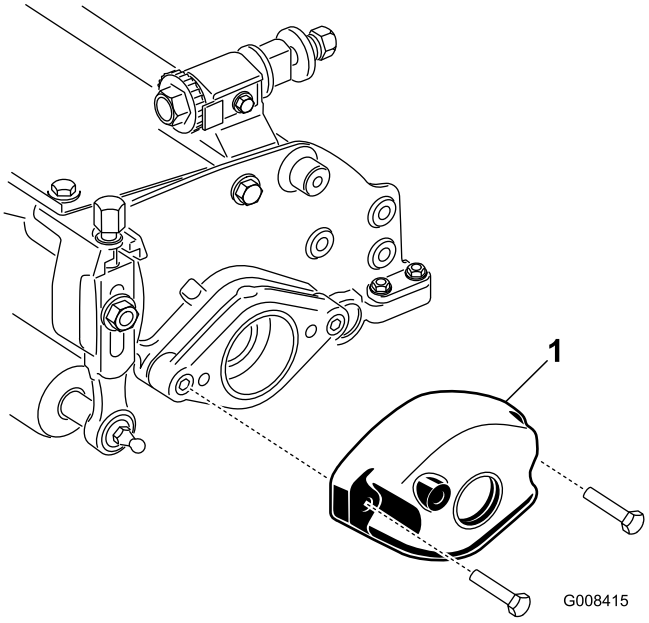

Kuva 2

1. Vastapaino

6. Irrota kaksi kuusiokoloruuvia, joilla moottorin pidin on kiinnitetty leikkuuyksikön oikeaan päähän, ja irrota moottorin pidin (Kuva 3).

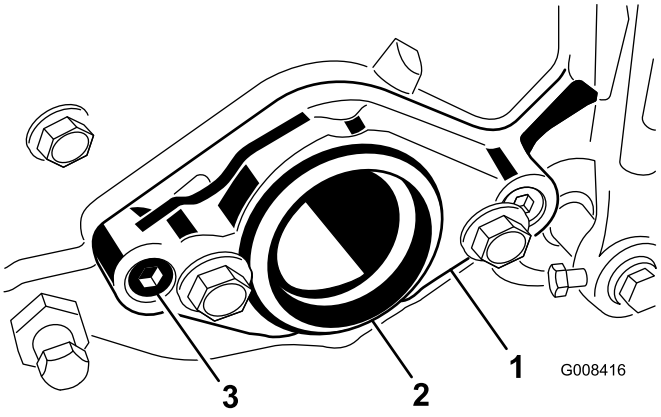

Kuva 3

1. Moottorin pidin
2. Muovitulppa
3. Kuusiokoloruuvi

7. Asenna kaksi pulttia (M8) vasemman sivulevyn läpi kuvan mukaisesti (Kuva 4).

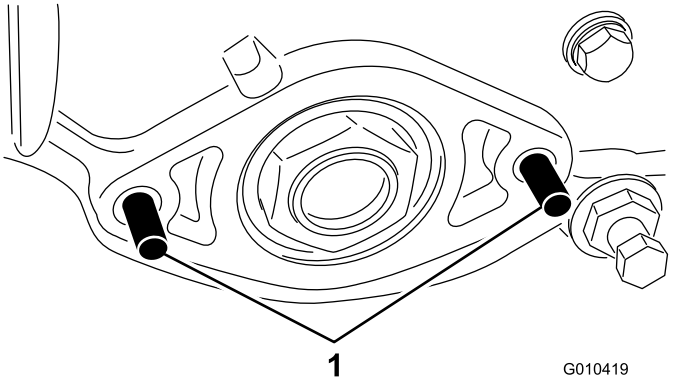

Kuva 4

1. Pultti

8. Aseta välilevy pultteihin kuvan mukaisesti (Kuva 5).

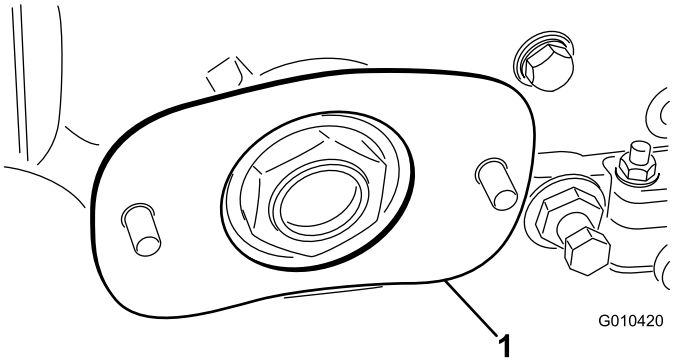

Kuva 5

1. Välilevy

9. Aseta vasen käyttökokoonpano pultteihin ja kiinnitä kahdella olkamutterilla (Kuva 6).

   Huomaa: Varmista, että sivulevy kääntyy vapaasti.

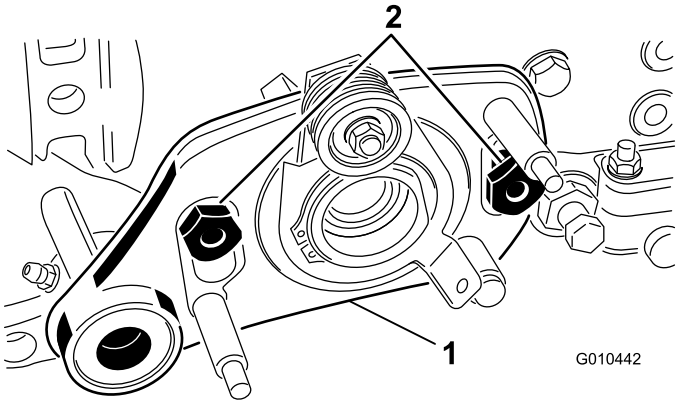

Kuva 6

1. Vasen käyttökokoonpano
2. Olkatappi

Tasaajan akselin asennus

1. Levitä rasvaa käyttökokoonpanon laakerituen tiivisteeseen ja tasaajan akselin päähän (Kuva 7).

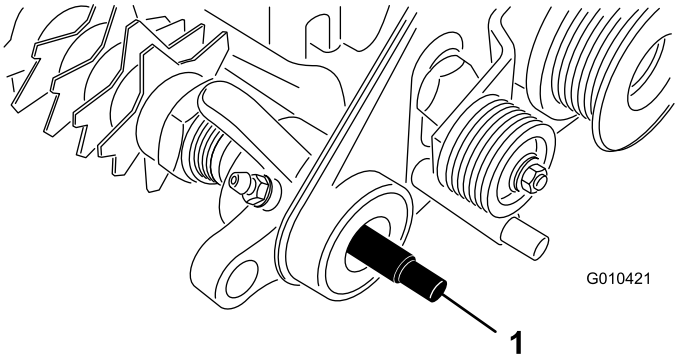

Kuva 7

1. Tasaajan akseli

2. Liu'uta tasaajan akselin toinen pää käyttökokoonpanon laakeritukeen (Kuva 7).
3. Levitä rasvaa käytettävän hihnapyörän ulkopinnalle kuvan mukaisesti (Kuva 8).

   Huomaa: Älä levitä rasvaa alueelle, jonka kautta hihna kulkee.

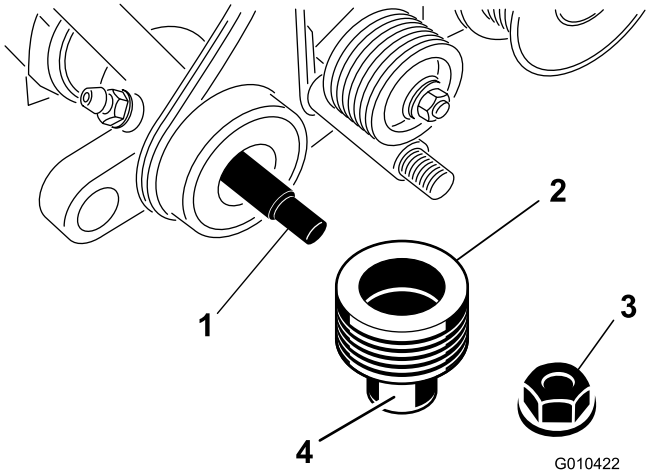

Kuva 8

1. Tasaajan akseli
2. Käytettävä hihnapyörä
3. Lukkomutteri
4. Lisää rasvaa tähän.

4. Liu'uta hihnapyörä tasaajan akseliin (Kuva 8).
5. Kiinnitä hihnapyörä akseliin lukkomutterilla (3/8 tuumaa) kuvan mukaisesti (Kuva 8).

6. Levitä rasvaa oikean sivulevyn laakerituen tiivisteeseen ja tasaajan akselin päähän (Kuva 9).

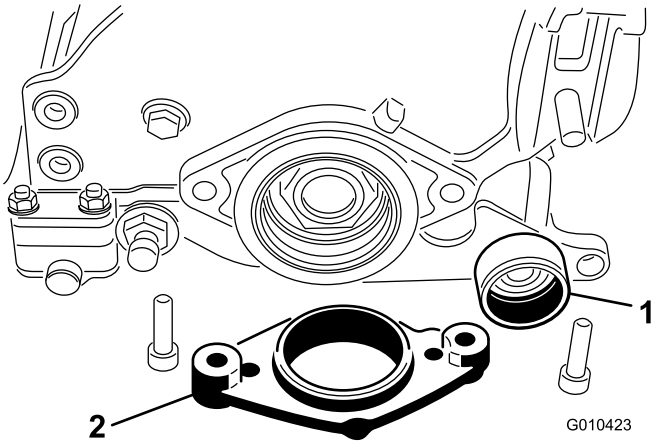

Kuva 9

1. Oikean sivulevyn laakerituen tiiviste
2. Moottorin pidin

7. Aseta tasaajan akselin toinen pää oikeaan sivulevyn laakerituen tiivisteeseen (Kuva 9).

   Huomaa: Tässä päässä ei tarvita avainta.

8. Asenna moottorin pidin sivulevyyn (Kuva 9).
9. Kiinnitä moottorin pidin ja sivulevy leikkuuyksikön oikeaan päähän kahdella pultilla ja muttereilla, jotka irrotettiin aiemmin (Kuva 9).

   Huomaa: Varmista, että sivulevy kääntyy vapaasti.

10. Aseta laakerit tasaajan kotelossa olevaan tasaajan akseliin (Kuva 10).

    Huomaa: Ulosvedettyjen laakerin kehien on kosketettava toisiaan asennettaessa siten, että laakerien väliin tulee 0,64 cm:n rako. Tue tasaajan akseli siten, että laakereiden suuntausvirhe on mahdollisimman pieni.

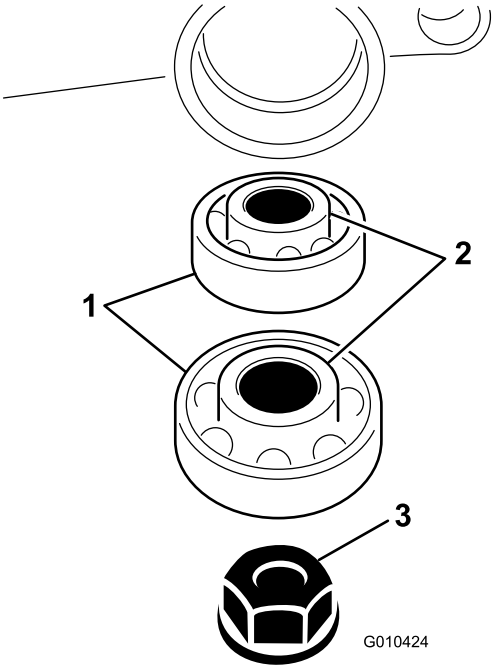

Kuva 10

1. Laakeri
2. Laakerin kehä
3. Mutteri

11. Kiinnitä tasaajan akseli tasaajan kotelokokoonpanoon mutterilla (3/8 tuumaa) kuvan mukaisesti (Kuva 10).
12. Pidä kiinni tasaajan akselin toisella puolella olevasta lukkomutterista ja kiristä mutterit momenttiin 23–28 N·m.

    Tärkeää: Älä kuitenkaan kiristä niitä liiaksi.

13. Lisää kierrelukitetta tulpan kierteisiin.
14. Kierrä tulppa tasaajan koteloon (Kuva 11).

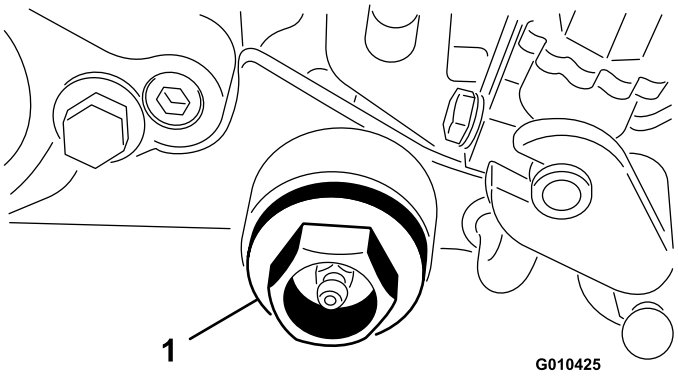

Kuva 11

1. Tulppa

15. Kiristä tulppa momenttiin 81–108 N·m.

Vasemman ja oikean säätövarsikokoonpanon asennus

1. Levitä rasvaa hihnapyörästön sisäiselle uralle ja ulkopinnalle (Kuva 12).

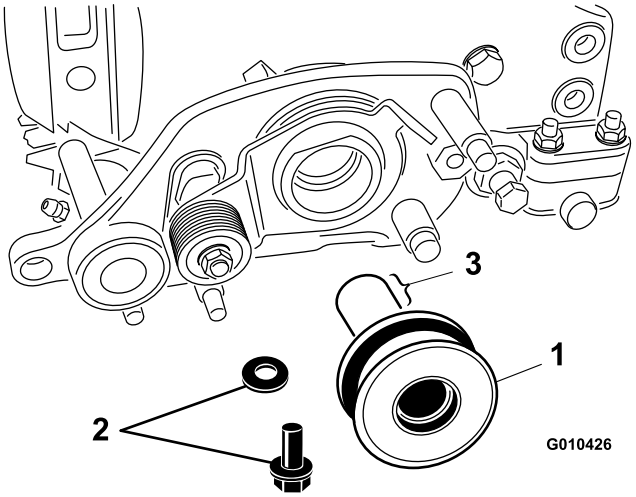

Kuva 12

1. Hihnapyörästö
2. Pultti ja aluslaatta
3. Lisää rasvaa tähän.

2. Lisää pulttiin lukkiintumisen estoainetta.
3. Kiinnitä hihnapyörästö kelan akseliin pultilla (M6–1 × 20 mm) ja aluslaatalla (Kuva 12).
4. Kiristä pultti momenttiin 11,3 N·m.
5. Työnnä holkki vasemmassa käyttökokoonpanossa olevaan aukkoon (Kuva 13).

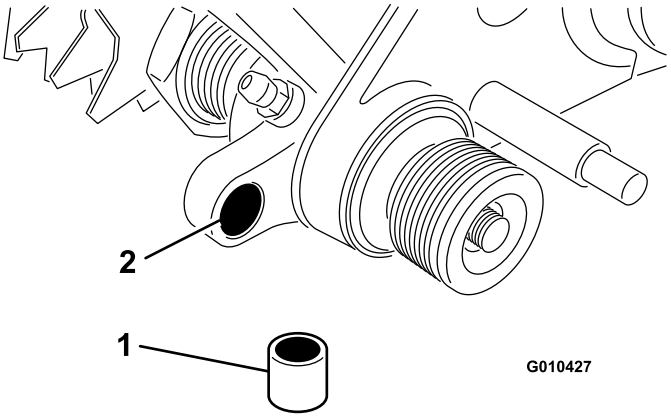

Kuva 13

1. Holkki
2. Aukko tasaajan käytössä

6. Kierrä leikkuukorkeuden säätöpultti vasemman säätövarsikokoonpanon yläosaan (Kuva 14).

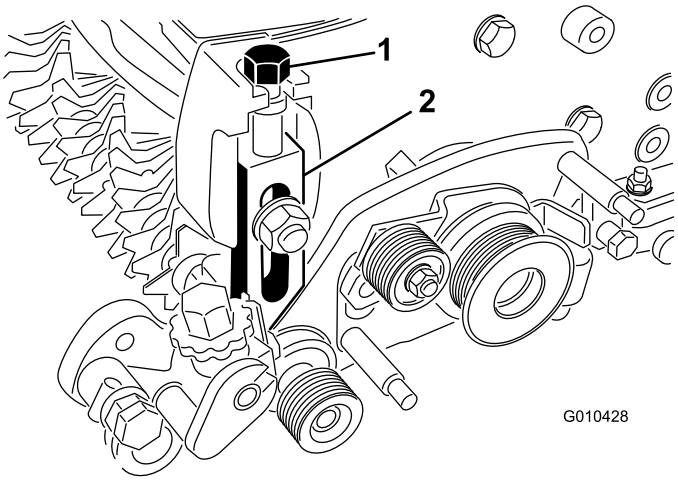

Kuva 14

1. Leikkuukorkeuspultti
2. Vasen säätövarsikokoonpano

7. Asenna vasen säätövarsikokoonpano leikkuuyksikön sivulevyyn nykyisellä lukkopultilla, mutterilla ja aluslaatalla (Kuva 14).

   Huomaa: Varmista, että leikkuukorkeusvarsikokoonpanon tangon pää menee tasaajan käyttökokoonpanon aukossa olevaan holkkiin.

8. Kiinnitä säätövarsikokoonpanon tangon pää tasaajan käyttökokoonpanoon jousialuslaatalla ja lukkomutterilla (3/8 tuumaa) kuvan mukaisesti (Kuva 15).

   Tärkeää: Älä kiristä lukkomutteria liiaksi. Aluslaatan on puristuttava, mutta varren on käännyttävä vapaasti.

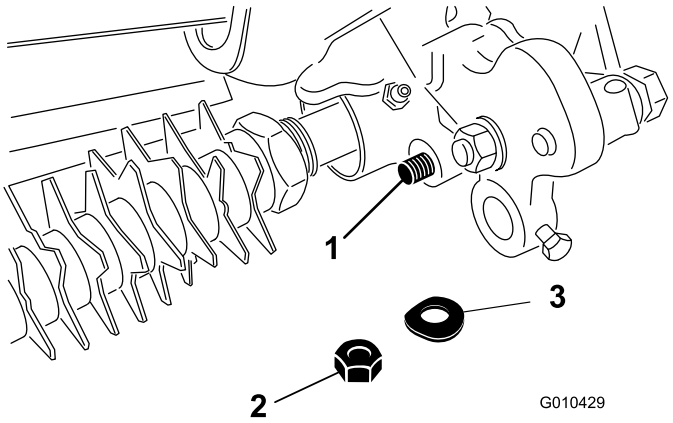

Kuva 15

1. Leikkuukorkeuskokoonpanon tangon pää
2. Lukkomutteri
3. Jousialuslaatta

9. Työnnä rulla-akseli vasempaan säätövarsikokoonpanoon ja kiinnitä se löysästi pultilla (M6–1 × 12 mm) kuvan mukaisesti (Kuva 16).

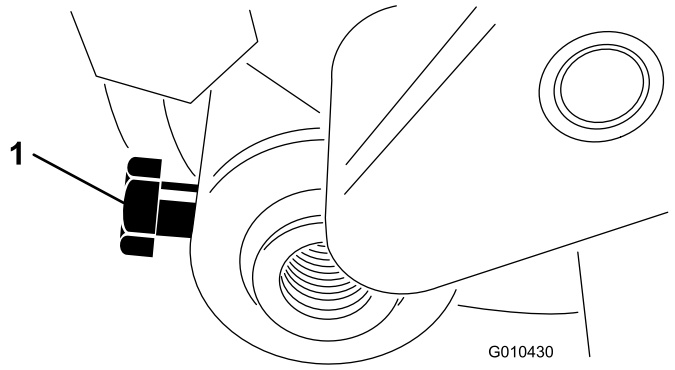

Kuva 16

1. Rulla-akselin pultti

10. Kierrä leikkuukorkeuden säätöruuvi oikean säätövarsikokoonpanon yläosaan (Kuva 14).
11. Työnnä rulla-akseli oikeaan säätövarteen.

    Huomaa: Älä kiristä pulttia.

12. Asenna oikea säätövarsikokoonpano leikkuuyksikön sivulevyyn nykyisellä lukkopultilla, mutterilla ja aluslaatalla (Kuva 14).

    Huomaa: Varmista, että tangon pää menee tasaajan käyttökokoonpanon aukossa olevaan holkkiin.

13. Kiinnitä säätövarsikokoonpanon tangon pää tasaajan käyttökokoonpanoon jousialuslaatalla ja lukkomutterilla (3/8 tuumaa) kuvan mukaisesti (Kuva 15).

Hihnan asennus

1. Käännä kiristinpyörää, kunnes vetojousi voidaan kiinnittää hihnapyörän kiinnikkeessä olevaan reikään ja tappiin kuvan mukaisesti (Kuva 17).

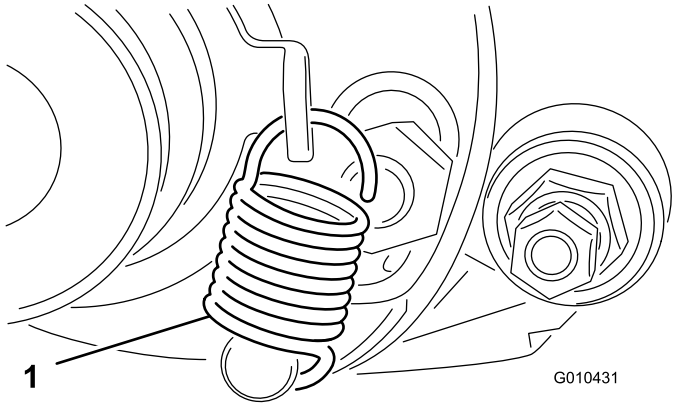

Kuva 17

1. Vaihdevivun jousi

2. Aseta hihna käyttävälle hihnapyörälle, kiristinpyörälle ja hihnapyörästölle kuvan mukaisesti (Kuva 18).

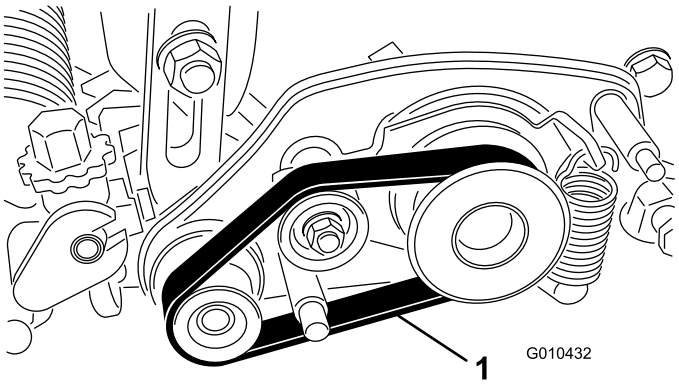

Kuva 18

1. Käyttöhihna

Tärkeää: Varmista, että hihna on hihnapyörien keskellä ja urissa (Kuva 19).

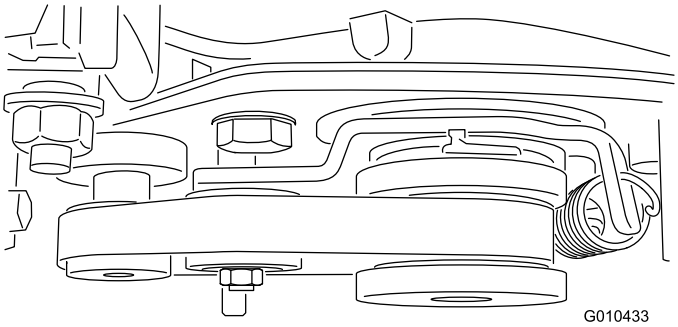

Kuva 19

3. Asenna hihnasuojus tasaajan kotelokokoonpanoon kahdella lukkomutterilla (M8) kuvan mukaisesti (Kuva 20).

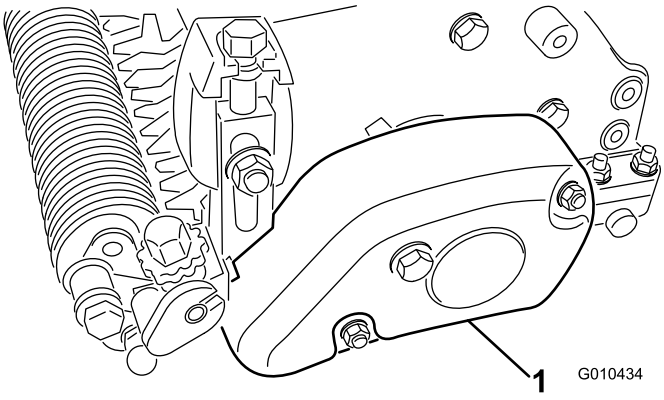

Kuva 20

1. Hihnasuojus

4. Keskitä rulla säätövarsien väliin ja kiristä kiinnityspultit (katso Kuva 16).
5. Toista kaikki toimenpiteet muille leikkuuyksiköille.

Käyttö

Tasaaminen tehdään nurmen ylimmässä kerrostumassa maanpinnan tason yläpuolella. Se edistää ruohokasvien pystykasvua, vähentää epätasaisuutta ja katkaisee rönsyt, jolloin nurmesta tulee tiheämpi. Tasaaminen tekee pelipinnasta yhtenäisemmän ja tiukemman, mikä mahdollistaa golf-pallon nopeamman ja aidomman liikkeen.

Verticutting-leikkaus on aggressiivisempi kasvatusmenetelmä, joka on suunniteltu poistamaan oljet leikkaamalla nurmen ylimmän kerrostuman läpi ja olkikerrostumaan. Tasaamista ei tule pitää verticutting-leikkauksen korvikkeena. Verticutting-leikkaus on yleensä ankarampi ja jaksoittainen käsittely, joka voi väliaikaisesti vahingoittaa pelipintaa, kun taas tasaaminen on määräaikainen ja hellempi käsittely, joka on suunniteltu nurmen hoitoa varten.

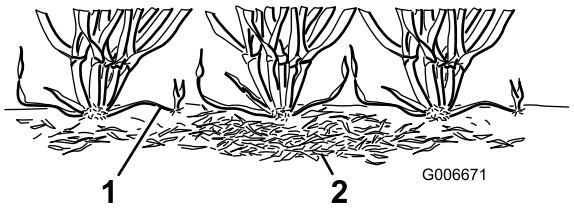

Kuva 21

1. Ruohon rönsyt
2. Oljet

Tasaajaharjat on suunniteltu vähemmän tunkeviksi kuin perinteiset tasausterät, kun ne on säädetty koskemaan nurmen ylintä kerrosta kevyesti. Harjaaminen saattaa olla edullisempaa kääpiölajikkeille, koska näiden ruohotyyppien kasvumalli on pystympi, eivätkä ne täytä yhtä hyvin vaakasuoralla kasvulla. Harjat voivat kuitenkin vahingoittaa lehden kudosta, jos ne on asetettu tunkeutumaan liian syvälle nurmen ylimpään kerrokseen.

Tasaus leikkaa rönsyt samaan tapaan kuin verticutting-leikkaus. Tasausterät eivät kuitenkaan saa tunkeutua maaperään samalla tavalla kuin verticutting-leikkauksessa tai olkien poistossa. Tasausterät ovat tiheämmässä ja niitä käytetään useammin kuin verticutting-leikkureissa, joten ne leikkaavat rönsyjä ja poistavat olkea tehokkaammin.

Koska tasaaminen vahingoittaa lehden kudosta jonkin verran, sitä tulee välttää korkean rasituksen aikoina. Viileän kauden lajeja, kuten rönsyrölliä ja kylänurmikkaa ei saa tasata keskikesän lämpimällä ja kostealla kaudella.

Tasauskelojen käyttöön on vaikea antaa tarkkoja suosituksia, koska tasaustulokseen vaikuttavat monet tekijät, kuten

- vuodenaika (eli kasvukausi) ja sääolot
- viheriöiden yleinen kunto
- tasauksen/leikkuun tiheys – kuinka monta kertaa viikossa ja kuinka monta kaistaa leikkuuta kohti
- pääkelan leikkuukorkeusasetus
- tasauskelan korkeus-/syvyysasetus
- kuinka kauan tasauskela on ollut käytössä viheriöllä
- viheriön ruohon tyyppi
- viheriön yleinen hoito-ohjelma (eli kastelu, lannoitus, tuholaistorjunta, ilmastus, siementen levitys jne.)
- liikenne
- rasitusjaksot (eli kuumuus, suuri kosteus, epätavallisen vilkas liikenne).

Nämä tekijät vaihtelevat golfkenttien ja viheriöitten välillä. Siksi on tärkeää tarkastaa viheriöt usein ja vaihdella tasauskäytäntöä tarpeen mukaan.

Tasaajan terien väliksi on asetettu tehtaalla 13 mm. Tämä asetus mahdollistaa tasauksen hieman syvemmältä sekä rönsyjen katkaisun ohentamatta nurmea liikaa. Tasaajan terien väliksi voidaan vaihtaa 6 mm tai 19 mm lisäämällä tai poistamalla välikappaleita ja teriä.

Nopeille kasvukausille (keväästä alkukesään) suositellaan tasaukseen 6 mm:n terien väliä ylimmän kerroksen ohentamiseksi. Hitaille kasvukausille (loppukesästä syksyyn ja talveen) tasaukseen suositellaan 19 mm:n terien väliä. Aikoina, jolloin nurmen rasitus on suuri, kannattaa ehkä välttää tasauskelan käyttöä.

Huomaa: Kun tasaukseen käytetään 6 mm:n terän väliä, tasaaja poistaa usein enemmän ruohonkorsia ja olkia sekä leikkaa enemmän rönsyjä kuin käytettäessä 13 mm:n tai 19 mm:n terän väliä. Jos tasaukseen käytetään 6 mm:n terän väliä, yksi tai kaksi tasausta viikossa voi riittää, paitsi kausina, jolloin kasvu on erittäin voimakasta.

Huomaa: Viheriön leikkuusuuntaa täytyy vaihtaa jokaisen leikkuukerran yhteydessä myös tasaajaa käytettäessä. Tämä parantaa tasauksen vaikutusta.

Tasaajan korkeuden/syvyyden asettaminen

Tasaajan terien korkeus/syvyys asetetaan seuraavan kaavion, arvojen ja ohjeiden mukaisesti:

Tarvittava takarullan välikappaleiden määrä	Leikkuukorkeus	Tasaajan varren asento	Tasauskorkeus
0	1,5 mm	A	0,8–1,5 mm
	3,0 mm	A	1,5–3,0 mm
	4,8 mm	B	2,3–4,8 mm
	6,4 mm	B	3,0–6,4 mm
1	7,9 mm	B	3,8–7,9 mm
	9,7 mm	B	4,6–9,7 mm
2	11,2 mm	B	5,3–11,2 mm
	12,7 mm	B	6,4–12,7 mm
3	15,9 mm	B	9,4–12,7 mm
4	19,1 mm	B	12,7–15,7 mm

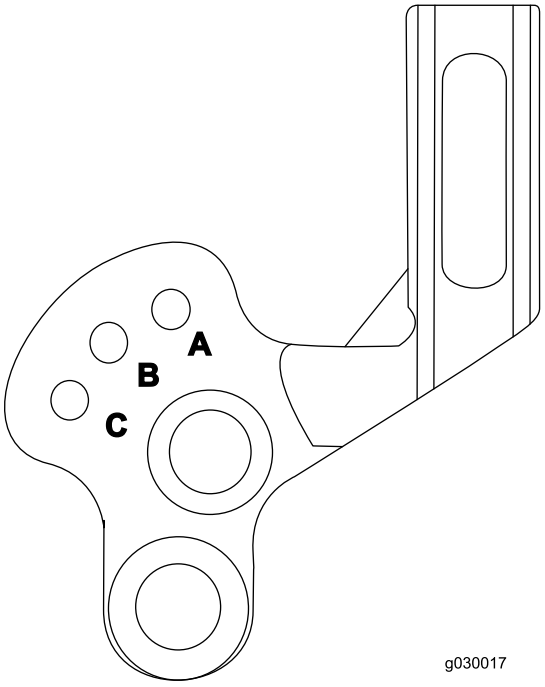

Kuva 22

1. Tarkista, että rullat ovat puhtaat, ja aseta leikkuuyksikkö halutulle leikkuukorkeudelle.
2. Siirrä kone tasaiselle työskentelyalustalle.
3. Määritä kaavion avulla, kuinka monta takarullan välikappaletta tarvitaan halutun tasauskorkeuden/-syvyyden saavuttamiseksi.

   Huomaa: Jos takarullan molemmille puolille asennetaan 3 tai 4 välikappaletta, käytä pitempiä ruuveja (M6–1 × 60 mm, irto-osien mukana) vakioruuvien sijaan.

4. Määritä kaavion avulla, mikä asento tarvitaan halutun tasaussyvyyden/-korkeuden saavuttamiseksi. Nosta tai laske tasauskelaa seuraavasti:

   A. Löysää oikean ja vasemman tasaajan varren pultteja (Kuva 23).

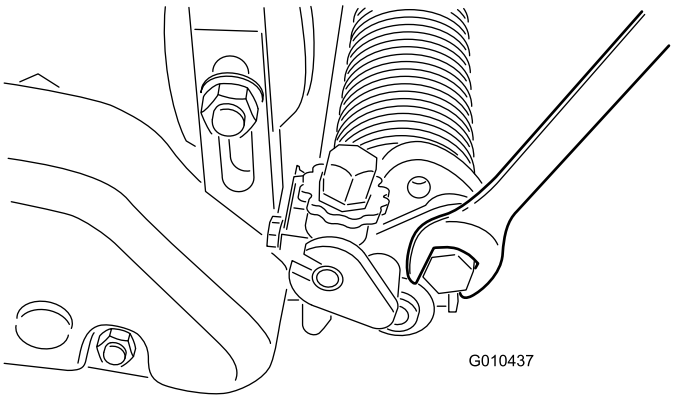

Kuva 23

B. Käännä varret ylös tai alas A- tai B-asentoon (Kuva 24).

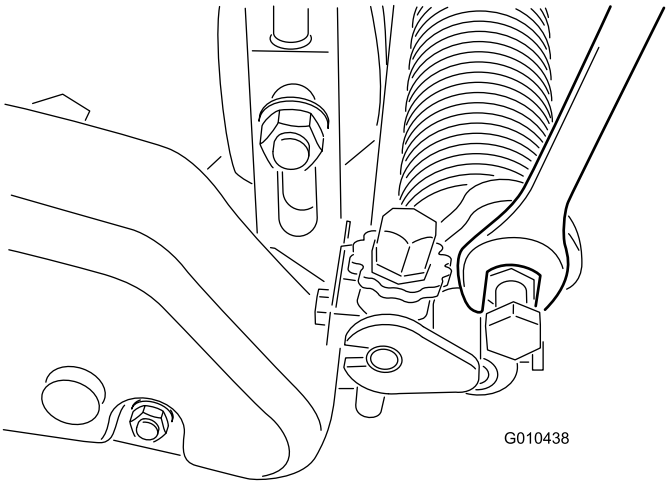

Kuva 24

C. Lukitse säätö kiristämällä pultit.

5. Mittaa tasaajan akselin toisessa päässä etäisyys tasausterän alimmasta kärjestä työpintaan.
6. Nosta tai laske tasausterän kärki halutulle tasauskorkeudelle kääntämällä tasaajan korkeuden säätönuppia (Kuva 25).

   Huomaa: Säätönupin yksi lovi vastaa noin 0,08:aa millimetriä tasaajan syvyydessä.

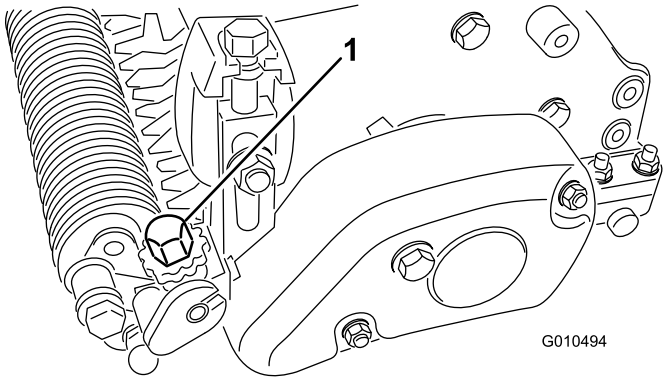

Kuva 25

7. Suorita samat toimenpiteet tasaajan vastakkaisella puolella.
8. Tarkista asetus tasaajan ensimmäisellä puolella ja säädä tarpeen mukaan.
9. Jos tasaustoimintoa ei käytetä, nosta tasauskela A:sta B:hen tai B:stä C:hen.

   Huomaa: Korkeammilla tasauskorkeuksilla tasauskela saatetaan joutua asettamaan C (kuljetus) -asentoon, jolloin nosto/lasku ei ole mahdollinen.

Tasaajan toiminnan testaus

Tärkeää: Tasauskelan sopimaton tai liian aggressiivinen käyttö (eli tasaus liian syvältä tai liian usein) voi rasittaa nurmea tarpeettomasti ja vahingoittaa nurmea vakavasti. Käytä tasaajaa harkiten.

On tärkeää tarkistaa tasaajan toiminta ennen kuin se otetaan jatkuvaan käyttöön viheriöillä. Suosittelemme, että tasaajan toiminta testataan järjestelmällisesti. Seuraavalla menettelyllä voidaan määrittää oikea korkeus-/syvyysasetus:

1. Aseta leikkuukela leikkuukorkeudelle, jota käytettäisiin normaalisti ilman tasauskelaa.

   Huomaa: Käytä eturullana Wiehle-rullaa ja kaavinta.
2. Aseta tasaajan kela puolet leikkuukorkeudesta rullan tason yläpuolelle.

   Huomaa: Esimerkiksi jos leikkuukorkeus on 3,2 mm, aseta tasaaja 1,6 mm rullan yläpuolelle.
3. Aja kaista testiviheriöllä, laske sitten tasaaja rullan tasalle ja aja uusi kaista testiviheriöllä.
4. Vertaa tuloksia.

   Huomaa: Ensimmäisen asetuksen (puolet leikkuukorkeudesta rullan tason yläpuolella) pitäisi poistaa huomattavasti vähemmän ruohoa ja olkia kuin toisen asetuksen.
5. Tarkista testausviheriön yleinen kunto / vauriot 2 tai 3 päivää ensimmäisen tasauksen jälkeen. Jos tasatut alueet ovat muuttumassa keltaisiksi tai ruskeiksi ja tasaamattomat alueet ovat vihreät, tasaus oli liian aggressiivista.

   Huomaa: Ruohon väri muuttuu tasauskelaa käytettäessä. Tämän voi huomata ensimmäisellä tasauskerralla, ja muutos jatkuu ajan mittaan. Kokenut viheriön hoitaja pystyy arvioimaan nurmen värin (ja huolellisen tarkastuksen) mukaan, soveltuuko tasauskäytäntö kyseiselle viheriölle. Koska tasauskela nostaa ruohoa enemmän ja poistaa olkia, leikkuujälki ei ole sama kuin ilman tasaajaa. Vaikutuksen huomaa selvimmin tasaajan ensimmäisillä käyttökerroilla.

   Huomaa: Useammilla leikkuukerroilla (eli kaksois- ja kolmoisleikkuulla) tasaaja tunkeutuu syvemmälle joka leikkuukerralla. Useita peräkkäisiä leikkuukertoja ei suositella.
6. Kun tasaajan toiminta on testattu testausviheriöllä ja tulos on tyydyttävä, viheriöiden tasaus voidaan aloittaa. Eri viheriöt voivat kuitenkin reagoida tasaukseen eri tavoin. Lisäksi kasvuolosuhteet muuttuvat jatkuvasti. Tarkasta tasatut viheriöt säännöllisesti ja muuta tasausmenettelyä aina tarvittaessa.

Kuljetustilan käyttäminen

Kun kuljetat konetta, vapauta leikkuuyksikkö ja nosta tasauskela kuljetusasentoonsa (ylös, C-asentoon).

Kunnossapito

Kelojen puhdistus

Huuhtele tasauskela letkulla käytön jälkeen. Älä anna tasauskelan seisoa vedessä, muutoin osat ruostuvat.

Kelojen voitelu

Voitele tasaajan laakerit (Kuva 26 ja Kuva 27) viikoittain tai 10 käyttötunnin välein ja jos tasaajaa ei ole tarkoitus käyttää pitempään aikaan, sekä heti jokaisen pesun jälkeen. Pumppaa rasvanippoihin rasvaa, kunnes sitä pursuaa tasaajan akselille, ja pyyhi ylimääräinen rasva tiivisteistä ja akselista.

Huomaa: Käytä tasaajaa 30 sekuntia rasvauksen jälkeen. Vapauta leikkuuyksikkö ja pyyhi liika rasva tiivisteistä ja akselista.

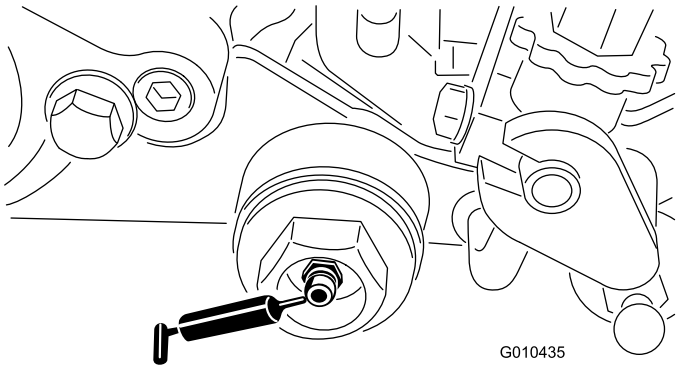

Kuva 26

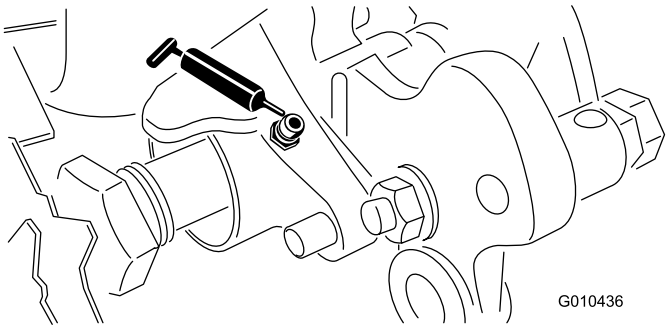

Kuva 27

Terien tarkastus

Tarkasta tasauskelan terät säännöllisesti vaurioiden ja kulumisen varalta. Taipuneet terät voidaan suoristaa pihdeillä. Vaihda kuluneet terät tai käännä tasauskela ja akseli siten, että terän terävin särmä on edessä. Kun tarkastat teriä, tarkista, että oikean ja vasemman terän akselin pään mutterit ovat tiukalla.

Huomaa: Koska tasaajan vuoksi leikkuuyksikköön voi päästä tavallista enemmän likaa (eli multaa ja hiekkaa), kiinteä terä ja pääkela on tarkistettava kulumisen varalta tavallista useammin. Tämä on erityisen tärkeää, jos maaperä on hiekkaista ja/tai jos tasaaja on asetettu syvälle asetukselle.

Tasauskelan vaihto

Irrota tasauskela yksittäisten terien tai koko akselin vaihtoa varten tai akselin kääntämiseksi siten, että terien terävin särmä on edessä. Irrota ja asenna tasauskelan akseli seuraavien ohjeiden mukaiseksi:

1. Irrota hihnasuojus tasaajan kotelosta (Kuva 28).

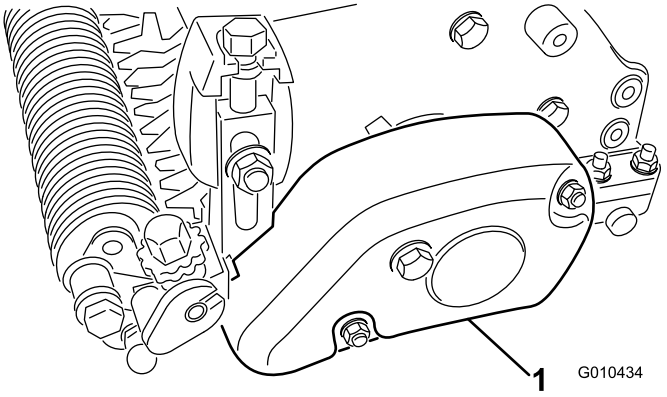

Kuva 28

1. Hihnasuojus

2. Irrota hihna käytettävältä hihnapyörältä, kiristinpyörältä ja hihnapyörästöstä (Kuva 29).

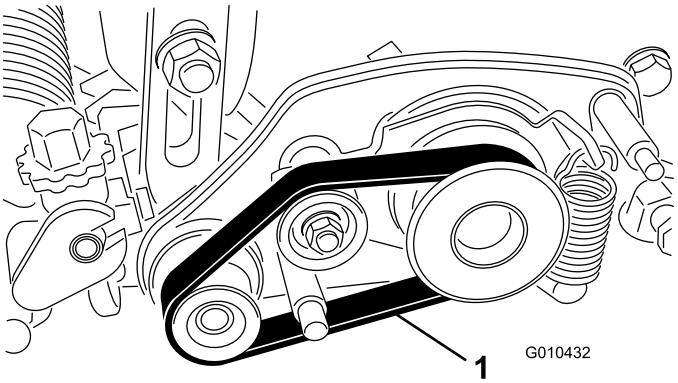

Kuva 29

1. Hihna

3. Löysää pulttia, joka kiinnittää rulla-akselin leikkuukorkeusvarteen (Kuva 30).

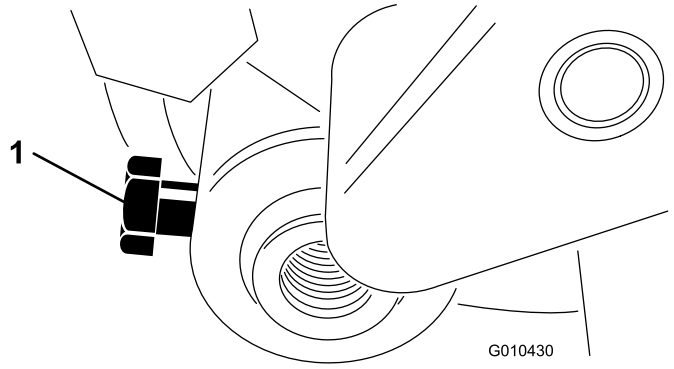

Kuva 30

4. Irrota lukkomutteri ja jousialuslaatta, joilla leikkuukorkeusvarsikokoonpanon tangon pää on kiinnitetty tasaajan käyttökokoonpanoon (Kuva 31).

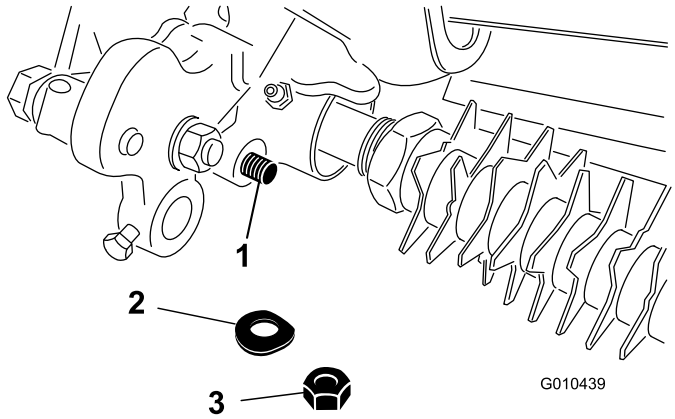

Kuva 31

1. Leikkuukorkeuskokoonpanon tangon pää
2. Jousialuslaatta
3. Lukkomutteri

5. Irrota lukkopultti, mutteri ja aluslaatta, joilla leikkuukorkeusvarsikokoonpano on kiinnitetty sivulevyyn (Kuva 32).

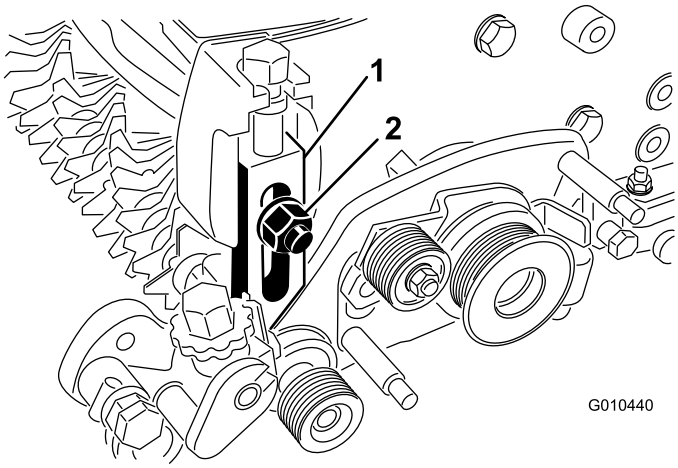

Kuva 32

1. Vasen säätövarsikokoonpano
2. Jousialuslaatta ja lukkomutteri

6. Irrota lukkomutteri, jolla käytettävä hihnapyörä on kiinnitetty tasaajan akselin päähän, ja irrota hihnapyörä (Kuva 33).

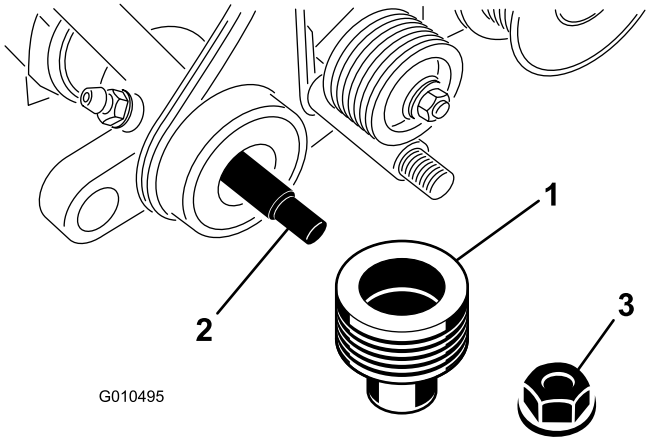

Kuva 33

1. Käytettävä hihnapyörä
2. Tasauskelan akseli
3. Lukkomutteri

7. Irrota tasaajan käyttöpyörä kelan akselista (Kuva 34).

Huomaa: Mutterissa on vasemmanpuoleiset kierteet.

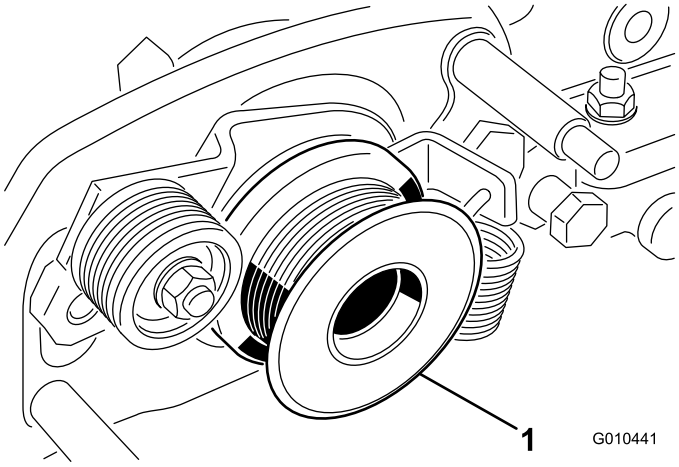

Kuva 34

1. Tasaajan käyttöpyörä

8. Irrota kaksi olkamutteria, joilla tasaajan käyttökokoonpano on kiinnitetty sivulevyn sovittimiin (Kuva 35).

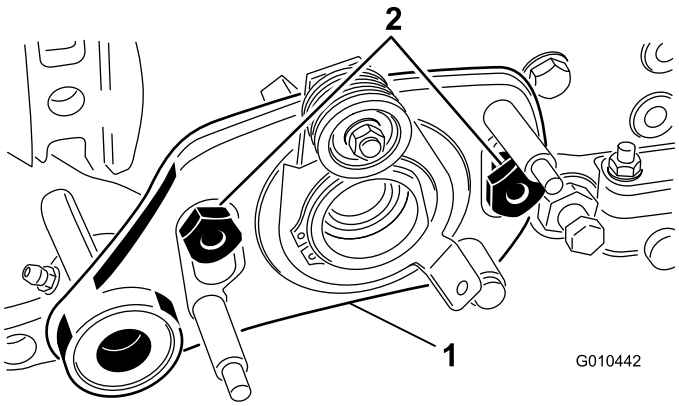

Kuva 35

1. Tasaajan käyttökokoonpano
2. Olkamutterit

9. Irrota tasaajan käyttökokoonpano pulteista.

10. Irrota tulppa tasaajan kotelosta (Kuva 36).

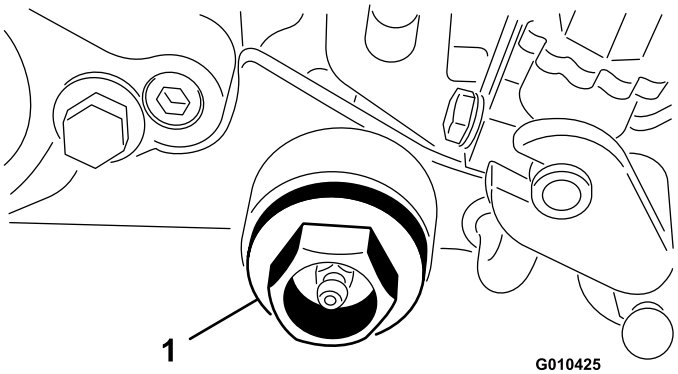

Kuva 36

1. Tulppa

11. Irrota mutteri, joka kiinnittää tasaajan akselin tasaajan koteloon.

12. Irrota tasaajan akseli.

13. Kokoa akseli käänteisessä järjestyksessä niin, että terän terävin särmä on edessä (Kuva 37).

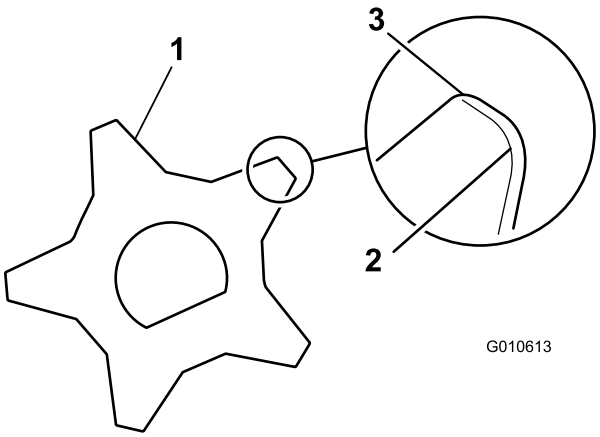

Kuva 37

1. Tasausterä
2. Tylsä (pyöristynyt) terä
3. Terävä särmä

14. Kiristä lukkomutterit momenttiin 22,6–28,3 N·m.

15. Tarkista tasauskelan korkeus-/syvyysasetus.

Huomautuksia:

Huomautuksia:



Count on it.