Form No. 3395-866 Rev A

TORO

Count on it.

Brukerhåndbok

Groundsmaster® 3280-D trekkenhet

Modellnr. 30344—Serienr. 315000001 og oppover
Modellnr. 30345—Serienr. 315000001 og oppover

Registrer ditt produkt på www.Toro.com.
Oversettelse av originalen (NO)

CE

3395-866 A

Dette produktet er i samsvar med alle relevante europeiske direktiver. Se eget samsvarserklæringsskjema for produktet for detaljert informasjon.

⚠ ADVARSEL

CALIFORNIA
Proposition 65-advarsel

Dette produktet inneholder et kjemikalie eller kjemikalier som staten California vet forårsaker kreft, fødselsdefekter eller forplantningsskade.

Staten California kjenner til at motoreksosen fra dette produktet inneholder kjemikalier som kan forårsake kreft, fosterskader og skade forplantningsevnen på andre måter.

Denne maskinen er i samsvar med CE når sett nr. 30215 er montert.

Viktig: Denne motoren er ikke utstyrt med en gnistfangerdemper. Det er i strid med Californias Public Resource Code, avsnitt 4442, å bruke motoren i skogs-, busk- eller gressområder. Andre stater eller føderale områder kan ha lignende lover.

Innledning

Maskinen er en plentraktor med roterende kniver som er beregnet for bruk av profesjonelle, innleide operatører i kommersielle applikasjoner. Det er hovedsakelig utviklet på å klippe gress på allerede godt vedlikeholdte parkplener, golfbaner, idrettsbaner og plener i kommersielle områder. Den er ikke beregnet på å klippe kratt, høyt gress og andre vekster langs motorveier eller til å brukes til landbruk.

Les denne håndboken nøye, slik at du lærer å bruke og vedlikeholde produktet på riktig måte og unngår person- eller produktskade. Du har ansvar for å bruke produktet på en riktig og sikker måte.

Du kan kontakte Toro direkte på www.Toro.com for informasjon om produkter og tilbehør, hjelp til å finne en forhandler eller for å registrere produktet ditt.

Hvis maskinen må repareres eller du trenger originale Toro-deler eller mer informasjon, kan du kontakte et autorisert forhandlerverksted eller Toros kundeserviceavdeling. Ha modell- og serienummer for hånden når du tar kontakt. Figur 1 identifiserer plasseringen av modell- og serienummer på produktet. Skriv inn numrene i tilhørende felt.

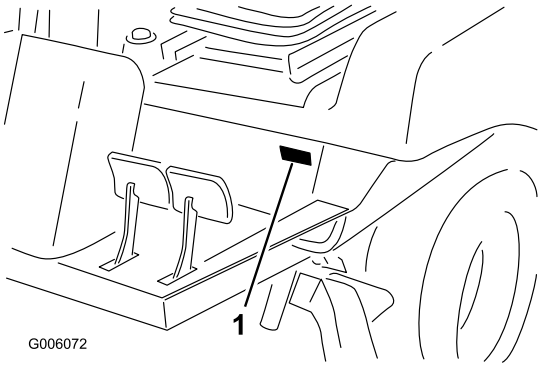

Figur 1

1. Plassering av modell- og serienummer

Modellnr. _____

Serienr. _____

Denne brukerhåndboken identifiserer mulige farer og identifiserer sikkerhetsbeskjeder gjennom sikkerhetsvarslingssymbolet (Figur 2), som varsler om en fare som kan føre til alvorlige skader eller dødsfall hvis man ikke tar de anbefalte forholdsreglene.

Figur 2

1. Sikkerhetsvarselssymbol

I tillegg brukes to ord for å utheve informasjon. **Viktig** gjør oppmerksom på spesiell mekanisk informasjon og **Obs** henviser til generell informasjon som er verdt å huske.

© 2015—The Toro® Company
8111 Lyndale Avenue South
Bloomington, MN 55420

Kontakt oss på www.Toro.com.
Trykt i USA
Med enerett

Innhold

Sikkerhet 4
Regler for sikker bruk 4
Sikkerhet ved bruk av Toro-plentraktor 6
Sikkerhets- og instruksjonsmerker 8
Montering 14
1 Montere rattet 15
2 Installere panserhåndtaket 15
3 Montere setet 15
4 Montere sikkerhetsbeltet 16
5 Montere røret for håndboken 16
6 Justere veltebeskyttelsen (ROPS) 17
7 Aktivere og lade batteriet 17
8 Kontrollere trykket i dekkene 19
9 Montere løftelåsspaken 19
10 Justere motvektstrykket 19
11 Montere bakvekter 21
12 Kontrollere væskenivåer 23
13 Lese håndbøkene og se treningsmaterialet 23
Oversikt over produktet 24
Kontroller 24
Spesifikasjoner 27
Tilbehør 27
Bruk 27
Kontrollere motoroljenivået 27
Kontrollere kjølesystemet 28
Kontrollere det hydrauliske systemet 28
Fylle drivstoff 30
Kontrollere olje i bakakselen (kun modell 30345) 31
Kontrollere oljen i toveisclutchen (kun modell 30345) 31
Bruke veltebeskyttelsessystemet (ROPS) 32
Starte og stoppe motoren 32
Tappe drivstoffsystemet 33
Kontrollere sperresystemet 33
Skyve elle taue maskinen 33
Standard kontrollmodul (SCM) 34
Brukstips 37
Vedlikehold 38
Anbefalt vedlikeholdsplan 38
Kontrolliste for daglig vedlikehold 39
Smøring 40
Smøre lagrene og hylsene 40
Vedlikehold av motor 43
Overhale luftrenseren 43
Skifte motorolje og filter 44
Vedlikehold av drivstoffsystem 44
Overhale vannutskilleren 44
Rengjøre drivstofftanken 44
Kontrollere drivstoffslangene og -koblingene 44
Tappe luft fra injektorene 45
Vedlikehold av elektrisk system 45
Vedlikeholde batteriet 45
Lagre batteriet 46
Utføre service på ledningsnettet 46
Tilgang til sikringene 46
Vedlikehold av drivsystem 47
Skifte olje i bakakselen (kun modell 30345) 47
Kontrollere momentet på styresylinderens monteringsbolt (kun modell 30345) 47
Skifte oljen i toveisclutchen (kun modell 30345) 47
Justere trekkdrivet for fri 48
Justere spissing av bakhjulene 48
Justere styrestoppene (bare modell 30345) 49
Vedlikehold av kjølesystem 50
Rengjøre radiatoren og skjermen 50
Vedlikehold av bremser 50
Justere sperrebryteren for parkeringsbremsen 50
Justere bremsene 51
Vedlikehold av remmer 52
Kontrollere generatorremmen 52
Overhale kraftuttaksremmen 52
Vedlikehold av kontrollsystem 53
Justere kraftuttaksclutchen 53
Justere trekkpedalen 53
Stille inn justeringsspaken for rattet. 54
Vedlikehold av hydraulisk system 54
Skifte hydraulikkolje og -filter 54
Lagring 55
Maskin 55
Motor 55

Sikkerhet

Denne maskinen har blitt designet i henhold til EN ISO-standard 5395:2013 og ANSI-standard B71.4-2012 når den er utstyrt med korrekt CE-sett (se samsvarserklæringen) og bakvekt. Se 11 Montere bakvekter (side 21).

Hvis føreren eller eieren bruker maskinen på feil måte eller utfører feil vedlikeholdsarbeid, kan det føre til personskader. Følg alltid disse sikkerhetsreglene for å unngå at det skjer en ulykke, og ta alltid hensyn til sikkerhetsvarselsymbolet, som betyr Forsiktig, Advarsel eller Fare – "personlige sikkerhetsinstruksjoner". Hvis ikke disse instruksjonene tas hensyn til, kan dette føre til at noen blir alvorlig skadet eller drept.

Regler for sikker bruk

Opplæring

- Les *brukerhåndboken* og annet opplæringsmateriale nøye. Dersom fører eller mekaniker ikke forstår språket i denne bruksanvisningen, er det eierens ansvar og forklare dem dens innhold.
- Gjør deg godt kjent med alle kontroller, sikkerhetssignaler og riktig bruk av utstyret.
- Barn eller personer som ikke har lest bruksanvisningen, må ikke få lov til bruke eller utføre service på gressklipperen. Det kan hende at lokale forskrifter setter en aldersgrense for bruk av denne gressklipperen.
- Du må aldri klippe hvis andre personer, spesielt barn, eller dyr befinner seg i nærheten.
- Husk at føreren eller brukeren har ansvaret hvis andre personer eller deres eiendom utsettes for ulykker eller farer.
- Ta aldri med passasjerer.
- Alle førere og mekanikere bør gjennomgå profesjonell og praktisk opplæring. Eieren er ansvarlig for opplæring av brukerne. En slik opplæring bør legge vekt på:
  - Hvor nødvendig forsiktighet og konsentrasjon er når man kjører en plentraktor.
  - At man ikke får kontroll over en plentraktor som sklir i en bakke ved å bremse. De vanligste årsakene til at man mister kontroll over maskinen er:
    - ◊ for dårlig bakkegrep,
    - ◊ for høy hastighet,
    - ◊ utilstrekkelig bremsing,
    - ◊ at denne spesielle maskintypen ikke passer til arbeidet,
    - ◊ at det ikke er tatt hensyn til bakkeforhold, spesielt skråninger eller
    - ◊ feil kupling eller fordeling av belastning.
- Eieren/brukeren kan forhindre og er ansvarlig for ulykker eller skader som han/hun, andre personer eller eiendom utsettes for.

Forberedelser

- Ha alltid på deg kraftig, sklisikkert fottøy, langbukser, hjelm, vernebriller og hørselsvern når du bruker klipperen. Langt hår, løstsittende klær eller smykker kan sette seg fast i bevegelige deler. Ikke bruk maskinen uten sko eller med åpne sandaler.
- Foreta en grundig inspeksjon der maskinen skal brukes og fjern alle gjenstander som kan slenges opp i luften.
- Skift ut defekte lyddempere.
- Vurder terrenget for å avgjøre hvilket tilbehør og utstyr som er nødvendig for å gjøre jobben på en sikker og riktig måte. Bruk bare tilbehør og utstyr som er godkjent av produsenten.
- Kontroller at alle brukerens kontroller, sikkerhetsbrytere og verneplater er montert og fungerer som de skal. Ikke bruk maskinen hvis disse ikke fungerer som de skal.

⚠ FORSIKTIG

Tilstrekkelig bakvekt er nødvendig for å hindre bakhjulene fra å heve seg fra bakken. Ikke stans brått mens klippeenheten eller tilbehør er hevet. Ikke kjør i nedoverbakke mens klippeenheten eller tilbehør er hevet. Hvis bakhjulet hever seg fra bakken, mister man kontroll over styringen.

Sikker håndtering av drivstoff

- Håndter drivstoff svært forsiktig for å unngå skade på person eller eiendom. Drivstoff er meget brannfarlig, og bensindamp er eksplosiv.
- Slukk alle sigaretter, sigarer, piper og andre tennkilder.
- Bruk kun en godkjent drivstoffkanne.
- Ta aldri lokket av drivstofftanken eller fyll drivstoff mens motoren går.
- La motoren bli kald før du fyller på mer drivstoff.
- Du må aldri fylle drivstoff på maskinen innendørs.
- Oppbevar aldri maskinen eller drivstoffkannen hvor det er åpen ild, gnist eller kontrollampe som på en varmtvannstank eller andre apparater.
- Fyll aldri opp kanner inne i et kjøretøy, på en lastebil eller på et tilhenger med plastfôring. Sett alltid beholdere på bakken, borte fra kjøretøyet, før de fylles.
- Utstyr må tas ut av lastebilen eller tilhengeren, og fylles med drivstoff på bakken. Hvis dette ikke lar seg gjøre, fyll på drivstoff på slikt utstyr med en drivstoffkanne istedenfor å fylle drivstoff direkte fra pumpen.
- Påfyllingstuten må være i kontakt med kanten på drivstofftanken eller kannens åpning hele tiden, helt til du er ferdig med å fylle. Bruk ikke påfyllingsanordning som ikke er utstyrt med automatisk avbryterfunksjon.
- Bytt klær umiddelbart hvis du søler drivstoff på klær.
- Ikke overfyll drivstofftanken. Sett på igjen lokket på drivstofftanken og stram godt til.

Bruk

- Motoren må ikke brukes på et lukket sted der giftig kullos og andre eksosgasser kan samle seg.

⚠ ADVARSEL

Motoreksos inneholder karbonmonoksid, som er en dødelig gift uten lukt.

Ikke kjør motoren innendørs eller på et innestengt område.

- Gressklipperen må bare brukes i dagslys eller der det er god kunstig belysning.
- Før du forsøker å starte motoren, må du koble ut alle knivkoblinger, sette motoren i fri og sette på parkeringsbremsen.
- Hold hender og føtter borte fra roterende deler. Hold deg unna åpningen på utløpssjakten til enhver tid.
- Husk at ingen skråninger er trygge. Vær ekstra forsiktig når du kjører i skråninger med gress. Slik unngår du at maskinen velter:
  - Unngå å bråstoppe eller start med mye gass i oppover- eller nedoverbakker.
  - Kjør sakte i skråninger og når du svinger skarpt.
  - Vær oppmerksom på ujevnheter, hull og andre skjulte farer i terrenget.
  - Klipp aldri på tvers av skråninger.
- Vær oppmerksom på hull i bakken og andre skjulte farer i terrenget.
- Se opp for trafikk når du krysser eller er i nærheten av veier.
- Stopp knivbladene før du kjører på flater uten gress.
- Pass alltid på at materialet ikke blåses ut mot personer i nærheten. La heller aldri noen oppholde seg i nærheten mens maskinen er i gang.
- Maskinen må ikke brukes hvis verneplatene er defekte eller uten at sikkerhetsanordningene sitter på plass. Kontroller at alle sperrene er montert, at de er riktig justert og at de fungerer som de skal.
- Endre ikke innstillingen for motorregulatoren eller kjør motoren med for høyt turtall. Hvis motoren går på for høyt turtall, øker faren for personskader.
- Før du forlater førerens plass:
  - Stopp gressklipperen på en jevn flate.
  - Koble ut kraftoverføringen, og senk utstyret.
  - Sett på parkeringsbremsen;
  - Stopp motoren og ta ut nøkkelen.
- Koble ut drivkraften til utstyret under transport eller når maskinen ikke er i bruk.
- Stopp motoren og koble ut drivkraften til utstyret:
  - før du fyller drivstoff,
  - før du tar av gressoppsamleren(e),
  - før du justerer høyden hvis ikke justeringene kan gjøres fra førerens plass.
  - før du fjerner eventuelle tilstoppinger,
  - før du sjekker, rengjør eller utfører arbeid på gressklipperen eller
  - etter at du har truffet en gjenstand eller hvis det oppstår unormal vibrasjon. Undersøk om gressklipperen ble skadet, og reparer den før du starter den og bruker utstyret igjen.
- Hold hender og føtter borte fra klippeenhetene.
- Se bak- og nedover før du rygger, slik at du ikke kjører på noen.
- Kjør sakte, og vær forsiktig når du svinger og krysser veier og fortau. Ta av knivene hvis du ikke klipper.
- Vær oppmerksom på retningen til utløpsområdet, og ikke rett denne mot noen.
- Ikke bruk gressklipperen når du er påvirket av alkohol eller medisiner.
- Lynnedslag kan forårsake alvorlige skader eller dødsfall. Hvis du ser/hører at lyn og tordenvær nærmer seg der du er, må du ikke bruke maskinen. Søk tilflukt!
- Vær forsiktig når du skal sette maskinen på en tilhenger eller lastebil, og når du skal sette den ned på bakken igjen.
- Vær forsiktig når du nærmer deg hjørner, busker, trær eller annet som reduserer synsfeltet.

Veltebøylebeskyttelsessystem – Bruk og vedlikehold

- Veltebøylen er en integrert og effektiv sikkerhetsenhet. Hold en sammenleggbar veltebøylebeskyttelse i hevet og låst stilling og bruk sikkerhetsbelte når du bruker maskinen.
- Senk en sammeleggbar veltebøylebeskyttelse midlertidig kun når det er helt nødvendig. Ikke bruk sikkerhetsbelte når veltebøylen er lagt sammen
- Det finnes ingen veltebøylebeskyttelse når en sammenleggbar veltebeskyttelse er senket.
- Kontroller at du raskt kan løsne sikkerhetsbeltet i nødstilfeller.
- Kontroller området du skal klippe gress i og legg aldri sammen en sammenleggbar veltebøylebeskyttelse i områder med skråninger, kanter eller vann
- Kontroller nøye at du har klaring hvis du skal kjøre under objekter (for eksempel greiner, døråpninger, elektriske ledninger osv.), slik at du ikke kommer i kontakt med dem
- Sørg for at veltebøylebeskyttelsen er i sikkert driftstilstand ved å inspisere den grundig for skade med jevne mellomrom og kontrollere at alle monteringsfester er strammet til.
- En skadet veltebøylebeskyttelse skal skiftes ut. Den skal ikke repareres.

- **Ikke** fjern veltebøylebeskyttelsen.
- Enhver endring i veltebøylebeskyttelsen må godkjennes av produsenten.

Vedlikehold og oppbevaring

- Sørg for at alle mutre, bolter og skruer er stramme, for å være sikker på at utstyret er i god stand og trygt å bruke.
- En maskin med drivstoff på tanken må aldri oppbevares innendørs der drivstoffdamp kan komme i kontakt med en åpen flamme eller gnister.
- La motoren bli kald før maskinen settes på et lukket sted.
- Unngå brannfare ved å holde motoren, lyddemperen, batterirommet og området der drivstoff oppbevares fritt for gress, løv og mye fett.
- Hold alle delene i god stand, og at maskindelene og de hydrauliske koblingene er tette. Skift ut slitte eller skadde deler og merker.
- Hvis du må tappe drivstofftanken, skal dette gjøres utendørs.
- Vær forsiktig når du justerer maskinen slik at du unngår å klemme fingre mellom bevegelige kniver og faste deler.
- Vær forsiktig hvis maskinen har flere spindler, da resten av knivene kan begynne å rotere når den ene kniven roterer.
- Koble ut drivenhetene, senk klippeenheten, sett på parkeringsbremsen, stopp motoren, og ta nøkkelen ut av tenningen. Vent til alle bevegelige deler har stoppet før du foretar justeringer, rengjøring eller reparasjoner.
- Fjern gress og rusk fra klippeenhetene, drivverk, lyddemperne og motoren for å unngå at det begynner å brenne. Tørk opp eventuelt olje- eller drivstoffsøl.
- Bruk jekkstøtter til å støtte komponentene når det er nødvendig.
- Vær forsiktig når du reduserer trykket i komponenter under trykk.
- Koble fra batteriet før du foretar reparasjoner. Koble kabelen fra den negative polen først, og deretter den andre kabelen fra den positive polen. Når du kobler kablene til igjen, kobler du først til den positive polen og deretter den negative.
- Vær forsiktig når du kontrollerer knivene. Bruk hansker, og vær forsiktig når du utfører service på dem. Bare skift ut knivene. Du må aldri rette eller sveise dem.
- Hold hender og føtter borte fra bevegelige deler. Du må aldri foreta justeringer mens motoren går hvis du kan unngå det.
- Lad opp batteriene på et åpent sted med god ventilasjon og borte fra gnister eller åpen ild. Koble laderen fra strømuttaket før du kobler den til eller fra batteriet. Ha på deg beskyttelsesklær og bruk verktøy som er isolert.

Transport

- Vær forsiktig når du skal sette maskinen på en tilhenger eller lastebil, og når du skal sette den ned på bakken igjen.
- Bruk en rampe med full bredde for å laste maskinen inn i en tilhenger eller lastebil.
- Fest maskinen godt med stropper, kjetting, kabel eller tau. Både de fremre og bakre stroppene må ledes nedover og utover fra maskinen.

Sikkerhet ved bruk av Toro-plentraktor

Følgende liste inneholder sikkerhetsinformasjon som gjelder spesielt for Toro-produktene, eller annen viktig sikkerhetsinformasjon som ikke er inkludert i CEN-, ANSI- eller ISO-standardene.

Dette produktet kan amputere hender og føtter og slenge gjenstander opp i luften. Følg alltid alle sikkerhetsinstruksjoner for å unngå alvorlige skader eller dødsulykker.

Hvis du bruker dette produktet til andre formål enn det er beregnet på, kan du utsette deg selv eller andre for fare.

- Lær deg hvordan du raskt kan stoppe motoren.
- Bruk ikke maskinen hvis du har på deg sandaler, tennissko eller joggesko.
- Bruk av vernesko og langbukser anbefales og er påbudt i henhold til enkelte lokale bestemmelser og forsikringsforskrifter.
- Vær forsiktig når du håndterer drivstoff. Tørk opp eventuelt søl.
- Kontroller daglig at sperrebryterne fungerer som de skal. Hvis en bryter ikke virker, skifter du den før du bruker maskinen.
- Sitt på setet når du starter motoren.
- Du må være oppmerksom når du bruker maskinen. Slik unngår du å miste kontrollen:
  - Ikke kjør i nærheten av bunkere, grøfter, bekker eller andre fareområder.
  - Reduser hastigheten når du tar skarpe svinger. Unngå å starte og stoppe plutselig.
  - Denne maskinen er ikke beregnet eller utstyrt for kjøring på veier, og er et saktekjørende kjøretøy. Hvis du må krysse eller ferdes på en offentlig vei, bør du kjenne og overholde lokalt regelverk, som krav om lys, skilting av saktekjørende kjøretøy og reflekser.
  - Når du befinner deg i nærheten av eller krysser en vei, må du alltid overholde vikeplikten.
  - Bruk bremsene når du kjører nedover, slik at du kjører sakte framover og har kontroll over maskinen.
- Hev klippeenheten når du kjører fra et arbeidsområde til et annet.
- Ikke ta på motoren, lyddemperen eller eksosrøret mens motoren er i gang eller like etter at den er stoppet. Disse områdene er svært varme, og du kan brenne deg på dem.

- Hvis motoren stopper eller du ikke kommer opp en bakke, må du ikke prøve å snu maskinen. Du må alltid rygge sakte rett ned bakken.
- Hvis en person eller et dyr plutselig kommer inn på eller befinner seg i nærheten av klippeområdet, må du slutte å klippe. Hvis du ikke er forsiktig når du bruker maskinen, kan kombinasjonen av bakkevinkelen, rikosjetter og feilplasserte sikkerhetsskydd føre til at noen skades av gjenstander som slynges gjennom luften. Ikke fortsett å klippe før disse er fjernet fra området.

Vedlikehold og oppbevaring

- Kontroller at alle koblingene til hydraulikkslangene er tette, og at alle hydraulikkslanger og rør er i god stand før systemet settes under trykk.
- Hold kropp og hender borte fra hull eller dyser som sprøyter ut hydraulikkvæske under høyt trykk. Bruk papp eller papir til å lete etter lekkasjer, ikke hendene. Hydraulikkvæske som kommer ut under trykk, kan trenge gjennom huden og forårsake alvorlige skader. Oppsøk legehjelp øyeblikkelig hvis olje kommer i direkte kontakt med huden.
- Før du kobler fra eller utfører vedlikehold eller reparasjoner på det hydrauliske systemet, må du slippe ut alt trykket i systemet ved å stoppe motoren og senke klippeenheten og det andre utstyret til bakkenivå.
- Kontroller med jevne mellomrom at drivstoffledningene er tette, og at de ikke er slitte. Stram og reparer dem etter behov.
- Hvis du må ha motoren i gang for å utføre en vedlikeholdsjustering, må du passe på at klær, hender, føtter og andre kroppsdeler ikke kommer i nærheten av klippeenheten, tilbehør eller bevegelige deler, særlig skjermen på siden av motoren. Hold alle på avstand.
- Ta kontakt med en autorisert Toro-forhandler hvis det er nødvendig med store reparasjoner eller du trenger hjelp.
- Bruk kun tilbehør og reservedeler som er godkjent av Toro. Garantien kan bli ugyldig hvis du bruker tilbehør eller reservedeler som ikke er godkjente.

Lydstyrke

Denne enheten har et garantert lydstyrkenivå på 105 dBA, med en usikkerhetsverdi (K) på 1 dBA.

Lydstyrkenivået ble fastsatt iht. prosedyrene som er beskrevet i ISO 11094.

Lydtrykk

Denne enheten har et lydtrykknivå på 90 dBA ved operatørens øre, med en usikkerhetsverdi (K) på 1 dBA.

Lydtrykknivået ble fastsatt iht. prosedyrene som er beskrevet i EN 836.

Vibrasjonsnivå

Hånd-arm-vibrasjonsnivå

Målt vibrasjonsnivå for høyre hånd = 1,25 m/s^2

Målt vibrasjonsnivå for venstre hånd = 1,28 m/s^2

Usikkerhetsverdi (K) = 0,5 m/s^2

Målte verdier ble fastsatt iht. prosedyrene som er beskrevet i EN 836.

Hele karosseriet

Målt vibrasjonsnivå = 0,37 m/s^2

Usikkerhetsverdi (K) = 0,5 m/s^2

Målte verdier ble fastsatt iht. prosedyrene som er beskrevet i EN 836.

Sikkerhets- og instruksjonsmerker

Sikkerhetsmerker og instruksjoner er lett synlige for føreren og er plassert i nærheten av alle områder som representerer en potensiell fare. Bytt ut alle merker som er ødelagte eller mangler.

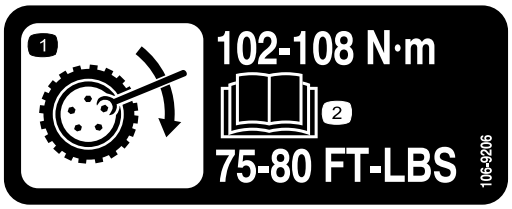

106-9206

1. Dreiemoment for hjulene
2. Les *brukerhåndboken*.

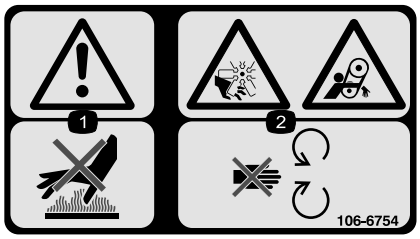

106-6754

1. Advarsel – ikke rør den varme overflaten.
2. Fare for kutting/amputering og vifte- og viklingsfare – hold deg borte fra bevegelige deler.

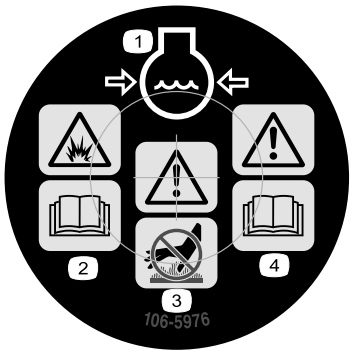

106-5976

1. Kjølevæske under trykk
2. Eksplosjonsfare – les *Brukerhåndboken*.
3. Advarsel – ikke rør den varme overflaten.
4. Advarsel – les *brukerhåndboken*.

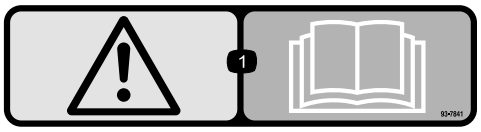

93-7841

1. Advarsel – les *brukerhåndboken*.

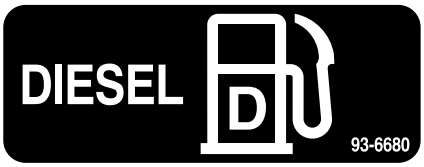

93-6680

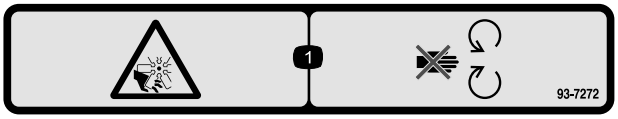

93-7272

1. Fare for kutting/amputering. Vifte – hold avstand fra bevegelige deler.

93-6697

(Modell 30345)

1. Les *brukerhåndboken*.
2. Fyll på SAE 80w–90 (API GL-5)-olje hver 50. time.

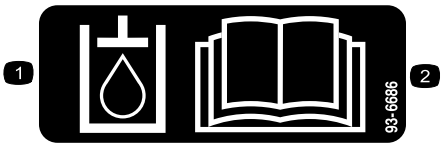

93-6686

1. Hydraulikkolje
2. Les *Brukerhåndboken*.

105-2511

1. Les *brukerhåndboken* for å få instruksjoner om oppstart.

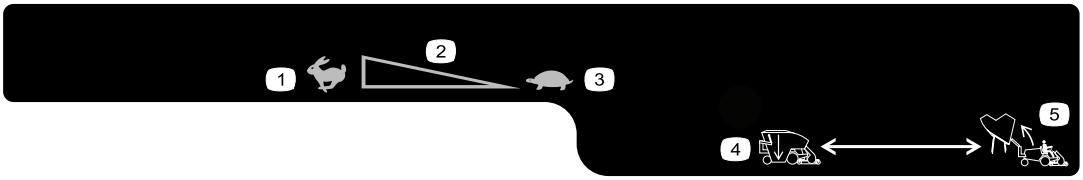

119-4832

1. Hurtig
2. Kontinuerlig regulerbar innstilling
3. Sakte
4. Senk beholderen
5. Hev beholderen.

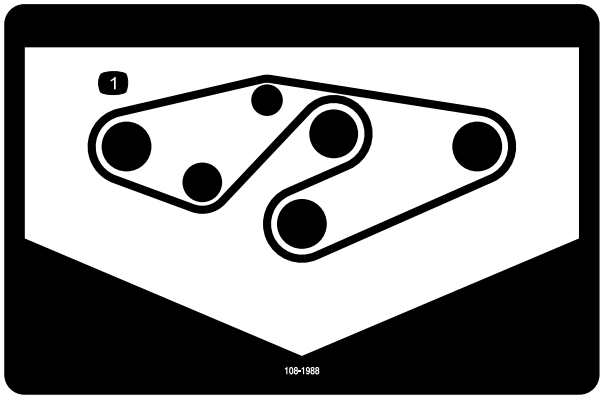

108-1988

1. Remføring

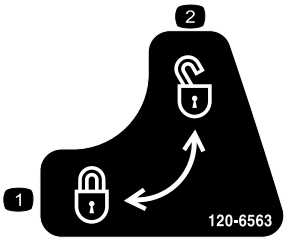

120-6563

kun CE

1. Låst
2. Ulåst

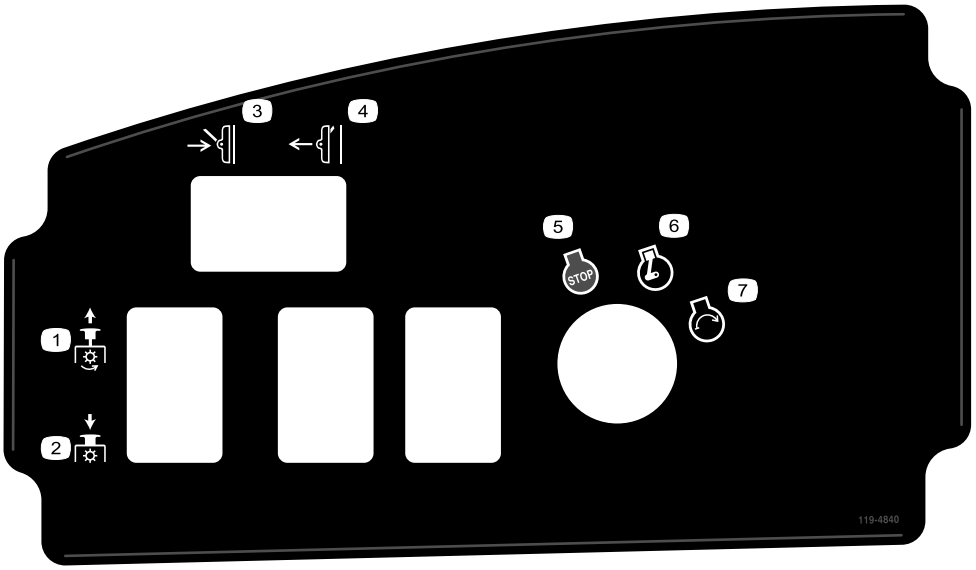

119-4840

1. Kraftuttak – På
2. Kraftuttak – Av
3. Senk klippeenhet
4. Hev klippeenhet
5. Motor – stopp
6. Motor – kjør
7. Motor – start

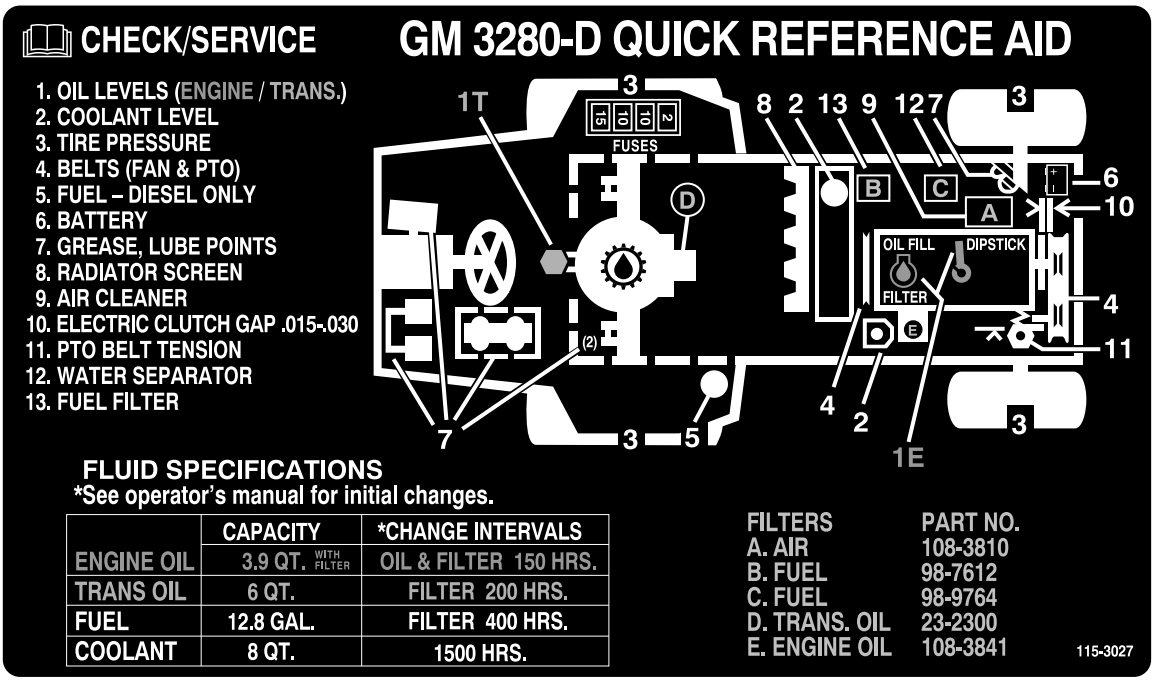

115-3027

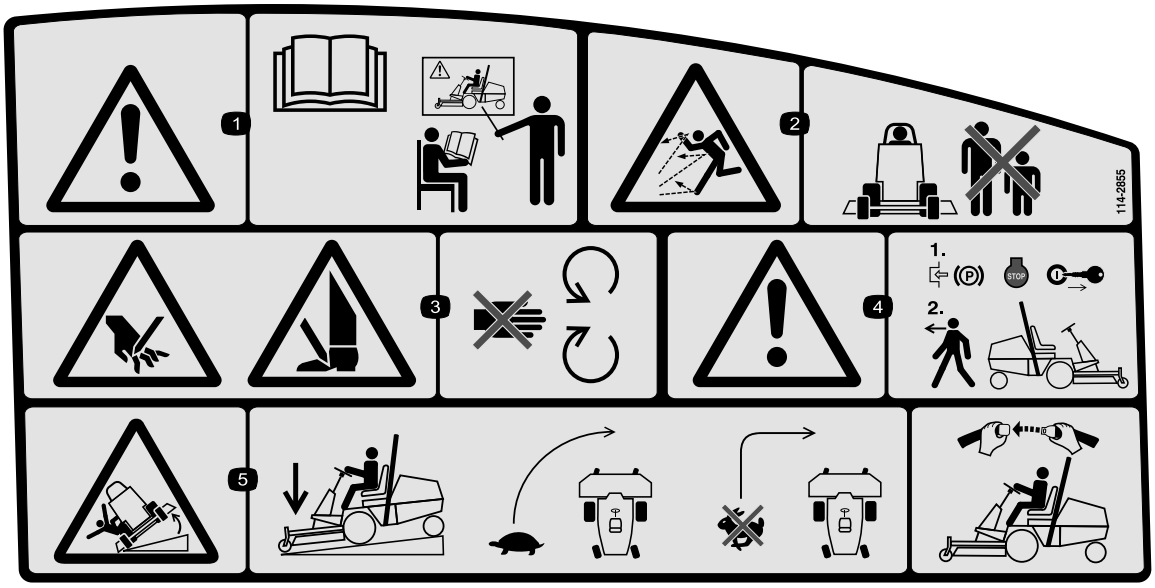

114-2855

1. Advarsel – les *brukerhåndboken*. Alle operatører bør læres opp før de bruker maskinen.
2. Fare for at gjenstander slynges gjennom luften – hold personer i nærheten på god avstand fra maskinen og hold avlederen på plass.
3. Fare for å kutte/amputere hender og føtter i kniven – hold hender og føtter borte fra bevegelige deler.
4. Advarsel – sett på parkeringsbremsen og ta nøkkelen ut av tenningen før du forlater maskinen.
5. Veltefare – senk klippeenheten når du kjører ned skråninger, reduser faren før du svinger, ikke sving i høye hastigheter og bruk sikkerhetsbelte hvis veltebøylen er montert.

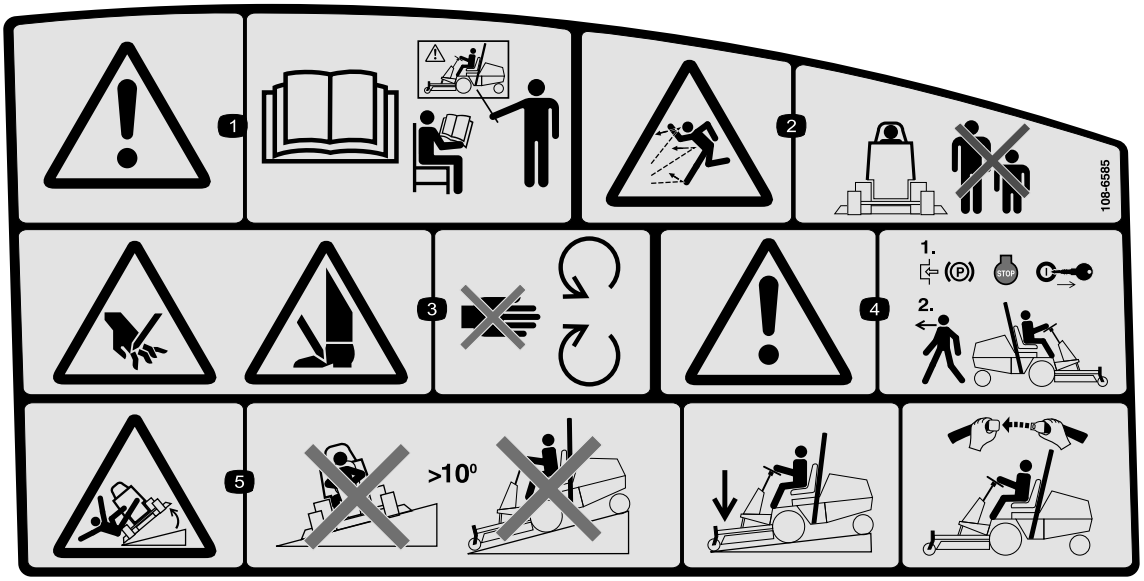

108-6585

(Påfør over 114-2855 for CE)

* Dette sikkerhetsmerket inkluderer en skråningsadvarsel som kreves på maskinen for å være i overensstemmelse med den europeiske standarden for gressklippersikkerhet EN ISO 5395:2013. Den konservative maksimale skråningsvinkelen for drift av denne maskinen foreskrives av og påkreves av denne standarden.

1. Advarsel – les *brukerhåndboken*. Alle operatører bør læres opp før de bruker maskinen.
2. Fare for at gjenstander slynges gjennom luften – hold personer i nærheten på god avstand fra maskinen og hold avlederen på plass.
3. Fare for å kutte/amputere hender og føtter i kniven – hold hender og føtter borte fra bevegelige deler.
4. Advarsel – sett på parkeringsbremsen og ta nøkkelen ut av tenningen før du forlater maskinen.
5. Veltefare – ikke kjør maskinen i skråninger som er brattere enn 10 grader, senk klippeenheten når du kjører ned skråninger og bruk sikkerhetsbelte hvis veltebøylen er montert.

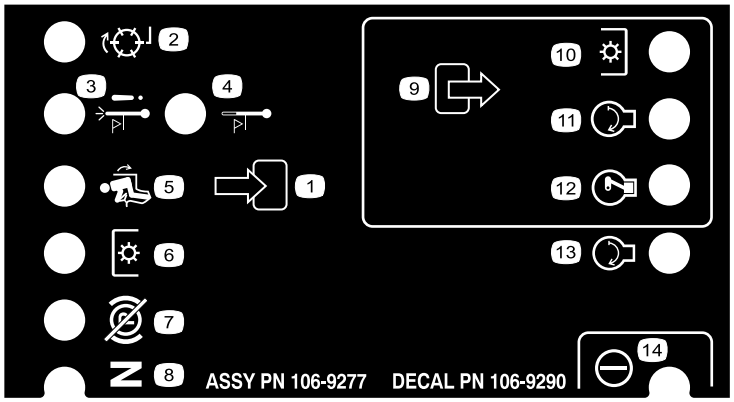

106-9290

1. Inngang
2. Ikke aktiv
3. Nedstenging ved høy temperatur
4. Varsling ved høy temperatur
5. I setet
6. Kraftuttak (PTO)
7. Parkeringsbrems – av
8. Fri
9. Utgang
10. Kraftuttak (PTO)
11. Start
12. ETR (Energize to Run)
13. Start
14. Effekt

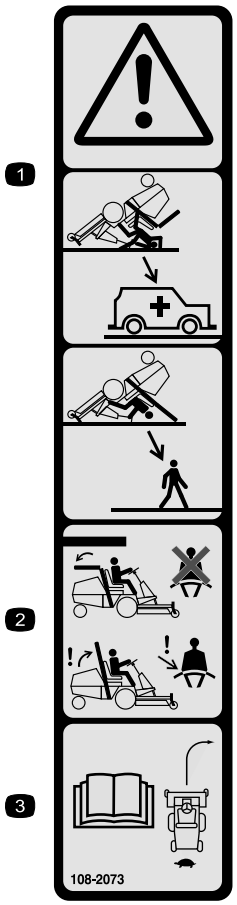

108-2073

1. Advarsel – det finnes ingen veltebøylebeskyttelse når veltebøylen er nede.
2. Hold veltebøylen i hevet og løst stilling og bruk sikkerhetsbelte for å unngå skader eller dødsfall ved en velteulykke. Senk kun veltebøylen når det er helt nødvendig, og ikke bruk sikkerhetsbeltet når veltebøylen er nede.
3. Les *Brukerhåndboken*. Kjør sakte og forsiktig.

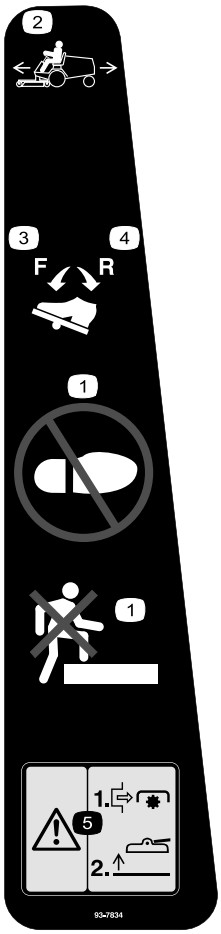

93-7834

1. Ikke tråkk her
2. Trekkpedal
3. Trekkretning – fremover
4. Trekkretning – bakover
5. Advarsel – slå av kraftuttaket før du hever klippeenheten. Ikke bruk klippeenhetene når de er i hevet stilling.

105-7179

1. Les *brukerhåndboken*.
2. Parkeringsbrems

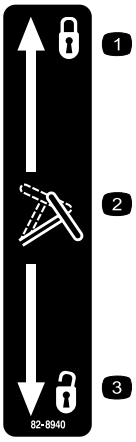

82-8940

1. Låst
2. Justere rattet
3. Ulåst

Batterisymboler

Noen av eller alle disse symbolene finnes på ditt batteri.

1. Eksplosjonsfare
2. Ingen bål, åpne flammer eller røyk
3. Kaustisk væske / fare for brannsår
4. Bruk vernebriller.
5. Les *brukerhåndboken.*
6. Hold andre på trygg avstand fra batteriet.
7. Bruk vernebriller – eksplosive gasser kan påføre deg blindhet og andre skader.
8. Batterisyre kan forårsake blindhet og alvorlige brannskader.
9. Skyll straks øynene med vann og søk legehjelp.
10. Inneholder bly – må ikke kastes.

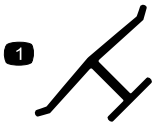

Produsentens merke

1. Angir om kniven er identifisert som en del fra den originale maskinprodusenten.

Montering

Løse deler

Bruk diagrammet nedenfor som en sjekkliste for å kontrollere at alle delene er sendt.

Prosedyre	Beskrivelse	Ant.	Bruk
1	Ratt Deksel	1 1	Montere rattet.
2	Håndtak Skruer	1 2	Installer panserhåndtaket.
3	Sete (modellnr. 30398) og sett med mekanisk setefjæring (modellnr. 30312) eller settet med pneumatisk setefjæring (modellnr. 30313) (kjøpes separat).	1	Montere setet.
4	Setebelte Bolter Låseskive Flat skive	2 2 2 2	Montere sikkerhetsbeltet.
5	Rør til håndboken R-klemme	1 2	Monter røret for håndboken.
6	Ingen deler er nødvendige	–	Justere veltebeskyttelsen (ROPS).
7	Ingen deler er nødvendige	–	Aktivere og lade batteriet.
8	Ingen deler er nødvendige	–	Kontrollere trykket i dekkene.
9	Løftelåsspake Flat skive Fjærskive Avstandsstykke Skrue (¼ x 1 tomme) Flenslåsemutter (¼ tomme)	1 1 1 1 1 1	Montere løftelåsspaken.
10	Ingen deler er nødvendige	–	Juster motvektstrykket.
11	Bakvekt(er) etter behov	-	Monter bakvekten om nødvendig.
12	Ingen deler er nødvendige	–	Kontroller oljenivået i bakakselen, hydraulikken og motoren.
13	Brukerhåndbok Brukerhåndbok for motoren Delekatalog Opplæringsmateriale for føreren Inspeksjonsskjema for forhåndslevering Sertifiseringsdokument Kvalitetssertifikat Valsetapp Bolt (5/16 x 1¾ tomme) Låsemutter (5/16 tomme) Sylinderbolt Splint (3/16 x 1½ tomme) Returfjær for bremse	2 1 1 1 1 1 1 1 2 2 2 4 2	Les håndbøkene og se opplæringsmaterialet før du bruker maskinen. Benytt de gjenværende delene til å installere tilleggsutstyret.

Merk: Angi hva som er høyre og venstre side på maskinen fra normal arbeidsstilling.

⚠ ADVARSEL

Kraftuttakets universalaksel festes til maskinens ramme. Ikke aktiver kraftuttaket før du har fjernet universalakselen eller koblet den til egnet tilbehør.

1

Montere rattet

Deler som er nødvendige for dette trinnet:

1	Ratt
1	Deksel

Prosedyre

1. Fjern rattet fra transportgliderammen (Figur 3).

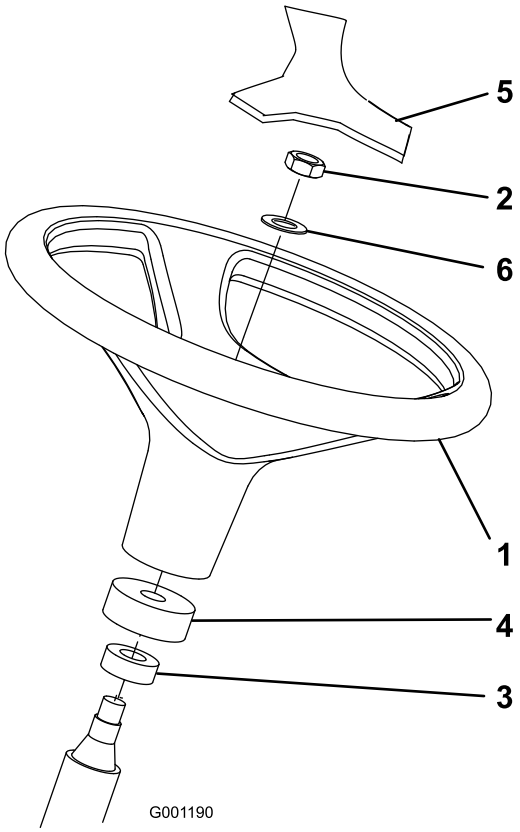

Figur 3

1. Ratt
2. Låsemutter
3. Støvdeksel
4. Skumkrage
5. Deksel
6. Skive

2. Fjern låsemutteren og skiven fra rattstammen.

Merk: Kontroller at skumkragen og støvdekselet sitter på styreakselen (Figur 3).

3. Før rattet og skiven inn på rattstammen (Figur 3).
4. Fest rattet til stammen med låsemutteren. Stram låsemutteren til 27–35 N·m.
5. Monter dekselet på rattet (Figur 3).

2

Installere panserhåndtaket

Deler som er nødvendige for dette trinnet:

1	Håndtak
2	Skruer

Prosedyre

1. Fjern og kast de to skruene og mutterne som fester panserkabelbraketten og til undersiden av panseret (Figur 4).

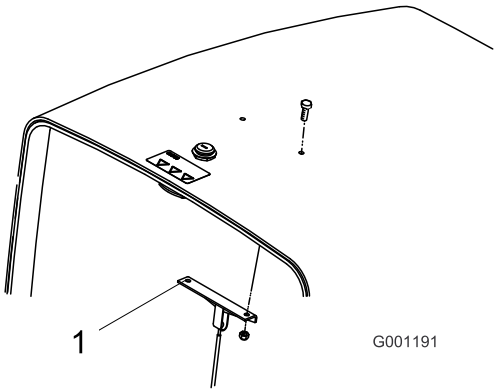

Figur 4

1. Panserkabelbrakett

2. Monter håndtaket og kabelbraketten på panseret med to skruer (Figur 5).

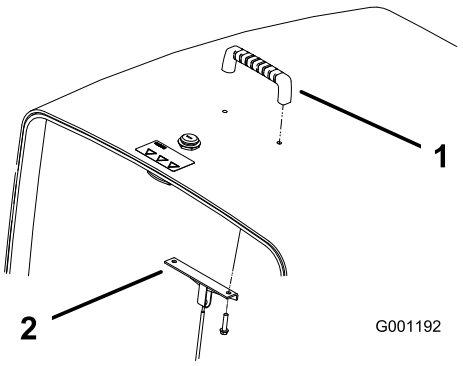

Figur 5

1. Håndtak
2. Motordekselbrakett

3

Montere setet

Deler som er nødvendige for dette trinnet:

1	Sete (modellnr. 30398) og sett med mekanisk setefjæring (modellnr. 30312) eller settet med pneumatisk setefjæring (modellnr. 30313) (kjøpes separat).

Prosedyre

Groundsmaster 3280-D leveres uten sete. Du må kjøpe og montere valgfritt sete (modellnr. 30398) og settet med mekanisk setefjæring (modellnr. 30312) eller settet med pneumatisk setefjæring (modellnr. 30313). Se setesettet for å få nærmere installasjonsinstruksjoner.

Merk: Du må kjøpe og montere det ekstra kraftenhetssettet (modellnr. 30382) før du monterer settet med pneumatisk setefjæring på maskinen.

Merk: Se 5 Montere røret for håndboken (side 16) før du monterer setefjæringen.

4

Montere sikkerhetsbeltet

Deler som er nødvendige for dette trinnet:

2	Setebelte
2	Bolter
2	Låseskive
2	Flat skive

Prosedyre

Monter hver ende av sikkerhetsbeltet i hullene i seteryggen med 2 bolter (7/16" x 1), flate skiver (7/16") og låseskiver (7/16") (Figur 6).

Viktig: Monter låsesiden av beltet på venstre side av setet.

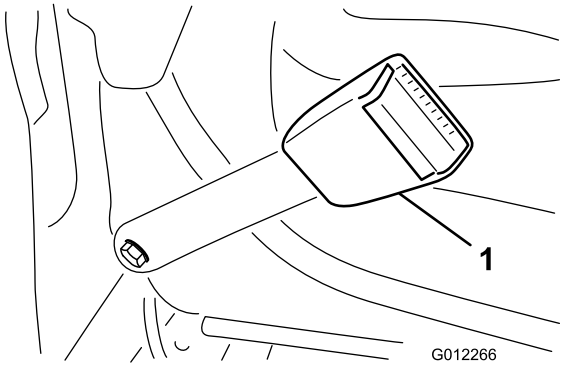

Figur 6

1. Sikkerhetsbeltelås

5

Montere røret for håndboken

Deler som er nødvendige for dette trinnet:

1	Rør til håndboken
2	R-klemme

Prosedyre

1. Fjern håndbokrøret og R-klemmene som er festet til seteplaten.

   Merk: Kast de to monteringsboltene og flate skivene.

2. Fjern de to mutterne og vinyllokkene (dersom tidligere installert) som fester den øvre setebraketten til den venstre siden av seteopphenget (Figur 7).

3. Monter R-klemmene løst i setebrakettens bolter med de to mutrene som allerede er fjernet. (Figur 7).

   Merk: Plasser R-klemmene under setefjæringstappene.

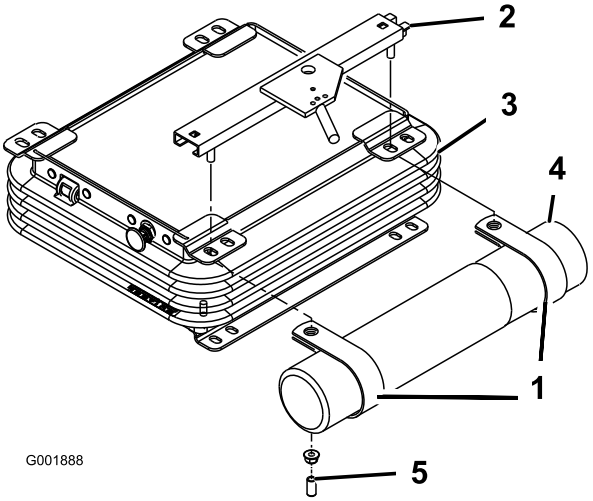

Figur 7

1. R-klemmer
2. Øvre setebrakett
3. Seteoppheng
4. Rør til håndboken
5. Vinyllokk

4. Monter håndbokrøret på R-klemmene, og stram mutterne (Figur 7).
5. Før vinyllokket på setebrakettboltene.

6

Justere veltebeskyttelsen (ROPS)

Ingen deler er nødvendige

Prosedyre

1. Fjern hårnålssplintpinnene og fjern de to pinnene fra veltebøylen (Figur 8).

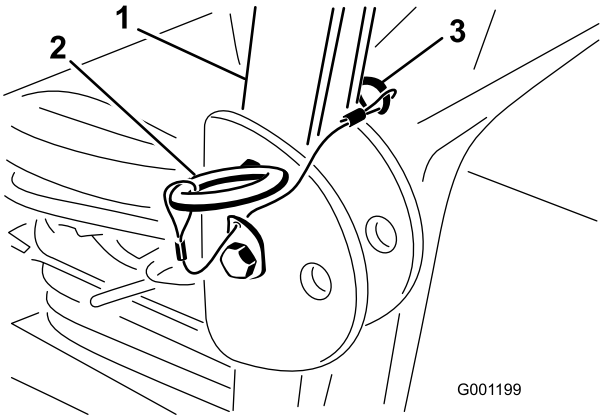

Figur 8

1. Veltebøyle
2. Pinne
3. Hårnålssplint

2. Hev veltebøylen til oppreist stilling, monter de to pinnene og fest dem med hårnålssplintene (Figur 8).

   Merk: Veltebøylen er en integrert og effektiv sikkerhetsenhet. Hold veltebøylen i hevet og låst stilling. Senk veltebøylen midlertidig kun når det er helt nødvendig.

7

Aktivere og lade batteriet

Ingen deler er nødvendige

Prosedyre

Bruk i første omgang kun elektrolytt (egenvekt på 1,265) for å fylle batteriet.

1. Fjern batteriet fra maskinen.

   Viktig: Prøv ikke å tilsette elektrolytt mens batteriet er i maskinen. Du kan komme til å søle, og forårsake korrosjon.

2. Rengjør toppen av batteriet og fjern utluftingshettene (Figur 9).

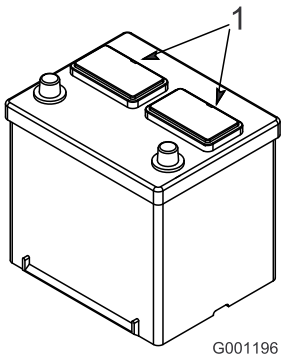

Figur 9

1. Utluftingshetter

3. Fyll hver celle forsiktig med elektrolytt til platene er dekket med ca. 6 mm væske (Figur 10).

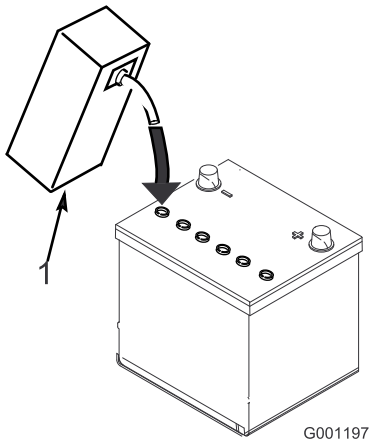

Figur 10

1. Elektrolytt

4. La elektrolytten trekke inn i platene i ca. 20–30 minutter.

   Merk: Etterfyll etter behov for å holde elektrolyttnivået på ca. 6 mm fra bunnen av påfyllingsbrønnen (Figur 10).

⚠ ADVARSEL

Når batteriet lades, utvikles det gasser som kan eksplodere.

Røyk aldri i nærheten av batteriet, og hold gnister og åpen ild borte fra batteriet.

5. Koble en batterilader på 3–4 A til batteripostene. Lad batteriet med en rate på 3–4 A til egenvekten er 1,250 eller høyere, og temperaturen er minst 16 °C med fri gassutvikling i alle cellene.
6. Når batteriet er oppladet, kobler du laderen fra strømuttaket og batteripolene.

   Merk: Ufullstendig lading kan føre til gassutvikling i batteriet samt at batterisyren renner over og forårsaker korroderende skader på maskinen.

ADVARSEL

CALIFORNIA
Proposition 65-advarsel

Batteripoler, klemmer og tilknyttet tilbehør inneholder bly og blyforbindelser: kjemikalier som er kjente i staten California for å føre til kreft og forplantningsskader. Vask hendene etter at du har håndtert et batteri.

⚠ ADVARSEL

Batteripolene eller metallverktøy kan kortslutte mot metallkomponenter og forårsake gnister. Gnistene kan føre til at batterigassene eksploderer, noe som kan forårsake personskade.

- **Når du fjerner eller monterer batteriet, må du passe på at batteripolene ikke kommer i kontakt med metalldeler på gressklipperen.**
- **La ikke metallverktøy kortslutte mellom batteripolene og metalldeler på gressklipperen.**

7. Monter batteriet i maskinen.
8. Koble først den positive kabelen (rød) til den positive (+) batteripolen, og deretter den negative kabelen (svart) til den negative (-) polen (Figur 11). Skyv gummihetten over den positive polen for å forhindre muligheten for kortslutning.

⚠ ADVARSEL

Feilaktig ruting av batterikabler kan skade maskinen og kablene og forårsake gnister. Gnistene kan føre til at batterigassene eksploderer, noe som kan forårsake personskade.

- **Koble alltid fra den negative (svarte) batterikabelen før du kobler fra den positive (røde) kabelen.**
- **Koble alltid til den positive (røde) batterikabelen før du setter på den negative (svarte) kabelen.**

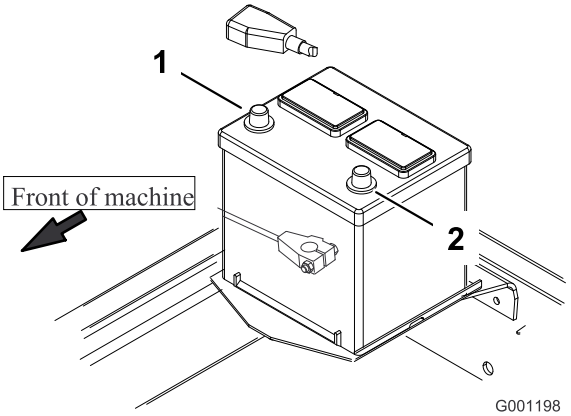

Figur 11

1. Positiv (+)
2. Negativ (-)

⚠ ADVARSEL

Hvis du kobler kablene til feil pol, kan det føre til skader på det elektriske systemet og til personskader.

Merk: Kontroller at batterikablene ledes utenom skarpe kanter eller bevegelige deler.

8

Kontrollere trykket i dekkene

Ingen deler er nødvendige

Prosedyre

Det har blitt pumpet ekstra mye luft i dekkene på fabrikken. Derfor må du slippe ut litt luft for å redusere trykket. Dekkene foran og bak skal ha et lufttrykk på 1,38 bar.

9

Montere løftelåsspaken

Deler som er nødvendige for dette trinnet:

1	Løftelåsspake
1	Flat skive
1	Fjærskive
1	Avstandsstykke
1	Skrue (¼ x 1 tomme)
1	Flenslåsemutter (¼ tomme)

Prosedyre

Kun CE-modeller

1. Finn og lag hull i kontrollpanelmerket foran LØFTEBRYTEREN for å vise monteringshullene for LØFTELÅSSPAKEN (Figur 12).

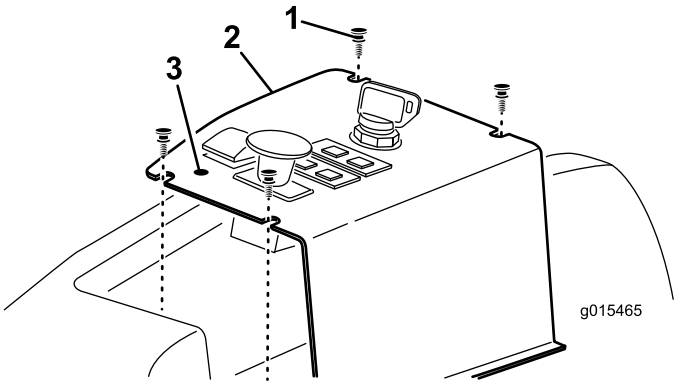

Figur 12

1. Monteringsskrue (4)
2. Kontrollpanel
3. Monteringshull

2. Ta ut de fire skruene som fester kontrollpanelet til maskinen (Figur 12).
3. Fest LØFTELÅSSPAKEN, avstandsstykket, den bølgete skiven og den flate skiven til panhodeskruen (¼ x 1 tomme), som vist i Figur 13.

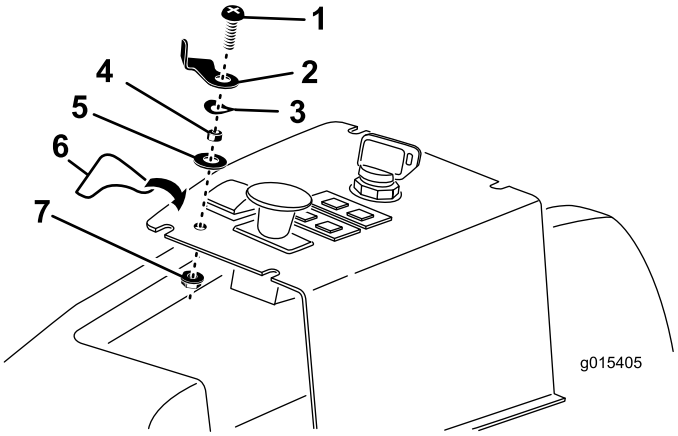

Figur 13

1. Skrue
2. LØFTELÅSSPAKE
3. Fjærskive
4. Avstandsstykke
5. Flat skive
6. Merke
7. Låsemutter

4. Sett monteringsskruen for LØFTELÅSSPAKEN i kontrollpanelhullet, og fest den med en låsemutter. Plasser LØFTELÅSSPAKEN som vist i Figur 13.
5. Fest LØFTELÅSSPAKE-merket til kontrollpanelet, som vist i Figur 13.
6. Fest kontrollpanelet til maskinen med skruene som du fjernet tidligere.
7. For å bruke LØFTELÅSSPAKEN, roterer du den under den fremre kanten av løftebryteren for å forhindre at bryteren aktiveres.

10

Justere motvektstrykket

Ingen deler er nødvendige

Prosedyre

For å gi best mulig ytelse hopper/spretter klippenheten minst mulig på ujevnt underlag, og den kjører ikke tungt på flat mark. Hvis det oppstår skalpering eller klippingen er ujevn fra side til side, kan det være for mye vekt på klippeenheten, slik at vekten må overføres til maskinen: dvs. øke motvektspresset.

Dersom derimot for mye vekt overføres til maskinen, vil klippeenheten hoppe for mye slik at klippingen blir ujevn. Hvis klippenheten ikke yter som den skal, juster motvektsbalansen på følgende måte:

1. Kontroller at parkeringsbremsen er på, kraftuttaksbryteren er Av og klippeenheten er senket.
2. Finn løftemanifolden på høyre side av maskinen.
3. Koble en trykkmåler til teståpningen bak venstre løftemanifold (Figur 14).

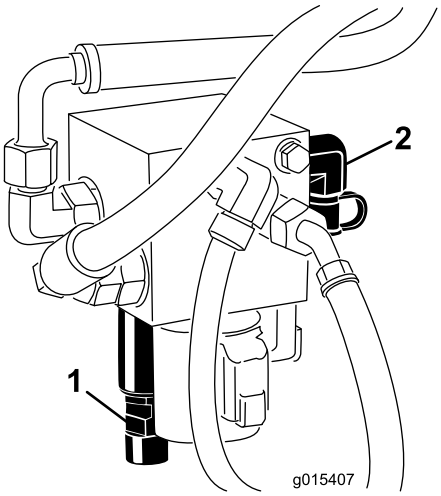

Figur 14

1. Motvektsspole
2. Teståpning

4. Foran på løftemanifolden fjerner du hetten fra motvektsspolen på manifolden (Figur 14).
5. Løsne låsemutteren nederst på motvektsspolen (Figur 14).
6. Start motoren og sett gassen til å gå på høy tomgangshastighet.
7. Bruk en sekskantnøkkel til å justere løfteventilspolen til ønsket trykk vises på måleren.

   Merk: Se skjemaet nedenfor for anbefalte trykkinnstillinger for klippeenheten.

Klippeenhet	Motvektstrykk
132 cm klippeenhet med sideutslipp (modell 30555)	4,48 bar
152 cm klippeenhet med sideutslipp (modell 30366) eller 158 cm basisklippeenhet (modell 30403) eller 158 cm klippeenhet med sideutslipp (modell 30551)	12,06 bar
183 cm klippeenhet med sideutslipp (modell 31336) eller 183 cm basisklippeenhet (modell 30404) eller 183 cm Guardian-klippeenhet med resirkulering (modell 31335)	11,16 bar

8. Stopp motoren.
9. Løsne låsemutteren nederst på motvektsspolen. Stram mutteren til et moment på 13–16 N·m.
10. Fjern trykkmåleren fra teståpningen.

11

Montere bakvekter

Deler som er nødvendige for dette trinnet:

-	Bakvekt(er) etter behov

Prosedyre

Denne maskinen samsvarer med standardene EN ISO 5395:2013 og ANSI B71.4-2012 når den er utstyrt med bakvekt (98 kg bakvekt er fabrikkinstallert). Bruk diagrammet nedenfor for å bestemme kombinasjon av tilleggsvekt. Bestill deler fra en autorisert Toro-forhandler.

Oversikt over tohjulsdrift	Nødvendig bakvekt påkrevd	Venstre sidevekt påkrevd	Vektens delenummer	Vektbeskrivelse	Ant.
132 cm klippeenhet med sideutslipp (modell 30555)	0 pund	0 pund	-	-	-
132 cm klippeenhet med sideutslipp med 425 l beholder	0 pund	145 pund*	*77-6700 92-9670 24-5780	34 kg hjulvekt Brakettsett Bakvektsett	1 1 1
152 cm klippeenhet med sideutslipp (modell 30366) eller 158 cm basismodell (modell 30403 m/bakut-slippssett (modell 30305) eller Guardian-sett (modell 30306)	0 pund**	0 pund	-	-	
152 cm klippeenhet med sideutslipp med 425 l beholder	0 pund	75 pund*	*77-6700	34 kg hjulvekt	1
157 cm klippeenhet med sideutslipp (modell 30551)	0 pund	0 pund	-	-	-
157 cm klippeenhet med sideutslipp med 425 l beholder	0 pund	85 pund	11–0440 325–18 92–9670 24–5790 60-9870 3253–7 3217–9	23 kg hjulvekt (legg til begge vekter på venstre forhjul) Bolt (for hjulvekter) Brakettsett Bakvekt Bolt (½ x 2¼ tomme) Låseskive (½ tomme) Mutter (½ tomme)	1 4 1 1 2 2 2
183 cm klippeenhet med sideut-slipp (modell 30368 eller 31336) eller 183 cm basisklippeenhet (modell 30404) m/bakut-slippssett (modell 30303) eller Guardian-sett (modell 30304) eller 183 cm Guardian-klippeenhet med resirkulering (modell 31335)	35 pund	0 pund	24-5790 60-9870 3253-7	Bakvekt, 16 kg Bolt (½ x 4½ tomme) Låseskive (½ tomme)	1 2 2

*Krever 34 kg hjulvekt (med 425 l beholder) på venstre hjul

**Krever 16 kg bakvekt når universalsolskjermen er montert på maskinen

Denne maskinen samsvarer med standardene EN ISO 5395:2013 og ANSI B71.4-2012 når den er utstyrt med bakvekt (23 kg bakvekt er fabrikkinstallert). Bruk diagrammet nedenfor for å bestemme kombinasjoner av tilleggsvekt. Bestill deler fra en autorisert Toro-forhandler.

Oversikt over firehjulsdrift	Nødvendig bakvekt påkrevd	Venstre sidevekt påkrevd	Vektens delenummer	Vektbeskrivelse	Ant.
132 cm klippeenhet med sideutslipp (modell 30555)	0 pund	0 pund	-	-	-
132 cm klippeenhet med sideutslipp med 425 l beholder	0 pund	145 pund*	*77-6700 92-9670 24-5780	34 kg hjulvekt Brakettsett Bakvektsett	1 1 1
152 cm klippeenhet med sideutslipp (modell 30366) eller 157 cm basismodell (modell 30403 m/bakut-slippssett (modell 30305) eller Guardian-sett (modell 30306)	0 pund**	0 pund	-	-	-
152 cm klippeenhet med sideutslipp med 425 l beholder	0 pund	75 pund*	*77-6700	34 kg hjulvekt	1
157 cm klippeenhet med sideutslipp (modell 30551)	0 pund	0 pund	-	-	-
157 cm klippeenhet med sideutslipp med 425 l beholder	0 pund	85 pund	11–0440 325–18 92–9670 24–5790 60-9870 3253–7 3217–9	23 kg hjulvekt (legg til begge vekter på venstre forhjul) Bolt (for hjulvekter) Brakettsett Bakvekt Bolt (½ x 2¼ tomme) Låseskive (½ tomme) Mutter (½ tomme)	1 4 1 1 2 2 2
183 cm klippeenhet med sideut-slipp (modell 30368 eller 31336) eller 183 cm basisklippeenhet (modell 30404) m/bakutslipps-sett (modell 30303) eller Guardian-sett (modell 30304) eller 183 cm Guardian-klippeenhet med resirkulering (modell 31335)	35 pund	0 pund	24-5790 60-9870 3253-7 3217–9	Bakvekt, 16 kg Bolt (½ x 4½ tomme) Låseskive (½ tomme) Mutter (½ tomme)	1 2 2 2

*Krever 34 kg hjulvekt (med 425 l beholder) på venstre hjul

**Krever 16 kg bakvekt når universalsolskjermen er montert på maskinen

12

Kontrollere væskenivåer

Ingen deler er nødvendige

Prosedyre

1. Sjekk oljenivået i bakakselen før motoren startes for første gang. Se Kontrollere olje i bakakselen (kun modell 30345) (side 31).

   Kontroller hydraulikkvæskenivået før du starter motoren for første gang. Se 12 Kontrollere væskenivåer (side 23).

2. Sjekk motoroljenivået før og etter motoren startes for første gang. Se Kontrollere motoroljenivået (side 27).

13

Lese håndbøkene og se treningsmaterialet

Deler som er nødvendige for dette trinnet:

2	*Brukerhåndbok*
1	*Brukerhåndbok for motoren*
1	*Delekatalog*
1	Opplæringsmateriale for føreren
1	Inspeksjonsskjema for forhåndslevering
1	Sertifiseringsdokument
1	Kvalitetssertifikat
1	Valsetapp
2	Bolt (5/16 x 1¾ tomme)
2	Låsemutter (5/16 tomme)
2	Sylinderbolt
4	Splint (3/16 x 1½ tomme)
2	Returfjær for bremse

Prosedyre

1. Les disse håndbøkene.
2. Se opplærings-DVD for operatør.
3. Spar på valsetappen, boltene (5/16 x 1¾ tomme) og låsemutrene (5/16 tomme) for å feste universalakselen til tilbehøret.
4. Spar på sylinderbolten og splinten (3/16 x 1½ tomme) for å feste klippeenhetens løftearmer til løftesylinderen.
5. Spar på bremsereturfjærene for å montere klippeenhetens løftearmer.

Oversikt over produktet

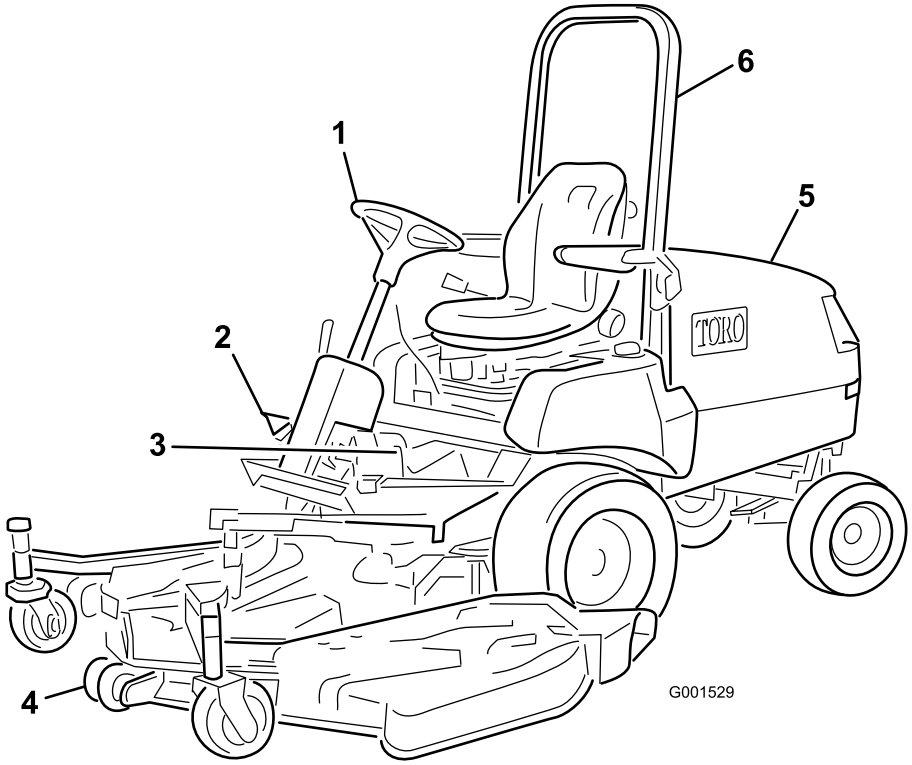

Figur 15

1. Ratt
2. Trekkpedal
3. Bremser
4. Klippeenhet
5. Panser/motorrom
6. ROPS (veltebeskyttelse)

Kontroller

Justere bremsene

Venstre og høyre bremsepedal (Figur 16) er koblet til venstre og høyre forhjul. Ettersom begge bremsene fungerer uavhengig av hverandre, kan du bruke bremsene til å ta skarpe svinger eller til å øke veigrepet hvis det ene hjulet glipper i en bakke. Du kan imidlertid skade vått gress eller myk torv når du bruker bremsene til utføre krappe svinger. Dersom du ønsker å stoppe raskt, kan du trykke på begge bremsepedalene samtidig. Lås alltid bremsene sammen når du transporterer maskinen.

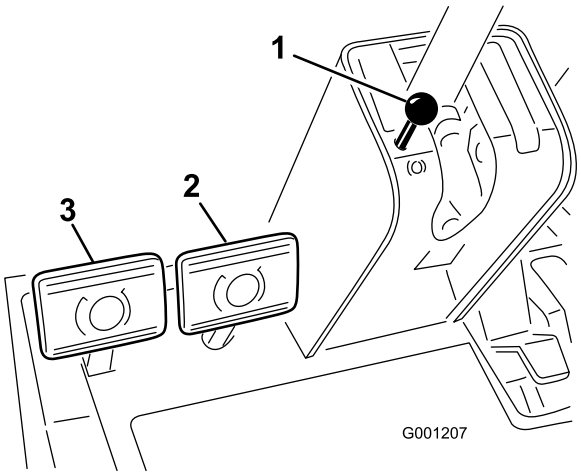

Figur 16

1. Parkeringsbremsknott
2. Høyre bremsepedal
3. Venstre bremsepedal

Parkeringsbrems

Når du slår av motoren, må du aktivere parkeringsbremsen for å hindre at maskinen beveger seg ved et uhell. Du

setter på parkeringsbremsen ved å trykke på låsearmen (Figur 17) på venstre bremsepedal, slik at den låses sammen med høyre pedalen. Trykk så begge pedalene helt ned, trekk ut parkeringsbremseknotten (Figur 16) og slipp deretter ut pedalene. Trykk på begge pedalene til parkeringsbremseknotten trekkes tilbake for å slippe ut parkeringsbremsen. Før du starter motoren, må du imidlertid koble låsearmen fra venstre bremsepedal slik at begge pedalene fungerer uavhengig med hvert forhjul.

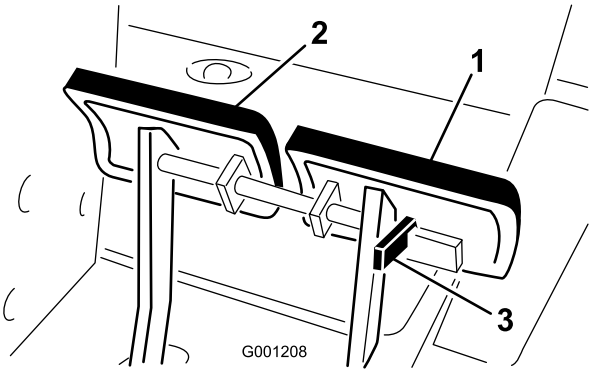

Figur 17

1. Venstre bremsepedal
2. Høyre bremsepedal
3. Låsearm

Trekkpedal

Trekkpedalen (Figur 18) har to funksjoner: bevege maskinen forover, og bevege maskinen bakover. Bruk hælen og tåen på den høyre foten til å trykke ned fremdelen av pedalen når du vil kjøre fremover og bakdelen av pedalen når du vil kjøre bakover. Bakkehastigheten er proporsjonal med hvor langt ned du trykker pedalen. For å oppnå maksimal hastighet, trykker du pedalen helt ned når gassen er i stillingen Hurtig. Maksimal hastighet fremover er ca. 16 km/t. For å oppnå maksimal kraft når lasten er tung eller når du kjører i oppoverbakke, setter du gassen i stillingen Hurtig mens du trykker trekkpedalen litt ned for å holde høyt turtall. Hvis turtallet reduseres, slipper du trekkpedalen litt opp for å øke motorhastigheten (turtallet).

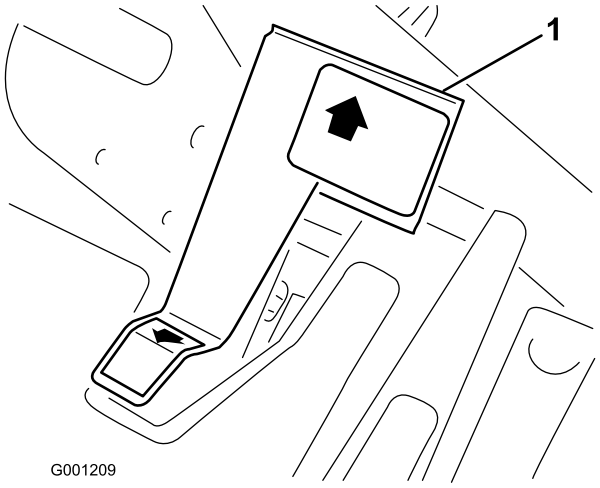

Figur 18

1. Trekkpedal

Justeringsspak for rattet

Justeringsspaken for rattet er på den høyre siden av rattstammen (Figur 19). Dra spaken bakover for å justere rattet fremover eller bakover til ønsket stilling, og skyv deretter spaken fremover for å låse justeringen.

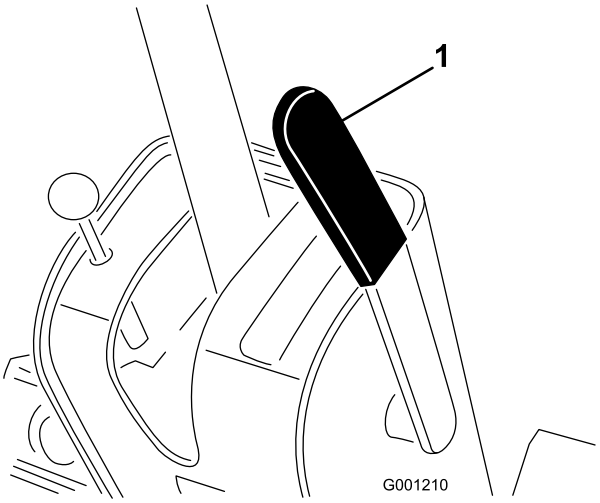

Figur 19

1. Justeringsspak for rattet

⚠ FORSIKTIG

Hvis du løfter opp klippeenheten, kan du komme i kontakt med de roterende knivene. Dette kan føre til alvorlig skade.

Du må aldri heve klippeenheten når knivene går rundt.

Hevebryter

Løftebryteren (Figur 20) brukes til å heve og senke klippeenheten. Hvis du trykker bryteren forover i

SPERREPOSISJON, senkes klippeenheten slik at den flyter. Hvis du trykker bryteren bakover heves klippeenheten. Hev klippeenheten når du transporter maskinen mellom lokasjoner. Senk klippeenheten når du ikke bruker maskinen.

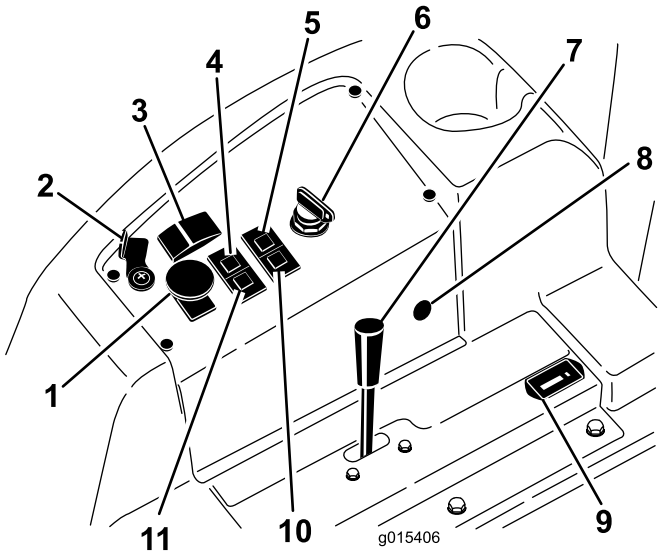

Figur 20

1. KRAFTUTTAKSBRYTER
2. LØFTELÅSSPAKE (valgfri)
3. HEVEBRYTER
4. Temperaturindikator for kjølevæske
5. Oljetrykkindikator
6. TENNINGSBRYTER
7. Gass
8. Stikkontakt
9. Timeteller
10. Glødepluggindikator
11. Ladeindikator

Kraftuttaksbryter

Trekk opp kraftuttaksbryteren for å koble inn kraftuttaksclutchen (Figur 20). Trykk ned knotten for å koble ut den elektriske kraftuttaksclutchen. Spaken for kraftuttak skal bare være i INNKOPLET stilling når enheten eller klippeenheten er nede i driftsstilling og klar til drift. Hvis du forlater setet mens kraftuttaksbryteren er innkoblet, slår maskinen seg av. Når du vil koble inn kraftuttaket, trykker du ned knotten før du drar den opp igjen.

Drivstoffmåler

Drivstoffmåleren (Figur 21) angir hvor mye drivstoff det er igjen på tanken.

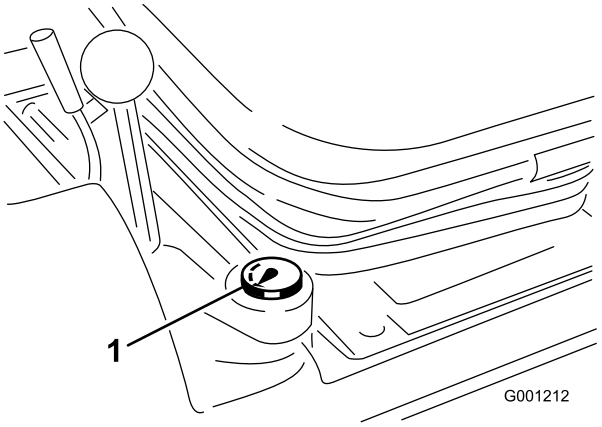

Figur 21

1. Drivstoffmåler

Tenningsbryter

Tenningsbryteren har tre stillinger: av, på/oppvarming og start. (Figur 20).

Gass

Gassen (Figur 20) benyttes til å kjøre maskinen med forskjellige hastigheter. Skyv gassen fremover til HURTIG-stillingen hvis du vil øke motorhastigheten. Skyv gassen bakover til SAKTE-stillingen hvis du vil redusere motorhastigheten. Gassen brukes til å regulere hastigheten til knivene, og med trekkpedalen brukes den til å kontrollere maskinens kjørehastighet. Låsehakket er i stillingen for HØY TOMGANGSHASTIGHET.

Timeteller

Timetelleren (Figur 20) registrerer hvor mange timer motoren har vært i drift.

Varsellampe for motorens kjølevæsketemperatur

Varsellampen for temperatur lyser (Figur 20) og tilbehøret stanser hvis kjølevæsketemperatur er over normale driftsgrenser. Motoren slås av hvis kjølevæsketemperaturen stiger ytterligere 10 ºC. Kjør motoren på lav tomgang til kjølevæsken kommer tilbake innenfor normalt driftsområde. Hvis varsellyset fortsetter å lyse, slå av motoren og finn årsaken.

Glødepluggindikator

Når denne lyser, betyr det at glødepluggene er på (Figur 20).

Ladeindikator

Lyser når det oppstår en feil i ladekretsen (Figur 20).

Varsellampe for oljetrykk

Varsellampen for oljetrykk (Figur 20) lyser når oljetrykket i motoren reduseres til det er under et sikkert nivå. Hvis det oppstår et lavt oljetrykk, stopper du motoren og finner årsaken til problemet. Reparer skaden før du starter motoren igjen.

Løftelåsspake

Lås LØFTEBRYTEREN (Figur 20) i hevet posisjon når du utfører vedlikeholdsarbeid på klippeenheten, eller når du transporterer mellom klippesteder.

Spesifikasjoner

Merk: Spesifikasjoner og konstruksjon kan forandres uten varsel.

Lengde	208 cm
Bredde (bakhjul)	119 cm
Høyde uten veltebeskyttelse	127 cm
Høyde med veltebeskyttelse	196 cm
Nettovekt (modell 30344)	635 kg
Nettovekt (modell 30345)	794 kg

Tilbehør

Et utvalg av Toro-godkjent tilbehør som kan brukes sammen med maskinen for å forbedre og utvide dens funksjoner er tilgjengelig. Ta kontakt med din autoriserte serviceforhandler, eller gå til www.Toro.com for å få en liste over godkjent tilbehør og utstyr.

Bruk

⚠ FORSIKTIG

Denne maskinen har et volum på over 85 dBA ved førerens øre, og det kan føre til hørselsskade hvis man utsettes for dette volumet i lengre perioder.

Bruk hørselsvern når du bruker denne maskinen.

⚠ FORSIKTIG

Hvis maskinen ikke har tilstrekkelig bakvekt, kan bakhjulene lette fra bakken og føre til at du mister kontrollen over maskinen.

- **Legg til tilstrekkelig med bakvekt for å hindre at bakhjulene letter fra bakken.**
- **Stans aldri brått mens du hever klippeenheten eller tilbehøret.**
- **Ikke kjør i nedoverbakke med klippeenheten eller tilbehøret hevet.**

Kontrollere motoroljenivået

Serviceintervall: For hver bruk eller daglig

Motoren leveres med olje i veivhuset. Oljenivået må imidlertid kontrolleres før og etter at motoren startes for første gang.

Veivhuskapasiteten er ca. 3,8 liter med filteret. Bruk motorolje av høy kvalitet som overholder følgende spesifikasjoner:

- Påkrevd API-klassifisering: CH-4, CI-4 eller høyere.
- Anbefalt olje: SAE 15W-40 (over -18 °C)
- Alternativ olje: SAE 10W-30 eller 5W-30 (alle temperaturer)

Merk: Toro Premium-motorolje er tilgjengelig fra din distributør med viskositet på enten 15W-40 eller 10W-30. Se delekatalogen for delenumre.

1. Parker maskinen på en jevn overflate, senk klippeenheten, stopp motoren, og ta nøkkelen ut av tenningen.
2. Åpne panseret.
3. Ta ut peilestaven (Figur 22), tørk den ren og sett den tilbake på plass.

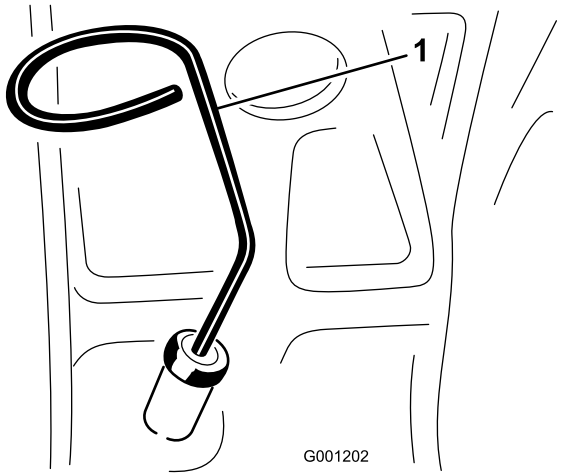

Figur 22

1. Peilestav

4. Ta ut peilestaven, og kontroller oljenivået.

   Merk: Oljenivået skal gå opp til Full-merket på peilestaven.

5. Hvis oljenivået er under Full-merket, tar du av oljelokket (Figur 23) og fyller olje til nivået når opp til Full-merket på peilestaven. **Ikke fyll på for mye.**.

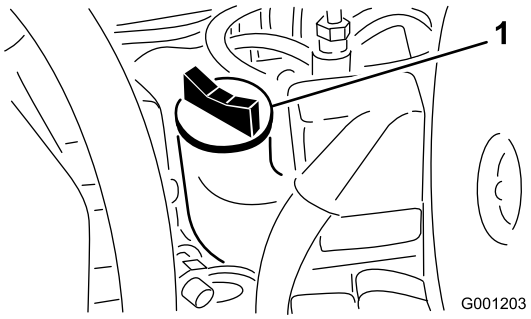

Figur 23

1. Fylle olje

6. Sett på oljelokket, og lukk panseret.

Kontrollere kjølesystemet

Serviceintervall: For hver bruk eller daglig

Fjern rusk fra skjermen og radiatoren/oljekjøleren daglig. Rengjør oftere under ekstremt støvete eller skitne forhold. Se Rengjøre radiatoren og skjermen (side 50).

Kontroller kjølevæskenivået i ekspansjonstanken hver dag før du starter motoren. Kapasiteten til kjølesystemet er 8 liter.

Anbefalt kjølevæske

Merk: Kjølevæsken må oppfylle eller overstige kravene i ASTM-standard 3306.

Glykolbasert forhåndsblandet kjølevæske (50/50-blanding)

eller

Glykolbasert kjølevæske blandet med **destillert** vann (50/50-blanding)

eller

Glykolbasert kjølevæske blandet med vann av god kvalitet (50/50-blanding)

$CaCO_3$ + $MgCO_3$ <170 ppm

Klorid <40 ppm (Cl)

Sulfur <100 ppm (SO_4)

⚠ ADVARSEL

Hvis motoren har vært i gang, er det trykk i radiatoren og kjølevæsken inni vil være varm. Hvis du tar av lokket, kan kjølevæsken sprute ut og forårsake alvorlige brannskader.

- **Du må ikke ta av lokket på gjenvinningstanken for å sjekke kjølevæskenivået.**
- **Du må ikke åpne lokket på gjenvinningstanken mens motoren er varm. La motoren kjøle seg ned i minst 15 minutter eller til radiatorlokket er avkjølt nok til at man kan ta på det uten å brenne seg.**

1. Kontroller kjølevæskenivået i ekspansjonstanken (Figur 24).

   Merk: Kjølevæskenivået skal være mellom merkene på siden av tanken.

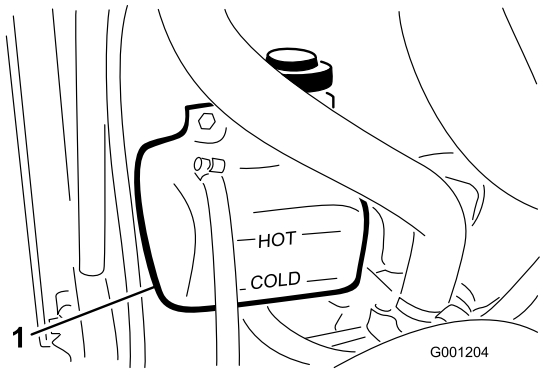

Figur 24

1. Ekspansjonstank

2. Hvis kjølevæskenivået er lavt, tilsett anbefalt kjølevæske etter behov. **Bruk ikke bare rent vann eller alkoholbasert kjølevæske. Ikke fyll på for mye**.
3. Sett på ekspansjonstanklokket.

Kontrollere det hydrauliske systemet

Maskinens beholder fylles på fabrikken med rundt 4,7 liter hydraulikkvæske av høy kvalitet. Kontroller hydraulikkvæsken før du starter maskinen for første gang, og deretter hver dag. Anbefalte erstatningsvæsker er:

Toro Premium Transmission/Hydraulic Tractor Fluid
(Tilgjengelig i spann på 19 liter eller fat på 208 liter. Se delekatalogen eller kontakt Toro-distributør for å få oppgitt delenumre.)

Alternative oljer: Hvis Toro-olje ikke er tilgjengelig, kan du bruke andre universelle hydraulikkvæsker for traktor (UTHF) med petroleumsbase, forutsatt at spesifikasjonene faller innenfor oppgitt område for følgende materialegenskaper og oppfyller bransjestandarder. Vi anbefaler ikke bruk av syntetisk væske. Forhør deg med oljeforhandleren din for å finne et egnet produkt.

Merk: Toro er ikke ansvarlig for skader som skyldes uegnede erstatninger. Bruk bare produkter fra anerkjente produsenter som kan stå for sine anbefalinger.

Materielle egenskaper:	
Viskositet, ASTM D445	cSt ved 40 °C 55 til 62 cSt ved 100 °C 9,1 til 9,8
Viskositetsindeks ASTM D2270	140 til 152
Flytepunkt, ASTM D97	-1,7 °C til -7,8 °C
Bransjespesifikasjoner:	
API GL-4, AGCO Powerfluid 821 XL, Ford New Holland FNHA-2-C-201.00, Kubota UDT, John Deere J20C, Vickers 35VQ25 og Volvo WB-101/BM	

Merk: Mange hydraulikkvæsker er nesten fargeløse, noe som gjør det vanskelig å oppdage lekkasjer. Et rødt fargestoff for hydraulikkolje er tilgjengelig i flasker på 20 ml. Én flaske er nok til 15–22 liter med hydraulikkolje. Bestill delenr. 44-2500 fra en autorisert Toro-forhandler.

1. Sett maskinen på en jevn flate.
2. Plasser alle kontrollene i NØYTRAL stilling og start motoren.
3. Kjør motoren på lavest mulig turtall for å blåse ut luft av systemet.

   Viktig: Koble ikke til kraftuttaket.

4. Drei rattet helt mot venstre og høyre flere ganger.
5. Hev klippeenheten for å strekke ut løftesylindrene, og rett opp styrehjulene.
6. Stopp motoren.
7. Fjern peilestaven (Figur 25), og tørk den med en ren klut.

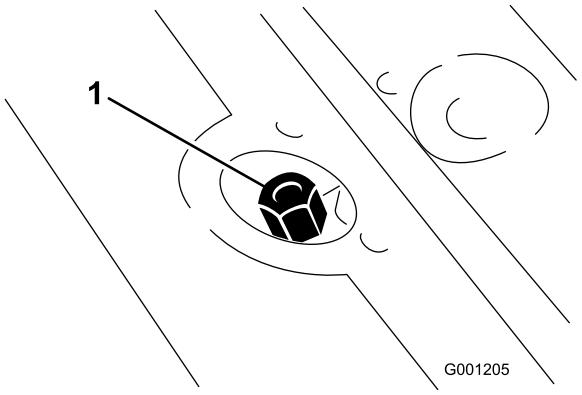

Figur 25

1. Peilestavlokk

8. Skru peilestavlokket fast på påfyllingshalsen.
9. Skru løs peilestaven, og kontroller væskenivået.

   Merk: Hvis nivået ikke er innen 13 mm fra merket på peilestaven, fyller du på mer hydraulikkvæske av høy kvalitet til nivået når opp til merket. Ikke fyll på for mye.

10. Skru peilestavlokket fast på påfyllingshalsen.

    Merk: Lokket må ikke strammes til med skrunøkkel eller tang.

11. Kontroller om det er lekkasjer i slangene og beslagene.

Fylle drivstoff

Drivstofftankkapasitet: 72 liter

Bruk kun rent, ferskt dieseldrivstoff eller biodieseldrivstoff med lavt (<500 ppm) eller ultralavt (<15 ppm) svovelinnhold. Minimumsklassifisering for cetan bør være 40. Ikke kjøp mer drivstoff enn det som kan brukes opp i løpet av 180 dager, dette for å sikre at drivstoffet er ferskt.

Bruk dieseldrivstoff av sommertype (nr. 2-D) ved temperaturer over -7 °C og vintertype (nr. 1-D eller nr. 1-D/2-D) under den temperaturen. Når man bruker vinterdrivstoff ved lavere temperaturer, medfører det et lavere flammepunkt og kaldflytkarakteristika som gjør det lettere å starte, og som reduserer tilstopping av drivstoffilteret.

Bruk av drivstoff av sommertype over -7 °C medfører lengre levetid for drivstoffpumpen og gir økt effekt sammenliknet med drivstoff av vintertype.

Viktig: Ikke bruk parafin eller bensin i stedet for dieseldrivstoff. Dersom du unnlater å følge denne advarselen kan det skade motoren.

⚠ ADVARSEL

Drivstoff kan føre til skader eller dødsfall hvis det svelges. Hvis du utsettes for damp fra drivstoff over lengre tid, kan dette føre til alvorlig skade og sykdom.

- **Unngå innånding av damp fra drivstoff over lengre tid.**
- **Hold ansiktet unna dysen og drivstofftanken samt åpningen til kondisjonsmiddelet.**
- **Hold drivstoffet unna øyne og hud.**

Klar for biodiesel

Denne maskinen kan også bruke biodieselblandet drivstoff opp til B20 (20 % biodiesel, 80 % petrodiesel). Petrodieseldelen skal ha lavt eller ultralavt svovelinnhold. Ta følgende forholdsregler:

- Biodieseldelen av drivstoffet må oppfylle kravene i spesifikasjonen ASTM D6751 eller EN 14214.
- Den blandede dieselsammensetningen må oppfylle kravene i ASTM D975 eller EN 590.
- Malte/lakkerte overflater kan skades av biodieselblandinger.
- Bruk B5 (biodieselinnhold på 5 %) eller lavere blandinger i kaldt vær.
- Hold øye med forseglinger, slanger og pakninger som kommer i kontakt med drivstoffet, da de kan forringes over tid.
- Man kan forvente å oppleve tett drivstoffilter en tid etter å ha konvertert til biodieselblandinger.
- Ta kontakt med din distributør hvis du ønsker mer informasjon om biodiesel.

⚠ FARE

Under visse forhold er drivstoff meget brannfarlig og svært eksplosivt. Brann eller eksplosjon forårsaket av drivstoff kan påføre deg og andre brannskader samt ødelegge eiendom.

- **Fyll opp drivstofftanken utendørs på et åpent område når motoren er nedkjølt. Tørk opp eventuelt drivstoffsøl.**
- **Fyll aldri på drivstofftanken inni en lukket tilhenger.**
- **Røyk aldri når du håndterer drivstoff, og hold deg borte fra åpen ild eller steder der drivstoffgass kan antennes av gnister.**
- **Drivstoff må oppbevares på en godkjent kanne, utenfor barns rekkevidde. Kjøp aldri mer drivstoff enn til 180 dagers forbruk.**
- **Ikke bruk uten at hele eksossystemet er på plass og i korrekt arbeidstilstand.**

⚠ FARE

Under enkelte forhold ved fylling av drivstoff kan statisk elektrisitet utløses og føre til at gnister antenner drivstoffdamp. Brann eller eksplosjon forårsaket av drivstoff kan påføre deg og andre brannskader samt ødelegge eiendom.

- **Plasser alltid drivstoffbeholderne på bakken i god avstand fra sprederen før du fyller drivstoff.**
- **Ikke fyll opp drivstoffkannen inne i et kjøretøy eller på en lastebil eller tilhenger, fordi tepper eller presenninger kan isolere kannen og hemme utladning av eventuell statisk elektrisitet.**
- **Når dette lar seg gjøre skal utstyr tas ut av lastebilen eller tilhengeren og fylles med bensin mens hjulene står på bakken.**
- **Hvis dette ikke lar seg gjøre, og maskinen må fylles med drivstoff mens den står på lastebilen, bør du bruke en kanne til å fylle drivstoff i stedet for å fylle direkte fra pumpen.**
- **Hvis du må fylle drivstoff direkte fra dysen på en drivstoffpumpe, skal dysen hele tiden være i kontakt med kanten på drivstofftanken eller kannens åpning, helt til påfyllingen er fullført.**

1. Parker maskinen på en jevn flate.
2. Bruk en ren klut til å rengjøre området rundt tanklokket.

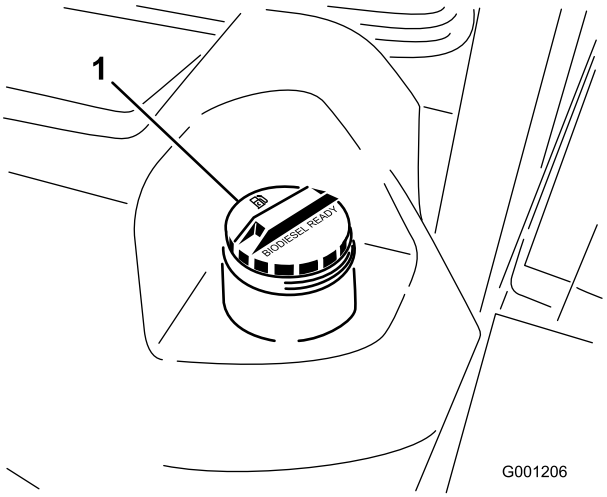

Figur 26

1. Drivstofftanklokk

3. Ta lokket av drivstofftanken (Figur 26).
4. Fyll diesel på tanken helt til nivået er ved bunnen av påfyllingshalsen.
5. Fest tanklokket godt når du har fylt opp tanken.

   Merk: Fyll på drivstofftanken etter hver bruk, hvis det er mulig. Dette vil minimere mulig oppsamling av kondensasjon inne i drivstofftanken.

Kontrollere olje i bakakselen (kun modell 30345)

Bakakselen har tre atskilte beholdere for girolje av typen SAE 80W-90. Selv om akselen leveres med olje fra fabrikken, må du kontrollere oljenivået før du tar maskinen i bruk.

1. Sett maskinen på en jevn flate.
2. Fjern kontrollpluggene fra akselen, og pass på at det er olje opp til bunnen av hvert hull. Hvis oljenivået er lavt, fjerner du fyllepluggene og fyller olje til den når opp til bunnen av kontrollplugghullene (Figur 27 og Figur 28).

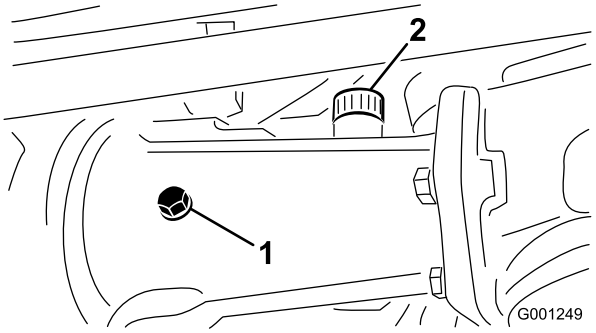

Figur 27

1. Kontrollplugg
2. Fylleplugg

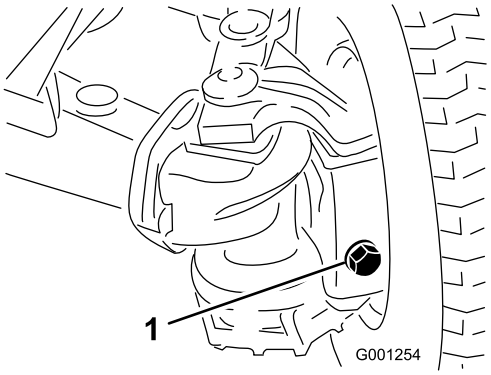

Figur 28

1. Fylle-/kontrollplugg (én i hver ende av akselen)

Kontrollere oljen i toveisclutchen (kun modell 30345)

1. Sett maskinen på en jevn flate.
2. Roter clutchen (Figur 29) slik at kontrollpluggen peker mot urviserretning klokken fire.

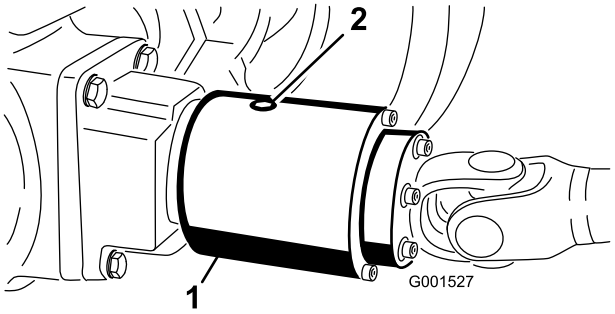

Figur 29

Kontrollpluggen som vises peker mot klokken 12.

1. Toveisclutch
2. Kontrollplugg

3. Fjern kontrollpluggen.

   Merk: Væskenivået skal nå opp til hullet i clutchen. Hvis væskenivået er lavt, tilsett Mobil Fluid 424. Clutchen skal være ca. 1/3 full.

4. Monter kontrollpluggen.

   Merk: Bruk ikke motorolje (f.eks. 10W30) i toveisclutchen. Antislitasje- og høytrykkstilsetninger fører til uønsket clutchytelse.

   Merk: Angi hva som er høyre og venstre side på maskinen ved å stå i normal arbeidsstilling.

Bruke veltebeskyttelsessystemet (ROPS)

⚠ ADVARSEL

For å unngå skader eller dødsfall ved velt: Hold veltebøylen i hevet og låst stilling, og bruk sikkerhetsbelte.

Påse at den bakre delen av setet er festet med setelåsen.

⚠ ADVARSEL

Det finnes ingen veltebøylebeskyttelse når veltebøylen er nede.

- **Senk veltebøylen kun når det er helt nødvendig.**
- **Ikke bruk sikkerhetsbelte når veltebøylen er nede.**
- **Kjør sakte og forsiktig.**
- **Hev veltebøylen så fort klaringen tillater dette.**
- **Kontroller nøye at du har klaring hvis du skal kjøre under objekter (for eksempel greiner, døråpninger, elektriske ledninger osv.), slik at du ikke kommer i kontakt med dem.**
- **Senk veltebøylen langsomt slik at panseret ikke skades.**

Viktig: Senk veltebøylen kun når det er helt nødvendig.

1. Fjern hårnålssplintene og de to pinnene for å senke veltebøylen (Figur 30).

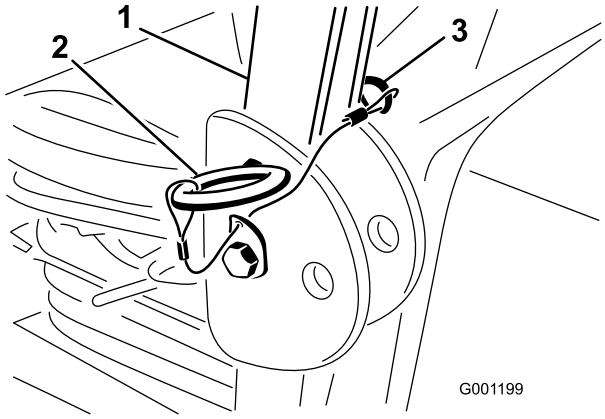

Figur 30

1. Veltebøyle
2. Pinne
3. Hårnålssplint

2. Senk veltebøylen til nedre stilling.
3. Monter de to pinnene og fest dem med hårnålssplintene (Figur 30).
4. Fjern hårnålssplintene og de to pinnene for å heve veltebøylen (Figur 30).
5. Hev veltebøylen til oppreist stilling, monter de to pinnene og fest dem med hårnålssplintene (Figur 30).

Viktig: Bruk alltid sikkerhetsbelte når veltebøylen er i hevet og låst stilling. Bruk ikke sikkerhetsbelte når veltebøylen er senket.

Starte og stoppe motoren

Viktig: Det kan hende at drivstoffsystemet må tappes i følgende situasjoner: Første oppstart av en ny maskin, motoren har stanset fordi det er tomt for drivstoff eller det har blitt utført vedlikehold på eller skifte av komponenter i drivstoffsystemet.

1. Hev veltebeskyttelsen opp og lås den på plass.
2. Sett deg på setet og fest sikkerhetsbeltet.
3. Kontroller at parkeringsbremsen er på og at spaken for kraftuttak er satt til stillingen AV.
4. Ta foten av trekkpedalen, og kontroller at den er i fri.
5. Sett gasspaken i HURTIG-stillingen.
6. Vri tenningsbryteren til PÅ/FORVARME-stillingen.

   Merk: En automatisk timer kontrollere deretter oppvarmingen i ca. 6 sekunder.

7. Vri tenningsnøkkelen til Start-stilling etter forvarmingen. **Stans hvis motoren ikke starer etter 15 sekunder.** Når motoren starter kan du slippe nøkkelen.

   Merk: Hvis du trenger ytterligere forvarme, vrir du nøkkelen til AV-stillingen og deretter til PÅ/FORVARME. Gjenta denne prosessen etter behov.

8. Flytt gasspaken til tomgangshastighet eller delvis gass, og kjør motoren til den er varm.

   Viktig: Når du starter motoren for første gang, eller etter et motoroljeskifte eller en overhaling av motor, gir eller aksel, kjører du maskinen forover og bakover i ett til to minutter. Bruk også løftespaken og spaken for kraftuttaket til å kontrollere at alle delene virker som de skal. Drei rattet til venstre og høyre for å kontrollere at servostyringen og rattet fungerer som de skal. Slå deretter av motoren, og kontroller væskenivåene. Se etter oljelekkasje, løse deler eller andre feil.

⚠ FORSIKTIG

Slå av motoren, og vent til alle bevegelige deler har stoppet før du kontrollerer om maskinen har oljelekkasjer, løse deler eller andre feil.

9. Når du vil stoppe motoren, flytter du gasskontrollen bakover til stillingen for SAKTE kjøring. Deretter skyver du spaken for kraftuttak til AV-stilling, og vrir tenningsnøkkelen til AV. Ta nøkkelen ut av tenningen for å unngå at kjøretøyet startes ved et uhell.

Tappe drivstoffsystemet

1. Parker maskinen på en jevn flate.
2. Sikre at drivstofftanken er minst halvfull.
3. Lås opp og løft panseret.

⚠ FARE

Under visse forhold er diesel og dampen fra drivstoff svært brannfarlig og eksplosivt. En brann eller eksplosjon forårsaket av drivstoff, kan påføre deg og andre brannskader og forårsake skade på eiendom.

- **Bruk en trakt når du fyller tanken, og fyll den utendørs på et åpent sted når motoren er slått av og kald. Tørk opp eventuelt drivstoffsøl.**
- **Tanken må ikke fylles helt opp. Fyll drivstoff på tanken helt til nivået er ved bunnen av påfyllingshalsen.**
- **Røyk aldri når du håndterer drivstoff, og hold deg borte fra åpen ild eller steder der drivstoffgass kan antennes av gnister.**
- **Oppbevar drivstoffet i en ren, godkjent beholder, og pass på at lokket er skrudd på.**

4. Åpne lufteskruen på pumpen for drivstoffinnsprøyting (Figur 31).

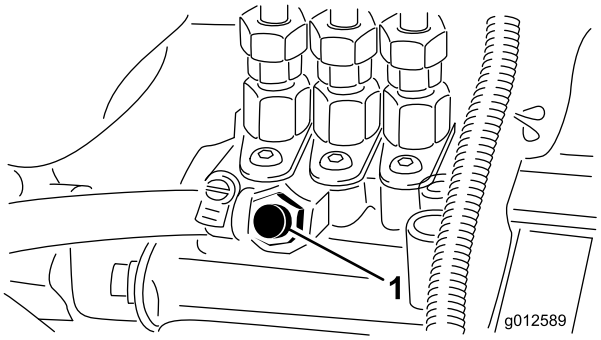

Figur 31

1. Lufteskrue

5. Vri tenningsnøkkelen til PÅ-stillingen.

   Den elektriske drivstoffpumpen startes slik at luften kommer ut rundt lufteskruen.
6. La nøkkelen stå i PÅ-stillingen til det kommer en kraftig strøm av drivstoff ut rundt skruen.
7. Stram til skruen, og vri nøkkelen til AV-stillingen.

   Merk: Motoren skal starte når du har utført denne prosedyren. Hvis motoren derimot ikke starter, kan det ha dannet seg en luftlomme mellom innsprøytingspumpen og injektorene. Se Tappe luft fra injektorene (side 45).

Kontrollere sperresystemet

Formålet med sikkerhetssperresystemet er å forhindre at motoren trekkes eller startes hvis trekkpedalen ikke er i nøytral stilling og kraftuttaksbryteren er i UTKOBLET-stilling. Motoren skal i tillegg stoppe når

- kraftuttaket er innkoblet når føreren ikke sitter i setet
- trekkpedalen er trykket ned når føreren ikke sitter i setet.
- trekkpedalen er trykket ned når parkeringsbremsen er på.

⚠ FORSIKTIG

Hvis sikkerhetssperrebryterne blir frakoblet eller skadet, kan det hende at maskinen virker på en uventet måte som forårsaker personskader.

- **Ikke rør sperrebryterne.**
- **Sjekk sperrebryterne daglig, og bytt ut ødelagte brytere før du bruker maskinen.**

1. Skyv KRAFTUTTAKSBRYTEREN til UTKOBLET-stilling, og ta foten bort fra trekkpedalen slik at den slippes helt ut.
2. Vri om tenningsnøkkelen til Start.

   Merk: Motoren skal starte nå. Hvis motoren startet, går du til trinn 3. Hvis motoren ikke starter, kan det være en feil i sikkerhetssperresystemet.
3. Reis deg fra setet og koble inn kraftuttaksbryteren mens motoren er på. Motoren skal stoppe innen 2 sekunder. Hvis motoren stopper, virker bryteren som den skal, og du kan fortsette med trinn 4. Hvis motoren ikke stopper, er det en feil i sikkerhetssperresystemet.
4. Reis deg fra setet og trykk ned trekkpedalen mens motoren går og spaken for KRAFTUTTAKET er utkoblet. Motoren skal stoppe innen 2 sekunder. Hvis motoren stopper, virker bryteren riktig. Gå til trinn 5. Hvis motoren ikke stopper, kan det hende at det er en feil i sikkerhetssperresystemet.
5. Sett på parkeringsbremsen. Trykk ned trekkpedalen mens motoren går og spaken for KRAFTUTTAKET er utkoblet. Motoren skal stoppe innen 2 sekunder. Hvis motoren stopper, virker bryteren som den skal, og du kan fortsette med å bruke gressklipperen. Hvis motoren ikke stopper, er det en feil i sikkerhetssperresystemet.

Skyve elle taue maskinen

I nødstilfeller kan maskinen skylles eller taues over korte avstander. Toro anbefaler imidlertid ikke dette som en vanlig fremgangsmåte.

Viktig: Drivverket kan bli skadet dersom du skyver eller tauer maskinen i større hastighet enn 3–4 km/t. Hvis du må flytte maskinen over store avstander, bør den transporteres på en lastebil eller tilhenger. Når du skyver eller tauer maskinen, må omløpsventilen være åpen.

1. Løsne knotten og fjern dekselet bak på setemonteringsplaten (Figur 32).

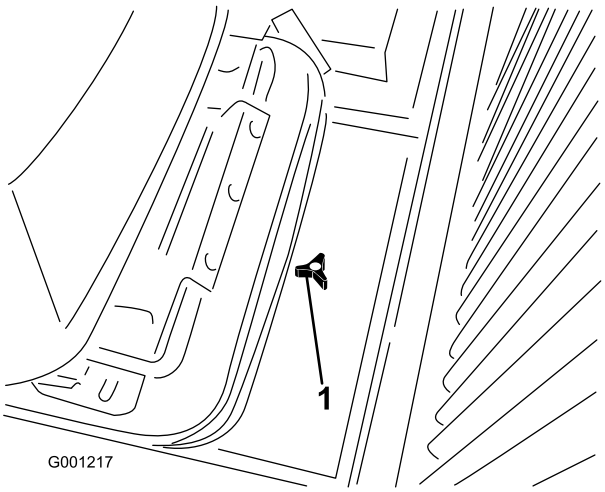

Figur 32

1. Atkomstdekselknott

2. Trykk og hold inne pinnene midt i de to kontrollventilene øverst i drivverket (Figur 33) når maskinen skyves eller taues.

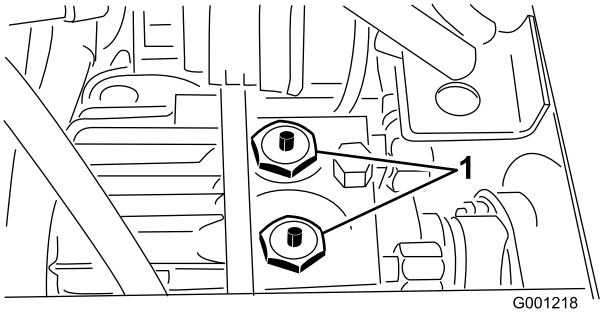

Figur 33

Setet og setemonteringsplaten fjernes.

1. Omløpsventilpinner til drivverkets kontrollventil (2)

3. Start motoren straks du er ferdig med reparasjonene, og sikre at pinnene er i frakoblet (helt opp) stilling.

   Viktig: Å kjøre maskinen med omløpsventilen åpen vil føre til at drivverket overopphetes.

4. Fest dekselet.

Standard kontrollmodul (SCM)

Standard kontrollmodul er en kompakt elektronisk enhet som kun produseres i én størrelse. Modulen bruker solide, mekaniske deler for å overvåke og kontrollere vanlige elektriske egenskaper som er nødvendig for at produkter skal være trygge i bruk.

Modulen overvåker innganger som fristilling, parkeringsbrems, kraftuttak, start, sliping og høye temperaturer. Modulen gir strøm til utganger som kraftuttak, starter og ETR-solenoid.

Modulen er delt inn i innganger og utganger. Innganger og utganger gjenkjennes ved hjelp av gule lysdiodeindikatorer som er montert til det trykte kretskortet.

Startkretsinngangen aktiveres av 12 VDC. Alle andre innganger aktiveres når kretsen er lukket til jorden. Hver inngang har en lysdiode som lyser når den aktuelle kretsen aktiveres. Bruk inngangslysdiodene til feilsøking av bryteren og inngangskretsen.

Utgangskretsene aktiviseres av egnede inngangsforhold. De tre utgangene inkluderer kraftuttak, ETR og start. Utgangslysdiodenes monitorreléforhold indikerer hvor mange volt det er i én av de tre spesifikke utgangsterminalene.

Utgangskretsene avgjør ikke utgangsenhetens helhet slik at elektrisk feilsøking inkluderer kontroll av utgangslysdiode samt helhetstesting av standardenhet og ledningsfastspenneren. Mål den frakoblede komponentimpedansen, impedansen gjennom ledningsfastspenneren (koble fra ved SCM) eller ved å testaktivisere den aktuelle komponenten midlertidig.

SCM-en kan ikke kobles til en ekstern datamaskin eller håndholdt enhet, den kan ikke omprogrammeres, og den noterer ikke tilbakevendende feilsøkingsdata.

Det står kun symboler på merket på SCM-en. Tre lysdiodeutgangssymboler vises i utgangsboksen. Alle de andre lysdiodene er innganger. Diagrammet nedenfor forklarer symbolene.

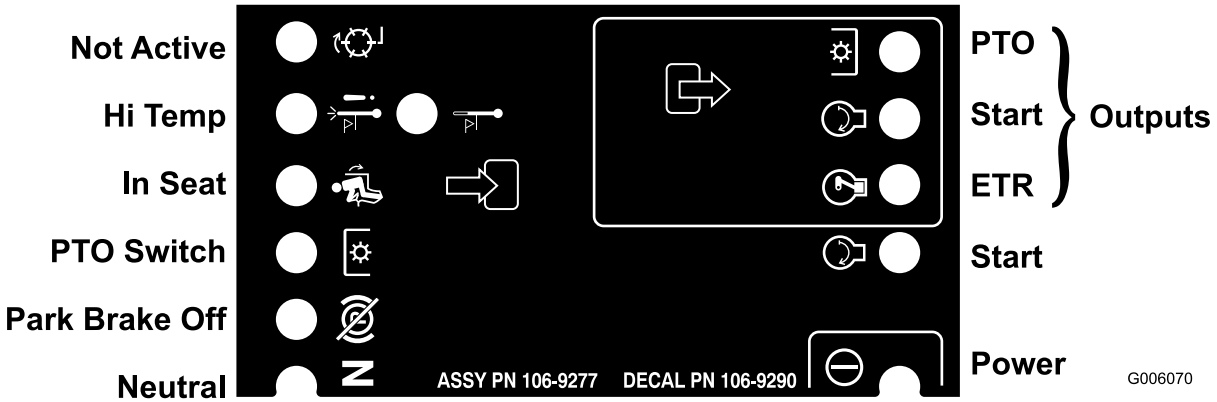

Figur 34

Feilsøkingstrinnene for SCM-enheten:

1. Avgjør hvilken utgangsfeil du prøver å løse (kraftuttak, start eller ETR).
2. Vri nøkkeltenningen til PÅ, og kontroller at den røde strømlysdioden er tent.
3. Flytt alle inngangsbryterne for å sikre at alle lysdiodene endrer tilstand (SETE, BREMSE, TREKKPEDAL, KRAFTUTTAK og START).
4. Plasser inngangsinnretningene korrekt slik at de får riktig utgang. Bruk følgende diagram til å avgjøre riktig inngangsforhold.
5. Hvis den spesifikke utgangslysdioden lyser uten riktig utgangsfunksjon, må du kontrollere utgående ledningssats, koblinger og komponenter. Reparer etter behov.
6. Hvis én spesifikk utgangslysdiode ikke lyser, må du kontrollere begge sikringene.
7. Hvis én spesifikk utgangslysdiode ikke lyser og inngangene fungerer som de skal, må du montere en ny SCM og kontrollere at feilen forsvinner.

Hver rad i diagrammet nedenfor identifiserer inngangs- og utgangskrav for hver spesifikke produktfunksjon. Produktfunksjonene er listet opp i den venstre kolonnen. Symbolene identifiserer spesifikke kretsforhold, inkludert: aktivisert til spenning, lukket til jorden og åpen til jorden.

		Innganger								Utganger		
Funksjon	Strøm på	I nøytral	Start på	Bremse på	Kraftut-tak på	I setet	Av-steng-ning ved høy temp.	Varsling ved høy temp.	Sliping	Start	ETR	Kraftut-tak
Start	—	—	+	⊗	⊗	—	⊗	⊗	–	+	+	⊗
Kjør (ikke på enhet)	—	—	⊗	⊗	⊗	⊗	⊗	⊗	–	⊗	+	⊗
Kjør (på enhet)	—	⊗	⊗	—	⊗	—	⊗	⊗	–	⊗	+	⊗
Klipping	—	⊗	⊗	—	—	—	⊗	⊗	–	⊗	+	+
Varsling ved høy temp.	—		⊗				⊗	— (A)	–	+	+	⊗
Avsteng-ning ved høy temp.	—		⊗				—		–	⊗	⊗	⊗

(-) Indikerer en krets som er lagt til jord. (LYSDIODE PÅ)

(⊗) Indikerer en krets som ikke er lagt til jord eller som er deaktivert (LYSDIODE AV)

(+) Indikerer en aktivisert krets (koblingsspole, solenoid eller startinngang) (LYSDIODE PÅ)

Blank rute indikerer en krets som ikke står i diagrammet.

(A) Kraftuttak må gjenstartes etter at motoren har blitt kjølt ned (syklusnøkkel på/av)

– Ikke aktuelt

Vri rundt nøkkelen uten å starte motoren for å feilsøke. Identifiser den spesifikke funksjonen som ikke virker, og finn den i diagrammet. Kontroller tilstanden til hver inngangslysdiode for å forsikre deg om at den stemmer overens med diagrammet.

Hvis inngangslysdioden stemmer, må du kontrollere utgangslysdioden. Hvis utgangslysdioden lyser, men enheten ikke er aktivisert, må du måle utgangsenhetens spenning, den frakoblede enhetens kontinuerlighet og den potensielle jordkretsens (flytende jord) spenning. Reparasjoner avhenger av hvilke feil du finner.

Brukstips

- Øv deg på å kjøre maskinen før du tar den i bruk med utstyr, siden den har et hydrostatisk drivverk og egenskaper som er forskjellige fra en del andre gressklippere. Når du bruker maskinen og klippeenheten, må du være oppmerksom på drivverket, motorhastigheten, belastningen på knivene og at det er viktig å bruke bremsene.
- For å gi nok kraft til maskinen og klippeenheten når du klipper, må du justere trekkpedalen for å holde turtallet (o/min) høyt og konstant. En god regel å følge, er å redusere hastigheten når belastningen på knivene øker, og øke hastigheten når belastningen reduseres. Dermed kan motoren – som jobber med drivverket – føle korrekt bakkehastighet samtidig som høy klippehastighet opprettholdes for å få førsteklasses klipping. Derfor lar du trekkpedalen bevege seg oppover når motorhastigheten reduseres, og når den øker, trykker du pedalen sakte ned. Når du til sammenligning kjører fra ett arbeidsområde til et annet (uten belastning og med hevet klippeenhet), setter du gassen i HURTIG-stillingen og trykker pedalen sakte, men helt ned for å oppnå maksimal bakkehastighet.
- Du må også ta hensyn til hvordan bremsene brukes. Du kan bruke bremsene når du skal snu maskinen. Vær imidlertid forsiktig når du bruker dem, spesielt på vått gress, siden gressplenen kan rives opp. Du kan også bruke bremsene til å kontrollere retningen til klippeenheten når du trimmer gresset langs gjerder eller lignende. En annen fordel med bremsene er at veigrepet beholdes. I noen bakker kan det for eksempel hende at hjulet øverst i bakken begynner å gli og miste veigrepet. Hvis dette skjer, trykker du inn bremsen for hjulet øverst i bakken gradvis og periodevis til hjulet øverst i bakken slutter å gli og veigrepet til hjulet nederst i bakken økes. Hvis du ikke vil ha uavhengig bremsing, kobler du spaken på venstre bremsepedal til høyre pedal. Dermed bremser begge hjulene samtidig.
- Før du stopper motoren, deaktiverer du alle funksjoner og flytter gasskontrollen til SAKTE. Når du setter gassen i stillingen SAKTE, reduseres motorhastigheten, støyen og vibrasjonen. Stopp motoren ved å vri tenningsnøkkelen til AV.

Vedlikehold

Anbefalt vedlikeholdsplan

Vedlikeholdsintervall	Vedlikeholdsprosedyre
Etter de 10 første timene	• Kontroller og juster bremsene. • Kontroller spenningen på generatorremmene. • Kontroller spenningen på kraftuttaksremmen. • Skift det hydraulikkoljefilteret. Overstig ikke 10 timer, da dette vil skade det hydrauliske systemet.. • Stram til hjulenes hakemutre.
Etter de 50 første timene	• Skift motoroljen og oljefilteret. • Kontroller og juster bremsene. • Kontroller spenningen på kraftuttaksremmen.
For hver bruk eller daglig	• Kontroller motoroljenivået. • Kontroller kjølevæskenivået.
Hver 50. driftstime	• Smøre lagrene og hylsene. • Kontroller koblingene til batteriledningene • Kontroller batteriets elektrolyttnivå. • Smør bremsekablene.
Hver 150. driftstime	• Skift motoroljen og oljefilteret.
Hver 200. driftstime	• Kontroller momentet på styresylinderens monteringsbolt (kun modell 30345) • Kontroller spissingen av bakhjulene. • Kontroller slangene til kjølesystemet. • Kontroller spenningen på generatorremmene. • Kontroller tilstanden og spenningen på kraftuttaksremmen. • Kontroller justeringen av koblingsgapet. • Skift det hydraulikkoljefilteret. • Stram til hjulenes hakemutre.
Hver 400. driftstime	• Smør drivverkets omløpspinner. • Smør de bakre aksellagrene • Overhal luftrenseren. • Skift ut drivstoffilterboksen. • Tøm og rengjør drivstofftanken • Kontroller drivstoffslangene og -koblingene. • Skift olje på bakakselen • Skift oljen i toveisclutchen (kun modell 30345).
Hver 1500. driftstime	• Skift ut alle bevegelige slanger. • Tøm og fyll på ny væske i kjølesystemet. • Skift hydraulikkoljen.

⚠ FORSIKTIG

Dersom du lar nøkkelen stå i tenningsbryteren, kan noen utilsiktet starte motoren, noe som kan påføre deg eller andre personer alvorlige skader.

Fjern nøkkelen fra tenningen før du begynner med vedlikeholdsarbeid.

Kontrolliste for daglig vedlikehold

Ta kopi av denne siden for rutinemessig bruk.

Vedlikeholdskontrollpunkt	For uke:						
	Ma.	Ti.	On.	To.	Fr.	Lø.	Sø.
Kontroller sikkerhetssper-rene							
Sørg for at veltebøylen er helt hevet og låst i stillingen							
Kontroller gressavlederen i senket stilling							
Kontroller at bremsene virker							
Kontroller bensinnivået							
Kontroller motoroljenivået							
Kontroller væskenivået i kjølesystemet							
Kontroller drivstoffilter/vann-utskiller							
Kontroller motstandsindika-tor for luftfilter3							
Kontroller radiator og skjerm mot rusk							
Kontroller uvanlige motorlyder1							
Kontroller uvanlige driftslyder							
Kontrollere giroljenivået							
Kontroller eventuelle skader på hydraulikkslangene							
Kontroller væskelekkasjer							
Kontrollere trykket i dekkene							
Kontroller at instrumentene virker som de skal							
Kontroller knivenes tilstand							
Smør alle smørenipler2							
Lakkere over skadet lakk							

1. Kontroller glødepluggene og injektormunnstykkene hvis maskinen er vanskelig å starte, hvis det kommer ut mye røyk, eller hvis motoren går ujevnt.
2. Straks etter hver vask, uansett hva som står oppført.
3. Hvis indikatoren er rød.

Viktig: **Hvis du vil ha mer informasjon om vedlikeholdsprosedyrer, ser du i brukerhåndboken for motoren.**

Bemerkninger om spesielle områder		
Kontroll utført av:		
Punkt	Dato	Informasjon

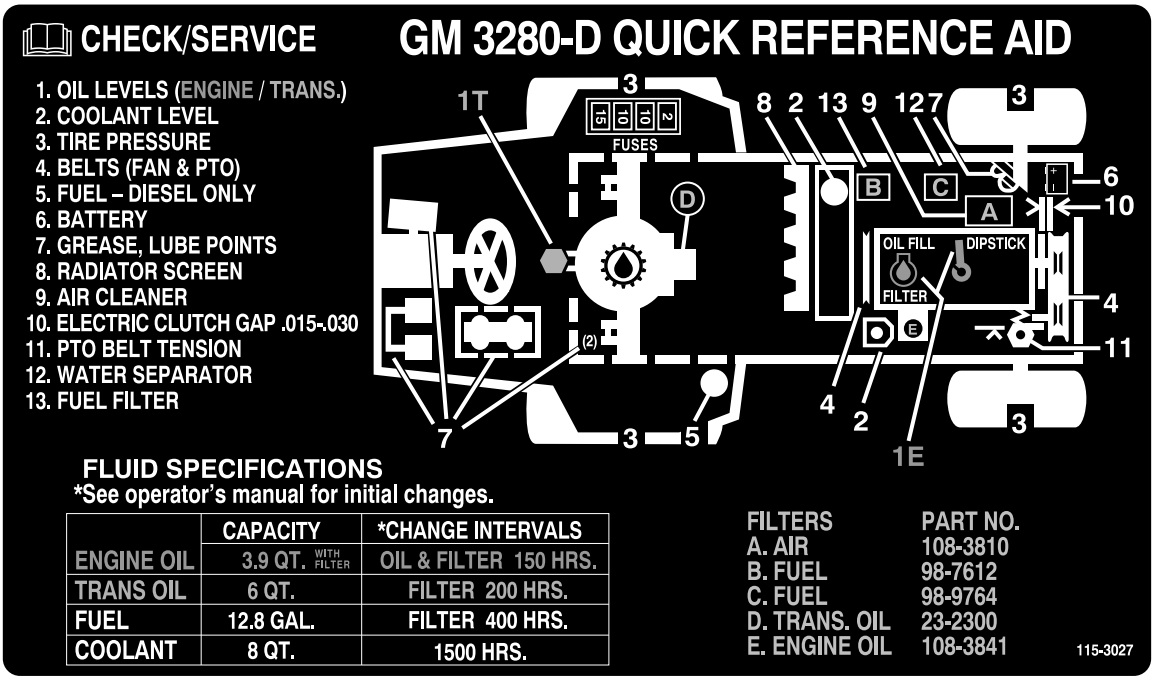

Figur 35

Tabell for serviceintervaller

Smøring

Smøre lagrene og hylsene

Serviceintervall: Hver 50. driftstime—Smøre lagrene og hylsene.

Hver 400. driftstime—Smør drivverkets omløpspinner.

Hver 400. driftstime—Smør de bakre aksellagrene (eller årlig, avhengig av hva som kommer først)

Maskinen har smørenipler som må smøres regelmessig med litiumbasert smørefett nr. 2 til vanlig bruk. Lagre og hylser må smøres daglig når maskinen brukes under forhold der det er ekstremt mye støv og skitt. Støvete og skitne forhold kan føre til at det kommer skitt inn i lagrene og hylsene, noe som igjen kan resultere i økt slitasje. Smør alle smøreniplene umiddelbart etter hver gang du vasker maskinen, uavhengig av de oppførte intervallene.

Smør rikelig med smørefett på kontrollventilpinnene én gang i året (Figur 36).

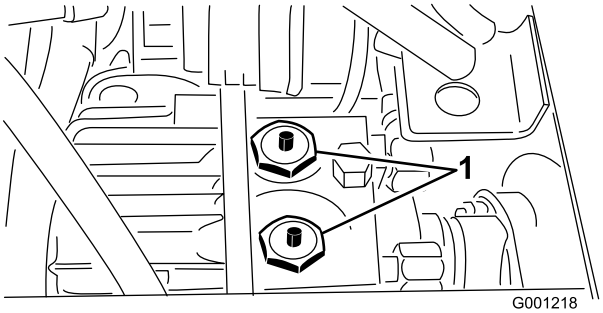

Figur 36

1. Drivverkskontrollventilens omløpspinner (2)

1. Tørk av smøreniplene slik at fremmedlegemer ikke kan komme inn i lagrene eller hylsene.
2. Pump smørefett inn i lageret eller hylsen.
3. Tørk bort overflødig fett.

Smørepunktene for lagre og hylser er som følger:

- Kraftuttakets universalaksel (Figur 37)

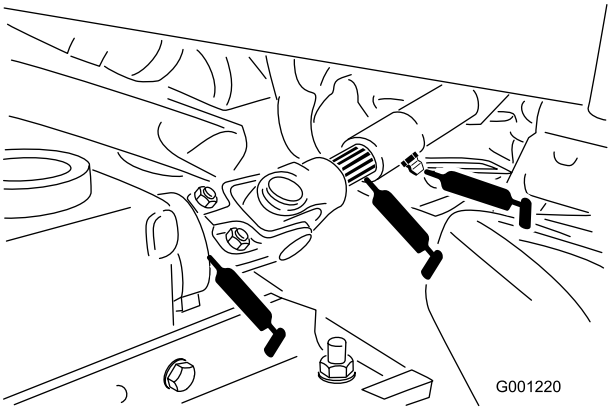

Figur 37

- Løftearmtapphylser (Figur 38)

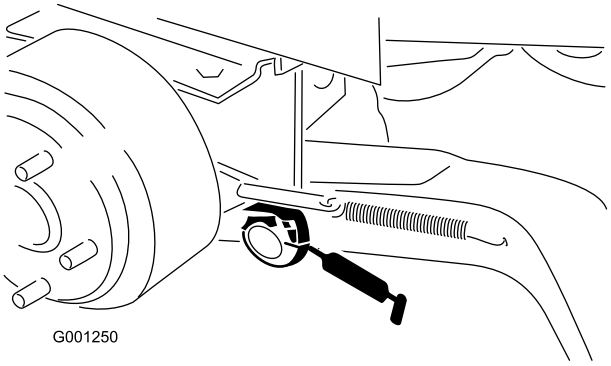

Figur 38

- Bremsetapphylser (Figur 39)

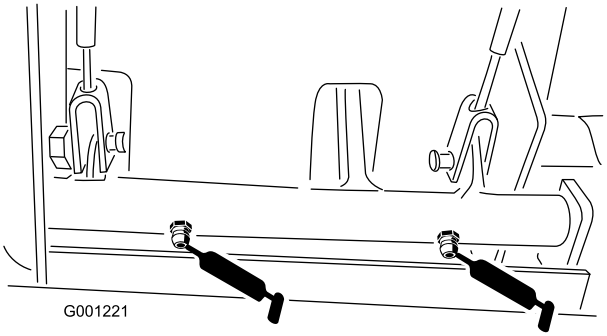

Figur 39

- Bremsekabler (enden ved drivhjulet og enden ved bremsepedalene) (Figur 39)
- Kraftuttaksspenningstapp (Figur 40)

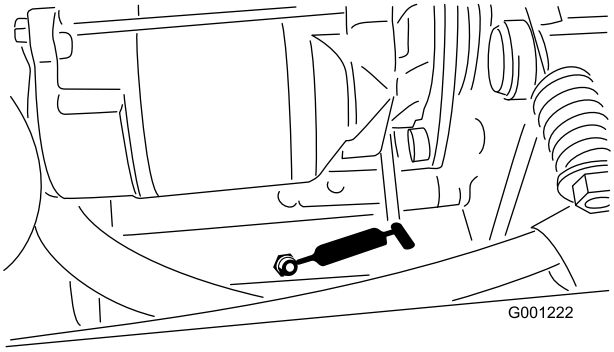

Figur 40

- Bakre kraftuttakslager (Figur 40)
- Drivverksnøytral aksel (Figur 41)

Merk: Kun modeller med tohjulsdrift

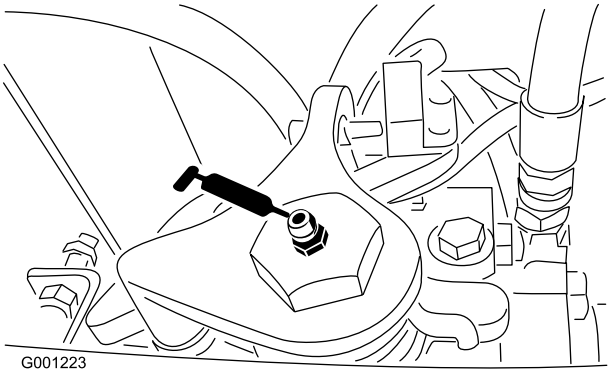

Figur 41

- Bakhjulets spindelhylser (Figur 42)

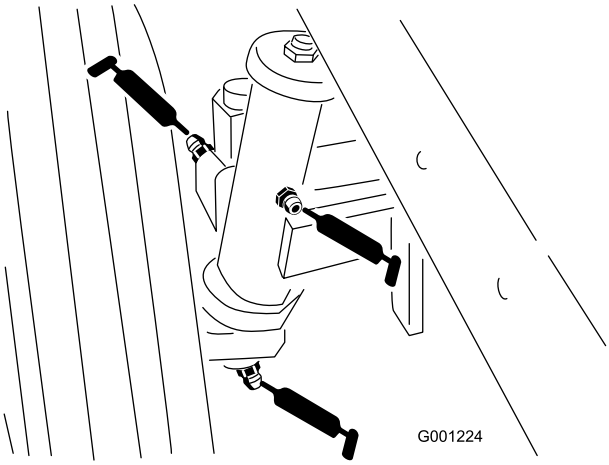

Figur 42

- Styreplatehylser (Figur 43)

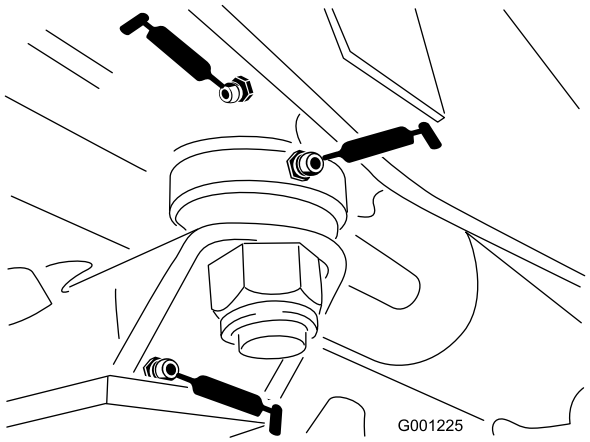

Figur 43

- Akselpinnehylse (Figur 43)
- Drivaksel (3) (Figur 44)

Merk: Kun modeller med firehjulsdrift

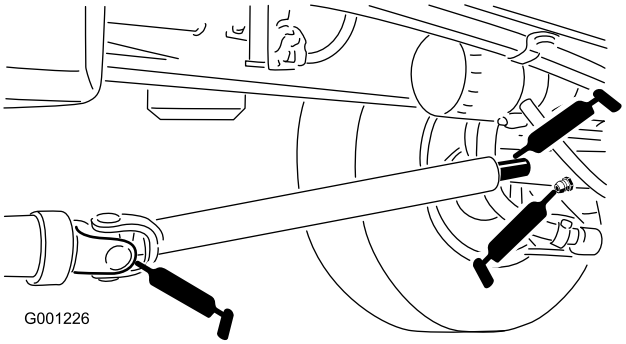

Figur 44

- Parallellstagender (2) (Figur 45)

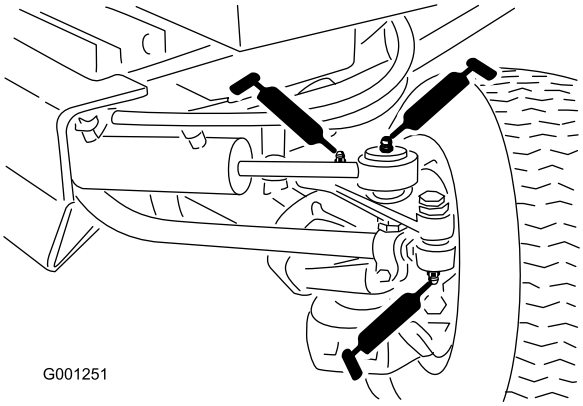

Figur 45

- Sylinderstangender (2) (Figur 45)
- Styretapper (2) (Figur 45)
- Akselens dreiebolt (Figur 45)

Merk: Lagre svikter sjelden på grunn av defekter i materialer eller arbeidskvalitet. Den vanligste grunnen til svikt er at fukt og kontaminering som jobber seg gjennom de beskyttende forseglingene. Lagre som er smurt er avhengig av regelmessig vedlikehold for å rense ut skadelige fremmedlegemer fra lagerområdet. Forseglede lagre er avhengig av en første påfylling av spesialsmørefett og en robust integrert forsegling for å holde kontaminanter og fukt ute av de rullende elementene.

Forseglede lagre krever ingen smøring eller vedlikehold på kort sikt. Dette minimerer den rutineservice som kreves og reduserer potensiell gresskade på grunn av fettkontaminering. Disse forseglede lagerpakkene vil gi god ytelse og levetid under normal bruk, men periodiske inspeksjoner av lagrenes tilstand og forseglingenes renhet bør utføres for å unngå nedetid. Disse lagrene bør inspiseres på sesongmessig basis og skiftes ut hvis de er skadet eller slitt. Lagre bør fungere uten problem og ugunstige trekk som f.eks. høy temperatur, støy, løshet eller tegn på korrosjon (rust).

På grunn av driftsforholdene som disse lagrene og forseglingspakkene er gjenstand for (dvs. sand, gresskjemikalier, vann, påvirkning osv.) regnes de for å være normale slitasjegjenstander. Lagre som svikter på grunn av andre defekter i materialer eller arbeidskvalitet er typisk ikke dekket av garantien.

Merk: Lagrenes levetid kan påvirkes i negativ retning av feil rengjøringsprosedyrer. Ikke rengjør maskinen når den fortsatt er varm, og unngå å rette inn høytrykks- eller høyvolumsspray mot lagrene.

Vedlikehold av motor

Merk: Angi hva som er høyre og venstre side på maskinen ved å stå i normal arbeidsstilling.

Overhale luftrenseren

- Kontroller om luftrenserkroppen er skadet, noe som kan forårsake en luftlekkasje. Skift en ødelagt luftrenser. Kontroller hele inntakssystemet for lekkasjer, skade eller løse slangeklemmer.
- Overhal filtrene i luftrenseren når luftrenserindikatoren (Figur 46) viser rødt, eller hver 400. time (oftere under ekstremt støvete eller skitne forhold). Ikke overhal luftfilteret for ofte.

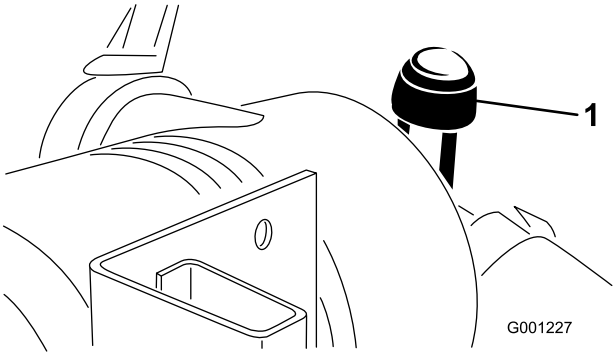

Figur 46

1. Luftrenserindikator

- Pass på at dekselet sitter korrekt på og er forseglet rundt luftrenserkroppen.

Overhale luftrenseren

Serviceintervall: Hver 400. driftstime

1. Trekk låsen utover, og drei luftrenserdekselet mot urviseren (Figur 47).

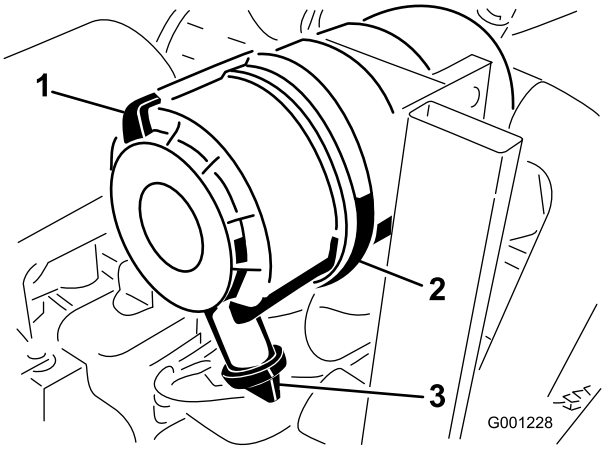

Figur 47

1. Luftrenserlås
2. Luftrenserdeksel
3. Uttaksventil i gummi

2. Fjern dekselet fra luftrenserens kropp (Figur 47).
3. Før du fjerner filteret, bruker du luft under lavt trykk (2,75 bar) til å blåse, rengjøre og tørke området for å fjerne store oppsamlinger av smuss mellom utsiden av det primære filteret og boksen.

   Merk: Denne rengjøringsprosessen forhindrer at smuss flyttes til inntaket når det primære filteret fjernes.

   Viktig: Unngå bruk av luft under høyt trykk, som kan presse smuss gjennom filteret og inn i inntakstrakten.

4. Ta ut og skift det primære filteret (Figur 48).

   Viktig: Rengjør ikke det brukte elementet, da filtermediet kan bli skadet.

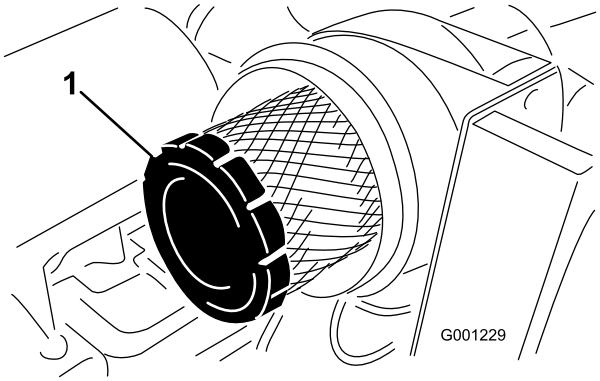

Figur 48

1. Filter

5. Inspiser det nye filteret for transportskade, kontroller forseglingsenden av filteret og huset.

   Viktig: Ikke bruk et ødelagt filter.

6. Sett inn det nye filteret ved å påføre trykk på den utvendige kanten av elementet for å sette det på plass i boksen.

   Viktig: Ikke trykk på det elastiske midtpunktet til filteret.

7. Rengjør smussutstøtningsporten i det avtakbare dekselet slik:
   A. Fjern gummiuttaksventilen fra dekselet.
   B. Rengjør hulrommet.
   C. Rengjør uttaksventilen.
8. Monter dekselet med uttaksventilen i gummi vendt nedover, mellom urviserstillingene klokken 5 til klokken 7 sett fra enden (Figur 47).
9. Tilbakestill indikatoren (Figur 46) hvis den viser rødt.

Skifte motorolje og filter

Serviceintervall: Etter de 50 første timene

Hver 150. driftstime

Hvis det er mulig, kjører du motoren like før du skifter oljen siden varm olje renner bedre og bærer med seg flere urenheter enn kald olje.

1. Sett maskinen på en jevn flate.
2. Åpne panseret.
3. Sett tappefatet under tappepluggen på bunnpannen (Figur 49).

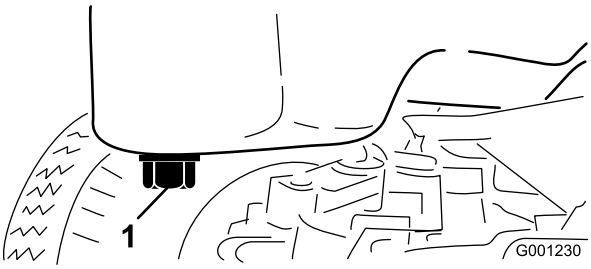

Figur 49

1. Tappeplugg

4. Rengjør området rundt tappepluggen.
5. Fjern tappepluggen, og la oljen renne ned i tappefatet.
6. Ta ut og skift oljefilteret (Figur 50).

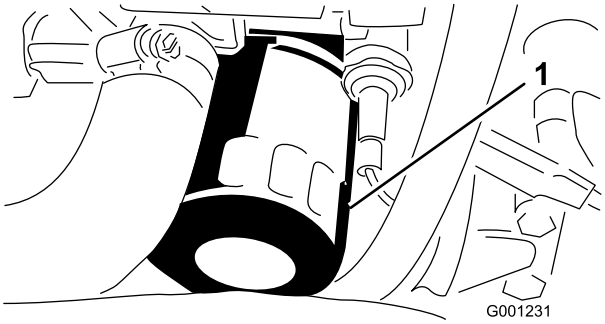

Figur 50

1. Oljefilter

7. Sett på plass tappepluggen, og tørk opp eventuelt oljesøl.
8. Fyll veivhuset med olje, se Kontrollere motoroljenivået (side 27).

Vedlikehold av drivstoffsystem

Merk: Se Fylle drivstoff (side 30) hvis du vil ha anbefalinger om drivstoff.

Overhale vannutskilleren

Serviceintervall: Hver 400. driftstime

Tapp vann eller andre urenheter fra vannutskilleren (Figur 51) daglig. Skift ut filterbeholderen etter hver 400. driftstime.

1. Plasser en ren beholder under drivstoffilteret.
2. Løsne tappepluggen på bunnen av filterboksen (Figur 51).

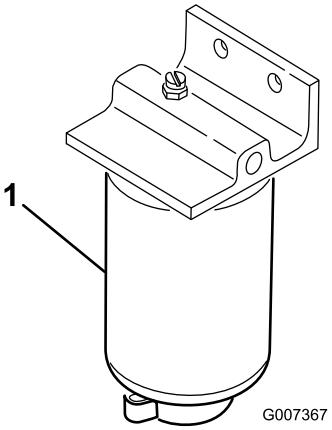

Figur 51

1. Filterboks

3. Rengjør området der filterboksen skal festes.
4. Fjern filterboksen og rengjør monteringsoverflaten.
5. Smør pakningen på filterboksen med ren olje.
6. Monter filterboksen for hånd til pakningen kommer i berøring med monteringsoverflaten, og drei den deretter en halv omdreining til.
7. Stram til tappepluggen på bunnen av filterboksen.

Rengjøre drivstofftanken

Serviceintervall: Hver 400. driftstime—Tøm og rengjør drivstofftanken (eller årlig, avhengig av hva som kommer først)

Tøm og rengjør tanken hvis drivstoffsystemet blir forurenset, eller hvis du skal oppbevare maskinen over en lengre periode. Bruk ren diesel til å spyle tanken.

Kontrollere drivstoffslangene og -koblingene

Serviceintervall: Hver 400. driftstime (eller årlig, avhengig av hva som kommer først)

Kontroller om koblingene er slitte, ødelagte eller løse.

Tappe luft fra injektorene

Merk: Utfør denne prosedyren bare hvis drivstoffsystemet er tømt for luft ved bruk av vanlige fremgangsmåter for priming og motoren ikke starter. Se Tappe drivstoffsystemet (side 33).

1. Løsne rørforbindelsen til injektormunnstykke nummer 1 og holderen ved innsprøytingspumpen (Figur 52).

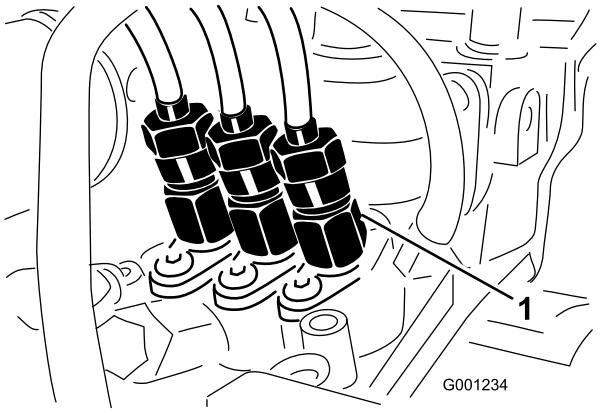

Figur 52

1. Injektormunnstykke nummer 1

2. Sett gassen til HURTIG-stilling.
3. Vri tenningsnøkkelen til START, og se at drivstoffet renner rundt koblingen.
4. Vri nøkkelen til AV når strømmen blir jevn.
5. Stram rørforbindelsen forsvarlig.
6. Gjenta denne prosedyren for de gjenværende munnstykkene.

Vedlikehold av elektrisk system

Vedlikeholde batteriet

Serviceintervall: Hver 50. driftstime—Kontroller koblingene til batteriledningene

Hver 50. driftstime—Kontroller batteriets elektrolyttnivå.

ADVARSEL

CALIFORNIA
Proposition 65-advarsel

Batteripoler, klemmer og tilknyttet tilbehør inneholder bly og blyforbindelser: kjemikalier som er kjente i staten California for å føre til kreft og forplantningsskader. Vask hendene etter at du har håndtert et batteri.

Batteriets elektrolyttnivå må vedlikeholdes, og toppen av batteriet må rengjøres. Dersom maskinen oppbevares på et sted der temperaturen er ekstremt høy, tappes batteriet raskere enn dersom den oppbevares på et kjølig sted.

Kontroller elektrolyttnivået hver 50. driftstime eller, hvis maskinen er på lager, hver 30. dag.

Oppretthold cellenivået med destillert vann eller vann uten mineraler. Ikke fyll cellene over bunnen av den delte ringen inni hver celle.

⚠ FARE

Elektrolytten i batteriet inneholder svovelsyre, en dødelig gift som også kan forårsake alvorlige brannskader.

- **Ikke drikk elektrolytt, og unngå kontakt med hud, øyne eller klær. Bruk vernebriller for å beskytte øynene og gummihansker for å beskytte hendene.**
- **Fyll batteriet i nærheten av rent vann som kan brukes til å skylle huden.**

Hold toppen av batteriet ren ved å vaske den regelmessig med en børste dyppet i ammoniakk eller en oppløsning med natriumbikarbonat. Skyll overflaten med vann etter rengjøring. Ikke ta av påfyllingslokkene mens du rengjør batteriet.

For å oppnå god elektrisk kontakt, må batterikablene sitte fast på batteripolene.

Hvis det er rust på polene, kobler du fra kablene, den negative (-) kabelen først, og skraper av klemmene og polene hver for seg. Koble kablene til igjen, den positive (+) kabelen først, og smør deretter vaselin på polene.

⚠ ADVARSEL

Batteripolene eller metallverktøy kan kortslutte mot metallkomponenter og forårsake gnister. Gnistene kan føre til at batterigassene eksploderer, noe som kan forårsake personskade.

- **Når du fjerner eller monterer batteriet, må du passe på at batteripolene ikke kommer i kontakt med metalldeler på gressklipperen.**
- **La ikke metallverktøy kortslutte mellom batteripolene og metalldeler på maskinen.**

⚠ ADVARSEL

Feilaktig ruting av batterikabler kan skade maskinen og kablene, og forårsake gnister. Gnistene kan føre til at batterigassene eksploderer, noe som kan forårsake personskade.

- **Koble alltid fra den negative (svarte) batterikabelen før du kobler fra den positive (røde) kabelen.**
- **Koble alltid til den positive (røde) batterikabelen før du setter på den negative (svarte) kabelen.**

Lagre batteriet

- Hvis du planlegger å lagre maskinen i mer enn 30 dager, skal batteriet fjernes og fullades.
- Lagre det på hyllen på maskinen.
- La kablene være frakoblet hvis batteriet lagres på maskinen.
- Lagre batteriet på et kjølig sted for å hindre at batteriladningen forringes raskt.
- Kontroller at batteriet er fulladet, for å hindre at det fryser. Egenvekten til et fulladet batteri er mellom 1,265 og 1,299.

Utføre service på ledningsnettet

For å forhindre korrosjon på ledningterminalene må du smøre Grafo 112X (Toro delenr. 505-47) på innsiden av alle fastspennerkontaktene når du skifter ut fastspenneren.

Viktig: Når du vedlikeholder det elektriske systemet, må du alltid koble fra batteriledninger, negative (-) kabler først, for å forhindre at kortslutninger skal forårsake skader på ledningene.

Tilgang til sikringene

Sikringene er plassert under kontrollpanelet (Figur 53).

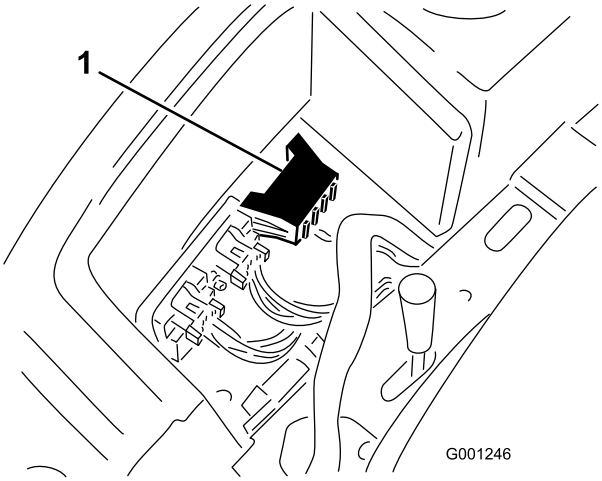

Figur 53

1. Sikringsblokk

Vedlikehold av drivsystem

Skifte olje i bakakselen (kun modell 30345)

Serviceintervall: Hver 400. driftstime

1. Sett maskinen på en jevn flate.
2. Rengjør områdene rundt de tre tappepluggene, én på hver ende og én i midten (Figur 54).

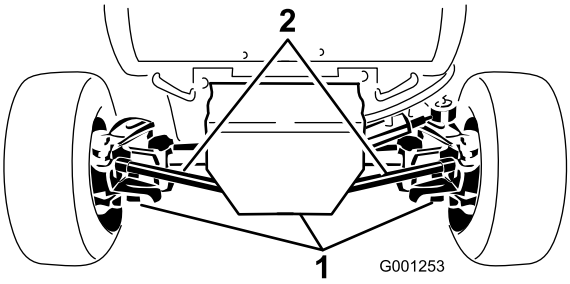

Figur 54

1. Tappeplugg (3)

3. Ta ut pluggene, og tøm oljen i tappefat.
4. Smør litt gjengeforseglermiddel på gjengene på tappepluggene, og sett dem tilbake på akselen.
5. Fyll akselen med smøringsolje. Se Skifte olje i bakakselen (kun modell 30345) (side 47).

Kontrollere momentet på styresylinderens monteringsbolt (kun modell 30345)

Serviceintervall: Hver 200. driftstime

1. Sett maskinen på en jevn flate.
2. Kontroller momentet på styresylinderens monteringsbolter (Figur 55)

   Merk: Dreiemomentet bør være på 65 til 81 N·m.

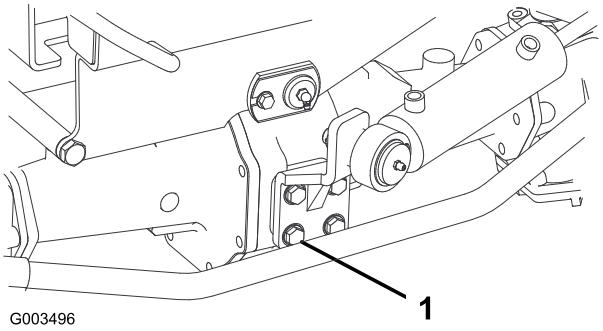

Figur 55

1. Monteringsbolt for styresylinder (4)

3. Hvis momentet ikke er riktig, stram boltene til 54–82 N·m.

Skifte oljen i toveisclutchen (kun modell 30345)

Serviceintervall: Hver 400. driftstime

1. Sett maskinen på en jevn flate.
2. Rengjør området omkring kontrollpluggen på toveisclutchen.
3. Roter clutchen slik at kontrollpluggen peker nedover (Figur 56).

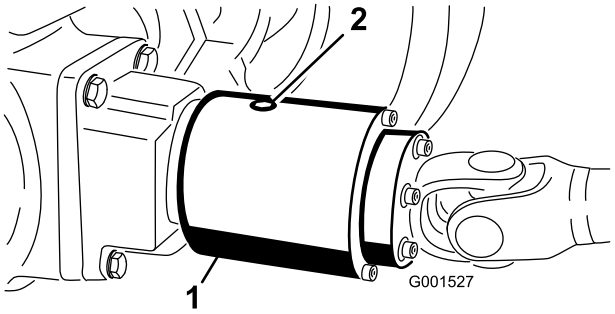

Figur 56

1. Toveisclutch
2. Kontrollplugg

4. Fjern tappepluggen, og la oljen renne ned i et tappefat.
5. Roter clutchen slik at kontrollpluggen peker mot urviserretning klokken fire.
6. Fyll på Mobil Fluid 424 til oljen står opp til hullet i clutchen.

   Merk: Clutchen skal være ca. 1/3 full.

7. Sett kontrollpluggen på plass igjen.

   Merk: Bruk ikke motorolje (f.eks. 10W30) i toveisclutchen. Antislitasje- og høytrykkstilsetninger fører til uønsket clutchytelse.

Justere trekkdrivet for fri

Juster trekkammen dersom maskinen beveger seg når trekkpedalen står i nøytral.

1. Sett maskinen på en jevn flate og skru av motoren.
2. Hev ett forhjul og ett bakhjul fra bakken, og plasser støtteblokker under rammen.

⚠ ADVARSEL

Dersom maskinen ikke er støttet opp ordentlig, kan den falle ved et uhell og skade personer i nærheten.

Ett forhjul og ett bakhjul må være hevet fra bakken, for å unngå at maskinen beveger seg når den justeres.

3. Løsne festeskruen på motsatt side av trekkjusteringskammen (Figur 57).

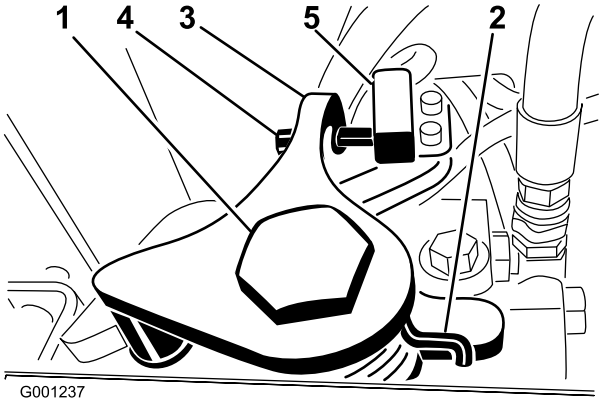

Figur 57

1. Trekkjusteringskam
2. Festeskrue
3. Arm for tilbakestilling til fri
4. Justeringsskrue
5. Bryter for TILBAKESTILLING TIL FRI

4. Start motoren.
5. Roter den sekskantede kambolten forover til forhjulet begynner å rotere. Roter deretter den sekskantede kambolten bakover til forhjulet begynner å rotere.

⚠ ADVARSEL

Motoren må gå for at den endelige justeringen av trekkjusteringskammen skal kunne utføres. Direkte kontakt med deler som er varme eller i bevegelse kan føre til personskader.

For å beskytte deg mot personskade må du holde hender, føtter, ansiktet og andre kroppsdeler borte fra lyddemperen, andre varme deler i motoren og andre deler som roterer.

6. Avgjør hva som er midtstillingen for det nøytrale spennet, og stram festeskruen.

   Merk: Utfør denne operasjonen på lav tomgangshastighet og høy motorhastighet.

7. Stram skruen for å sikre justeringen.
8. Stopp motoren.
9. Juster skruen på armen for tilbakestilling til fri (Figur 57) til mellomrommet mellom enden av skruen og bryterkontakten er 2,3 til 3 mm.
10. Fjern støtteblokkene, og senk maskinen ned på verkstedgulvet.
11. Prøvekjør maskinen for å forsikre deg om at den ikke beveger seg når trekkpedalen står i nøytral.

Justere spissing av bakhjulene

Serviceintervall: Hver 200. time— kontroller spissingen av bakhjulene.

Modell 30344

Bakhjulene skal være rette når de er justert riktig. Du kontrollerer spissingen av bakhjulene ved å måle avstanden fra midten til midten på foran og bak på bakhjulene i hjulnavhøyde. Hvis hjulene ikke er rette, må du justere dem.

1. Vri rattet slik at bakhjulene peker rett fremover.
2. Løsne låsemutterne på begge parallellstagene.
3. Juster begge parallellstagene til avstanden fra midten til midten foran og bak på bakhjulene er den samme (Figur 58).
4. Når bakhjulene er riktig justert, strammer du låsemutterne mot parallellstagene.

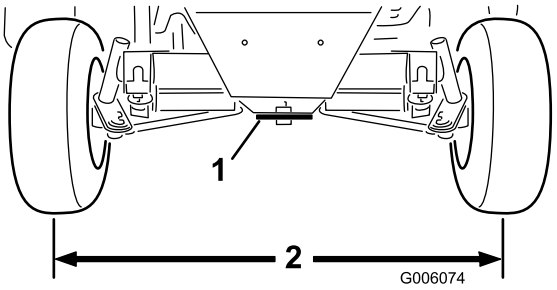

Figur 58

1. Styreplate
2. Samme dimensjon foran og bak dekkene

Modell 30345

Bakhjulene skal være rette når de er justert riktig. Du kontrollerer spissingen av bakhjulene ved å måle avstanden

fra midten til midten på foran og bak på bakhjulene i hjulnavhøyde. Hvis hjulene ikke er rette, må du justere dem.

1. Vri rattet slik at bakhjulene peker rett fremover.
2. Fjern mutterne som fester ett av parallellstagets kuleledd til monteringsbraketten på akselen, og løsne kuleleddet fra akselen (Figur 59).

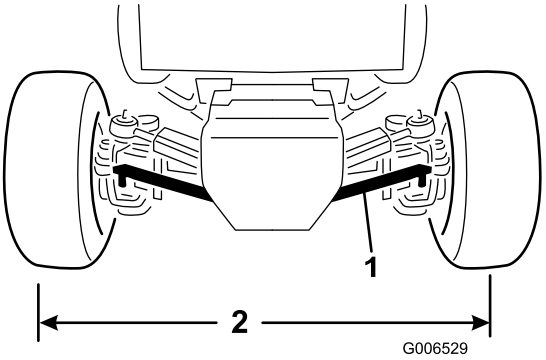

Figur 59

1. Parallellstag
2. Samme dimensjon foran og bak dekkene

3. Løsne skruen på parallellstagklemmen.
4. Roter kuleleddene på parallellstagene inn eller ut, til avstanden fra midten til midten foran og bak på bakhjulene er den samme (Figur 59).
5. Monter kuleleddet på monteringsbraketten, og kontroller spissingen av hjulene.
6. Når du har justert ferdig, strammer du skruen på stagklemmen og fester kuleleddet på monteringsbraketten.

Justere styrestoppene (bare modell 30345)

Styrestoppene på bakakselen bidrar til å hindre styresylinderen i å bevege seg for langt ved støt mot bakhjulene. Juster disse stoppene slik at det er 2,3 mm klaring mellom bolthodet og knokkelen på akselen når rattet er dreid helt til venstre eller høyre.

1. Skru boltene inn eller ut til du oppnår en klaring på 2,3 mm (Figur 60).

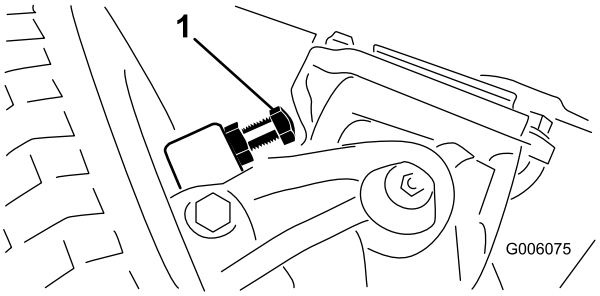

Figur 60

1. Styrestopp (høyre side vist)

2. Løsne skruen på parallellstagklemmen.
3. Drei kuleleddet inn eller ut for å justere lengden på parallellstaget.
4. Monter kuleleddet på monteringsbraketten, og kontroller spissingen av hjulene.
5. Når du har justert ferdig, strammer du skruen på stagklemmen og fester kuleleddet på monteringsbraketten.

Vedlikehold av kjølesystem

Rengjøre radiatoren og skjermen

Serviceintervall: Hver 200. driftstime—Kontroller slangene til kjølesystemet.

Hver 1500. driftstime—Skift ut alle bevegelige slanger.

Hver 1500. driftstime—Tøm og fyll på ny væske i kjølesystemet.

Skjermen og radiatoren må holdes rene for å unngå at motoren overopphetes. Kontroller skjermen og radiatoren daglig, og fjern rusk hvis det er nødvendig. Kontroller og rengjør skjermen og radiatoren oftere hvis driftsforholdene er svært støvete eller skitne.

Merk: Hvis kraftuttaket slår seg av på grunn av høy motortemperatur, kontrollerer du først om det er mye rusk på radiatoren og skjermen. Rengjør systemet før du tar maskinen i bruk. Slå ikke av motoren umiddelbart, la den kjøles ned ved å kjøre uten belastning.

Rengjør radiatorene på følgende måte:

1. Ta av skjermen.
2. Start fra viftesiden av radiatoren, og blås ut rusk med komprimertluft med et lavt trykk på 1,72 bar **(bruk ikke vann)**. Gjenta dette trinnet fra forsiden av radiatoren og ytterligere én gang fra viftesiden.
3. Når radiatoren er grundig rengjort, fjerner du eventuelt rusk som har samlet seg i kanalen ved foten av radiatoren.
4. Rengjør skjermen, og sett den på igjen.

Vedlikehold av bremser

Justere sperrebryteren for parkeringsbremsen

1. Stans motoren og ta ut tenningsnøkkelen. Ikke sett på parkeringsbremsen.
2. Ta knotten av parkeringsbremsestangen, og ta av skruene fra rattstammedekselet (Figur 61).

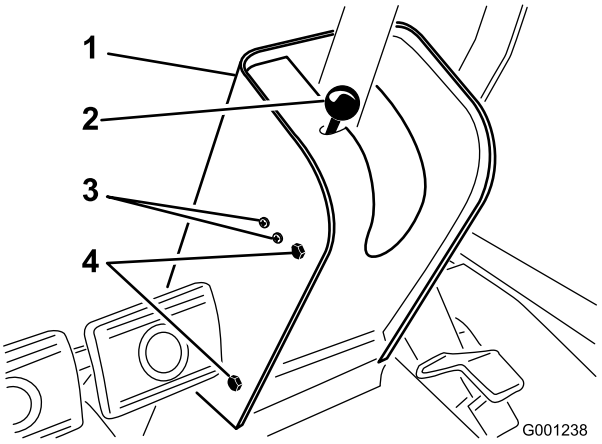

Figur 61

1. Rattstammedeksel
2. Parkeringsbremsknott/-stang
3. Monteringsskruer for bryter
4. Monteringsskruer for deksel

3. Dra dekselet opp langs styreakselen for å få tilgang til PARKERINGSBREMSEBRYTEREN (Figur 62).
4. Løsne skruene og mutterne som fester PARKERINGSBREMSEBRYTEREN til venstre side av rattstammen (Figur 61).
5. Juster dreievingen på parkeringsbremsestangen slik at den er på linje med brytertappen (Figur 62)

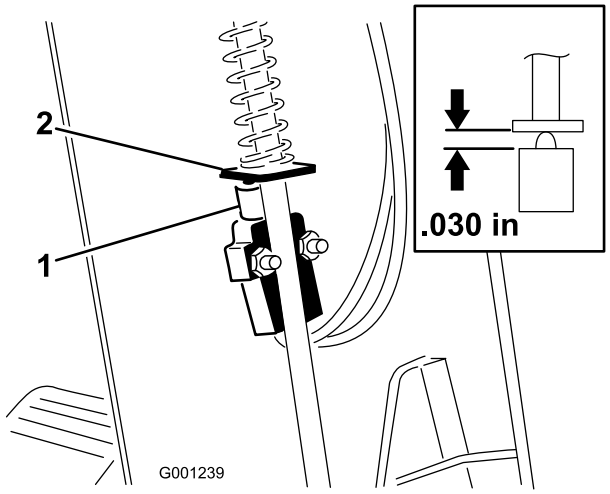

Figur 62

1. SPERREBRYTER FOR PARKERINGSBREMSEN
2. Dreievinge på parkeringsbremsestang

6. Trykk ned på parkeringsbremsestangen og skyv opp bryteren til den sammentrykte lengden på brytertappen er 0,76 mm (Figur 62, innfelt).

   Merk: Dette er avstanden mellom dreievingen på bremsestangen og brytertapphuset.

7. Trekk til monteringsskruene for bryteren og mutrene.
8. Når parkeringsbremsen ikke er på, skal bryterkretsen ha kontinuitet.

   Merk: Flytt bryteren forsiktig nedover til det oppstår kontinuitet dersom det ikke er kontinuitet i bryterkretsen.

9. Kontroller justeringen på følgende måte:
   A. Sett på parkeringsbremsen.
   B. Trykk ned trekkpedalen mens motoren går og spaken for kraftuttaket er utkoblet.

      Merk: Motoren skal stoppe innen 2 sekunder. Hvis motoren stopper, virker bryteren som den skal. Hvis motoren ikke stopper, er det en feil i sperresystemet som du må få utbedret.

10. Monter rattstammedekselet og bremsestangknotten.

Justere bremsene

Serviceintervall: Etter de 10 første timene

Etter de 50 første timene

Hver 50. driftstime

Juster bremsene når det er mer enn 25 mm frigang på bremsepedalene, eller når bremsene ikke virker effektivt. Frigang er den avstanden bremsepedalen kan beveges før du merker bremsemotstand.

Etter de 10 første driftstimene, skal du kun trenge å justere bremsene etter langtidig bruk. Du kan utføre disse periodevise justeringene der bremsekablene er koblet til bunnen av bremsepedalfestet. Når du ikke lenger kan justere kabelen, kan du justere stjernemutteren på innsiden av bremsetrommelen for å flytte bremseskoene utover. Du må imidlertid justere bremsekablene på nytt for å kompensere for denne justeringen.

1. Koble låsearmen fra høyre bremsepedal slik at begge pedalene fungerer uavhengig av hverandre.
2. Hvis du vil redusere frigangen til bremsepedalene, strammer du bremsene ved å løsne de fremre låsemutrene på bremsekabelens gjengeende (Figur 63).

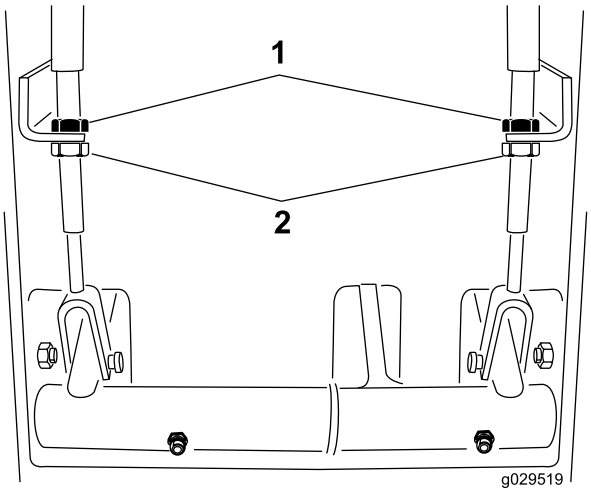

Figur 63

1. Bakre låsemutre
2. Fremre låsemutre

3. Trekk til de bakre låsemutrene for å flytte kabelen bakover til bremsepedalene har en frigang på 13–25 mm.
4. Trekk til de fremre låsemutrene etter at du har justert bremsene skikkelig.

Vedlikehold av remmer

Kontrollere generatorremmen

Serviceintervall: Hver 200. driftstime

Etter de 10 første timene

Kontroller tilstanden og spenningen til generatorremmen (Figur 64) etter hver 200. driftstime.

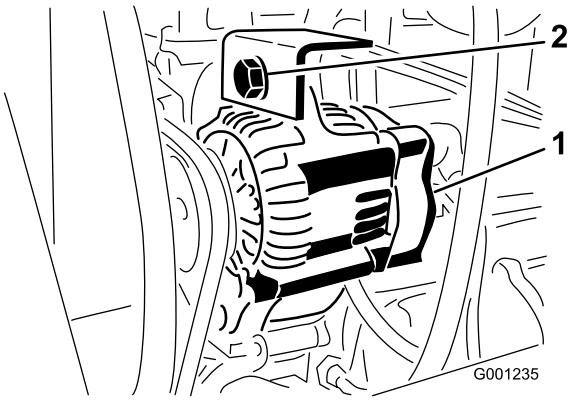

Figur 64

1. Generator
2. Monteringsbolt

1. Remmen har riktig spenning når du kan trykke den ned 10 mm midt mellom remskivene når du tilfører en kraft på 4,5 kg.

   Merk: Hvis du ikke kan trykke den ned 10 mm, løsner du monteringsboltene for generatoren.

2. Øk eller reduser spenningen til generatorremmen, og stram til boltene.
3. Kontroller hvor langt ned du kan trykke beltet, for å kontrollere at spenningen er riktig.

Overhale kraftuttaksremmen

Kontrollere spenningen i kraftuttaksremmen

Serviceintervall: Etter de 10 første timene

Etter de 50 første timene

Hver 200. driftstime

1. Stans motoren, sett på parkeringsbremsen og ta ut tenningsnøkkelen.
2. Løft opp panseret og vent til motoren er nedkjølt.
3. Løsne strekkstangens låsemutter (Figur 65).

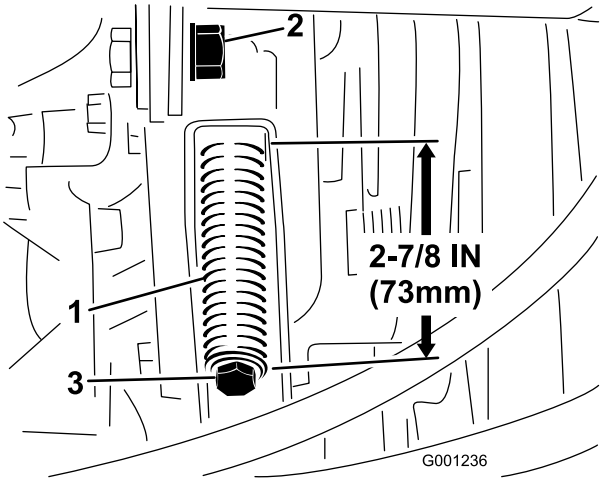

Figur 65

1. Remspenningsfjær
2. Låsemutter for strekkstang
3. Strammejusteringsbolt

4. Bruk en halvtommers skrunøkkel for å stramme eller løsne remspenningsfjæren (Figur 65). Juster fjæren slik at den er 73 mm lang.
5. Stram låsemutteren.

Skifte kraftuttaksremmen

1. Stans motoren, sett på parkeringsbremsen og ta ut tenningsnøkkelen.
2. Løft opp panseret og vent til motoren er nedkjølt.
3. Løsne strekkstangens låsemutter (Figur 65).
4. Bruk en halvtommers skrunøkkel for å løsne remspenningsfjæren (Figur 65) helt.
5. Vri kraftuttakets lederull forover mot motoren, stopp motoren og ta ut nøkkelen.
6. Monter den nye kraftuttaksremmen og stram skivefjæren til 73 mm (Figur 65).
7. Stram til låsemutteren (Figur 65) og lukk panseret.

Vedlikehold av kontrollsystem

Justere kraftuttaksclutchen

Serviceintervall: Hver 200. driftstime

1. Stans motoren, sett på parkeringsbremsen og ta ut tenningsnøkkelen.
2. Løft opp panseret og vent til motoren er nedkjølt.
3. Juster avstanden slik at et 0,38 mm følerblad kan skyves mellom koblingsbelegget og friksjonsplaten ved hjelp av lett trykk (Figur 66).

   Merk: Du kan redusere avstanden ved å vri mutteren med klokken (Figur 66). Maksimal serviceavstand er 0,76 mm. Justere alle tre avstandene.

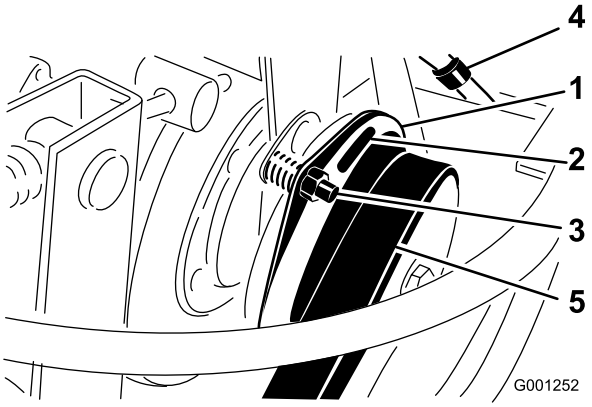

Figur 66

1. Clutch
2. 0,38 mm avstand (3)
3. Justeringsmutter (3)
4. Elektrisk kobling
5. Kraftoverføringsrem

4. Etter at alle tre avstandene er innstilt, må du kontrollere alle tre igjen.

   Merk: Når du justerer én avstand, kan det forandre de andre avstandene.

Justere trekkpedalen

Du kan justere trekkpedalen for bedre komfort for operatøren eller for å redusere maksimum ryggehastighet for maskinen.

1. Kontroller justeringen av trekkpedalstopperen.

   Merk: Stopperen for trekkpedalen (Figur 67) skal komme i lett kontakt med rammen før pumpen når full slaglengde.

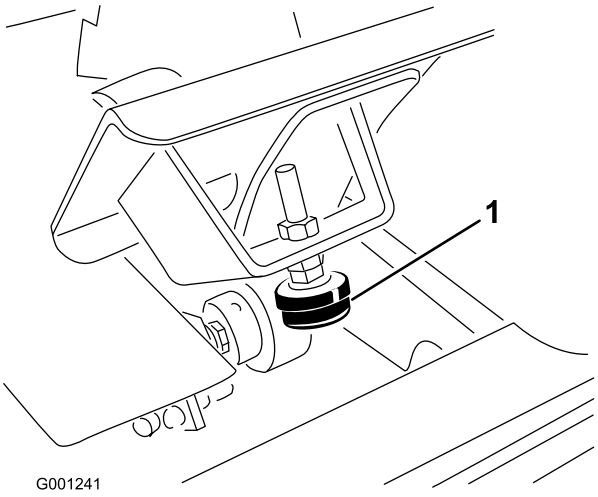

Figur 67

1. Trekkpedalstopper

2. Løsne låsemutre, trykk ned trekkpedalen og stram låsemutrene igjen når du har nådd ønsket justering.
3. Hvis det er nødvendig med ytterligere justering, kan du justere trekkstaget (Figur 68) på følgende måte:
   A. Fjern bolten og mutteren som fester trekkfunksjonsstagets ende til pedalen.
   B. Løsne låsemutteren som fester stagets ende til trekkfunksjonsstaget.
   C. Drei staget til du oppnår den ønskede lengden.
   D. Stram låsemutteren og fest stagets ende til trekkpedalen med bolten og mutteren som ble fjernet for å låse vinkelen på pedalen.

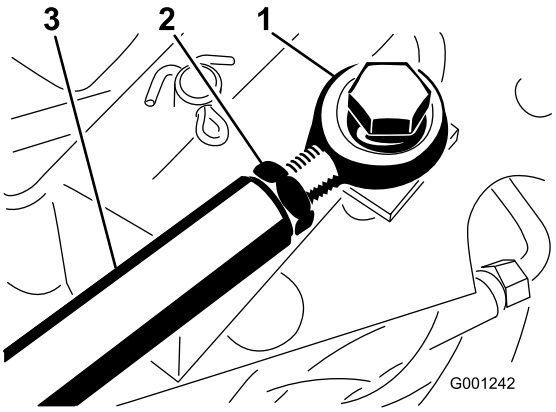

Figur 68

1. Enden på stangen
2. Låsemutter
3. Trekkstang

Stille inn justeringsspaken for rattet.

1. Ta knotten av parkeringsbremsen, og ta av skruene fra rattstammedekselet (Figur 69).

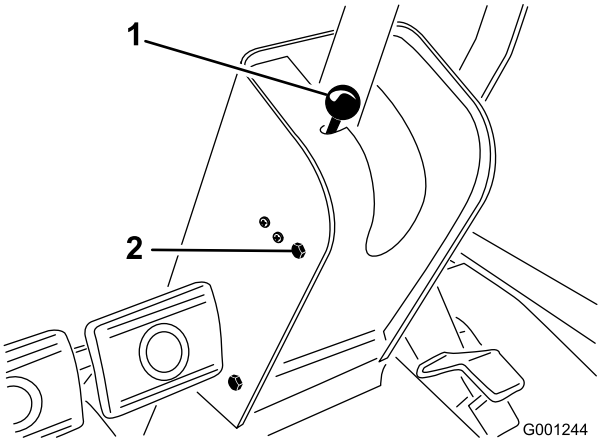

Figur 69

1. Parkeringsbremsknott
2. Monteringsskrue (4)

2. Dra dekselet opp langs rattstangen for å få tilgang til svingbraketten (Figur 70).

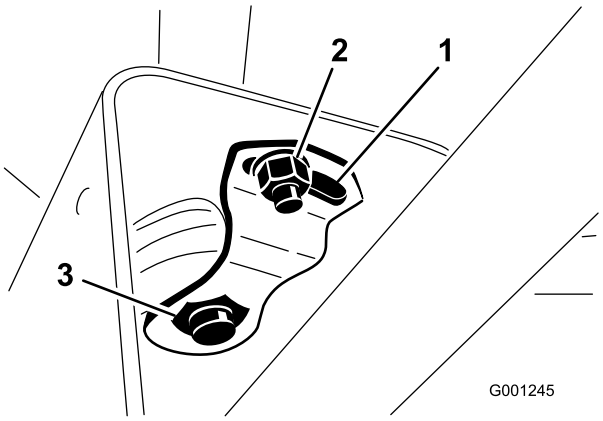

Figur 70

1. Hengselplate
2. Liten mutter
3. Stor mutter

3. Løsne den lille mutteren, og drei svingbraketten til den strammer den store mutteren nedenfor (Figur 70).
4. Stram den lille mutteren.
5. Monter rattstammedekselet og sett på plass knotten til parkeringsbremsen.

Vedlikehold av hydraulisk system

Skifte hydraulikkolje og -filter

Serviceintervall: Etter de 10 første timene—Skift det hydraulikkoljefilteret. Overstig ikke 10 timer, da dette vil skade det hydrauliske systemet..

Hver 200. driftstime—Skift det hydraulikkoljefilteret.

Hver 1500. driftstime—Skift hydraulikkoljen.

Akselhuset fungerer som beholderen for systemet. Gir- og akselhuset leveres fra fabrikken med ca. 5,6 liter hydraulikkvæske av høy kvalitet. Kontroller hydraulikkoljenivået før du starter maskinen for første gang, og deretter hver dag. Oljer som anbefales ved oljeskift er som følger:

Toro Premium Transmission/Hydraulic Tractor Fluid
(Tilgjengelig i spann på 19 liter eller fat på 208 liter. Se delekatalogen eller kontakt Toro-distributør for å få oppgitt delenumre.)

Alternative oljer: Hvis Toro-olje ikke er tilgjengelig, kan andre universelle hydraulikkvæsker for traktor (UTHF) med petroleumsbase brukes, forutsatt at deres spesifikasjoner faller innenfor oppgitt område for følgende materialegenskaper og oppfyller bransjestandarder. Vi anbefaler ikke bruk av syntetisk væske. Forhør deg med oljeforhandleren din for å finne et egnet produkt.

Merk: Toro er ikke ansvarlig for skader som skyldes uegnede erstatninger. Bruk bare produkter fra anerkjente produsenter som kan stå for sine anbefalinger.

Materielle egenskaper:	
Viskositet, ASTM D445	cSt ved 40 °C 55 til 62 cSt ved 100 °C 9,1 til 9,8
Viskositetsindeks ASTM D2270	140 til 152
Flytepunkt, ASTM D97	-1,7 °C til -7,8 °C
Bransjespesifikasjoner:	
API GL-4, AGCO Powerfluid 821 XL, Ford New Holland FNHA-2-C-201.00, Kubota UDT, John Deere J20C, Vickers 35VQ25 og Volvo WB-101/BM	

Merk: Hydraulikkvæsken som kreves for å drive servostyringen, leveres av fyllepumpen for girkassen.

I kaldt vær kan det hende at rattet er tregt til det hydrauliske systemet har blitt varmt. Hvis du bruker riktig vektet hydraulikkolje i systemet, reduseres dette problemet til et minimum.

Merk: Mange hydraulikkvæsker er nesten fargeløse, noe som gjør det vanskelig å oppdage lekkasjer. Et rødt fargestoff for hydraulikkolje er tilgjengelig i flasker på 20 ml. Én flaske er nok til 15–22 liter med hydraulikkolje. Bestill delenr. 44-2500 fra en autorisert Toro-forhandler.

1. Senk klippeenheten ned på gulvet, sett på parkeringsbremsen, og slå av motoren.
2. Legg klosser bak de to bakhjulene.
3. Jekk opp begge sider av frontakselen, og støtt den med jekkstøtter.
4. Rengjør rundt hydraulikkoljefilteret, og fjern filteret (Figur 71).

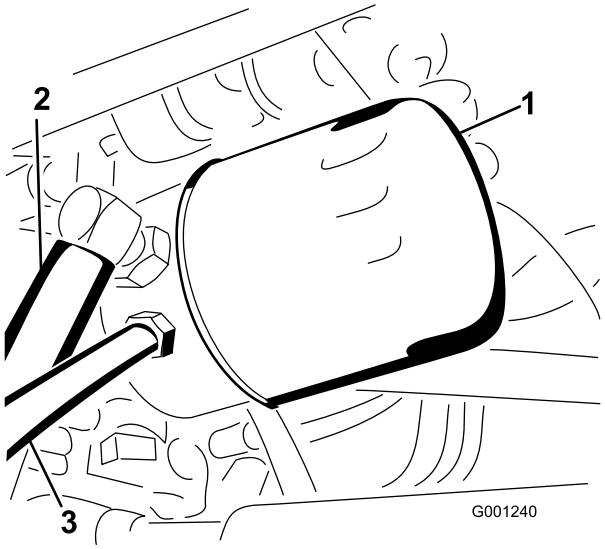

Figur 71

1. Filter
2. Returledning
3. Sugeledning

5. Fjern slangen som kobler akselhuset til drivverket, og la oljen renne ned i et tappefat.
6. Monter et nytt hydraulikkoljefilter og koble til slangen mellom akselhuset og drivverket.
7. Fyll akselen (beholderen) opp til riktig nivå. Se Kontrollere det hydrauliske systemet (side 28).
8. Ta bort jekkstøttene.
9. Start motoren, kjør styringen og løftesylindrene, og kontroller om det finnes lekkasjer av hydraulikkolje. La motoren gå i ca. fem minutter, og slå den deretter av.
10. Etter to minutter kan du kontrollere hydraulikkoljenivået. Se Kontrollere det hydrauliske systemet (side 28).

Lagring

Maskin

1. Rengjør maskinen, klippeenheten og motoren grundig, og vær spesielt oppmerksom på disse områdene:
   - Radiator og radiatorskjerm
   - Under klippeenheten
   - Under klippeenhetens remdeksler
   - Motvektsfjærene
   - Kraftuttaksaksel
   - Alle smørepunkt og omdreiningspunkt
   - Fjern kontrollpanelet og rengjør inni kontrollboksen
   - Under seteplaten og oppå drivverket
2. Kontroller trykket i dekkene. Fyll alle dekkene på maskinen med luft til 1,38 bar.
3. Ta av, slip og balanser klippeknivene. Monter knivene og trekk dem til med knivfestene til et moment på 115–149 N·m.
4. Kontroller alle festene. Stram dem om nødvendig.
5. Smør alle smørenipler og omdreiningspunkt, og drivverkets omløpspinne. Tørk opp overflødig smøremiddel.
6. Bruk litt sandpapir på og mal malte områder som har fått riper eller rust. Reparer alle hakk i metallet.
7. Overhal batteriet og kablene:
   A. Ta batteriklemmene av batteripolene.
   B. Rengjør batteriet, klemmene og polene med en stålbørste og en oppløsning av natron.
   C. Smør batteripolene og kabelklemmene med Grafo 112X (Toro-delenummer 505-47) eller vaselin for å forhindre korrosjon.
   D. Lad batteriet sakte opp i 24 timer hver 60. dag for å forhindre blysulfatering av batteriet.

Motor

1. Tøm motoroljen fra bunnpannen, og sett tappepluggen på plass.
2. Ta ut oljefilteret og kast det, og monter et nytt filter.
3. Fyll motoren med 3,8 liter anbefalt motorolje. Se Skifte motorolje og filter (side 44).
4. Start motoren, og la den gå på tomgang i to minutter.
5. Tøm drivstofftanken, drivstoffslangene, pumpen, filteret og utskilleren fullstendig for alt drivstoff.
6. Spyl drivstofftanken med rent, ferskt dieseldrivstoff, og kople sammen alle drivstoffslangene.
7. Rengjør og overhal luftrenseren grundig.
8. Forsegl inntaket til luftrenseren og eksosåpningen med værbestandig maskeringsteip.

9. Kontroller at oljelokket og drivstofftanklokket er godt skrudd til.

Notat:

Notat:

Liste over internasjonale forhandlere

Distributør:	Land:	Telefonnummer:	Distributør:	Land:	Telefonnum-mer:
Agrolanc Kft	Ungarn	36 27 539 640	Maquiver S.A.	Colombia	57 1 236 4079
Balama Prima Engineering Equip.	Hong Kong	852 2155 2163	Maruyama Mfg. Co. Inc.	Japan	81 3 3252 2285
B-Ray Corporation	Korea	82 32 551 2076	Mountfield a.s.	Den tsjekkiske republikk	420 255 704 220
Casco Sales Company	Puerto Rico	787 788 8383	Mountfield a.s.	Slovakia	420 255 704 220
Ceres S.A.	Costa Rica	506 239 1138	Munditol S.A.	Argentina	54 11 4 821 9999
CSSC Turf Equipment (pvt) Ltd.	Sri Lanka	94 11 2746100	Norma Garden	Russland	7 495 411 61 20
Cyril Johnston & Co.	Nord-Irland	44 2890 813 121	Oslinger Turf Equipment SA	Ecuador	593 4 239 6970
Cyril Johnston & Co.	Irland	44 2890 813 121	Oy Hako Ground and Garden Ab	Finland	358 987 00733
Equiver	Mexico	52 55 539 95444	Parkland Products Ltd.	New Zealand	64 3 34 93760
Femco S.A.	Guatemala	502 442 3277	Perfetto	Polen	48 61 8 208 416
ForGarder OU	Estland	372 384 6060	Pratoverde SRL.	Italia	39 049 9128 128
G.Y.K. Company Ltd.	Japan	81 726 325 861	Prochaska & Cie	Østerrike	43 1 278 5100
Geomechaniki of Athens	Hellas	30 10 935 0054	RT Cohen 2004 Ltd.	Israel	972 986 17979
Golf international Turizm	Tyrkia	90 216 336 5993	Riversa	Spania	34 9 52 83 7500
Guandong Golden Star	Kina	86 20 876 51338	Lely Turfcare	Danmark	45 66 109 200
Hako Ground and Garden	Sverige	46 35 10 0000	Solvert S.A.S.	Frankrike	33 1 30 81 77 00
Hako Ground and Garden	Norge	47 22 90 7760	Spypros Stavrinides Limited	Kypros	357 22 434131
Hayter Limited (U.K.)	Storbritannia	44 1279 723 444	Surge Systems India Limited	India	91 1 292299901
Hydroturf Int. Co Dubai	De forente arabiske emirater	97 14 347 9479	T-Markt Logistics Ltd.	Ungarn	36 26 525 500
Hydroturf Egypt LLC	Egypt	202 519 4308	Toro Australia	Australia	61 3 9580 7355
Irrimac	Portugal	351 21 238 8260	Toro Europe NV	Belgia	32 14 562 960
Irrigation Products Int'l Pvt Ltd.	India	0091 44 2449 4387	Valtech	Marokko	212 5 3766 3636
Jean Heybroek b.v.	Nederland	31 30 639 4611	Victus Emak	Polen	48 61 823 8369

Europeisk personvernerklæring

Informasjonen Toro samler inn
Toro Warranty Company (Toro) respekterer ditt personvern. For at vi skal kunne behandle ditt garantikrav og kontakte deg ved en eventuell produkttilbakekalling, ber vi deg om å dele enkelte personopplysninger med oss, enten direkte eller gjennom din lokale Toro-bedrift eller -forhandler.

Toros garantisystem finnes på vertsservere i USA, hvor personvernlovgivningen kanskje ikke gir samme beskyttelse som i ditt eget land.

VED Å DELE DIN PERSONLIGE INFORMASJON MED OSS, SAMTYKKER DU I BEHANDLINGEN AV DIN PERSONLIGE INFORMASJON SOM BESKREVET I DENNE PERSONVERNERKLÆRINGEN.

Måten Toro bruker informasjon på
Toro kan bruke din personlige informasjon til å behandle garantikrav, til å kontakte deg ved en eventuell produkttilbakekalling og av andre hensyn som vi vil fortelle deg om. Toro kan dele din informasjon med Toros datterselskaper, forhandlere eller andre forretningspartnere i forbindelse med disse aktivitetene. Vi vil ikke selge din personlige informasjon til andre selskaper. Vi forbeholder oss retten til å oppgi personlig informasjon for samsvar med gjeldende lovgivning og på forespørsel fra passende myndighet, for å kunne drive våre systemer korrekt eller for vår egen eller andre brukeres beskyttelse.

Oppbevaring av personlig informasjon
Vi vil oppbevare din personlige informasjon så lenge vi har behov for den, av hensynene de opprinnelig ble samlet inn for eller av andre legitime hensyn (som f.eks. samsvar med regelverk), eller som påkrevd av gjeldende lovgivning.

Toros forpliktelse til din personlige informasjons sikkerhet
Vi tar rimelige forholdsregler for å beskytte sikkerheten til din personlige informasjon. Vi setter også i verk tiltak for å opprettholde nøyaktigheten til og gjeldende status for personlig informasjon.

Tilgang og korrigering av personlig informasjon
Hvis du vil gjennomgå eller korrigere din personlige informasjon, kontakt oss per e-post på legal@toro.com.

Australsk forbrukerlov

Australske kunder vil finne opplysninger angående australsk forbrukerlov enten inni boksen eller hos din lokale Toro-forhandler.

Generell Toro-garanti for kommersielle produkter

En begrenset toårsgaranti

Betingelser og inkluderte produkter

The Toro Company og datterselskapet Toro Warranty Company, i henhold til en avtale mellom dem, garanterer i fellesskap at ditt kommersielle Toro-produkt (”produktet”) er uten feil i materialer eller håndverk i to år eller 1500 driftstimer*, avhengig av hva som inntreffer først. Denne garantien gjelder alle produkter, med unntak av luftemaskiner (se separate garantierklæringer for disse produktene). Der det finnes berettigede forhold, vil vi reparere produktet uten ekstra kostnad for deg, inkludert diagnostikkutstyr, arbeid, deler og transport. Denne garantien tar effekt på den dato som produktet leveres til kunden.
* Produkt utstyrt med timeteller.

Instruksjoner for å innhente garantitjenester

Du er ansvarlig for å underrette distributøren eller den autoriserte forhandleren av kommersielle produkter om hvem du kjøpte produktet av, straks du tror at det foreligger et berettiget forhold. Hvis du trenger hjelp med å finne en distributør eller autorisert forhandler av kommersielle produkter, eller hvis du har spørsmål ang. dine garantirettigheter eller ansvar, kan du kontakte:

Toros serviceavdeling for kommersielle produkter
Toro Warranty Company
8111 Lyndale Avenue South
Bloomington, MN 55420-1196, USA

+1–952–888–8801 eller +1–800–952–2740
E-post: commercial.warranty@toro.com

Eierens ansvar

Som eier av produktet, er du ansvarlig for nødvendig vedlikehold og justeringer som beskrives i *brukerhåndboken*. Hvis du ikke utfører nødvendig vedlikehold og justeringer, kan dette føre til at garantien blir ugyldig.

Elementer og betingelser som ikke inkluderes

Ikke all produktsvikt eller feilfunksjon som finner sted i løpet av garantiperioden er et resultat av defekter i materialene eller håndverket. Denne garantien dekker ikke følgende:

- Produktsvikt som er et resultat av at man ikke har brukt originale Toro-deler ved utskiftninger, eller fra montering og bruk av tilleggsutstyr eller endret tilbehør som ikke kommer fra Toro. En separat garanti kan gis av produsenten for disse artiklene.
- Produktsvikt som er et resultat av at man ikke har utført anbefalt vedlikehold og/eller justeringer. Hvis du ikke vedlikeholder Toro-produktet i henhold til anbefalt vedlikehold som oppgitt i *brukerhåndboken*, kan dette føre til at garantikrav blir avslått.
- Produktsvikt som er et resultat av at man har brukt produktet på en grov, uaktsom eller uforsiktig måte.
- Deler som anses som forbruksdeler, bortsett fra om de er defekte. Eksempler på deler som anses som forbruksdeler, eller som brukes opp, under normal drift av produktet er, men er ikke begrenset til, bremseklosser og bremsebelegg, clutchbelegg, knivblad, spoler, valser og lagre (tettet eller smurt), motstål, tennplugger, styrehjul og lagre, dekk, filtre, remmer og enkelte sprøytedeler som diafragma, munnstykker, kontrollventiler o.l.
- Feil som er et resultat av utenforliggende krefter. Tilstander som anses å være utenforliggende krefter inkluderer, men er ikke begrenset til, vær, lagringsprosedyrer, ikke-godkjent bruk av kjølemidler, smøremidler, tilsetningsstoffer, gjødsel, vann eller kjemikalier o.l.
- Feil eller ytelsesproblemer på grunn av drivstoffbruk (f.eks. bensin, diesel eller biodiesel) som ikke samsvarer med de respektive bransjestandardene.
- Normal støy, vibrasjon, slitasje og forringelse.
- ”Vanlig slitasje” inkluderer, men er ikke begrenset til, skade på seter pga. slitasje eller slipevirkning, slitte, lakkerte overflater, oppskrapte merker eller vinduer osv.

Deler

Deler som skal skiftes ut som en del av nødvendig vedlikehold, er garantert for perioden opptil tidspunktet for utskiftingen av delen. Deler som skiftes ut under garantien, dekkes i gyldighetsperioden for garantien til originalproduktet og blir Toros eiendom. Toro vil ta den siste avgjørelsen om å reparere eventuelle eksisterende deler eller montere eller erstatte den. Toro kan bruke fabrikkreparerte deler for garantireparasjoner.

Garanti for dypsyklus- og litium-ionbatterier:

Dypsyklus- og litium-ion-batterier har et begrenset antall kilowattimer de kan levere i løpet av levetiden. Bruks-, lade- og vedlikeholdsteknikker kan forlenge eller forkorte den totale levetiden til batteriet. Etter hvert som batteriene i dette produktet brukes, vil mengden med faktisk arbeid mellom ladeintervallene minke sakte, men sikkert til batteriet er helt brukt opp. Skifte ut oppbrukte batterier, på grunn av normalt forbruk, er produkteiers ansvar. Batteriene må kanskje skiftes ut i løpet av den ordinære produktgarantiperioden for eierens regning. Merk: (kun litiumionbatteri): Et litium-ionbatteri har en proporsjonsmessig delegaranti som begynner tredje året og gjelder til og med femte året, avhengig av driftstid og kilowattimer brukt. Les *brukerhåndboken* for mer informasjon.

Vedlikehold foretas for eiers regning

Trimming av motor, smøring, rengjøring og lakkering, utskifting av filtre, kjølevæske og utføring av anbefalt vedlikehold, er noen av de normale tjenestene som Toro-produkter forutsetter må foretas for eiers regning.

Generelle betingelser

Reparasjon av en autorisert Toro-distributør eller -forhandler, er ditt eneste rettsmiddel under denne garantien.

Verken Toro Company eller Toro Warranty Company er ansvarlig for indirekte, tilfeldig eller betingede skader i forbindelse med bruken av Toro-produkter som dekkes av denne garantien, inkludert eventuelle kostnader eller utgifter med å erstatte utstyr eller tjenester i løpet av rimelige perioder med feilfunksjon eller uten bruk i påvente av fullføring av reparasjoner under denne garantien. Bortsett fra utslippsgarantien som det vises til nedenfor, hvis den gjelder, er det ingen andre uttrykkelige garantier. Alle impliserte garantier om salgbarhet og egnethet til bruk er begrenset til varigheten av denne uttrykkelig garantien.

Noen stater tillater ikke utelatelse av tilfeldige eller betingede skader eller begrensninger på hvor lenge en implisert garanti varer, så ovenfor nevnte utelatelse og begrensninger gjelder kanskje ikke for deg. Denne garantien gir deg spesielle rettigheter i henhold til loven, og du kan kanskje også ha andre rettigheter som varierer fra stat til stat.

Merknad ang. motorgaranti:

Systemet for utslippskontroll på ditt produkt dekkes kanskje også av en separat garanti som overholder kravene som ble etablert av det amerikanske Environmental Protection Agency (EPA) og/eller California Air Resources Board (CARB). Timebegrensningene som fastsettes ovenfor, gjelder ikke for garantien for systemer for utslippskontroll. Du finner mer informasjon om dette i garantierklæringen for motorutslippskontroll i brukerhåndboken eller i dokumentasjonen fra motorprodusenten.

Andre land enn USA og Canada

Kunder som har kjøpt Toro-produkter som er eksportert fra USA eller Canada bør ta kontakt med sin Toro-distributør (forhandler) for å få garantipoliser for ditt land, din provins eller din delstat. Hvis du av en noen grunn er misfornøyd med din forhandlers tjenester eller har vanskeligheter med å skaffe deg informasjon om garantien, ta kontakt med importøren av Toro-produktene.