Form No. 3396-104 Rev A

76cm ručně vedená sekačka na trávu TurfMaster

Číslo modelu 22205TE—Výrobní číslo 315000001 a vyšší

Návod k obsluze

Úvod

Tato sekačka na trávu s rotačním nožem a vedením zezadu je určena pro majitele rodinných domů nebo profesionální poskytovatele služeb pro tyto domy. Je primárně určena k sekání trávy na udržovaných trávnících na soukromých nebo firemních pozemcích. Není určena k sekání křovin ani k zemědělskému použití.

Pečlivě si tuto příručku prostudujte, abyste se naučili výrobek správně obsluhovat a udržovat, a předešli tak zranění a poškození zařízení. Za správný a bezpečný provoz sekačky nese odpovědnost majitel.

Společnost Toro můžete kontaktovat přímo na adrese www.Toro.com Zde najdete informace o výrobcích a příslušenství, můžete si vyhledat prodejce nebo zaregistrovat svůj výrobek.

Kdykoli budete potřebovat servis, originální náhradní díly Toro nebo doplňující informace, kontaktujte autorizované servisní středisko nebo centrum zákaznických služeb Toro a mějte připravené typové a sériové číslo. Obrázek 1 znázorňuje umístění typového a sériového čísla na výrobku. Vepište sériové číslo do příslušného pole.

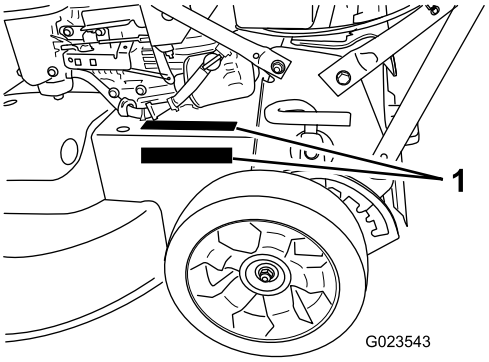

Obrázek 1

1. Štítek s typovým a sériovým číslem se nachází na jednom z těchto dvou míst.

Číslo modelu _____

Výrobní číslo _____

Tato příručka upozorňuje na potenciální rizika a obsahuje bezpečnostní sdělení s výstražným symbolem (Obrázek 2), který signalizuje nebezpečí vážného zranění nebo smrti v případě nedodržování doporučených bezpečnostních opatření.

Obrázek 2

1. Výstražný symbol

V této příručce jsou pro zdůraznění informací používána dvě slova. **Důležité** upozorňuje na speciální technické informace a **Poznámka** zdůrazňuje obecné informace, které stojí za zvláštní pozornost.

Čistý točivý moment

Hrubý či čistý točivý moment tohoto motoru byl laboratorně stanoven výrobcem motoru v souladu se specifikacemi SAE (Society of Automotive Engineers) J1940. V souladu s bezpečnostními, emisními a provozními požadavky byl efektivní točivý moment motoru u sekačky této třídy nastaven na výrazně nižší hodnotu.

Tento výrobek splňuje všechny relevantní směrnice Evropské unie. Podrobnosti najdete na příslušném Prohlášení o shodě pro tento výrobek.

Obsah

Úvod 1
Bezpečnost 2
Obecné bezpečnostní informace o sekačce 2
Akustický tlak 3
Akustický výkon 4
Vibrace ruka/paže 4
Bezpečnostní a instrukční štítky 4
Nastavení 6
1 Montáž rukojeti 6
2 Nastavení výšky rukojeti 7
3 Doplnění oleje do klikové skříně 7
4 Montáž sběracího koše 8
Součásti stroje 9
Ovládací prvky 9
Technické údaje 9
Obsluha 10
Kontrola hladiny motorového oleje 10
Doplnění paliva do nádrže 10
Nastavení výšky sekání 11
Spuštění motoru 12

© 2015—The Toro® Company
8111 Lyndale Avenue South
Bloomington, MN 55420

Zaregistrujte svůj výrobek na adrese www.Toro.com.

Překlad originálu (CS)
Vytištěno v USA
Všechna práva vyhrazena

3396-104 A

Zastavení motoru 12
Používání ručního pohonu a zapojení žacích nožů 12
Zatažení a uvolnění parkovací brzdy 13
Kontrola funkce systému brzdy žacího nože 13
Mulčování 14
Sbírání trávy 14
Vyhazování kousků trávy bočním otvorem 15
Provozní tipy 16
Údržba 17
Doporučený harmonogram údržby 17
Údržba vzduchového filtru 18
Výměna motorového oleje 18
Výměna olejového filtru 19
Údržba zapalovací svíčky 19
Vyprázdnění palivové nádrže a čištění filtru 20
Výměna palivového filtru 20
Údržba systému žacích nožů 20
Údržba žacích nožů 21
Seřízení lanka ručního pohonu 24
Čištění spodní části stroje 24
Uskladnění 25
Všeobecné informace 25
Příprava palivového systému 25
Příprava motoru 26
Použití stroje po uskladnění 26
Odstraňování závad 27

Bezpečnost

Tento stroj byl vyroben v souladu s normou EN ISO 5395:2013.

Nesprávné používání nebo údržba této sekačky může vést ke zranění. Aby se snížilo možné riziko zranění, dodržujte tyto bezpečnostní pokyny.

Pro zajištění maximální bezpečnosti a výkonnosti a pro obeznámení se s výrobkem je nezbytné, abyste si vy a všichni ostatní provozovatelé sekačky přečetli a pochopili obsah této příručky ještě před spuštěním motoru. Věnujte zvláštní pozornost výstražnému symbolu (Obrázek 2), který znamená Upozornění, Výstraha nebo Nebezpečí – „bezpečnostní pokyn“. Přečtěte si tento pokyn a porozumějte mu, protože se týká bezpečnosti. Nedodržení tohoto pokynu může mít za následek zranění osob.

Obecné bezpečnostní informace o sekačce

Tato sekačka může amputovat ruce a nohy a vrhat předměty. Nedodržování následujících bezpečnostních pokynů může mít za následek vážné zranění nebo smrt.

Zaškolení

- Pečlivě si přečtěte pokyny. Seznamte se dokonale s ovládacími prvky tohoto zařízení a s jeho správným použitím.
- Nikdy nedovolte dětem ani dospělým osobám, které nejsou s těmito pokyny dokonale seznámeny, tento stroj používat. Místní předpisy mohou určovat věkovou hranici provozovatele.
- Mějte na paměti, že provozovatel nebo uživatel nese odpovědnost za nehody nebo ohrožení jiných osob nebo jejich majetku.
- Porozumějte výkladu všech symbolů použitých na stroji nebo v pokynech.

Palivo

VÝSTRAHA – Palivo je vysoce hořlavé. Používejte následující bezpečnostní opatření.

- Skladujte palivo ve speciálních nádobách určených pro tento účel.
- Tankujte palivo pouze venku a při tankování nekuřte.
- Před spuštěním motoru doplňte palivo. Nikdy nesundávejte uzávěr palivové nádrže ani nedoplňujte palivo, pokud běží motor nebo pokud je motor zahřátý.
- V případě rozlití paliva nespouštějte motor. Přemístěte stroj z prostoru, kde bylo palivo rozlito, a zabraňte možnosti vzniku požáru, dokud se výpary paliva nerozptýlí.
- Nasaďte bezpečně všechny uzávěry zpět na palivovou nádrž a nádoby na palivo.

Příprava

- Při sekání vždy noste pevnou protiskluzovou obuv a dlouhé kalhoty. Se zařízením nepracujte bosi ani v otevřených sandálech.
- Zkontrolujte důkladně místo, kde budete zařízení používat, a odstraňte veškeré kameny, větve, dráty, kosti a jiné cizí předměty.
- Před použitím se vizuální kontrolou přesvědčte, zda ochranné kryty a bezpečnostní prvky, jako například deflektory a sběrací koš, jsou na svém místě a správně fungují.
- Před použitím se vždy vizuálně přesvědčte, zda žací nože, upevňovací šrouby nožů a žací ústrojí nejsou opotřebované nebo poškozené. Opotřebené nebo poškozené žací nože a šrouby vyměňujte po celých sadách, aby byla zachována mechanická rovnováha.

Startování

- Při spouštění motoru stroj nenaklánějte, pokud naklonění stroje není pro spuštění nezbytné. V takovém případě

nenaklánějte sekačku více, než je nezbytně nutné, a zvedejte pouze tu část, která je dále od obsluhy.

- Startujte motor opatrně v souladu s pokyny, nohy přitom mějte dostatečně daleko od žacích nožů a nestůjte před vyhazovacím kanálem.

Provoz

- Nikdy nesekejte, jsou-li nablízku osoby, zejména děti, nebo zvířata.
- Sekejte pouze za denního světla nebo při dobrém umělém osvětlení.
- Dávejte pozor na díry v zemi a jiné skryté překážky.
- Nedávejte ruce nebo nohy do blízkosti rotujících částí nebo pod ně. Držte se v bezpečné vzdálenosti od vyhazovacího otvoru.
- Nikdy sekačku nezvedejte ani nepřenášejte, je-li spuštěný motor.
- Při couvání nebo tažení ruční sekačky směrem k sobě buďte maximálně opatrní.
- Pohybujte se chůzí, nikdy během.
- Svahy:
  - Nepoužívejte sekačku na příliš strmých svazích.
  - Při práci na svazích buďte maximálně opatrní.
  - Se sekačkou pracujte vždy po vrstevnici, nikdy ne po spádnici, a při změně směru na svahu buďte mimořádně opatrní.
  - Při práci na svazích vždy dbejte na pevnou oporu nohou.
- Na svazích a v ostrých zatáčkách snižte rychlost, aby nedošlo k převrácení nebo ztrátě kontroly nad strojem.
- Je-li nezbytné sekačku naklonit kvůli přejíždění nezatravněných ploch nebo kvůli přesunu sekačky na sekané místo a z něj, zastavte žací nože.
- Nenechávejte běžet motor v uzavřeném prostoru, kde se mohou hromadit výfukové plyny obsahující nebezpečný oxid uhelnatý a jiné plyny.
- Vypněte motor
  - kdykoli se vzdalujete od stroje;
  - před doplňováním paliva;
  - před snímáním sběracího koše;
  - před nastavováním výšky sekání, pokud výšku nelze nastavit z místa obsluhy.
- Vypněte motor a odpojte koncovku zapalovací svíčky.
  - budete-li čistit nebo uvolňovat ucpaný vyhazovací kanál;
  - budete-li provádět kontrolu sekačky, čistit ji či na ní jinak pracovat;
  - po nárazu na cizí předmět zjistěte případné poškození stroje a před jeho opětovným spuštěním a používáním proveďte potřebné opravy;
  - pokud se stroj začne nezvykle chvět (okamžitě zkontrolujte).
- Blesk může způsobit vážné zranění nebo smrt. Pokud vidíte, jak se blýská, nebo slyšíte hřmění, stroj nepoužívejte a vyhledejte úkryt.
- Při přejíždění silnic nebo v jejich blízkosti dávejte pozor na provoz.

Údržba a skladování

- Všechny matice, šrouby a vruty musí být utažené, aby byl zajištěn bezpečný provoz stroje.
- Nečistěte sekačku pomocí zařízení pro tlakové mytí.
- Nikdy sekačku neskladujte s palivem v nádrži a uvnitř budovy, kde by výpary mohly přijít do kontaktu s otevřeným ohněm nebo jiskrou.
- Před uskladněním v uzavřeném prostoru nechte vychladnout motor.
- Kvůli snížení rizika požáru je zapotřebí z motoru, tlumiče výfuku, prostoru pro baterii a prostoru palivové nádrže odstranit zbytky trávy, listí a přebytečného oleje.
- Pravidelně kontrolujte součásti sběracího koše a vyprazdňovací kanál a v případě potřeby vyměňte za náhradní díly doporučené výrobcem.
- Z důvodu bezpečnosti vyměňujte opotřebené nebo poškozené díly.
- Vyměňujte vadné tlumiče výfuku.
- Palivovou nádrž vyprazdňujte ve venkovním prostoru.
- Neměňte nastavení regulátoru motoru a nepřekračujte normální otáčky motoru. Provoz při nadměrných otáčkách motoru může zvýšit riziko zranění.
- Při seřizování sekačky dávejte pozor, aby vám prsty neuvízly mezi pohybujícími se žacími noži a pevnými součástmi sekačky.
- **Aby byla zajištěna maximální výkonnost a bezpečnost, kupujte pouze originální náhradní díly a příslušenství Toro. Nepoužívejte *neoriginální* náhradní díly a příslušenství; mohou představovat bezpečnostní riziko.**

Přeprava

- Při nakládání či vykládání stroje z přívěsu nebo nákladního vozidla dávejte pozor.
- Při nakládání stroje na přívěs nebo nákladní vozidlo používejte nájezdové plošiny o stejné šířce se strojem.
- Stroj bezpečně upevněte pomocí popruhů, řetězů, lan nebo provazů. Přední i zadní popruhy by měly směřovat dolů a od stroje.

Akustický tlak

Tato sekačka má úroveň akustického tlaku u ucha obsluhy 89 dBA včetně tolerance (K) 1 dBA.

Úroveň akustického tlaku byla stanovena v souladu s postupy uvedenými v normě EN ISO 5395:2013.

Akustický výkon

Tato sekačka má zaručenou úroveň akustického výkonu 100 dBA včetně tolerance (K) 1 dBA.

Úroveň akustického výkonu byla stanovena v souladu s postupy uvedenými v normě ISO 11094.

⚠ VÝSTRAHA

Dlouhodobé vystavení hluku při práci se strojem může vést ke ztrátě sluchu.

Používejte odpovídající ochranu sluchu pokaždé, když budete se strojem dlouhodobě pracovat.

⚠ VÝSTRAHA

Tato sekačka produkuje hluk překračující 85 dBA na místě obsluhy a při dlouhodobém vystavení jeho působení může dojít ke ztrátě sluchu.

Při práci se sekačkou používejte ochranu sluchu.

Obrázek 3

1. Výstraha – používejte ochranu sluchu.

Vibrace ruka/paže

Naměřená úroveň vibrací pro pravou ruku = 2,0 m/s²

Naměřená hladina vibrací pro levou ruku = 4,5 m/s²

Tolerance (K) = 2,2 m/s²

Naměřené hodnoty byly získány v souladu s postupy uvedenými v normě EN ISO 5395:2013.

⚠ VÝSTRAHA

Dlouhodobé vystavení vibracím při práci se strojem může vést k necitlivosti v rukou a zápěstí.

Používejte tlumicí rukavice vibrací pokaždé, když budete se strojem dlouhodobě pracovat.

Bezpečnostní a instrukční štítky

Důležité: Výstražné a informační nálepky jsou umístěny v blízkosti potenciálně nebezpečných součástí. Vyměňte poškozené nálepky.

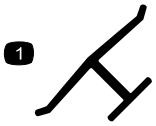

Ochranná známka výrobce

1. Označuje, že žací nůž pochází od výrobce originálního zařízení.

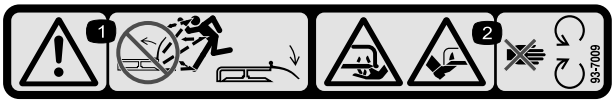

93-7009

1. Výstraha – nepoužívejte sekačku, když je deflektor zvednutý nebo sejmutý. Deflektor ponechte na příslušném místě.
2. Nebezpečí pořezání/useknutí ruky nebo nohy žacím nožem – nepřibližujte se k pohyblivým součástem.

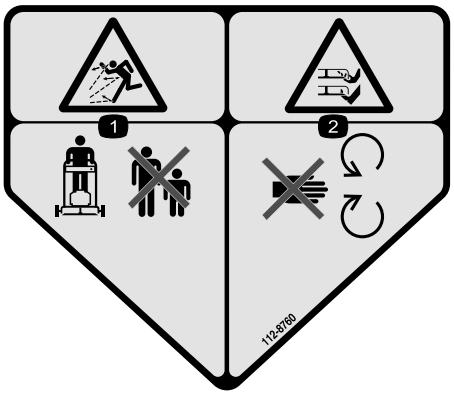

112-8760

1. Nebezpečí odmrštění předmětů – okolostojící osoby musí být v bezpečné vzdálenosti od stroje.
2. Nebezpečí pořezání, useknutí ruky nebo nohy – nepřibližujte se k pohyblivým součástem.

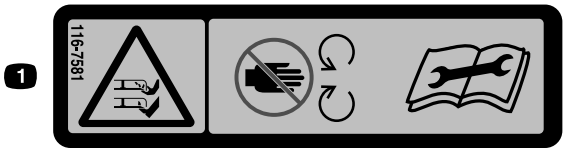

116-7581

1. Nebezpečí pořezání/useknutí ruky nebo nohy žacím nožem – nepřibližujte se k pohyblivým součástem. Před prováděním servisních činností, seřizováním nebo čištěním si přečtěte *provozní příručku*.

116-7583

1. Výstraha – Přečtěte si provozní příručku. Sekačku smí používat pouze zaškolené osoby.
2. Nebezpečí odmrštění předmětů – okolostojící osoby musí být v bezpečné vzdálenosti od stroje.
3. Nebezpečí odmrštění předmětů – nepoužívejte sekačku bez upevněného krytu zadního vyhazovacího otvoru nebo sběracího koše.
4. Nebezpečí pořezání či useknutí ruky nebo nohy žacím nožem – nepřibližujte se k pohyblivým součástem. Všechny ochranné kryty musí být vždy namontované.
5. Výstraha – používejte ochranu sluchu.
6. Nebezpečí pořezání, useknutí ruky nebo nohy žacím nožem – Na svahu nepracujte se sekačkou po spádnici; pracujte po vrstevnici; před opuštěním provozní polohy vypněte motor – odstraňte veškeré předměty, které by mohly být odmrštěny žacími noži; při couvání se dívejte za sebe.

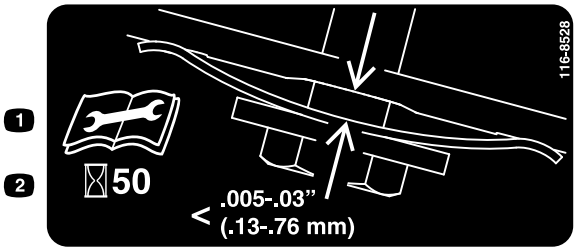

116-8528

1. Před prováděním údržby si přečtěte *provozní příručku*.
2. Každých 50 hodin zkontrolujte napnutí řemenu.

116-9313

1. Přečtěte si *provozní příručku*.
2. Nebezpečí vzniku požáru
3. Nebezpečí vdechnutí toxických výparů
4. Horké součásti; nebezpečí popálení

120-9570

1. Výstraha – Nepřibližujte se k pohybujícím se součástem; mějte vždy namontované všechny ochranné kryty a štíty.

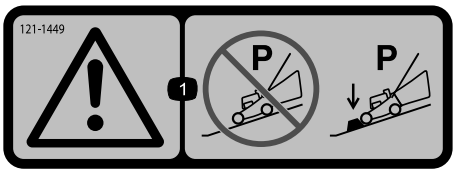

121-1449

1. Upozornění – neparkujte sekačku na svazích, aniž byste podepřeli kola zarážkami.

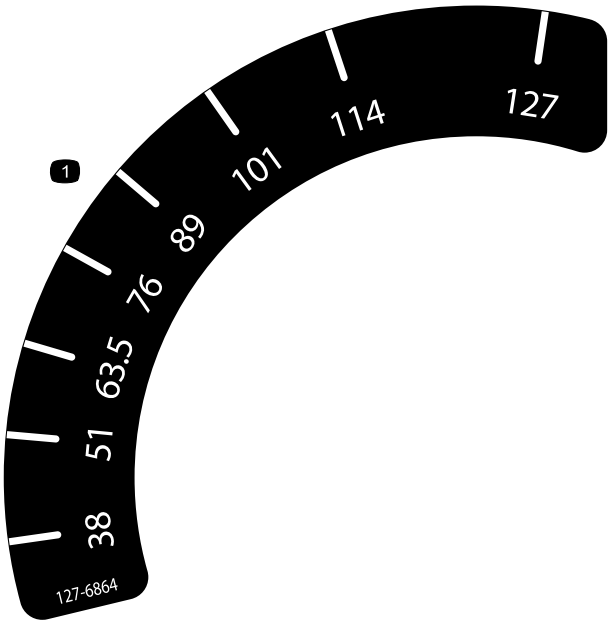

127-6864

1. Výška sekání

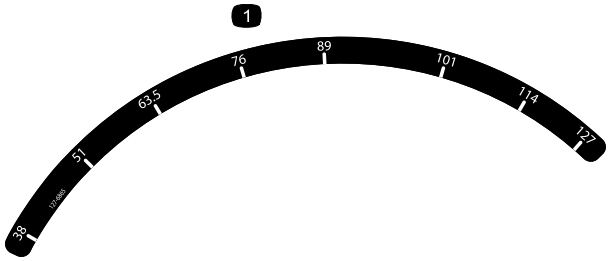

127-6865

1. Výška sekání

Nastavení

1

Montáž rukojeti

Nejsou potřeba žádné díly

Postup

⚠ DŮLEŽITÉ UPOZORNĚNÍ

Nesprávným složením a rozložením rukojeti se mohou poškodit kabely, což může způsobit nebezpečí při provozu.

- **Při skládání nebo rozkládání rukojeti nepoškoďte kabely.**
- **Je-li poškozený kabel, kontaktujte autorizované servisní středisko.**

1. Vyšroubujte 2 šrouby z rámu sekačky. Umístění šroubů je zobrazeno na Obrázek 4.

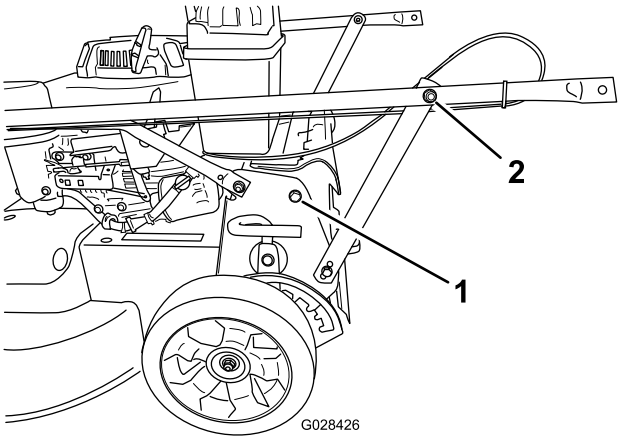

Obrázek 4

1. Šroub (2)
2. Matice na držáku rukojeti (2)

2. Natočte rukojeť směrem dozadu do provozní polohy.
3. Připevněte rukojeť k sekačce pomocí šroubů, které jste vyšroubovali v kroku 1.
4. Utáhněte upevňovací prvky rukojeti na obou stranách stroje, viz Obrázek 5.

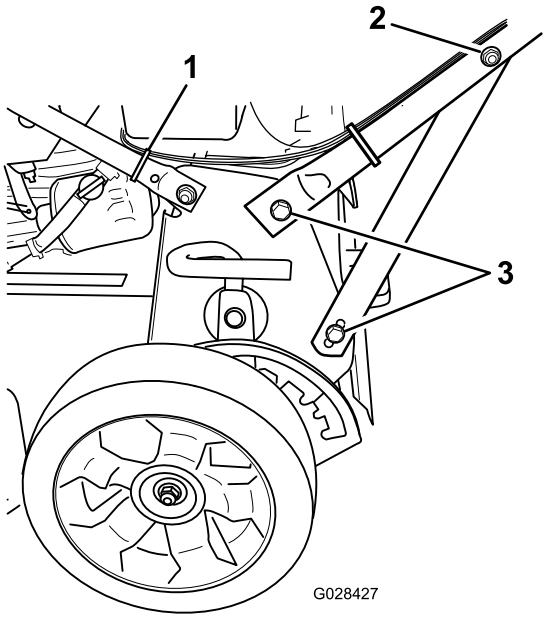

Obrázek 5

1. Zde nainstalujte stahovací pásku.
2. Matice na držáku rukojeti (2)
3. Šroub (4)

5. Instalací stahovací pásky připevněte kabely ke spodní rukojeti v místě zobrazeném na Obrázek 5 a nadbytečný materiál pásky odstřihněte.

2

Nastavení výšky rukojeti

Nejsou potřeba žádné díly

Postup

1. Postavte se do provozní polohy a určete nejpohodlnější výšku rukojeti.
2. Demontujte šroub rukojeti a zasuňte jej do 1 ze 3 otvorů, jež se nacházejí ve spodní části držáku rukojeti (Obrázek 6).

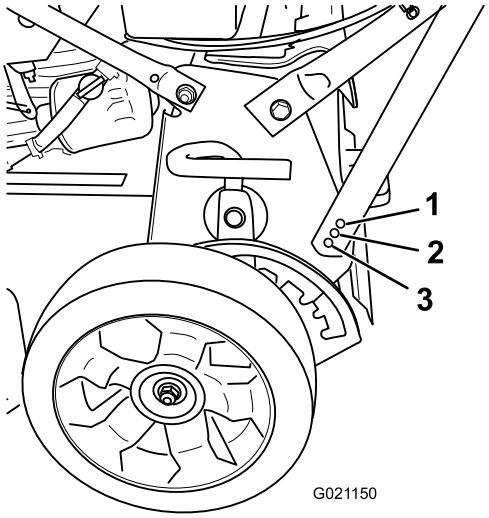

Obrázek 6

1. Nejnižší nastavení výšky rukojeti
2. Střední nastavení výšky rukojeti
3. Nejvyšší nastavení výšky rukojeti

3. Utáhněte šroub rukojeti, aby byla bezpečně držena v poloze.
4. Uvedený postup zopakujte i na opačné straně stroje.

3

Doplnění oleje do klikové skříně

Nejsou potřeba žádné díly

Postup

Důležité: Tento stroj nemá při dodávce naplněn olej v motoru. Před spuštěním motoru doplňte do motoru olej.

1. Umístěte sekačku na rovnou plochu.
2. Otáčejte uzávěrem proti směru hodinových ručiček, sejměte jej a vytáhněte měrku hladiny oleje.
3. Pokud je kliková skříň prázdná, nalijte plnicí trubkou (Obrázek 7) olej do 3/4 objemu klikové skříně.

   Poznámka: Maximální objem: 0,85 l s olejovým filtrem; 0,65 l bez olejového filtru; typ: detergentní olej SAE 30 nebo SAE 10W30 s API klasifikací SF, SG, SH, SJ, SL nebo vyšší.

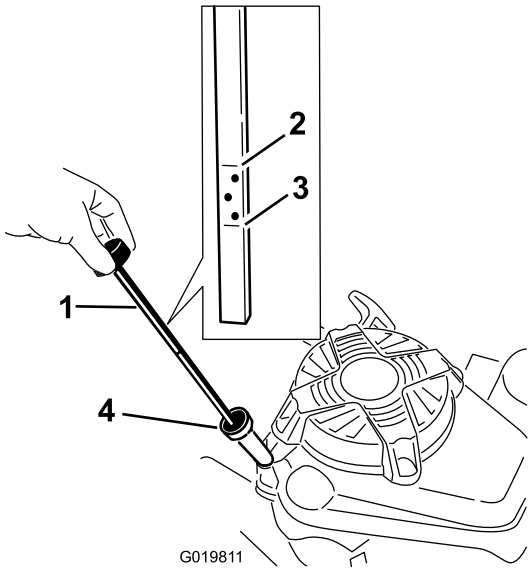

Obrázek 7

1. Měrka hladiny oleje
2. Značka horní meze
3. Značka dolní meze
4. Olejová plnicí trubka

4. Otřete měrku hladiny oleje čistým hadříkem.
5. Zasuňte měrku do plnicího hrdla a poté ji vytáhněte.

   Poznámka: Aby bylo zajištěno přesné měření hladiny oleje, zasuňte měrku až na doraz.
6. Odečtěte výšku hladiny oleje na měrce (Obrázek 7).
   - Pokud hladina oleje nedosahuje ke značce dolní meze, nalijte **pomalu** malé množství oleje do plnicí trubky a opakujte kroky 4 až 6, dokud hladina oleje nebude dosahovat ke značce horní meze.
   - Pokud je hladina oleje nad značkou horní meze, vypusťte přebytečný olej tak, aby hladina oleje dosahovala na měrce na značku **horní meze**; viz Výměna motorového oleje (strana 18).

     Důležité: Je-li hladina oleje v klikové skříni příliš nízká nebo příliš vysoká a vy spustíte motor, můžete ho tím poškodit.
7. Zasuňte měrku do plnicího hrdla a otáčejte uzávěrem po směru hodinových ručiček až na doraz.

4

Montáž sběracího koše

Nejsou potřeba žádné díly

Postup

1. Nasuňte sběrací koš na rám tak, jak je znázorněno na Obrázek 8.

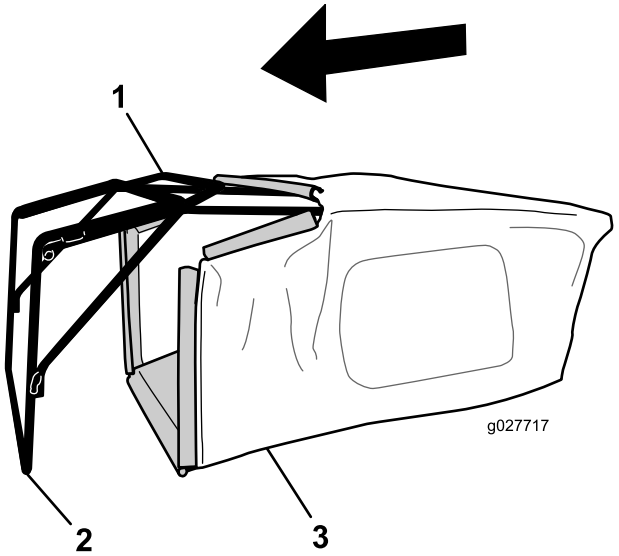

Obrázek 8

1. Rukojeť
2. Rám
3. Sběrací koš

Poznámka: Koš nenasunujte přes rukojeť (Obrázek 8).

2. Zahákněte spodní kanál koše na spodní část rámu (Obrázek 9).

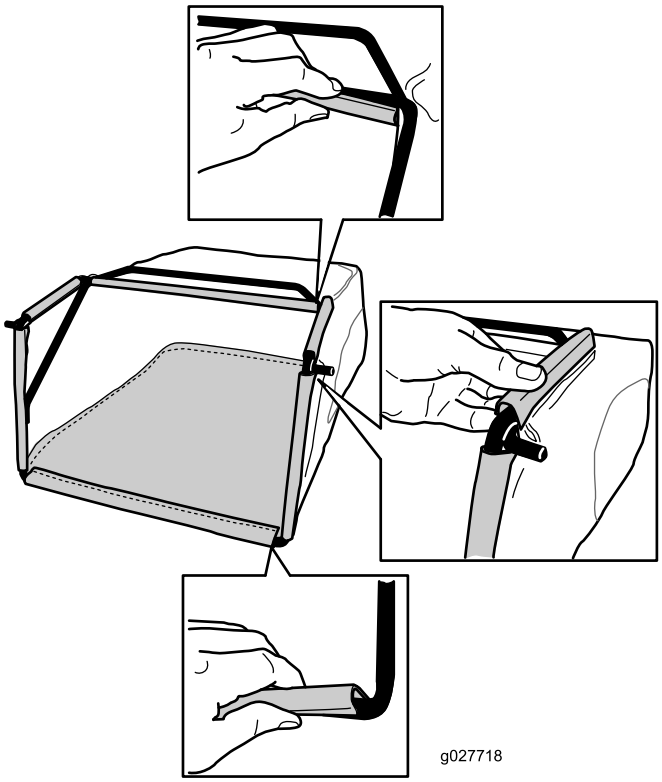

Obrázek 9

3. Zahákněte horní a boční kanály koše na horní a boční části rámu (Obrázek 9).

Součásti stroje

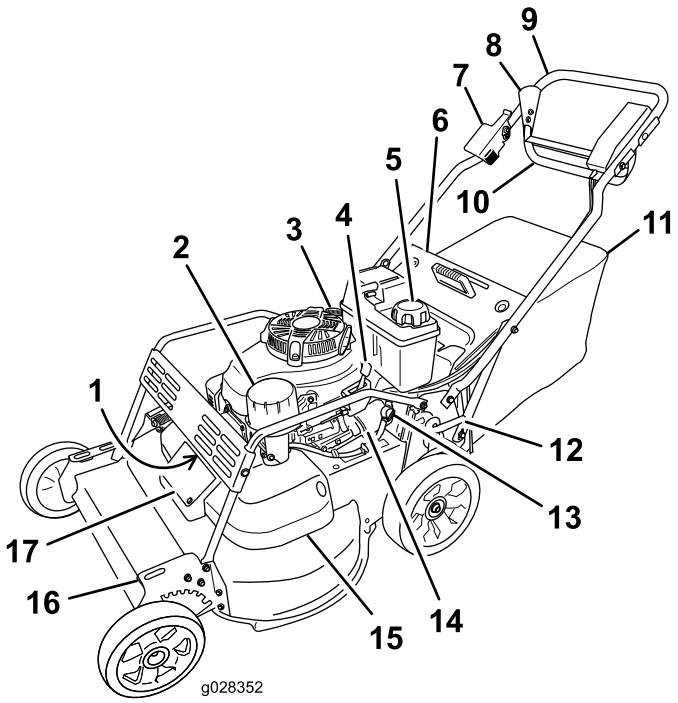

Obrázek 10

1. Zapalovací svíčka (pod krytem kartáče)
2. Vzduchový filtr
3. Měrka hladiny oleje
4. Páčka škrticí klapky
5. Uzávěr palivové nádrže
6. Zadní deflektor
7. Páka brzdy
8. Zastavit
9. Rukojeť
10. Ovládací páka
11. Sběrací koš
12. Zadní páčka pro nastavení výšky sekání
13. Uzavírací ventil paliva
14. Olejový filtr
15. Kryt řemene
16. Přední páčka pro nastavení výšky sekání
17. Přístupový panel krytu řemenu

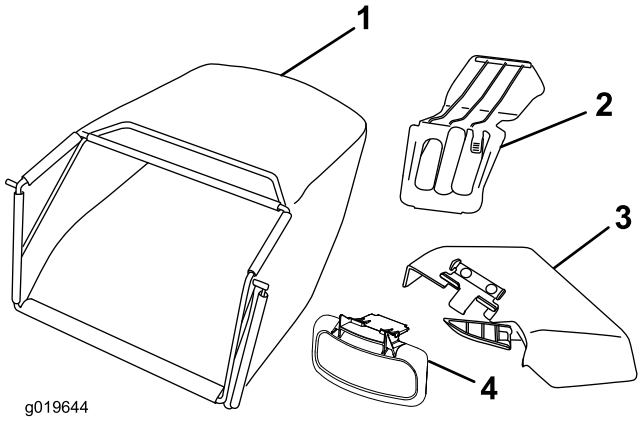

Obrázek 11

1. Sběrací koš
2. Mulčovací nástavec
3. Boční vyhazovací kanál
4. Boční deflektor

Ovládací prvky

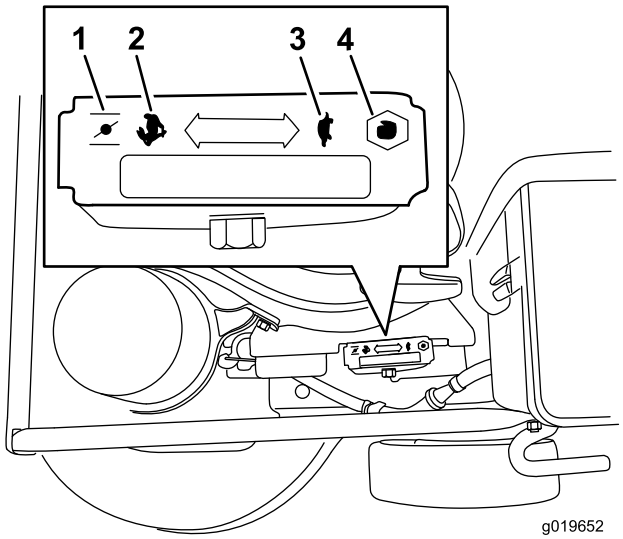

Obrázek 12

Škrticí klapka (páčka škrticí klapky není kvůli přehlednosti zobrazena)

1. Sytič
2. Rychle
3. Pomalu
4. Zastavit

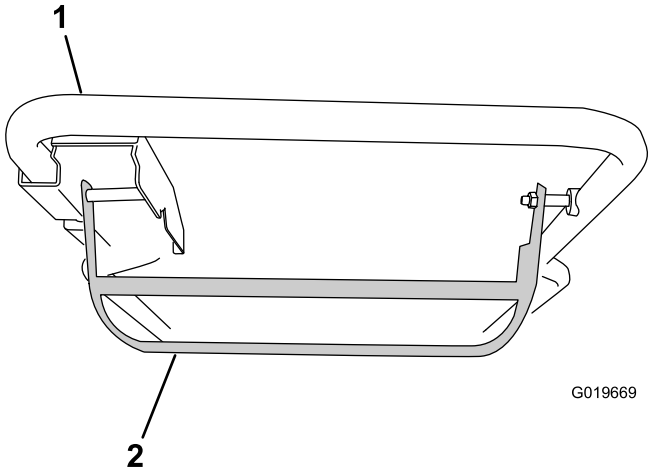

Obrázek 13

Ovládací páka

1. Rukojeť
2. Ovládací páka

Technické údaje

Model	Hmotnost	Délka	Šířka	Výška
22205TE	72 kg	175 cm	81 cm	97 cm

Obsluha

Poznámka: Levou a pravou stranu sekačky určete vzhledem k běžné provozní poloze.

Před každým sečením se ujistěte, že ruční pohon a ovládací páka správně funguje. Jakmile uvolníte ovládací páku, žací nože, motor a ruční pohon by se měly zastavit. Pokud se nezastaví, kontaktujte autorizované servisní středisko.

Kontrola hladiny motorového oleje

Servisní interval: Při každém použití nebo denně

Před každým použitím ověřte, že hladina oleje na měrce je mezi značkou dolní a horní meze (Obrázek 14).

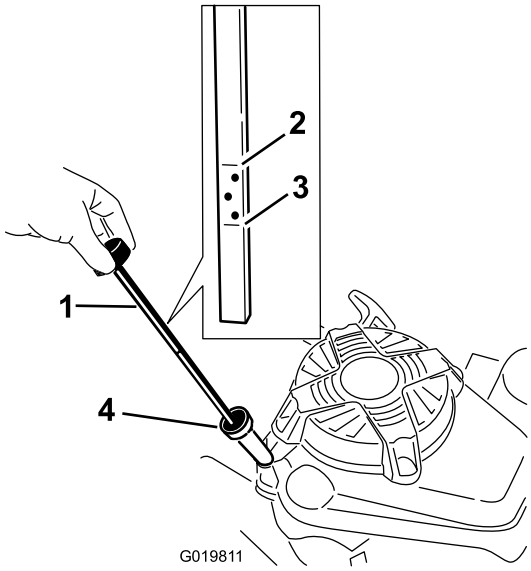

Obrázek 14

1. Měrka hladiny oleje
2. Značka horní meze
3. Značka dolní meze
4. Olejová plnicí trubka

1. Umístěte sekačku na rovnou plochu.
2. Očistěte místo kolem měrky hladiny oleje (Obrázek 14).
3. Otáčejte uzávěrem proti směru hodinových ručiček, sejměte jej a vytáhněte měrku hladiny oleje.
4. Otřete měrku hladiny oleje čistým hadříkem.
5. Zasuňte měrku do plnicího hrdla a poté ji vytáhněte.

   Poznámka: Aby bylo zajištěno přesné měření hladiny oleje, zasuňte měrku až na doraz.
6. Odečtěte výšku hladiny oleje na měrce (Obrázek 14).
   - Pokud hladina oleje nedosahuje ke značce dolní meze, nalijte **pomalu** malé množství oleje do plnicí trubky a opakujte kroky 4 až 6, dokud hladina oleje nebude dosahovat ke značce horní meze.
   - Pokud je hladina oleje nad značkou horní meze, vypusťte přebytečný olej tak, aby hladina oleje dosahovala na měrce na značku horní meze; viz Výměna motorového oleje (strana 18).

   Důležité: Je-li hladina oleje v klikové skříni příliš nízká nebo příliš vysoká a vy spustíte motor, můžete ho tím poškodit.
7. Zasuňte měrku do plnicího hrdla a otáčejte uzávěrem po směru hodinových ručiček až na doraz.

Doplnění paliva do nádrže

⚠ NEBEZPEČÍ

Palivo je vysoce hořlavé a výbušné. Požár nebo výbuch paliva může vám nebo jiným osobám způsobit popálení.

- **Aby nedošlo ke vznícení paliva od statického náboje, položte před tankováním nádobu s palivem nebo sekačku přímo na zem, nikoli na vozidlo nebo nějaký předmět.**
- **Tankujte ve venkovním prostoru, když je motor studený.**
- **Utřete rozlité palivo.**
- **Nemanipulujte s palivem v blízkosti otevřeného ohně nebo jisker nebo když kouříte.**
- **Skladujte palivo ve schválené nádobě, mimo dosah dětí.**

- Nejlepších výsledků dosáhnete, když budete používat pouze čistý, čerstvý (ne starší než 30 dnů) bezolovnatý benzín s oktanovým číslem kolem 87 nebo vyšším (metoda stanovení (R+M)/2).
- Přijatelná jsou i okysličená paliva až s 10 % etanolu nebo 15 % MTBE.
- **Etanol:** Přijatelná jsou i paliva až s 10 % etanolu (gasohol) nebo 15 % MTBE (metylterbutyléter). Etanol a MTBE jsou odlišné látky. Paliva s více než 15 % etanolu (E15) nejsou schválena k použití. Nikdy nepoužívejte paliva obsahující více než 10 % etanolu, například E15 (obsahuje 15 % etanolu), E20 (obsahuje 20 % etanolu) nebo E85 (obsahuje až 85 % etanolu). Použití neschváleného paliva může mít za následek problémy s výkonem nebo poškození motoru, na které se nevztahuje záruka.
- **Nepoužívejte** benzín obsahující metanol.
- **Neuchovávejte** palivo přes zimu v palivové nádrži nebo nádobách na palivo, aniž byste do něj přidali stabilizátor paliva.
- **Nepřidávejte** do benzínu olej.

Důležité: Pro snadnější spouštění motoru přidávejte po celou sezónu do paliva stabilizátor. Nepoužívejte benzín starší než 30 dní.

1. Očistěte okolí uzávěru hrdla palivové nádrže (Obrázek 15).

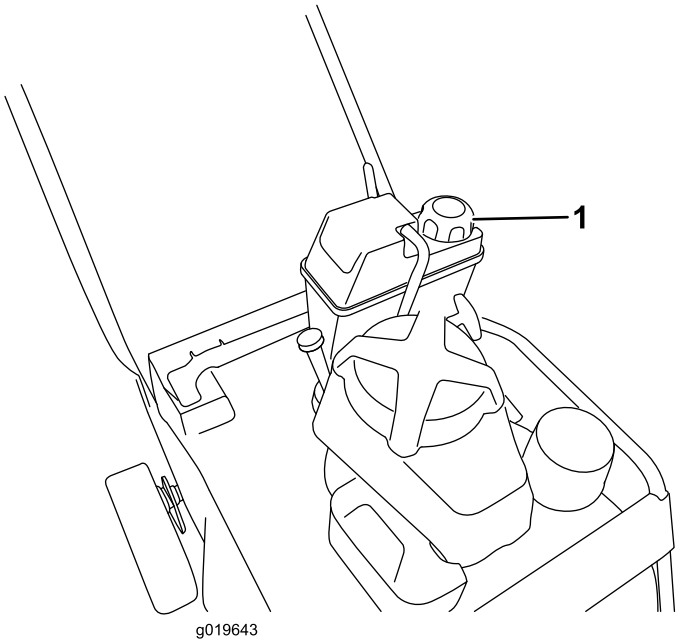

Obrázek 15

1. Uzávěr palivové nádrže

2. Sejměte uzávěr nádrže.
3. Doplňujte bezolovnatý benzín do okamžiku, kdy hladina v nádrži dosáhne úrovně 6 až 13 mm pod horním okrajem nádrže. **Hladina paliva by neměla dosahovat do plnicího hrdla.**

   Důležité: Hladina paliva v nádrži by neměla dosahovat výše než 6 mm od horní části nádrže, protože benzín potřebuje prostor pro rozpínání.
4. Namontujte uzávěr hrdla palivové nádrže a utřete případný rozlitý benzín.

Nastavení výšky sekání

⚠ NEBEZPEČÍ

Při nastavování výšky sekání pomocí pák se mohou vaše ruce dostat do kontaktu s pohybujícím se žacím nožem a může dojít k vážnému úrazu.

- **Před nastavováním výšky sekání zastavte motor a počkejte, až ustane veškerý pohyb.**
- **Při nastavování výšky sekání nestrkejte prsty pod kryt.**

Rozsah výšky sekání je od 38 mm do 127 mm v krocích po 13 mm.

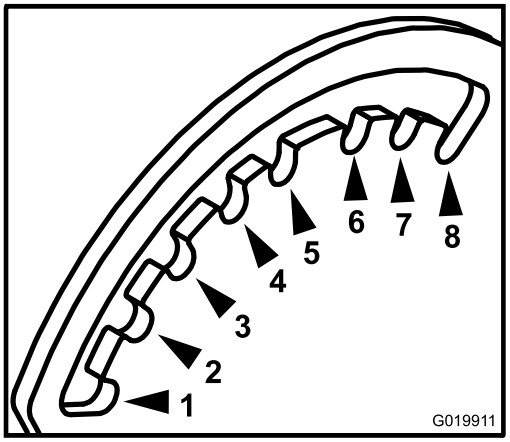

Obrázek 16

Pohled z přední levé strany sekačky.

1. 38 mm	5. 89 mm
2. 51 mm	6. 102 mm
3. 64 mm	7. 114 mm
4. 76 mm	8. 127 mm

Výška sekání se upravuje přední a zadní páčkou, které jsou umístěny na levé straně sekačky (Obrázek 17 a Obrázek 18). Chcete-li sekačku zvednout nebo snížit, přesuňte páčku do zapojené polohy, zvedněte nebo snižte sekačku a poté páčku uvolněte.

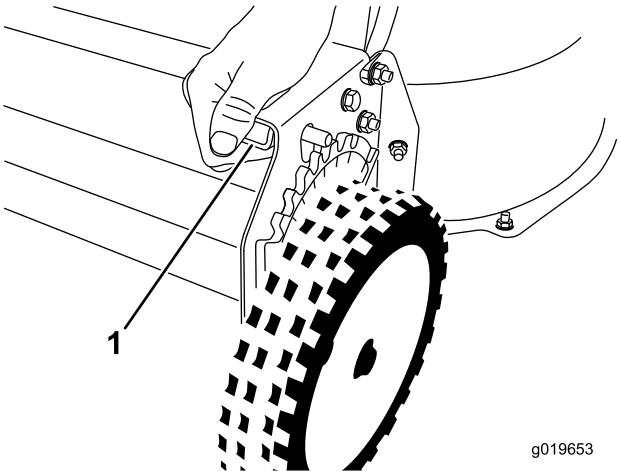

Obrázek 17

Přední páčka pro nastavení výšky sekání

1. Stisknutím uvolněte páčku.

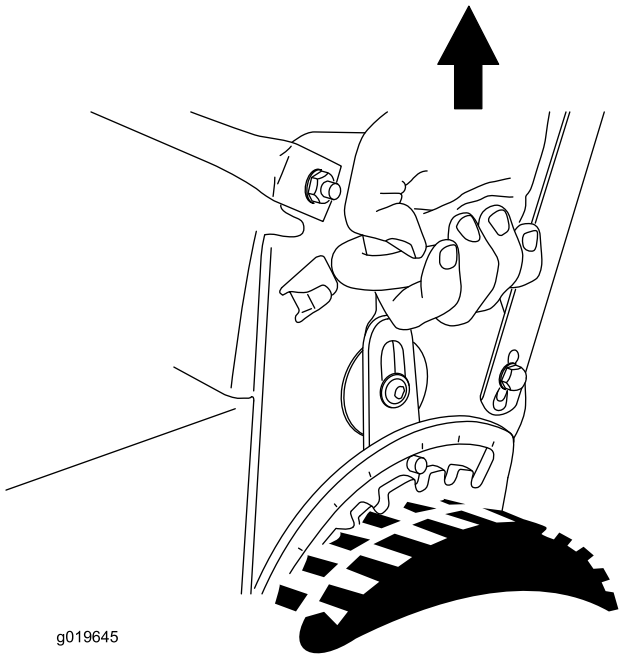

Obrázek 18

Zadní páčka pro nastavení výšky sekání

Spuštění motoru

1. Připojte koncovku kabelu k zapalovací svíčce (Obrázek 10).
2. Otevřete uzavírací ventil paliva (Obrázek 19).

   Poznámka: Pokud je uzavírací ventil paliva otevřený, je páčka umístěna rovnoběžně s palivovým vedením.

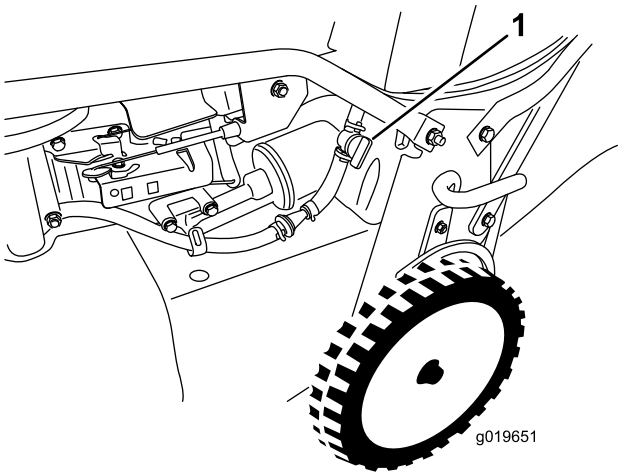

Obrázek 19

1. Uzavírací ventil paliva

3. Přesuňte páčku ovládání škrticí klapky do polohy sytiče (Obrázek 12).
4. Zatáhněte za ruční startér nejprve zlehka, dokud neucítíte odpor, a potom zatáhněte prudce.
5. Poté, co se motor spustí, přesuňte páčku škrticí klapky do polohy Rychlý běh (Obrázek 11).

   Poznámka: Pokud se motor nespustí po 3 zataženích, opakujte kroky 3 až 5.

Zastavení motoru

1. Přesuňte páčku ovládání škrticí klapky do polohy Vypnuto a vyčkejte, až se zastaví všechny pohyblivé části sekačky.
2. Pokud sekačku nepoužíváte nebo ponecháváte bez dozoru, uzavřete uzavírací ventil paliva a odpojte kabelovou koncovku od zapalovací svíčky.

Používání ručního pohonu a zapojení žacích nožů

- Chcete-li používat ruční pohon bez zapojení žacích nožů, zvedněte ovládací tyč k rukojeti (Obrázek 20).

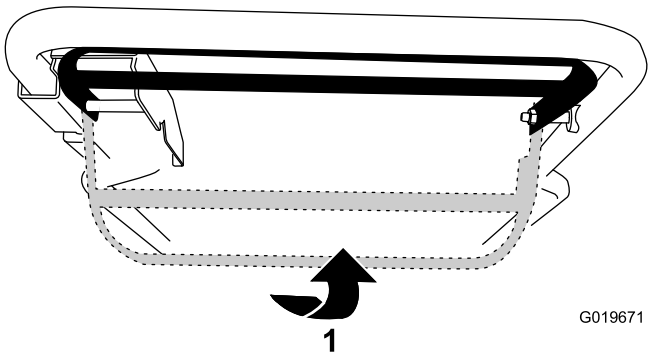

Obrázek 20

1. Zvedněte ovládací tyč k rukojeti.

- Chcete-li používat ruční pohon a zapojit žací nože, přesuňte ovládací tyč zcela doprava a zvedněte ji k rukojeti (Obrázek 20).

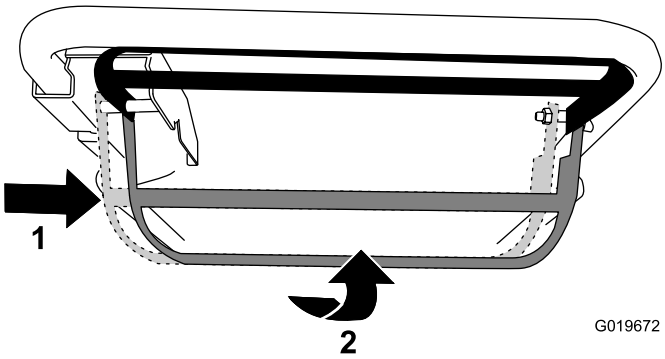

Obrázek 21

1. Přesuňte ovládací tyč zcela doprava.
2. Zvedněte ovládací tyč k rukojeti.

- Chcete-li přestat používat ruční pohon a uvolnit žací nože, uvolněte ovládací tyč.

Poznámka: Pojezdovou rychlost lze upravit zvětšením nebo zmenšením vzdálenosti mezi ovládací tyčí a rukojetí. Pokud se sekačka pohybuje příliš rychle nebo chcete zatočit, omezte rychlost snížením ovládací tyče. Pokud příliš snížíte ovládací tyč, sekačka se zastaví. Pojezdovou rychlost můžete zvýšit přitažením ovládací tyče k rukojeti. Pokud přitáhnete ovládací tyč až k rukojeti, sekačka se bude pohybovat maximální pojezdovou rychlostí.

Zatažení a uvolnění parkovací brzdy

Zatažení parkovací brzdy

Parkovací brzdu zatáhnete vytažením rukojeti brzdové páky nahoru (Obrázek 22).

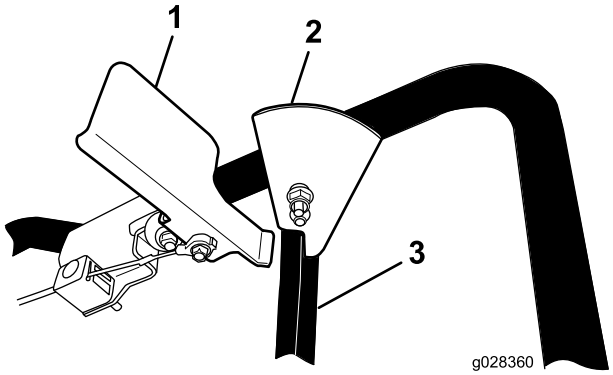

Obrázek 22
Parkovací brzda zatažena

1. Páka brzdy
2. Zastavit
3. Ovládací páka

Poznámka: Je-li parkovací brzda zatažena, zarážka na ovládací páce vám znemožní tuto páku zvednout k ovládání pohonu pojezdu.

Uvolnění parkovací brzdy

Parkovací brzdu uvolníte stlačením rukojeti brzdové páky dolů (Obrázek 23).

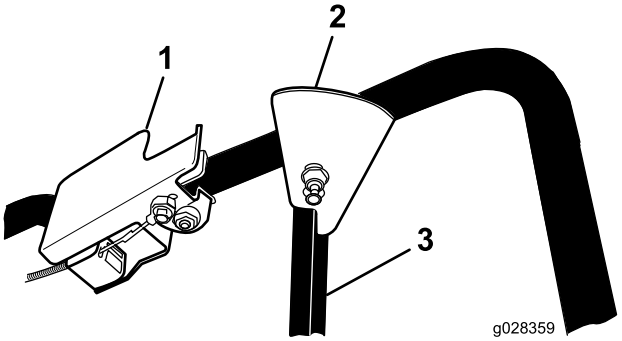

Obrázek 23
Parkovací brzda uvolněna

1. Páka brzdy
2. Zastavit
3. Ovládací páka

Poznámka: Je-li parkovací brzda uvolněna a ovládací páka je v horní poloze pro ovládání pohonu pojezdu, zarážka na ovládací páce vám znemožní zatáhnout parkovací brdu.

Kontrola funkce systému brzdy žacího nože

Před každým použitím ověřte, že se motor zastaví do 3 sekund po uvolnění ovládací tyče.

Použití sběracího koše

Servisní interval: Při každém použití nebo denně—Ověřte funkčnost systému brzdy žacího nože. Po uvolnění ovládací tyče by se žací nože měly do 3 sekund zastavit. Pokud se nezastaví, kontaktujte autorizované servisní středisko.

Pro kontrolu funkčnosti systému brzdy žacího nože můžete použít sběrací koš.

1. Sejměte kryt zadního vyhazovacího otvoru.
2. Namontujte prázdný sběrací koš na stroj.
3. Spusťte motor.
4. Uveďte žací nůž do záběru.

   Poznámka: Sběrací koš by se měl začít nafukovat, což signalizuje, že jsou žací nože v záběru a otáčejí se.

5. Sledujte koš a uvolněte ovládací tyč.

   Poznámka: Pokud koš nesplaskne do 3 sekund po uvolnění ovládací tyče, může to signalizovat zhoršování funkčnosti systému brzdy žacího nože a ignorování tohoto stavu může mít za následek vznik nebezpečné situace. Nechte stroj zkontrolovat a provést jeho údržbu v autorizovaném servisním středisku.

6. Vypněte motor a počkejte, dokud se všechny pohyblivé součásti nezastaví.

Použití sekačky bez sběracího koše

1. Přemístěte stroj na dlážděnou plochu, kde nefouká vítr.
2. Nastavte všechna 4 kola na výšku sekání 89 mm.
3. Vezměte půlarch novinového papíru a zmačkejte ho do tvaru kuličky dostatečně malé na to, aby se vešla pod stroj (o průměru asi 75 mm).
4. Položte papírovou kuličku přibližně 13 cm před stroj.
5. Spusťte motor.
6. Uveďte žací nůž do záběru.
7. Uvolněte ovládací tyč a začněte odpočítávat 3 sekundy.
8. Po uplynutí 3 sekund rychle zatlačte sekačku směrem dopředu přes noviny.
9. Vypněte motor a počkejte, dokud se všechny pohyblivé součásti nezastaví.
10. Přejděte k přední straně stroje a zkontrolujte papírovou kuličku.

    Poznámka: Pokud se kulička nedostala pod stroj, opakujte kroky 4 až 10.

    Důležité: Je-li papír roztřepený nebo roztrhaný, žací nože se řádně nezastavily, a provoz sekačky proto není bezpečný. Kontaktujte autorizované servisní středisko.

Mulčování

Stroj je z továrny nastaven tak, aby vracel jemně posekanou trávu a listí zpět na trávník. Příprava sekačky na mulčování:

- Pokud je na sekačce připevněný boční vyhazovací kanál, sejměte ho a namontujte boční deflektor; viz Vyjmutí bočního vyhazovacího kanálu (strana 16).
- Pokud je na sekačce připevněný sběrací koš, sejměte jej; viz Vyjmutí sběracího koše (strana 15).
- Pokud není kryt zadního vyhazovacího otvoru namontovaný, uchopte ho za rukojeť, nadzvedněte zadní deflektor a vložte ho do zadního vyhazovacího kanálu, dokud západka nezapadne na místo; viz Obrázek 24.

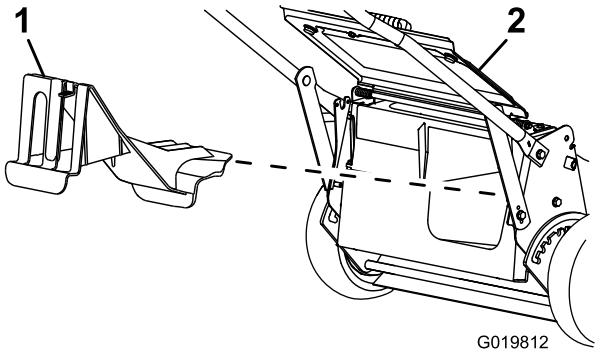

Obrázek 24

1. Kryt zadního vyhazovacího otvoru
2. Zadní deflektor

⚠ DŮLEŽITÉ UPOZORNĚNÍ

Před mulčováním se ujistěte, že je na sekačce upevněn kryt zadního vyhazovacího otvoru. Nikdy neuvádějte nože do záběru bez upevněného krytu zadního vyhazovacího otvoru nebo sběracího koše.

Sbírání trávy

Chcete-li posekanou trávu a listí z trávníku sesbírat, použijte sběrací koš.

⚠ DŮLEŽITÉ UPOZORNĚNÍ

Z opotřebeného sběracího koše mohou odlétávat drobné kamínky a jiné podobné úlomky směrem k vám a okolostojícím osobám a způsobit vážné zranění nebo smrt.

Pravidelně sběrací koš kontrolujte. Je-li poškozený, vyměňte jej za nový sběrací koš Toro.

Pokud je na sekačce připevněný boční vyhazovací kanál, před sběrem trávy ho sejměte a namontujte boční deflektor; viz Vyjmutí bočního vyhazovacího kanálu (strana 16).

⚠ DŮLEŽITÉ UPOZORNĚNÍ

Žací nože jsou ostré a při kontaktu s noži může dojít k vážnému zranění.

Před opuštěním provozní pozice vypněte motor a počkejte, dokud se všechny pohyblivé součásti nezastaví.

Připevnění sběracího koše

1. Nadzvedněte a podržte zvednutý zadní deflektor (Obrázek 25).

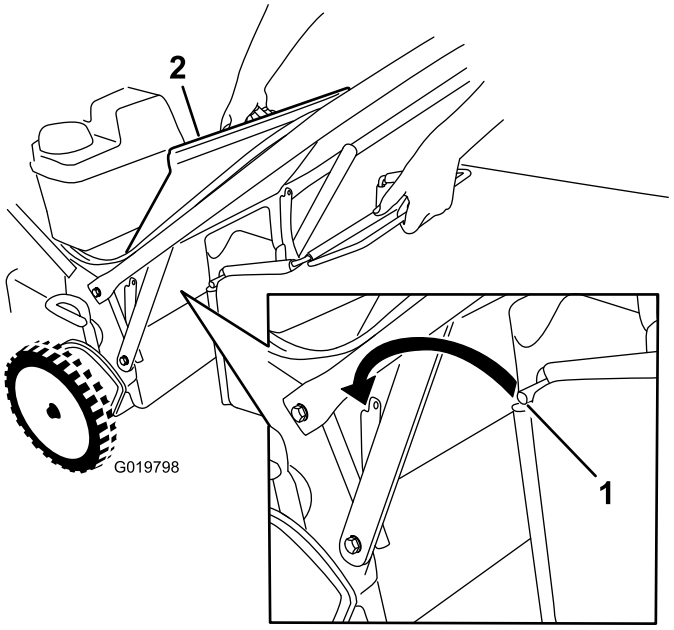

Obrázek 25

1. Tyč sběracího koše
2. Zadní deflektor

2. Sejměte kryt zadního vyhazovacího otvoru tak, že zatlačíte západku palcem směrem dolů a vytáhnete kryt ze sekačky (Obrázek 24).
3. Namontujte tyč sběracího koše do drážek na základně rukojeti a nakláněním sběracího koše dopředu a dozadu zajistěte, aby byla tyč usazena ve spodní části obou drážek; viz Obrázek 25.
4. Spusťte zadní deflektor dolů, dokud nedosedne na sběrací koš.

Vyjmutí sběracího koše

Chcete-li sběrací koš vyjmout, opakujte kroky popsané v části Připevnění sběracího koše v opačném pořadí.

⚠ NEBEZPEČÍ

Sekačka může vyhazovat zbytky trávy a jiné předměty otevřeným vyhazovacím tunelem. Předměty mohou být vyhozeny takovou silou, že mohou způsobit vážné zranění nebo smrt obsluhy nebo osob v okolí.

Nikdy neotevírejte dvířka na vyhazovacím tunelu při běžícím motoru.

Vyhazování kousků trávy bočním otvorem

Při sekání velmi vysoké trávy použijte boční vyhazovací otvor.

⚠ DŮLEŽITÉ UPOZORNĚNÍ

Žací nože jsou ostré a při kontaktu s noži může dojít k vážnému zranění.

Před opuštěním provozní pozice vypněte motor a počkejte, dokud se všechny pohyblivé součásti nezastaví.

⚠ NEBEZPEČÍ

Nezakrytý vyhazovací otvor by představoval riziko vymrštění předmětů na obsluhu a jiné osoby v blízkosti. Dále by mohlo dojít ke styku s žacími noži. Odmrštěné předměty nebo styk s žacím nožem mohou způsobit vážné zranění nebo smrt.

Nikdy nepoužívejte sekačku bez upevněného deflektoru bočního vyhazovacího otvoru nebo bočního vyhazovacího kanálu.

Montáž bočního vyhazovacího kanálu

Důležité: Před mulčováním se ujistěte, že je na sekačce upevněn kryt zadního vyhazovacího otvoru.

1. Vypněte motor a počkejte, dokud se všechny pohyblivé součásti nezastaví.
2. Pokud je na sekačce připevněný sběrací koš, sejměte jej; viz Vyjmutí sběracího koše (strana 15).
3. Nasaďte kryt zadního vyhazovacího otvoru; viz Mulčování (strana 14).
4. Odstraňte boční deflektor tak, že vytáhnete pružinu, kterou je deflektor připevněn a deflektor sejmete (Obrázek 26).

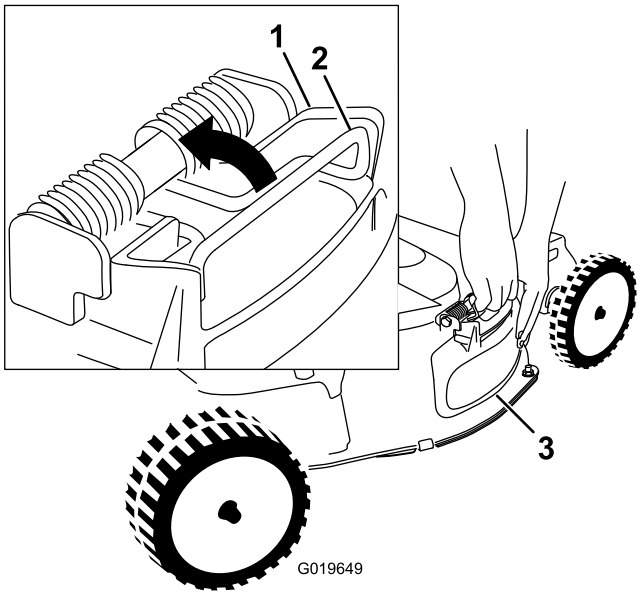

Obrázek 26

1. Horní část bočního deflektoru
2. Pružina
3. Boční deflektor

5. Nainstalujte boční vyhazovací kanál (Obrázek 27) tak, že vytáhnete pružinu, nasadíte kanál na otvor a stáhnete pružinu přes výstupky na horní části vyhazovacího kanálu.

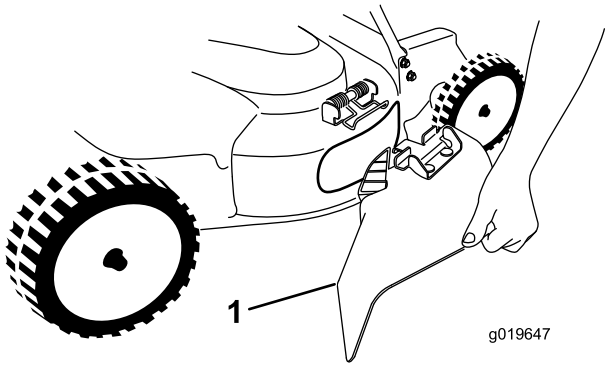

Obrázek 27

1. Boční vyhazovací kanál

Vyjmutí bočního vyhazovacího kanálu

Chcete-li boční vyhazovací kanál vyjmout, opakujte kroky popsané v oddílu Montáž bočního vyhazovacího kanálu v opačném pořadí.

Provozní tipy

Všeobecná doporučení k sekání

- Před používáním této sekačky si pozorně přečtěte bezpečnostní pokyny a tuto příručku.
- Odstraňte z trávníku klacky, kameny, dráty, větve a jiné předměty, na které by mohly žací nože narazit a odhodit je.
- Všechny osoby, zejména děti a zvířata, udržujte v bezpečné vzdálenosti od pracovního prostoru.
- Zabraňte kontaktu žacího nože se stromy, stěnami, obrubníky a dalšími tvrdými předměty. Nikdy záměrně nepřejíždějte sekačkou přes žádný předmět.
- Pokud sekačka narazí na tvrdý předmět nebo začne vibrovat, okamžitě vypněte motor, odpojte koncovku zapalovací svíčky a zkontrolujte, zda sekačka není poškozená.
- Po celou sezónu udržujte žací nože v ostrém stavu. Pravidelně zabrušujte nerovnosti na ostří žacích nožů.
- V případě potřeby vyměňte žací nože za originální náhradní žací nože Toro.
- Sekejte pouze suchou trávu a listí. Mokrá tráva a listí mají tendenci tvořit chomáče a mohou způsobit ucpání sekačky nebo zastavení motoru.
- Po každém sekání vyčistěte spodek plošiny sekačky. Postupujte podle pokynů v části Čištění spodní části stroje (strana 24).
- Udržujte motor v dobrém provozním stavu.
- Nejkvalitnější sekání zajistíte nastavením otáček motoru do nejrychlejší polohy.

⚠ DŮLEŽITÉ UPOZORNĚNÍ

Provoz sekačky s otáčkami motoru nastavenými na vyšší otáčky, než umožňuje tovární nastavení, může vést k vymrštění úlomku žacího nože nebo motoru na obsluhu nebo osoby v blízkosti a způsobit vážné zranění nebo smrt.

- **Neměňte nastavení předepsaných otáček motoru.**
- **Pokud se vám zdá, že jsou otáčky motoru vyšší, než je obvyklé, obraťte se na autorizované servisní středisko.**

- Čištění vzduchového filtru provádějte často. Při mulčování se do vzduchu dostává větší množství posekané trávy a prachu, které ucpává filtr a snižuje výkon motoru.

Sekání trávy

- Tráva roste v různých obdobích roku různou rychlostí. Nejvhodnější nastavení výšky sekání trávy pro letní horka je 51 mm, 64 mm nebo 83 mm. Sekejte najednou vždy pouze asi třetinu výšky trávy. Nenastavujte výšku na méně než 51 mm, pokud tráva není řídká nebo pokud není pozdní podzim, kdy se růst trávy zpomaluje.
- Pokud sekáte trávu vyšší než 15 cm, nastavte nejprve maximální výšku sekání a pohybujte se pomaleji a potom sekání zopakujte s menší nastavenou výškou, aby trávník vypadal co nejlépe. Je-li tráva příliš vysoká a listí má

tendenci na trávníku tvořit chomáče, může se sekačka ucpat a motor se zastaví.

- Střídejte směr sekání. Pomáhá to rozptylovat posekanou trávu po trávníku a dosáhnout rovnoměrného hnojení.

Pokud výsledný vzhled trávníku není uspokojivý, vyzkoušejte následující:

- Naostřete žací nože.
- Pohybujte se při sekání pomaleji.
- Nastavte na stroji větší výšku sekání.
- Sekejte trávu častěji.
- Postupujte v překrývajících se pruzích místo plných pruhů při každém průchodu.
- Nastavte výšku sekání u předních kol o jeden stupeň níž než u zadních kol. Například přední kola nastavte na výšku 51 mm a zadní kola na 64 mm.

Sekání listí

- Dbejte na to, aby po sekání tráva polovinou své výšky přesahovala vrstvu listí. Možná budete muset přejet sekačkou přes listí vícekrát.
- Pokud je trávník pouze mírně pokryt listím, nastavte stejnou výšku sekání u všech kol.
- Pokud vrstva listí na trávníku přesahuje 12,7 cm, nastavte přední výšku sekání o jeden nebo dva stupně výš než zadní výšku sekání. Tímto způsobem se usnadní nabírání listí pod plošinou sekačky.
- Pokud sekačka neseká listy dostatečně najemno, zpomalte.

Údržba

Doporučený harmonogram údržby

Servisní interval	Postup při údržbě
Po prvních 5 hodinách	• Vyměňte motorový olej a olejový filtr ponechte původní. • Proveďte údržbu systému žacích nožů.
Při každém použití nebo denně	• Zkontrolujte hladinu motorového oleje. • Ověřte funkčnost systému brzdy žacího nože. Po uvolnění ovládací tyče by se žací nože měly do 3 sekund zastavit. Pokud se nezastaví, kontaktujte autorizované servisní středisko. • Zkontrolujte vzduchový filtr. • Zkontrolujte žací nože a podle potřeby proveďte jejich údržbu. • Zkontrolujte žací nože. • Vyčistěte spodní část krytu stroje.
Po každých 25 hodinách provozu	• Vyčistěte pěnový předběžný filtr (v prašných podmínkách provádějte čištění častěji).
Po každých 50 hodinách provozu	• Vyměňte motorový olej (při práci v prašném prostředí výměnu provádějte častěji). • Zkontrolujte palivové potrubí a v případě potřeby ho vyměňte. • Odstraňte nečistoty z prostoru pod krytem řemenu. • Údržbu systému pohonu žacích nožů nechejte provést v autorizovaném servisním středisku Toro.
Po každých 100 hodinách provozu	• Vyměňte olejový filtr. • Zkontrolujte zapalovací svíčku. • Vyčistěte palivovou nádrž. • Vyměňte palivový filtr.
Po každých 300 hodinách provozu	• Vyměňte papírový vzduchový filtr (v prašných podmínkách provádějte výměnu častěji).
Každý rok nebo před uskladněním	• Před prováděním oprav nebo před uskladněním sekačky vyprázdněte palivovou nádrž.

Důležité: **Další pokyny k postupům údržby naleznete v návodu k obsluze motoru.**

⚠ VÝSTRAHA

Pokud ponecháte připojenou koncovku kabelu k zapalovací svíčce, může kdokoli spustit motor a nechtěně vám nebo osobám v okolí způsobit vážné zranění.

Před prováděním jakékoli údržby odpojte koncovku kabelu od zapalovací svíčky. Položte koncovku kabelu stranou tak, aby nemohla přijít náhodně do styku se zapalovací svíčkou.

Údržba vzduchového filtru

Servisní interval: Při každém použití nebo denně

Po každých 25 hodinách provozu—Vyčistěte pěnový předběžný filtr (v prašných podmínkách provádějte čištění častěji).

Po každých 300 hodinách provozu—Vyměňte papírový vzduchový filtr (v prašných podmínkách provádějte výměnu častěji).

Důležité: Nenechávejte běžet motor bez sestavy vzduchového filtru, mohlo by dojít k vážnému poškození motoru.

1. Vypněte motor a počkejte, dokud se všechny pohyblivé součásti nezastaví.
2. Odpojte koncovku zapalovací svíčky.
3. Sejměte kryt a důkladně ho vyčistěte (Obrázek 28).

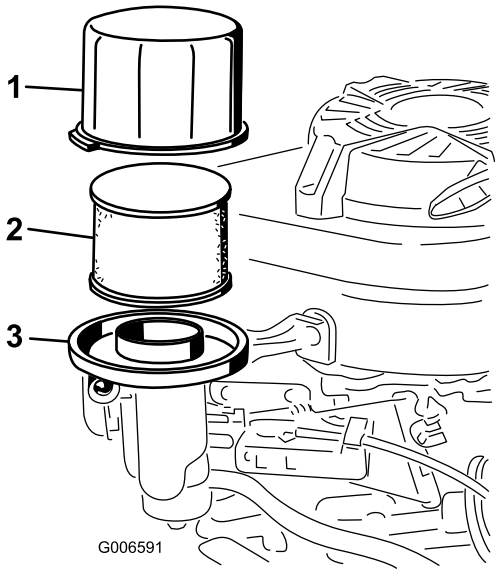

Obrázek 28

1. Kryt
2. Pěnový předběžný filtr a papírový filtr
3. Základna vzduchového filtru

4. Vyjměte pěnový předběžný filtr a papírový filtr (Obrázek 28).
5. Oddělte pěnový předběžný filtr od papírového filtru (Obrázek 28) a pokud je papírový filtr výrazně zašpiněný, vyměňte ho.

   Důležité: Papírový filtr nečistěte.

6. Pěnový předběžný filtr můžete umýt vodným roztokem mírně působícího saponátu. Poté filtr vysušte.

   Poznámka: Do pěnového předběžného filtru nepřidávejte olej.

7. Nasaďte pěnový předběžný filtr na papírový filtr.
8. Nainstalujte sestavu vzduchového filtru.
9. Upevněte kryt.

Výměna motorového oleje

Servisní interval: Po prvních 5 hodinách—Vyměňte motorový olej a olejový filtr ponechte původní.

Po každých 50 hodinách provozu—Vyměňte motorový olej (při práci v prašném prostředí výměnu provádějte častěji).

1. Spusťte motor, aby se motorový olej zahřál.

   Poznámka: Zahřátý olej má lepší viskozitu a odnáší více nečistot.

⚠ DŮLEŽITÉ UPOZORNĚNÍ

Po delší době běhu motoru může být olej horký a kontakt s horkým olejem může způsobit vážné zranění.

Při vypouštění horkého motorového oleje dávejte pozor, abyste s ním nepřišli do styku.

2. Vypněte motor a počkejte, dokud se všechny pohyblivé součásti nezastaví.
3. Odpojte koncovku zapalovací svíčky.
4. Umístěte vhodnou sběrnou vanu pod pravou stranu sekačky.
5. Otáčejte uzávěrem proti směru hodinových ručiček, sejměte jej a vytáhněte měrku hladiny oleje.
6. Nakloňte sekačku na stranu tak, aby vzduchový filtr směřoval nahoru, a nechte olej vytéct do sběrné vany (Obrázek 28).

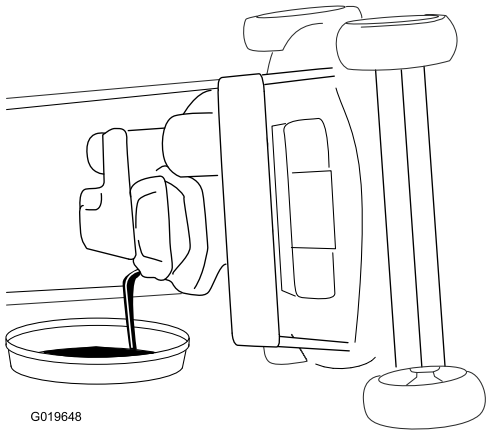

Obrázek 29

Poznámka: Z klikové skříně můžete olej odstranit také pomocí odsavače na olej.

7. Vraťte sekačku do provozní polohy.
8. Zasuňte měrku do plnicího hrdla a otáčejte uzávěrem po směru hodinových ručiček až na doraz.
9. Použitý olej recyklujte podle místních předpisů.
10. Naplňte klikovou skříň čerstvým olejem až po značku horní meze na měrce. Postupujte podle pokynů v části 3 Doplnění oleje do klikové skříně (strana 7).
11. Veškerý rozlitý olej utřete.

Výměna olejového filtru

Servisní interval: Po každých 100 hodinách provozu

1. Spusťte motor, aby se olej zahřál.

⚠ DŮLEŽITÉ UPOZORNĚNÍ

Po delší době běhu motoru může být olej horký a kontakt s horkým olejem může způsobit vážné zranění.

Při vypouštění horkého motorového oleje dávejte pozor, abyste s ním nepřišli do styku.

2. Vypněte motor a počkejte, dokud se všechny pohyblivé součásti nezastaví.
3. Odpojte koncovku zapalovací svíčky.
4. Vypusťte motorový olej; viz Výměna motorového oleje (strana 18).
5. Umístěte hadr pod olejový filtr, aby se zachytil veškerý olej, který může odkapávat při demontáži filtru.
6. Demontujte olejový filtr (Obrázek 30).

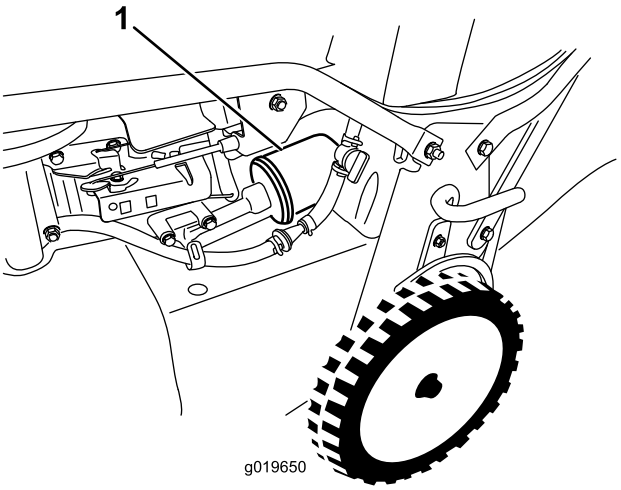

Obrázek 30

1. Olejový filtr

7. Namažte prstem těsnění na novém filtru motorovým olejem (Obrázek 31).

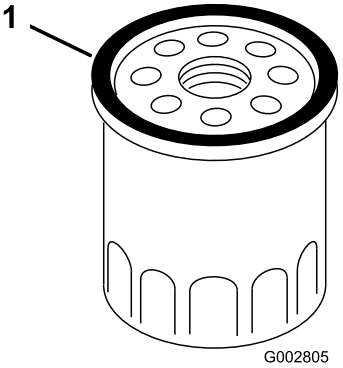

Obrázek 31

1. Těsnicí kroužek

8. Otáčejte filtrem, dokud gumové těsnění nedosedne na základnu filtru, potom filtr rukou dotáhněte o další 2/3 otáčky.
9. Naplňte klikovou skříň čerstvým olejem až po značku horní meze na měrce; viz 3 Doplnění oleje do klikové skříně (strana 7).
10. Připojte koncovku kabelu k zapalovací svíčce.
11. Nechejte motor běžet asi 3 minuty.
12. Zastavte motor, počkejte, až se zastaví všechny pohybující se části, a zkontrolujte, zda v okolí filtru neuniká olej.
13. Doplňte olej, aby se vyrovnala hladina oleje poté, co část oleje natekla do olejového filtru; viz Kontrola hladiny motorového oleje (strana 10)
14. Použitý olejový filtr recyklujte podle místních předpisů.

Údržba zapalovací svíčky

Servisní interval: Po každých 100 hodinách provozu

Použijte zapalovací svíčku **NGK BPR5ES** nebo ekvivalentní.

1. Vypněte motor a počkejte, dokud se všechny pohyblivé součásti nezastaví.
2. Odpojte koncovku zapalovací svíčky.
3. Vyčistěte okolí zapalovací svíčky.
4. Vytáhněte svíčku z hlavy válce.

   Důležité: Prasklou, zanesenou nebo znečištěnou svíčku vyměňte. Nečistěte elektrody, protože nečistoty pronikající do válce by mohly poškodit motor.

5. Mezeru mezi elektrodami svíčky nastavte na 0,76 mm; viz Obrázek 32.

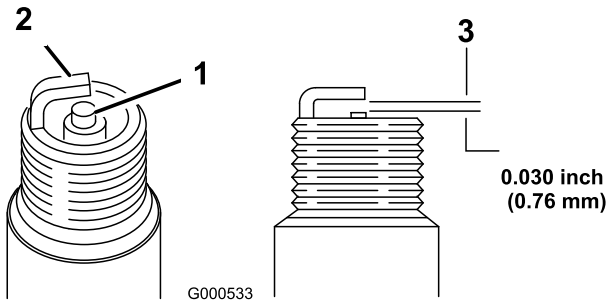

Obrázek 32

1. Izolátor středové elektrody
2. Vnější elektroda
3. Vzduchová mezera (bez měřítka)

6. Namontujte zapalovací svíčku a nasaďte těsnění.
7. Zapalovací svíčku utáhněte momentem 23 Nm.
8. Připojte koncovku kabelu k zapalovací svíčce.

Vyprázdnění palivové nádrže a čištění filtru

Servisní interval: Po každých 50 hodinách provozu—Zkontrolujte palivové potrubí a v případě potřeby ho vyměňte.

Po každých 100 hodinách provozu—Vyčistěte palivovou nádrž.

Každý rok nebo před uskladněním—Před prováděním oprav nebo před uskladněním sekačky vyprázdněte palivovou nádrž.

Poznámka: Vložka filtru palivové nádrže (sítko) je umístěna uvnitř palivové nádrže na výstupu. Tento filtr je součástí palivové nádrže a není možné ho vyjmout.

1. Vypněte motor a počkejte, než vychladne.

   Důležité: Benzín vypouštějte pouze ze studeného motoru.

2. Odpojte koncovku kabelu od zapalovací svíčky.
3. Uzavřete uzavírací ventil paliva.
4. Odpojte palivové vedení uvolněním trubkové svorky na karburátoru.
5. Otevřete uzavírací ventil paliva a nechte palivo zcela vytéct z palivové nádrže a palivového vedení do schváleného kanystru.
6. Demontujte palivovou nádrž ze sekačky.
7. Nalijte malé množství paliva do palivové nádrže, propláchněte jím nádrž a slijte jej do schváleného kanystru.
8. Namontujte palivovou nádrž a palivové vedení.

Výměna palivového filtru

Servisní interval: Po každých 100 hodinách provozu

1. Vypněte motor a počkejte, dokud se všechny pohyblivé součásti nezastaví.
2. Odpojte koncovku zapalovací svíčky.
3. Uzavřete uzavírací ventil paliva (Obrázek 33).

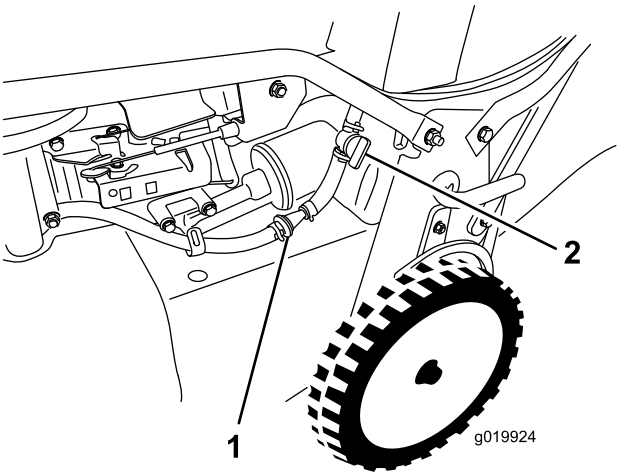

Obrázek 33

1. Palivový filtr
2. Uzavírací ventil paliva

4. Uvolněte trubkové svorky kolem palivového filtru a vyjměte palivový filtr (Obrázek 33) z palivového vedení.
5. Namontujte nový palivový filtr do palivového vedení pomocí trubkových svorek, které jste odstranili v kroku 4.

Údržba systému žacích nožů

Servisní interval: Po prvních 5 hodinách

Po každých 50 hodinách provozu—Odstraňte nečistoty z prostoru pod krytem řemenu.

Po každých 50 hodinách provozu—Údržbu systému pohonu žacích nožů nechejte provést v autorizovaném servisním středisku Toro.

1. Povolte 2 šrouby na přístupovém panelu krytu řemenu a sejměte panel (Obrázek 34).

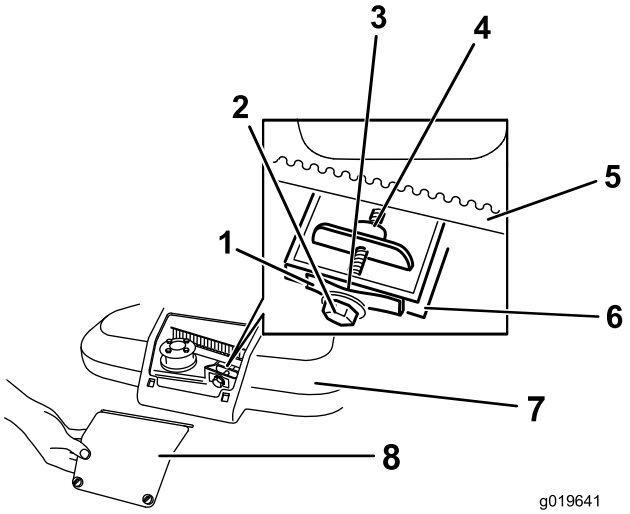

Obrázek 34

1.	Pružina napínající řemen	5.	Hnací řemen žacích nožů
2.	Seřizování řemenu	6.	Stěna
3.	Mezera	7.	Kryt řemene
4.	Stavěcí matice	8.	Přístupový panel krytu řemenu

2. Zkontrolujte řemeny; pokud se na řemenu nachází trhliny, roztřepené okraje, známky popálení nebo jiné známky poškození, vyměňte jej.

   Poznámka: Je-li poškozen systém pohonu žacích nožů, nechejte je opravit v autorizovaném servisním středisku Toro.

3. Vymeťte nebo vyfoukejte nečistoty nahromaděné uvnitř krytu řemene a kolem všech součástí.
4. Vložte spárovou měrku nastavenou na hodnotu 0,13 až 0,76 mm proti stěně a posuňte ji směrem dolů za pružinu napínající řemen; viz Obrázek 35.

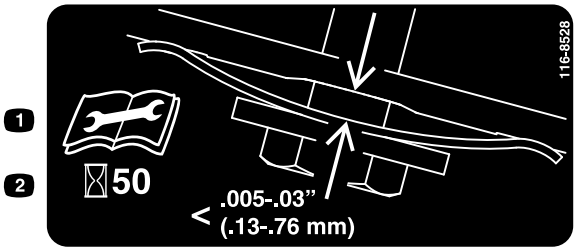

Obrázek 35

   Poznámka: Pokud je mezi spárovou měrkou a pružinou viditelná mezera, utahujte seřizovací šroub, dokud nebude mezera taková, že spárovou měrku nebude možné do mezery volně vkládat a vyndávat (Obrázek 34).

   Důležité: **Stavěcí šroub nepřetahujte. Mohli byste poškodit hnací řemen žacích nožů.**

5. Namontujte přístupový panel krytu řemenu.

Údržba žacích nožů

Servisní interval: Při každém použití nebo denně

Důležité: ***Ke správnému namontování žacích nožů budete potřebovat momentový klíč.*** **Pokud nemáte momentový klíč nebo si provedením montáže nejste jistí, obraťte se na autorizované servisní středisko.**

Vždy, když spotřebujete palivo, zkontrolujte ostrost nožů a jejich opotřebení nebo poškození; viz Kontrola žacích nožů (strana 21). Je-li ostří žacího nože tupé nebo poškozené, nechte je nabrousit nebo je vyměňte. Pokud jsou žací nože ohnuté, poškozené nebo prasklé, okamžitě je vyměňte za originální náhradní žací nože Toro.

⚠ NEBEZPEČÍ

Opotřebený nebo poškozený žací nůž může prasknout a jeho úlomek může sekačka odmrštit na obsluhu nebo osoby v okolí a způsobit vážné zranění nebo smrt.

- **Opotřebení a poškození nožů kontrolujte před každým použitím.**
- **Opotřebené nebo poškozené nože okamžitě vyměňte.**

Poznámka: V průběhu celé sezóny udržujte žací nože ostré, protože ostré nože sekají trávu čistě, aniž by trhaly nebo drolily stébla. Trhání a drolení trávy způsobuje, že travní stébla na řezu hnědnou, což zpomaluje růst trávy a zvyšuje její náchylnost k různým chorobám.

Příprava na údržbu žacích nožů

Nakloňte sekačku na stranu tak, aby vzduchový filtr směřoval nahoru a horní část rukojeti byla opřená o zem.

⚠ DŮLEŽITÉ UPOZORNĚNÍ

Žací nože jsou ostré a při kontaktu s noži může dojít k vážnému zranění.

- **Odpojte koncovku kabelu od zapalovací svíčky.**
- **Při provádění údržby žacích nožů používejte rukavice.**

Kontrola žacích nožů

Servisní interval: Při každém použití nebo denně

1. Zkontrolujte ostří žacích nožů (Obrázek 36). Jestliže ostří nejsou dostatečně naostřená nebo jsou v důsledku různých záseků nerovná, vyjměte nože a naostřete je nebo je vyměňte.

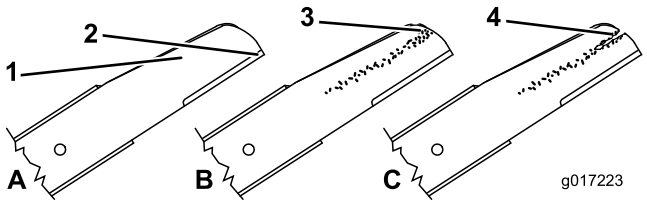

Obrázek 36

1. Zakřivená část
2. Řezná hrana (ostří)
3. Opotřebení či vznikající průraz
4. Prasklina

2. Zkontrolujte samotné nože, zejména jejich zakřivené části (obr. 42). Jestliže v této oblasti zjistíte jakékoli poškození, opotřebení anebo průraz (Obrázek 36), okamžitě nože vyměňte za nové.

⚠ NEBEZPEČÍ

Pokud není řešeno opotřebení žacího nože, mezi zakřivenou a plochou částí postupně vznikne průraz. Nakonec se kus žacího nože může odlomit a vyletět ze skříně, což může způsobit vážné zranění vás nebo okolostojících osob.

- **Opotřebení a poškození nožů kontrolujte před každým použitím.**
- **Nikdy se nepokoušejte narovnat ohnutý žací nůž nebo svařovat poškozené nebo prasklé žací nože.**
- **Kontrolujte, zda žací nože nejsou ohnuté; viz Kontrola ohnutí žacích nožů (strana 22).**

Kontrola ohnutí žacích nožů

1. Otáčejte žacími noži, dokud nejsou ve stejné poloze jako na Obrázek 37.

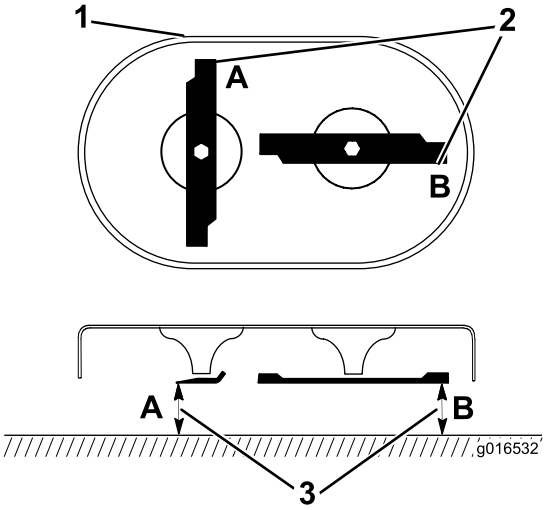

Obrázek 37

1. Přední část sekací plošiny
2. Měření v bodech A a B
3. Změřte vzdálenost od řezné hrany (ostří) k hladkému, rovnému povrchu.

2. Změřte vzdálenost od hladkého, rovného povrchu k řezné hraně (ostří) v bodech **A** a **B**, (Obrázek 37) a zaznamenejte si oba rozměry.
3. Otočte žacími noži tak, aby na místech **A** a **B** byly jejich opačné konce.
4. Zopakujte měření popsané v kroku 2 a zaznamenejte si výsledky.

   Poznámka: Pokud je rozdíl mezi rozměry **A** a **B** získanými v krocích 2 a 4 větší než 3 mm, žací nože vyměňte; viz Vyjmutí žacích nožů (strana 22) a Montáž žacích nožů (strana 23).

Vyjmutí žacích nožů

Pokud žací nože narazí na pevný předmět nebo jsou nevyvážené nebo ohnuté, vyměňte je. Používejte pouze originální náhradní žací nože Toro.

1. K zajištění žacích nožů použijte dřevěný špalek a otáčejte šrouby žacích nožů proti směru hodinových ručiček, jak je znázorněno na Obrázek 38.

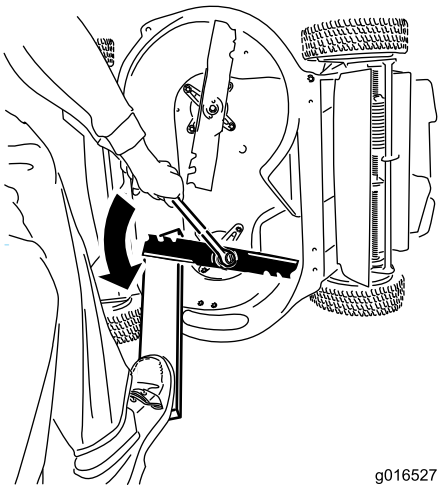

Obrázek 38

2. Odstraňte jednotlivé žací nože, jak je znázorněno na Obrázek 39.

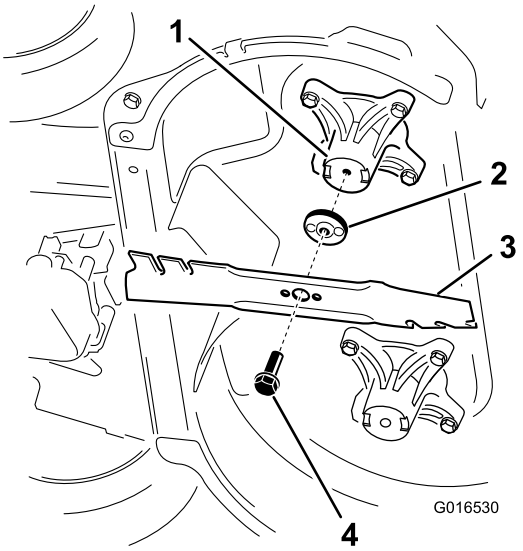

Obrázek 39

1. Vřeteno (2)
2. Unášeč žacího nože (2)
3. Žací nůž (2)
4. Šroub žacího nože (2)

3. Zkontrolujte, zda nejsou unášeče žacího nože opotřebené nebo poškozené.

Montáž žacích nožů

1. První žací nůž namontujte ve vodorovné poloze, společně se všemi upevňovacími součástkami, jak je znázorněno na Obrázek 39.

   Poznámka: Šrouby utáhněte rukou.

   Důležité: Zakřivené konce žacích nožů musí směřovat ke krytu sekačky. Ujistěte se, že jsou vyvýšená místa na jednotlivých unášečích žacích nožů umístěna v prohlubních hlavy odpovídajícího vřetena a kolíky na druhé straně jednotlivých unášečů žacích nožů jsou umístěny v otvorech odpovídajícího žacího nože.

2. Zajistěte jednotlivé žací nože deskou a otáčejte šrouby žacích nožů ve směru hodinových ručiček momentovým klíčem, jak znázorňuje obrázek Obrázek 40; šrouby jednotlivých žacích nožů utáhněte momentem 82 Nm.

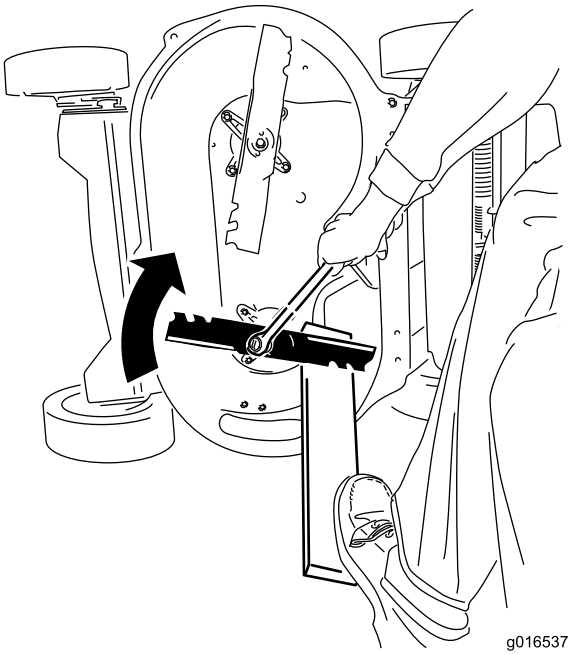

Obrázek 40

   Důležité: Při použití momentu 82 Nm je šroub pevně utažen. Přeneste svou váhu na klíč a šroub pevně utáhněte. Přetáhnout šroub je velmi obtížné.

3. Otočte namontovaný šroub o 1/4 otáčky tak, aby byl ve svislé poloze, a namontujte další žací nůž stejným způsobem jako první (postupujte podle kroku 1).

   Poznámka: Čepele by měly být kolmé a tvořit obrácené písmeno „T“, jak je znázorněno na Obrázek 41.

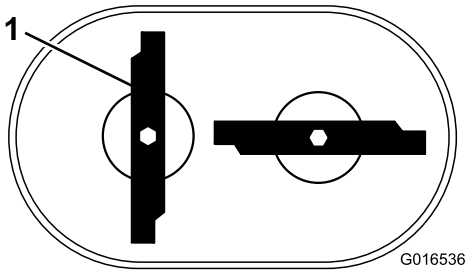

Obrázek 41

1. Žací nůž (2)

4. Utáhněte druhý žací nůž; postupujte podle kroku 2.
5. Rukou otočte žací nože o 360° stupňů a zkontrolujte, že se nestýkají.

Poznámka: Pokud se žací nože stýkají, nejsou namontovány správně. Opakujte kroky 1 až 3, dokud není dosaženo stavu, kdy se žací nože nestýkají.

⚠ DŮLEŽITÉ UPOZORNĚNÍ

Nesprávná montáž žacích nožů může způsobit poškození sekačky nebo zranění obsluhy nebo okolostojících osob.

Seřízení lanka ručního pohonu

Pokud se sekačka nepohybuje pomocí ručního pohonu nebo se pomalu pohybuje dopředu, když uvolníte ovládací tyč, seřiďte lanko pohonu.

1. Zastavte motor a počkejte, dokud se nezastaví všechny pohybující se části.
2. Povolte upevňovací matici lanka (Obrázek 42).

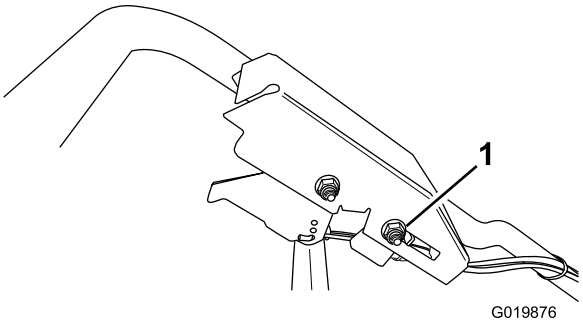

Obrázek 42

1. Upevňovací matice lanka

3. Chcete-li činnost ručního pohonu **zvýšit**, posuňte upevňovací matici lanka směrem **k sekačce**; chcete-li činnost ručního pohonu **snížit**, posuňte upevňovací matici lanka směrem **od sekačky**.
4. Dotáhněte upevňovací matici lanka.
5. Zkontrolujte, zda ovládání pohonu odpovídá požadavkům, a podle potřeby zopakujte výše uvedené kroky.

   Poznámka: Pokud se sekačka pomalu pohybuje dopředu, aniž by byla stisknutá ovládací tyč, nebo se po zvednutí zadních kol do vzduchu kola otáčejí, je lanko příliš utažené. Povolte upevňovací matici lanka, vytáhněte plášť lanka mírně nahoru (směrem od sekačky) a dotáhněte upevňovací matici lanka.

   Poznámka: Dále můžete požadovaným způsobem seřídit maximální pojezdovou rychlost (při plném stisknutí ovládací tyče).

Čištění spodní části stroje

Aby byl zajištěn optimální výkon při sekání, pravidelně čistěte spodní stranu krytu sekačky. Zbytky trávy ze spodní strany krytu sekačky můžete omýt nebo seškrábat.

Mytí spodní části stroje

Servisní interval: Při každém použití nebo denně—Vyčistěte spodní část krytu stroje.

1. Umístěte sekačku na rovnou betonovou nebo asfaltovou plochu poblíž zahradní hadice.
2. Spusťte motor.
3. Držte zahradní hadici na úrovni rukojeti a nasměrujte tok vody na zem těsně před pravé zadní kolo (Obrázek 43).

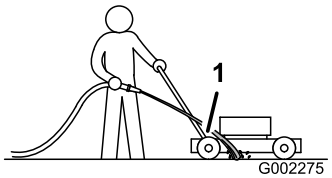

Obrázek 43

1. Pravé zadní kolo

Poznámka: Čepele nasají vodu a zbytky trávy se vypláchnou. Nechte vodu puštěnou, dokud se ze spodní části krytu stroje nepřestanou vyplavovat zbytky trávy.

4. Vypněte motor a počkejte, dokud se všechny pohyblivé součásti nezastaví.
5. Vypněte vodu.
6. Nastartujte sekačku a nechte ji několik minut běžet, aby vyschla vlhkost na sekačce a jejích součástech.

Seškrábání spodní strany stroje

Pokud mytí neodstraní všechny nečistoty ze spodní části sekačky, seškrábejte je do čista.

1. Odpojte koncovku kabelu od zapalovací svíčky.
2. Vypusťte palivo z palivové nádrže; viz Vyprázdnění palivové nádrže a čištění filtru (strana 20).

⚠ DŮLEŽITÉ UPOZORNĚNÍ

Naklonění sekačky může způsobit vytékání paliva z karburátoru nebo palivové nádrže. Palivo je vysoce hořlavé, výbušné a za určitých podmínek může způsobit zranění osob nebo škody na majetku.

Aby nedošlo k rozlití paliva, spotřebujte palivo provozem nebo jej odčerpejte ručním čerpadlem; nikdy ne násoskou.

3. Nakloňte sekačku na stranu tak, aby vzduchový filtr směřoval nahoru a horní část rukojeti byla opřená o zem.
4. Odstraňte nečistoty a zbytky trávy stěrkou z tvrdého dřeva. Dávejte pozor na otřepy a ostré hrany.

5. Otočte sekačku do vzpřímené polohy.
6. Doplňte palivo do nádrže.
7. Připojte koncovku zapalovací svíčky ke svíčce.

Uskladnění

Sekačku uskladněte na chladném, čistém a suchém místě. Přikrývejte sekačku, aby zůstala čistá a chráněná.

Všeobecné informace

Sekačku uskladněte na chladném, čistém a suchém místě. Přikrývejte sekačku, aby zůstala čistá a chráněná.

1. Provádějte doporučenou roční údržbu; viz Údržba (strana 17).
2. Vyčistěte spodní část krytu sekačky; viz Čištění spodní části stroje (strana 24).
3. Odstraňte rostlinné zbytky a nečistoty z vnějších částí motoru, ochranného krytu a horní části sekačky.
4. Zkontrolujte stav žacích nožů; viz Kontrola žacích nožů (strana 21).
5. Proveďte údržbu vzduchového filtru; viz část Údržba vzduchového filtru (strana 16).
6. Utáhněte všechny matice, šrouby a vruty.
7. Zkorodované a popraskané nátěry povrchu opravte barvou, kterou dodává autorizovaný servisní prodejce.

Příprava palivového systému

⚠ DŮLEŽITÉ UPOZORNĚNÍ

Benzín se při delším skladování může vypařovat a explodovat při styku s otevřeným plamenem.

- **Neskladujte benzín po delší dobu.**
- **Sekačku s benzínem v palivové nádrži nebo karburátoru neskladujte v uzavřených prostorách blízko otevřeného ohně. (Například poblíž pece nebo plynového ohřívače vody.)**
- **Před uskladněním stroje do jakýchkoliv uzavřených prostor nechte vždy motor vychladnout.**

Při posledním tankování v roce přidejte do paliva stabilizátor podle doporučení výrobce motoru. Při posledním sekání před uložením sekačky vyprázdněte palivovou nádrž.

1. Nechte stroj běžet, dokud se palivo nespotřebuje a motor se nezastaví.
2. Nastartujte znovu motor.
3. Nechte motor běžet, dokud se nezastaví. Jakmile motor nejde nastartovat, je dostatečně suchý.

Příprava motoru

1. Dokud je motor teplý, vyměňte motorový olej a olejový filtr; viz Výměna motorového oleje (strana 18) a Výměna olejového filtru (strana 19).
2. Vyjměte zapalovací svíčku.
3. Pomocí olejničky do motoru otvorem pro svíčku nalijte 30 ml motorového oleje.
4. Několikrát pomalu zatáhněte za lanko startéru, aby se olej rozmístil po celém válci.
5. Namontujte zapalovací svíčku, ale nepřipojujte k ní kabel. Zajistěte kabel tak, aby nemohl přijít do styku se svíčkou.

Použití stroje po uskladnění

1. Zkontrolujte a dotáhněte všechny upevňovací prvky.
2. Demontujte zapalovací svíčku a pomocí startéru rychle protáčejte motor, aby se odstranil přebytečný olej z válce.
3. Prohlédněte zapalovací svíčku a pokud je znečištěná, opotřebovaná nebo prasklá, vyměňte ji; viz provozní příručku motoru.
4. Namontujte zapalovací svíčku a utáhněte ji doporučeným momentem na 20 Nm.
5. Proveďte veškeré požadované postupy údržby; viz Údržba (strana 17).
6. Zkontrolujte hladinu oleje motoru; viz Kontrola hladiny motorového oleje (strana 10).
7. Palivovou nádrž naplňte čerstvým palivem, viz Doplnění paliva do nádrže (strana 10).
8. Připojte kabel k zapalovací svíčce.

Odstraňování závad

Závada	Možné příčiny	Způsoby odstranění
Motor nelze spustit.	1. Palivová nádrž je prázdná nebo palivový systém obsahuje zvětralé palivo.	1. Vypusťte zvětralý benzin nebo doplňte do palivové nádrže čerstvý motorový benzin. Jestliže problém přetrvává, kontaktujte autorizované servisní středisko.
	2. Palivový uzavírací ventil je zavřený.	2. Otevřete palivový uzavírací ventil.
	3. Škrticí klapka není ve správné poloze.	3. Přesuňte páčku ovládání škrticí klapky do polohy sytiče.
	4. V palivovém systému jsou nečistoty, voda nebo zvětralé palivo.	4. Kontaktujte autorizované servisní středisko.
	5. Kabel není nasazen na zapalovací svíčce.	5. Připojte koncovku zapalovací svíčky ke svíčce.
	6. Svíčka je zkorodovaná nebo znečištěná, popřípadě nemá správnou vzduchovou mezeru.	6. Zkontrolujte zapalovací svíčku a, je-li třeba, seřiďte vzduchovou mezeru. Vyměňte zapalovací svíčku, jestliže je zkorodovaná, zanesená nebo popraskaná.
	7. Znečištěný palivový filtr.	7. Vyměňte palivový filtr a vyčistěte filtrační sítko v palivové nádrži.
Motor obtížně startuje nebo ztrácí výkon.	1. Vložka vzduchového filtru je zanesena nečistotami a omezuje proudění vzduchu.	1. Vyčistěte předběžný filtr vzduchového filtru nebo vyměňte papírový filtr.
	2. Hladina oleje v motoru je příliš nízká nebo je olej nadměrně znečištěný.	2. Zkontrolujte stav oleje v motoru. Pokud je olej znečištěný nebo je hladina oleje nízká, vyměňte olej.
	3. Ventilační trubice palivové nádrže je ucpaná.	3. Vyčistěte nebo vyměňte ventilační trubici palivové nádrže.
	4. Znečištěný palivový filtr.	4. Vyměňte palivový filtr a vyčistěte filtrační sítko v palivové nádrži.
	5. V palivovém systému jsou nečistoty, voda nebo zvětralé palivo.	5. Kontaktujte autorizované servisní středisko.
	6. Spodní strana stroje obsahuje zbytky rozsekané trávy a nečistoty.	6. Vyčistěte spodní část stroje.
	7. Svíčka je zkorodovaná nebo znečištěná, popřípadě nemá správnou vzduchovou mezeru.	7. Zkontrolujte zapalovací svíčku a, je-li třeba, seřiďte vzduchovou mezeru. Vyměňte zapalovací svíčku, jestliže je zkorodovaná, zanesená nebo popraskaná.
Motor běží nepravidelně.	1. Koncovka kabelu není pevně nasazena na zapalovací svíčce.	1. Připojte koncovku kabelu pevně k zapalovací svíčce.
	2. Svíčka je zkorodovaná nebo znečištěná, popřípadě nemá správnou vzduchovou mezeru.	2. Zkontrolujte zapalovací svíčku a, je-li třeba, seřiďte vzduchovou mezeru. Vyměňte zapalovací svíčku, jestliže je zkorodovaná, zanesená nebo popraskaná.
	3. Páčka škrticí klapky není v poloze pro rychlou jízdu.	3. Přesuňte páčku ovládání škrticí klapky do polohy pro rychlou jízdu.
	4. Vložka vzduchového filtru je zanesena nečistotami a omezuje proudění vzduchu.	4. Vyčistěte předběžný filtr vzduchového filtru nebo vyměňte papírový filtr.
	5. Znečištěný palivový filtr.	5. Vyměňte palivový filtr a vyčistěte filtrační sítko v palivové nádrži.

Závada	Možné příčiny	Způsoby odstranění
Sekačka nebo motor se nadměrně chvějí.	1. Žací nůž je ohnutý nebo nevyvážený. 2. Uvolněný upevňovací šroub žacího nože. 3. Spodní strana krytu sekačky obsahuje zbytky rozsekané trávy a nečistoty. 4. Uvolněné upevňovací šrouby motoru. 5. Volná řemenice motoru, napínací kladka nebo kladka žacího nože. 6. Poškozená řemenice motoru. 7. Vřeteno žacího nože je ohnuté. 8. Řemen je poškozený.	1. Vyvažte žací nůž nebo nože. Pokud je žací nůž ohnutý, vyměňte jej. 2. Dotáhněte upevňovací šroub žacího nože. 3. Vyčistěte spodní stranu krytu sekačky. 4. Dotáhněte upevňovací šrouby motoru. 5. Dotáhněte uvolněnou řemenici. 6. Kontaktujte autorizované servisní středisko. 7. Kontaktujte autorizované servisní středisko. 8. Vyměňte řemen.
Sekání je nerovnoměrné.	1. Všechna 4 kola nemají stejnou výšku. 2. Žací nože jsou tupé. 3. Sekáte travnatou plochu opakovaně stejným způsobem. 4. Spodní strana stroje obsahuje zbytky rozsekané trávy a nečistoty. 5. Vřeteno žacího nože je ohnuté.	1. Umístěte všechna 4 kola do stejné výšky. 2. Nabruste a vyvažte žací nože. 3. Změňte způsob sekání. 4. Vyčistěte spodní část stroje. 5. Kontaktujte autorizované servisní středisko.
Vyhazovací kanál je ucpaný.	1. Páčka škrticí klapky není v poloze pro rychlou jízdu. 2. Výška sekání je příliš nízká. 3. Sekáte příliš rychle. 4. Tráva je vlhká. 5. Spodní strana stroje obsahuje zbytky rozsekané trávy a nečistoty.	1. Přesuňte páčku ovládání škrticí klapky do polohy pro rychlou jízdu. 2. Nastavte větší výšku sekání; pokud je to nutné, můžete plochu posekat podruhé, s nižší výškou sekání. 3. Zpomalte. 4. Před sekáním nechte trávu uschnout. 5. Vyčistěte spodní část stroje.
Pojezd sekačky nefunguje.	1. Lanko pohonu pojezdu není seřízené nebo je poškozené. 2. V oblasti řemenu se nachází nečistoty. 3. Řemen je poškozený.	1. Seřiďte lanko pohonu pojezdu; podle potřeby lanko vyměňte. 2. Odstraňte nečistoty z oblasti řemenu. 3. Vyměňte řemen.
Žací nože se neotáčejí nebo prokluzují.	1. Opotřebený, uvolněný anebo prasklý řemen brzdy žacího nože nebo rozvodový řemen. 2. Řemen brzdy žacího nože je mimo řemenici. 3. Opotřebené, uvolněné nebo prasklé lanko brzdy žacího nože.	1. Seřiďte lanko brzdy žacího nože; seřiďte napnutí rozvodového řemene; podle potřeby proveďte výměnu. 2. Zkontrolujte poškození řemenu a v případě potřeby se obraťte na servisní středisko. 3. Seřiďte lanko brzdy žacího nože; v případě potřeby ho vyměňte.
Žací nože se navzájem dotýkají.	1. Žací nože jsou nesprávně namontované nebo zarovnané. 2. Opotřebené, uvolněné nebo prasklé adaptéry žacích nožů. 3. Opotřebený, uvolněný anebo prasklý rozvodový řemen. 4. Opotřebené, uvolněné nebo prasklé ozubené kolo nebo napínací řemenice.	1. Namontujte žací nože správně. 2. Vyměňte adaptéry žacích nožů. 3. Kontaktujte autorizované servisní středisko. 4. Kontaktujte autorizované servisní středisko.

Poznámky:

Poznámky:

Mezinárodní seznam distributorů

Distributor:	Země:	Tel. číslo:	Distributor:	Země:	Tel. číslo:
Agrolanc Kft	Maďarsko	36 27 539 640	Maquiver S.A.	Kolumbie	57 1 236 4079
Balama Prima Engineering Equip.	Hongkong	852 2155 2163	Maruyama Mfg. Co. Inc.	Japonsko	81 3 3252 2285
B-Ray Corporation	Jižní Korea	82 32 551 2076	Mountfield a.s.	Česká republika	420 255 704 220
Casco Sales Company	Portoriko	787 788 8383	Mountfield a.s.	Slovensko	420 255 704 220
Ceres S.A.	Kostarika	506 239 1138	Munditol S.A.	Argentina	54 11 4 821 9999
CSSC Turf Equipment (pvt) Ltd.	Srí Lanka	94 11 2746100	Norma Garden	Rusko	7 495 411 61 20
Cyril Johnston & Co.	Severní Irsko	44 2890 813 121	Oslinger Turf Equipment SA	Ekvádor	593 4 239 6970
Cyril Johnston & Co.	Irská republika	44 2890 813 121	Oy Hako Ground and Garden Ab	Finsko	358 987 00733
Equiver	Mexiko	52 55 539 95444	Parkland Products Ltd.	Nový Zéland	64 3 34 93760
Femco S.A.	Guatemala	502 442 3277	Perfetto	Polsko	48 61 8 208 416
ForGarder OU	Estonsko	372 384 6060	Pratoverde SRL.	Itálie	39 049 9128 128
G.Y.K. Company Ltd.	Japonsko	81 726 325 861	Prochaska & Cie	Rakousko	43 1 278 5100
Geomechaniki of Athens	Řecko	30 10 935 0054	RT Cohen 2004 Ltd.	Izrael	972 986 17979
Golf international Turizm	Turecko	90 216 336 5993	Riversa	Španělsko	34 9 52 83 7500
Guandong Golden Star	Čína	86 20 876 51338	Lely Turfcare	Dánsko	45 66 109 200
Hako Ground and Garden	Švédsko	46 35 10 0000	Solvert S.A.S.	Francie	33 1 30 81 77 00
Hako Ground and Garden	Norsko	47 22 90 7760	Spypros Stavrinides Limited	Kypr	357 22 434131
Hayter Limited (U.K.)	Spojené království	44 1279 723 444	Surge Systems India Limited	Indie	91 1 292299901
Hydroturf Int. Co Dubai	Spojené arabské emiráty	97 14 347 9479	T-Markt Logistics Ltd.	Maďarsko	36 26 525 500
Hydroturf Egypt LLC	Egypt	202 519 4308	Toro Australia	Austrálie	61 3 9580 7355
Irrimac	Portugalsko	351 21 238 8260	Toro Europe NV	Belgie	32 14 562 960
Irrigation Products Int'l Pvt Ltd.	Indie	0091 44 2449 4387	Valtech	Maroko	212 5 3766 3636
Jean Heybroek b.v.	Nizozemí	31 30 639 4611	Victus Emak	Polsko	48 61 823 8369

Zásady ochrany osobních údajů pro Evropu

Společnost Toro
Toro Warranty Company (Toro) při shromažďování informací respektuje vaše soukromí. Abychom mohli zpracovat vaše reklamace ze záruky a kontaktovat vás v případě stahování produktu z trhu, prosíme vás, abyste nám sdělili některé své osobní údaje, ať už přímo nebo u vašeho místního distributora společnosti Toro.

Systém záruk společnosti Toro je sídlí na serverech nacházejících se v USA, kde se mohou zákony o ochraně soukromí lišit od těch ve vaší zemi.

POSKYTNUTÍM OSOBNÍCH ÚDAJŮ SOUHLASÍTE SE ZPRACOVÁNÍM VAŠICH OSOBNÍCH INFORMACÍ TAK, JAK JE POPSÁNO V TĚCHTO ZÁSADÁCH OCHRANY SOUKROMÍ.

Způsob používání informací ve společnosti Toro
Společnost Toro může využít vaše osobní informace ke zpracování reklamací ze záruky a ke kontaktování vás v případě stahování produktu z trhu. Společnost Toto může sdílet vaše informace s pobočkami, distributory nebo ostatními obchodními partnery společnosti v souvislosti s kteroukoliv z těchto činností. Vaše osobní informace nebudeme prodávat žádné další společnosti. Vyhrazujeme si právo zveřejnit osobní údaje za účelem dosažení souladu s platnými zákony a se žádostí příslušných orgánů k řádnému provozování našich systémů, nebo pro ochranu vlastní i dalších uživatelů.

Uchovávání vašich osobních údajů
Osobní údaje uchováváme pouze do té doby, dokud je potřebujeme pro účely, pro které byly původně shromážděny, nebo pro jiné legitimní účely (například dodržení předpisů), případně do doby vyžadované příslušným zákonem.

Závazek společnosti Toro ohledně bezpečnosti vašich osobních údajů
Činíme vhodná opatření s cílem chránit bezpečnost vašich osobních údajů. Také podnikáme kroky pro to, abychom udrželi jejich přesnost a aktuálnost.

Přístup k vašim osobním údajům a jejich oprava
Pokud si přejete zkontrolovat nebo opravit své osobní údaje, kontaktujte nás prosím e-mailem na adrese legal@toro.com.

Australský zákon na ochranu spotřebitelů

Australští zákazníci naleznou podrobné informace o australském zákoně na ochranu spotřebitelů uvnitř balení nebo u místního distributora společnosti Toro.

Rozsah celkové záruky společnosti Toro

Dodavatel zařízení pro úpravu krajiny Zařízení (LCE)

Podmínky a výrobky, na které se záruka vztahuje

Společnost Toro a její pobočka Toro Warranty Company na základě vzájemné dohody společně zaručují původnímu kupujícímu opravu níže uvedených výrobků značky Toro, pokud se u nich vyskytne vada materiálu nebo zpracování.

Na výrobky se vztahují tyto záruční lhůty od data zapoupení původním majitelem:

Výrobky	**Záruční lhůta**
Ručně vedené sekačky	
53cm sekačky – domácí použití[1]	2 roky
53cm sekačky – komerční použití	1 rok
76cm sekačky – domácí použití[1]	2 roky
76cm sekačky – komerční použití	1 rok
Ručně vedené sekačky střední velikosti	2 roky
• Motor	2 roky[2]
Sekačky Grand Stand®	5 roky nebo 1 200 hodin[3]
• Motor	2 roky
• Kostra	Po celou dobu životnosti (pouze pro původního vlastníka)[4]
Sekačky řady Z Master® 2000	4 roky nebo 500 hodin[3]
• Motor	2 roky[2]
• Kostra	Po celou dobu životnosti (pouze pro původního vlastníka)[4]
Sekačky řady Z Master® 3000	5 roků nebo 1 200 hodin[3]
• Motor	2 roky[2]
• Kostra	Po celou dobu životnosti (pouze pro původního vlastníka)[4]
Sekačky řady Z Master® 5000 a 6000	5 roků nebo 1 200 hodin[3]
• Motor	2 roky[2]
• Kostra	Po celou dobu životnosti (pouze pro původního vlastníka)[4]
Sekačky řady Z Master® 7000	5 roky nebo 1 200 hodin[3]
• Motor	2 roky[2]
• Kostra	Po celou dobu životnosti (pouze pro původního vlastníka)[4]
Všechny sekačky	
• Baterie	2 roky
• Příslušenství	2 roky

[1]Domácími účely se myslí použití výrobku na pozemku vašeho bydliště. Použití na více než jednom místě se považuje za komerční použití a na to se vztahuje komerční záruka.

[2]Některé motory použité u produktů Toro LCE podléhají záruce výrobce motoru.

[3]Cokoli nastane jako první.

[4]Doživotní záruka na kostru – pokud hlavní kostra, sestávající se ze svařovaných částí, které tvoří draka, ke kterému jsou ostatní části, jako např. motor, přimontovány, během normálního provozu praskne nebo se rozbije, bude buď opravena, nebo vyměněna, a to v rámci záruky bezplatně (bezplatnost se týká dílů i práce). Závada kostry z důvodu nesprávného použití nebo špatného zacházení, stejně jako závady či vyžadované opravy z důvodu rzi či koroze, nejsou kryty zárukou.

Tato záruka zahrnuje náklady na díly a práci. Dopravní náklady musíte hradit sami.

Pokyny pro poskytnutí záruční opravy

Domníváte-li se, že výrobek Toro vykazuje materiálovou vadu nebo chybné dílenské zpracování, postupujte podle následujících pokynů:

1. Opravu výrobku sjednejte s prodejcem, od kterého jste jej zakoupili. Pokud z jakéhokoli důvodu není možné prodejce kontaktovat, můžete se spojit s jakýmkoli autorizovaným distributorem Toro.
2. Přineste servisnímu prodejci produkt a doklad o koupi (účtenku).
3. Pokud nejste z nějakého důvodu spokojeni s řešením servisního prodejce nebo s poskytnutou podporou, kontaktujte nás na:

   RLC Customer Care Department

   Toro Warranty Company
   8111 Lyndale Avenue South
   Bloomington, MN 55420-1196
   001-952-948-4707

   Viz přiložený seznam distributorů.

Povinnosti vlastníka

Údržbu výrobku Toro musíte provádět v souladu s postupy údržby popsanými v *Uživatelské příručce*. Tuto údržbu, ať již vlastními silami nebo prostřednictvím prodejce, hradí majitel výrobku.

Součásti a úkony, na které se nevztahuje záruka

Kromě zvláštní záruky na emisní systém a záruky na motor u některých produktů neexistuje žádná další výslovná záruka. Tato zvláštní záruka nepokrývá následující:

- náklady spojené s běžnou údržbou či náklady na součásti, materiály a úkony jako například filtry, palivo, maziva, výměny oleje, zapalovací svíčky, vzduchové filtry, ostření žacích nožů, výměna opotřebených žacích nožů a seřízení brzdy a spojky,
- součásti poškozené v důsledku běžného opotřebení,
- jakýkoliv výrobek nebo díl, který byl změněn, nesprávně použit nebo zanedbán a vyžaduje výměnu nebo opravu v důsledku nehod nebo nedostatku řádné údržby,
- poplatky za vyzvednutí a doručení,
- opravy nebo pokusy o opravu provedené jiným subjektem než je autorizované servisní středisko společnosti Toro,
- opravy nezbytné v důsledku nepoužívání doporučeného paliva (podrobnosti viz *Provozní příručka*)
  - odstranění nečistot z palivového systému,
  - použití starého paliva (starší než měsíc) nebo paliva obsahujícího více než 10 % etanolu nebo 15 % MTBE,
  - nevypuštění palivového systému před obdobím, kdy nebude zařízení používáno déle než jeden měsíc,

Obecné podmínky

Práva kupujícího jsou definována národními zákony příslušné země. Tato záruka žádným způsobem neomezuje práva kupujícího definovaná národními zákony.