Form No. 3396-159 Rev A

TORO®

Count on it.

Uživatelská příručka

Užitkové vozidlo Workman® MD a MDX

Číslo modelu 07266TC—Výrobní číslo 315000601 a vyšší
Číslo modelu 07273—Výrobní číslo 315000601 a vyšší
Číslo modelu 07273TC—Výrobní číslo 315000601 a vyšší
Číslo modelu 07279—Výrobní číslo 315000601 a vyšší

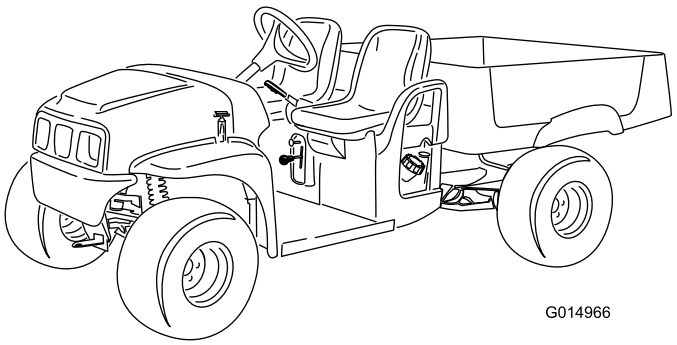

G014966

Zaregistrujte svůj výrobek na adrese www.Toro.com.
Překlad originálu (CS)

CE

3396-159 A

Tento výrobek splňuje všechny relevantní směrnice Evropské unie. Podrobné informace naleznete v Prohlášení o shodě k tomuto výrobku.

⚠ DŮLEŽITÉ UPOZORNĚNÍ

CALIFORNIA
Důležité upozornění, poučka 65

Tento výrobek obsahuje chemikálii nebo chemikálie, které jsou státu Kalifornie známy jako karcinogenní, mutagenní nebo reprotoxické.

Výfukové plyny tohoto výrobku obsahují chemikálie, které podle znalostí státu Kalifornie mohou způsobit rakovinu, vrozené vady a jiná poškození spojená s reprodukčním systémem.

Důležité: Motor tohoto vozidla není vybaven tlumičem výfuku s lapačem jisker. Použití a provoz motoru na pozemku s lesním, křovinatým nebo travnatým porostem je porušením článku 4442 zákona o veřejných zdrojích státu Kalifornie. Jiné státy nebo oblasti spadající pod federální správu mohou mít obdobné zákony.

Tento systém jiskrového zapalování vyhovuje kanadskému předpisu ICES-002.

Přiložená *provozní příručka k motoru* obsahuje informace o předpisech pro ochranu životního prostředí vydaných organizacemi EPA (US Environmental Protection Agency) a Řízení kontroly emisí státu Kalifornie (California Emission Control Regulation) a týkajících se emisních systémů, údržby a záruky. Náhradní provozní příručku k motoru je možné objednat u výrobce motoru.

Úvod

Toto vozidlo je určeno převážně k provozu v terénu a není určeno pro jízdy po veřejných komunikacích na dlouhé vzdálenosti. Je-li zapotřebí používat toto vozidlo na veřejných komunikacích, je nutné dodržovat všechna pravidla silničního provozu a používat všechna doplňující příslušenství, která jsou ze zákona vyžadována, například světla, směrová světla, označení pomalu jedoucího vozidla (SMV) a jiné.

Toto vozidlo je užitkové vozidlo určené k použití profesionálními najímanými pracovníky pro komerční aplikace. Vozidlo je určeno především k dopravě nástrojů užívaných pro takové aplikace. Toto vozidlo umožňuje bezpečnou přepravu řidiče a jednoho spolujezdce na určených sedadlech. Korba tohoto vozidla není vhodná pro přepravu dalších osob.

Přečtěte si pečlivě následující informace. Dozvíte se, jak správně používat produkt a jak jej udržovat. Dále získáte informace, jak zabránit poškození produktu a úrazu při práci s ním. Za správný a bezpečný provoz produktu nese odpovědnost majitel.

Společnost Toro můžete kontaktovat přímo na adrese www.Toro.com. Zde najdete informace o produktech, příslušenství a prodejcích nebo o registraci produktu.

Kdykoli budete potřebovat servis, originální náhradní díly Toro nebo další informace, kontaktujte autorizované servisní středisko nebo centrum zákaznických služeb Toro. Připravte si informace o názvu modelu a sériové číslo. Obrázek 1 znázorňuje umístění čísla modelu a sériového čísla na produktu. Tyto údaje zapište do následujícího pole.

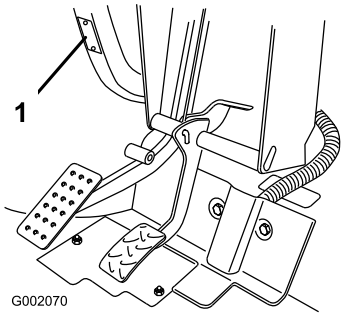

Obrázek 1

1. Umístění čísla modelu a sériového čísla

Číslo modelu _____

Výrobní číslo _____

Tato příručka upozorňuje na potenciální rizika a obsahuje bezpečnostní sdělení s výstražným symbolem (Obrázek 2), který signalizuje nebezpečí vážného zranění nebo smrti v případě nedodržování doporučených bezpečnostních opatření.



Obrázek 2

1. Výstražný symbol

Ke zdůraznění informací se v této příručce používají dva výrazy. **Důležité** upozorňuje na speciální technické informace a **Poznámka** zdůrazňuje obecné informace, kterým je třeba věnovat zvláštní pozornost.

© 2015—The Toro® Company
8111 Lyndale Avenue South
Bloomington, MN 55420

Navštivte nás na adrese www.Toro.com.
Vytištěno v USA
Všechna práva vyhrazena

Obsah

Bezpečnost 4
Bezpečné provozní postupy 4
Před uvedením vozidla do provozu 4
Povinnosti nadřízeného pracovníka 5
Bezpečná manipulace s palivem 5
Provoz 5
Údržba 7
Modely 07266TC a 07279 8
Modely 07273 a 07273TC 8
Bezpečnostní a instrukční štítky 9
Nastavení 11
1 Montáž volantu (pouze modely 07266TC a 07273TC) 11
2 Kontrola hladin kapalin a tlaku vzduchu v pneumatikách 12
3 Seznámení s příručkou a dokumentací pro školení o bezpečnosti 12
Součásti stroje 13
Ovládací prvky 13
Technické údaje 16
Přídavná zařízení / příslušenství 16
Obsluha 17
Bezpečnost na prvním místě 17
Ovládání nákladní korby 17
Kontroly před uvedením do provozu 19
Kontrola hladiny brzdové kapaliny 19
Kontrola hladiny motorového oleje 20
Kontrola tlaku vzduchu v pneumatikách 21
Doplňování paliva 21
Spuštění motoru 23
Zastavení vozidla 23
Parkování vozidla 23
Zajíždění nového vozidla 23
Plnění nákladní korby 23
Přeprava vozidla 24
Tažení stroje 25
Tažení přívěsu 25
Údržba 26
Doporučený harmonogram údržby 26
Seznam denní údržby 27
Postupy před údržbou stroje 28
Údržba vozidla za zvláštních provozních podmínek 28
Příprava údržby vozidla 28
Zvednutí stroje 28
Otevření/zavření kapoty 28
Mazání 29
Mazání vozidla 29
Mazání ložisek předních kol 30
Údržba motoru 32
Údržba vzduchového filtru 32
Výměna motorového oleje 33
Údržba zapalovací svíčky 35
Údržba palivového systému 36
Kontrola palivového potrubí a spojek 36
Výměna palivového filtru 36
Údržba nádrže s aktivním uhlím 37
Údržba elektrického systému 40
Údržba akumulátoru 40
Výměna pojistek 42
Údržba světlometů 42
Údržba hnací soustavy 44
Údržba pneumatik 44
Seřízení sbíhavosti a odklonu předních kol 44
Kontrola hladiny převodového oleje 46
Výměna převodového oleje 46
Kontrola a seřízení neutrální polohy 47
Údržba spojky primárního pohonu 48
Údržba chladícího systému 48
Čištění ploch pro chlazení motoru 48
Údržba brzd 49
Kontrola brzd 49
Nastavení rukojeti parkovací brzdy 49
Nastavení brzdových lanek 49
Výměna brzdové kapaliny 50
Údržba řemenů 50
Údržba hnacího řemene 50
Seřízení řemene generátoru spouštěče 51
Údržba podvozku 51
Seřízení západek nákladní korby 51
Čištění 52
Mytí vozidla 52
Uskladnění 52

Bezpečnost

Nesprávné použití nebo údržba prováděná obsluhou nebo majitelem může způsobit poranění. Z důvodu snížení rizika zranění dodržujte tyto bezpečnostní pokyny a vždy věnujte pozornost výstražnému symbolu, který znamená **Upozornění**, **Výstrahu** nebo **Nebezpečí** – pokyny k zajištění osobní bezpečnosti. Nedodržení tohoto pokynu může mít za následek zranění osob nebo jejich usmrcení.

Vozidlo vyhovuje požadavkům normy SAE J2258.

Bezpečné provozní postupy

⚠ DŮLEŽITÉ UPOZORNĚNÍ

Toto vozidlo je určeno pouze pro pohyb v terénu. Není zkonstruováno, vybaveno ani vyrobeno pro použití na veřejných komunikacích. Použití na veřejných silnicích může vést k nehodě a vážnému úrazu nebo usmrcení řidiče nebo jiných osob.

Nepoužívejte toto vozidlo na veřejných silnicích.

Vozidlo Workman bylo navrženo a testováno tak, aby při správné obsluze a údržbě byl jeho provoz bezpečný. Kontrola rizika a prevence nehod částečně závisí na konstrukci a konfiguraci vozidla. Důležitými faktory však jsou také informovanost, ostražitost a řádné školení pracovníků, kteří se podílejí na provozu, údržbě a skladování vozidla. Nesprávné používání nebo údržba vozidla mohou mít za následek zranění či usmrcení.

Jedná se o specializované užitkové vozidlo určené k provozu pouze mimo pozemní komunikace. Jízda a ovládání vozidla budou na řidiče působit zcela odlišně než řízení osobního nebo nákladního vozu. Proto nespěchejte a s vozidlem Workman se dostatečně seznamte.

Tato příručka nezahrnuje všechna přídavná zařízení určená pro vozidlo Workman. Další bezpečnostní pokyny najdete v *provozní příručce* přiložené ke každému přídavnému zařízení. **Přečtěte si rovněž tyto příručky.**

Za účelem snížení rizika zranění nebo úmrtí dodržujte následující bezpečnostní pokyny:

Před uvedením vozidla do provozu

- S vozidlem pracujte až poté, co jste si přečetli tuto příručku a porozuměli jejímu obsahu. Náhradní příručku obdržíte, pokud zašlete úplné číslo modelu a sériové číslo na adresu: The Toro® Company, 8111 Lyndale Avenue South, Minneapolis, Minnesota 55420.
- Nikdy nedovolte dětem stroj řídit. Toto vozidlo smí řídit jen osoba vlastnící řidičský průkaz.
- Nikdy nedovolte, aby vozidlo obsluhovaly jiné dospělé osoby, aniž by si přečetly *provozní příručku* a porozuměly jejímu obsahu. Toto vozidlo mohou obsluhovat pouze školené a oprávněné osoby. Všichni pracovníci obsluhy musí být k řízení vozidla fyzicky a duševně způsobilí.
- Toto vozidlo může převážet **pouze vás** jako řidiče a **jednoho spolujezdce** na sedadle dodávaném výrobcem. **Nikdy** na vozidle nepřevážejte žádné další osoby.
- Seznamte se s ovládacími prvky a s postupem při rychlém vypnutí motoru.
- **Nikdy vozidlo neobsluhujte pod vlivem omamných látek nebo alkoholu.** Ospalost mohou vyvolat i léky předepsané lékařem a léky na nachlazení.
- Vozidlo neřiďte, jste-li unavení. Občas přerušte práci a odpočiňte si. Je velmi důležité, abyste vždy byli ve střehu.
- Vždy noste pevnou obuv. Vozidlo neobsluhujte v sandálech, teniskách nebo plátěnkách. Nenoste volný oděv ani šperky, které by mohly být zachyceny pohybujícími se součástmi s následkem vážného úrazu.
- Doporučujeme používat ochranné brýle, ochrannou obuv, dlouhé kalhoty a přilbu. Některé místní vyhlášky a pojišťovací předpisy to přímo vyžadují.
- **Nikdy nedovolte dětem stroj řídit. Nikdy** nedovolte, aby s vozidlem pracovaly dospělé osoby, které nebyly řádně seznámeny s jeho použitím. Toto vozidlo mohou obsluhovat pouze školené a oprávněné osoby. Všichni pracovníci obsluhy musí být k řízení vozidla fyzicky a duševně způsobilí.
- Všechny osoby, zejména děti, a rovněž zvířata udržujte v bezpečné vzdálenosti od pracovního prostoru.
- Denně kontrolujte správnou funkci bezpečnostního blokovacího systému. Pokud je některý spínač vadný, před použitím vozidla jej vyměňte.
- Veškeré štíty, bezpečnostní zařízení a štítky ponechte na místě. V případě chybné funkce štítu nebo bezpečnostního zařízení, nebo tehdy, je-li štítek nečitelný nebo poškozený, odstraňte všechny závady nebo proveďte výměnu před uvedením vozidla do provozu.
- Nejezděte za tmy, zvláště ne v neznámých místech. Jestliže musíte jet za tmy, jeďte opatrně, zapněte reflektory, případně zvažte montáž přídavného osvětlení.
- Před uvedením vozidla do provozu vždy zkontrolujte všechny jeho součásti a všechna přídavná zařízení. V případě jakéhokoliv problému **přestaňte vozidlo používat**. Před opětným uvedením vozidla nebo přídavného zařízení do provozu musí být všechny závady odstraněny.
- S vozidlem pracujte jen venku nebo v dobře větraném prostoru.

Povinnosti nadřízeného pracovníka

- Zajistěte, aby všichni pracovníci obsluhy byli důkladně proškoleni a seznámeni s *provozní příručkou* a se všemi štítky na vozidle.
- Zaveďte vlastní speciální postupy a pravidla pro neobvyklé pracovní podmínky (např. pro bezpečnou práci s vozidlem na příliš příkrých svazích).

Bezpečná manipulace s palivem

- Abyste se vyhnuli zranění nebo poškození majetku, při manipulaci s benzínem buďte obzvláště opatrní. Benzín je vysoce hořlavý a jeho výpary jsou výbušné.
- Vždy uhaste cigarety, doutníky, dýmky a ostatní zdroje vznícení.
- Používejte pouze schválený nekovový přenosný kanystr.
- Výboj statické elektřiny může zapříčinit vznícení výparů paliva v kanystru, který není uzemněn. Nikdy nádoby neplňte ve voze nebo na přívěsu či korbě automobilu s plastovým povrchem. Před doplňováním paliva sejměte kanystr z korby vozidla a položte ho na zem do bezpečné vzdálenosti od vozidla.
- Během plnění kanystru udržujte hubici v kontaktu s kanystrem. Před doplňováním paliva odstraňte veškerá zařízení z korby. Nezamykejte pistoli v otevřené poloze.
- Nikdy nesundávejte uzávěr nádrže ani nedoplňujte palivo při spuštěném motoru.
- Před doplňováním paliva nechejte motor vychladnout.
- Nikdy nedoplňujte palivo do stroje uvnitř budov.
- Nikdy neskladujte stroj nebo nádobu s palivem v blízkosti otevřeného ohně, zdroje jisker nebo tepla, například ohřívače vody a jiných zařízení.
- Stroj vyložte z korby nebo přívěsu na zem a palivo doplňte na zemi. Jestliže to není možné, doplňte palivo do takového stroje z přenosného kanystru, nikoliv plnicí pistolí.
- Pokud si palivem potřísníte oděv, okamžitě se převlečte.
- Palivovou nádrž nikdy nepřeplňujte. Nasaďte uzávěr nádrže zpět a pevně jej utáhněte.

Provoz

- Řidič a spolujezdec musí sedět a být připoutáni bezpečnostními pásy, kdykoliv je vozidlo v pohybu. Řidič musí mít obě ruce na volantu, kdykoliv je to možné, a spolujezdec musí používat namontovaná držadla. Vždy mějte ruce a nohy uvnitř karoserie vozidla.
- Jestliže převážíte spolujezdce, jeďte pomaleji a zatáčejte mírněji. Nezapomínejte, že spolujezdec pravděpodobně nečeká, že zabrzdíte nebo zatočíte, a nemusí být na to připravený. Spolujezdce nikdy nepřeváženejte na korbě nebo na přídavném zařízení.
- Vozidlo nikdy nepřetěžujte. Výrobní štítek (umístěný pod středem přístrojové desky) obsahuje údaj o mezním zatížení vozidla. Přídavná zařízení nikdy nepřeplňujte a nepřekračujte maximální celkovou hmotnost vozidla.
- Při spouštění motoru:
  - Sedněte si na sedadlo řidiče a ujistěte se, že parkovací brzda je zatažená.
  - Nohu mějte položenou na brzdovém pedálu.
  - Otočte spínač zapalování do polohy Zapnuto.

  Poznámka: Motor se nastartujete, jakmile sešlápnete pedál akcelerátoru.
- Obsluha vozidla vyžaduje pozornost. Pokud nebudete vozidlo obsluhovat bezpečným způsobem, může dojít k nehodě, převrácení vozidla a k vážnému úrazu nebo usmrcení. Jezděte opatrně. Převrácení nebo ztrátě kontroly nad vozidlem zabráníte, budete-li dodržovat níže uvedená bezpečnostní opatření:
  - Buďte mimořádně opatrní, snižte rychlost a udržujte bezpečnou vzdálenost od písečných bunkrů, výkopů, potoků, ramp, neznámých míst a jiných rizikových oblastí.
  - Dávejte pozor na díry a jiná skrytá nebezpečí.
  - Při řízení vozidla na prudkém svahu buďte opatrní. Po svahu jezděte přímo nahoru nebo dolů. Při ostrém zatáčení nebo při otáčení na úbočí kopce snižte rychlost. Neotáčejte se na svahu kopce, je-li to možné.
  - Buďte obzvláště opatrní při řízení vozidla na mokrém povrchu, při vysoké rychlosti nebo s plným nákladem. Při plném zatížení se prodlouží doba potřebná k zastavení.
  - Při plnění korby rozložte náklad rovnoměrně. Buďte obzvláště opatrní, jestliže náklad svými rozměry přesahuje vozidlo/korbu. Vozidlo obsluhujte se zvláštní opatrností, pokud manipulujete s břemeny, jejichž osu nelze umístit doprostřed. Břemena zajistěte v rovnovážné poloze a zabezpečte je proti posunutí.
  - Vyhýbejte se prudkým zastavením a rozjezdům. Před změnou jízdy vpřed/vzad a naopak vždy nejprve úplně zastavte.
  - S vozidlem nezatáčejte ostře, neprovádějte prudké manévry nebo jiné nebezpečné pohyby, v důsledku kterých byste ztratili kontrolu nad řízením.
  - Nepředjíždějte jiná vozidla jedoucí stejným směrem na křižovatce, ve slepém prostoru nebo na jiných nebezpečných místech.
  - Během vyklápění nedovolte jiným osobám stát za vozidlem a nevyklápějte náklad nikomu na nohy. Západky zadní výklopné postranice uvolňujte z boční strany korby, nikoliv zezadu.
  - Všechny přihlížející osoby musí být vždy v bezpečné vzdálenosti. Před couváním se podívejte dozadu a ujistěte se, že za vozidlem nikdo nestojí. Couvejte pomalu.

  - Při přejíždění silnic nebo v jejich blízkosti dávejte pozor na provoz. Vždy dejte přednost chodcům a jiným vozidlům. Vždy v dostatečném předstihu signalizujte úmysl zatáčet nebo zastavit, aby ostatní osoby znaly vaše úmysly. Dodržujte všechna pravidla silničního provozu a dopravní předpisy.
  - Nikdy se s vozidlem nepohybujte v prostorách, kde je ve vzduchu obsažen výbušný prach či výpary, nebo v jejich blízkosti. Elektrický a výfukový systém vozidla představují zdroje jiskření schopného zapálit výbušné látky.
  - Vždy dávejte pozor na nízké přečnívající překážky, jako jsou větve stromů, ostění dveří, nadzemní lávky apod., a vyhýbejte se jim. Ujistěte se, že podjezdná výška umožňuje hladký průjezd vozidla včetně vaší hlavy.
  - Máte-li jakékoliv pochybnosti o bezpečném způsobu obsluhy, **zastavte práci** a zeptejte se svého nadřízeného.
- Dříve než opustíte sedadlo:
  - Zastavte vozidlo.
  - Spusťte korbu.
  - Vypněte motor a počkejte, až se veškerý pohyb zastaví.
  - Zatáhněte parkovací brzdu.
  - Vyjměte klíč ze spínače zapalování.
- Je-li motor v chodu nebo krátce po zastavení, nedotýkejte se motoru, převodovky, chladiče, tlumiče výfuku ani výfukového potrubí, protože tyto části jsou natolik horké, že mohou způsobit popáleniny.
- Jestliže vozidlo neobvyklým způsobem vibruje, ihned zastavte, vypněte motor, počkejte, až bude vozidlo v klidu, a zkontrolujte, zda nedošlo k poškození. Před obnovením provozu opravte všechny škody.
- Blesk může způsobit vážné zranění nebo smrt. Pokud v okolí vidíte blesky nebo slyšíte hřmění, přerušte práci s vozidlem a vyhledejte úkryt.

Brzdění

- Blížíte-li se k překážce, zpomalte. Tím získáte čas navíc, takže můžete zastavit nebo se otočit zpět. Při nárazu do překážky se vy a spolujezdec můžete zranit. Náraz do překážky také může poškodit vozidlo a náklad.
- Celková hmotnost vozidla má podstatný vliv na vaši schopnost zastavit a/nebo zatočit. Těžký náklad a těžké přídavné zařízení znesnadňují zastavení a otáčení vozidla. Čím je náklad těžší, tím déle zastavení trvá. Více informací viz Plnění nákladní korby (strana 23).
- Pokud je demontována nákladní korba a vozidlo nenese žádné přídavné zařízení, omezte rychlost vozidla, neboť jeho brzdné vlastnosti se změní. Při rychlém zastavení může dojít k zablokování zadních kol a tím k následné ztrátě kontroly nad vozidlem.
- Trávník a dlažba kloužou více, jsou-li mokré. Brzdná dráha na mokrém povrchu je 2krát až 4krát delší než na povrchu suchém. Jestliže projedete stojatou vodou dostatečně hlubokou na to, aby brzdy navlhly, brzdy nebudou funkční, dokud nevyschnou. Po projetí vodou zabrzděte, čímž ověříte správnou funkci brzd. Nejsou-li brzdy funkční, jeďte pomalu na rovném povrchu s lehce sešlápnutým brzdovým pedálem. Tím brzdy vysušíte.

Jízda na svahu

⚠ DŮLEŽITÉ UPOZORNĚNÍ

Při jízdě na svahu se vozidlo může převrátit nebo svalit ze svahu dolů, přestat se pohybovat vpřed nebo může přestat pracovat motor. Může dojít k úrazu.

- **Vozidlo nepoužívejte na příliš strmých svazích.**
- **Při couvání dolů svahem nezrychlujte a „nedupejte“ na brzdy, zejména vezete-li náklad.**
- **Jestliže motor přestane pracovat nebo se na svahu přestanete pohybovat vpřed, couvejte pomalu přímo dolů svahem. Nepokoušejte se vozidlo otočit.**
- **Na svahu jezděte pomalu a opatrně.**
- **Na svahu se neotáčejte.**
- **Snižte hmotnost nákladu a rychlost vozidla.**
- **Na svahu nezastavujte, zejména ne s nákladem.**

Při jízdě s vozidlem na svahu je třeba dodržovat následující zvláštní bezpečnostní opatření:

- Před jízdou nahoru nebo dolů svahem zpomalte chod vozidla.
- Jestliže při jízdě do svahu přestane pracovat motor nebo se přestanete pohybovat vpřed, pozvolna zabrzděte a pomalu couvejte přímo dolů svahem.
- Zatáčení při jízdě nahoru nebo dolů svahem může být nebezpečné. Jestliže na svahu musíte zatočit, zatáčejte pomalu a opatrně. Nikdy nezatáčejte ostře ani rychle.
- Těžký náklad ovlivňuje stabilitu vozidla. Snižte hmotnost nákladu a rychlost, jedete-li na svahu nebo vezete-li náklad s vysoko položeným těžištěm. Náklad na nákladní korbě zajistěte, aby se nemohl přesouvat. Pokud převážíte náklad, který se může snadno posunout (kapaliny, kámen, písek apod.), buďte obzvlášť opatrní.
- Na svahu nezastavujte, zejména ne s nákladem. Zastavení vozidla při jízdě dolů po svahu trvá déle než na rovině.

Jestliže je nutné vozidlo zastavit, neměňte náhle rychlost, protože změna může zapříčinit převrácení nebo převalení vozidla. Jestliže se vozidlo pohybuje vzad, nesešlapujte prudce brzdu. Hrozí riziko převrácení.

- Používáte-li vozidlo v kopcovitém terénu, můžete namontovat volitelnou soupravu systému ROPS.

Provoz v náročném terénu

⚠ DŮLEŽITÉ UPOZORNĚNÍ

Náhlé terénní změny mohou vyvolat prudké pohyby volantu a případně způsobit zranění rukou nebo paží.

- **Při práci v náročném terénu a blízko obrubníků snižte rychlost.**
- **Volant držte volně po obvodu s palci směřujícími nahoru a mimo paprsky volantu.**

Při provozu v náročném terénu, na nerovném povrchu, blízko obrubníků, děr a jiných neočekávaných změn v terénu snižte rychlost vozidla a hmotnost nákladu převáženého na vozidle. Náklad se může posunout a způsobit nestabilitu vozidla.

Používáte-li vozidlo v náročném terénu, můžete namontovat volitelnou soupravu systému ROPS.

Nakládání a vykládání

⚠ DŮLEŽITÉ UPOZORNĚNÍ

Korba může být těžká a může rozdrtit ruce nebo jiné části těla.

- **Při spouštění korby udržujte ruce a další části těla v bezpečné vzdálenosti.**
- **Náklad nevyklápějte na okolostojící osoby.**

- Při práci s naloženou nákladní korbou a při tažení přívěsu nepřekračujte jmenovitou nosnost vozidla; postupujte podle pokynů v části Technické údaje (strana 16).
- Při jízdě ve svahu nebo v náročném terénu buďte opatrní, obzvláště s naloženou nákladní korbou a při tažení přívěsu.
- Buďte opatrní při přepravě vysokých nákladů v nákladní korbě.
- Nerovnoměrné rozložení zatížení na nákladní korbě vede k omezení stability a ovladatelnosti vozidla.
- Přeprava příliš velkých nákladů v nákladní korbě ovlivňuje stabilitu stroje.
- Přeprava materiálu, který není možné připevnit k vozidlu, jako je například kapalina ve velké nádrži, bude mít vliv na řízení, brzdění a stabilitu vozidla.
- Náklad nikdy nevyklápějte z korby, pokud vozidlo stojí bokem ke svahu. Změna v rozložení hmotnosti nákladu může zapříčinit převrácení vozidla.
- Při jízdě s těžkým nákladem na korbě snižte rychlost a dodržujte dostatečný odstup odpovídající brzdné dráze. Nebrzděte náhle. Na svahu buďte obzvláště opatrní.
- Těžký náklad prodlužuje brzdnou dráhu a snižuje schopnost rychle zatočit bez převrácení.
- Zadní nákladový prostor je určený jen k převážení nákladu, nikoli k přepravě osob.
- Vozidlo nikdy nepřetěžujte. Výrobní štítek (umístěný pod středem přístrojové desky) obsahuje údaj o maximální nosnosti vozidla. Přídavná zařízení nikdy nepřeplňujte a nepřekračujte maximální celkovou hmotnost vozidla; postupujte podle pokynů v části Plnění nákladní korby (strana 23).

Údržba

- Před údržbou nebo seřizováním odstavte vozidlo na rovném povrchu, vypněte motor, zatáhněte parkovací brzdu a vyjměte klíč ze spínače zapalování, čímž zabráníte náhodnému spuštění motoru.
- Nikdy nepracujte pod zvednutou korbou, pokud nejdříve neumístíte na plně vysunutou tyč pohonu korby bezpečnostní podpěru korby.
- Před natlakováním systému zkontrolujte těsnost všech spojek hydraulického potrubí a bezvadný stav všech hydraulických hadic a potrubí.
- Nepřibližujte tělo a ruce k netěsným otvorům nebo tryskám, ze kterých uniká hydraulická kapalina pod vysokým tlakem. K vyhledání těchto netěsností použijte papír nebo karton, **nikoli ruce**. Hydraulická kapalina unikající pod vysokým tlakem má dostatečnou sílu na to, aby pronikla kůží a způsobila vážné zranění. Kapalina vstříknutá pod kůži musí být chirurgicky odstraněna do několika hodin. Zákrok musí provádět lékař obeznámený s tímto typem poranění, jinak může dojít ke vzniku gangrény.
- Před prováděním jakýchkoli prací na hydraulickém systému nebo před jeho odpojením uvolněte veškerý tlak v hydraulickém systému vypnutím motoru a opakováním pracovních cyklů ovládacího ventilu hydrauliky pro zvedání korby z polohy zvedání do polohy spouštění, a/nebo spuštěním korby a přídavných zařízení. Je-li přítomna páka vnějších hydraulických okruhů, uveďte ji do plovoucí polohy. Musí-li být korba zvednuta, zajistěte ji bezpečnostní podpěrou korby.
- Řádně průběžně dotahujte všechny matice, svorníky a šrouby, čímž zajistíte dobrý stav vozidla.
- Abyste snížili riziko požáru, odstraňujte z motorového prostoru přebytečné mazivo, trávu, listí a nahromaděné nečistoty.
- Pokud při seřizování během údržby musí běžet motor, nepřibližujte ruce, nohy, jiné části těla ani oděv k motoru a pohybujícím se součástem. Všechny osoby musí být v bezpečné vzdálenosti od stroje.
- Nepřekračujte maximální otáčky motoru změnou nastavení regulátoru. Maximální otáčky motoru

jsou 3 650 ot./min. Z důvodu zajištění bezpečnosti a přesnosti si u autorizovaného distributora Toro nechejte zkontrolovat maximální otáčky motoru pomocí otáčkoměru.

- Pokud potřebujete rozsáhlejší opravu nebo pomoc, obraťte se na autorizovaného prodejce společnosti Toro.
- S ohledem na zajištění maximální výkonnosti a bezpečnosti vždy kupujte pouze originální náhradní díly a příslušenství Toro. Náhradní díly a příslušenství od jiných výrobců mohou představovat riziko. Jakékoli úpravy vozidla mohou nepříznivě ovlivnit jeho provozuschopnost, výkonnost a odolnost nebo může při jeho použití dojít ke zranění nebo usmrcení. Takové použití může vést ke ztrátě záruky na výrobek společnosti Toro®.
- Toto vozidlo nesmí být bez schválení společnosti The Toro® Company nijak upravováno. Se všemi dotazy se obracejte na společnost The Toro® Company, Commercial Division, Vehicle Engineering Dept., 8111 Lyndale Ave. So., Bloomington, Minnesota 55420–1196, Spojené Státy.

Modely 07266TC a 07279

Hladina akustického výkonu

Garantovaná hladina akustického výkonu u tohoto zařízení činí 96 dBA s odchylkou (K) 1 dBA.

Hladina akustického výkonu byla stanovena v souladu s postupy uvedenými v normě EN ISO 11094.

Akustický tlak

Hladina akustického tlaku u tohoto zařízení v blízkosti ucha obsluhy činí 83 dBA s odchylkou (K) 1 dBA.

Hladina akustického tlaku byla stanovena v souladu s postupy uvedenými v normě EN ISO 11201.

Vibrace ruky a paže

Naměřená hladina vibrací u pravé ruky = 1,03 m/s^2

Naměřená hladina vibrací u levé ruky = 1,5 m/s^2

Přípustná odchylka (K) = 0,5 m/s^2

Naměřené hodnoty byly stanoveny v souladu s postupy uvedenými v normě EN 1032.

Vibrace celého těla

Naměřená hladina vibrací = 0,42 m/s^2

Přípustná odchylka (K) = 0,5 m/s^2

Naměřené hodnoty byly stanoveny v souladu s postupy uvedenými v normě EN 1032.

Modely 07273 a 07273TC

Hladina akustického výkonu

Garantovaná hladina akustického výkonu u tohoto zařízení činí 96 dBA s odchylkou (K) 1 dBA.

Hladina akustického výkonu byla stanovena v souladu s postupy uvedenými v normě EN ISO 11094.

Akustický tlak

Hladina akustického tlaku u tohoto zařízení v blízkosti ucha obsluhy činí 86 dBA s odchylkou (K) 1 dBA.

Hladina akustického tlaku byla stanovena v souladu s postupy uvedenými v normě EN ISO 11201.

Vibrace ruky a paže

Naměřená hladina vibrací u pravé ruky = 1,03 m/s^2

Naměřená hladina vibrací u levé ruky = 1,5 m/s^2

Přípustná odchylka (K) = 0,5 m/s^2

Naměřené hodnoty byly stanoveny v souladu s postupy uvedenými v normě EN 1032.

Vibrace celého těla

Naměřená hladina vibrací = 0,42 m/s^2

Přípustná odchylka (K) = 0,5 m/s^2

Naměřené hodnoty byly stanoveny v souladu s postupy uvedenými v normě EN 1032.

Bezpečnostní a instrukční štítky

Bezpečnostní štítky a pokyny jsou umístěny na viditelném místě v blízkosti každého prostoru představujícího potenciální nebezpečí. V případě ztráty nebo poškození původní nálepky nahraďte nálepku novou.

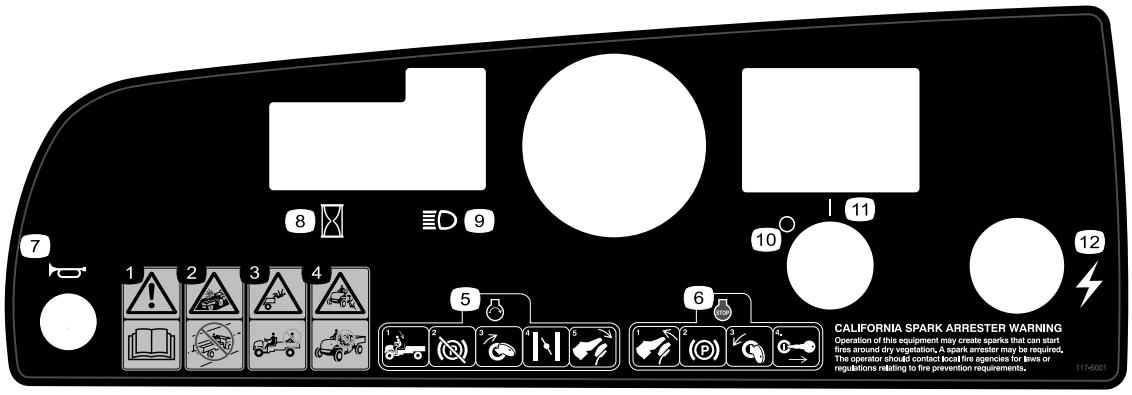

117-5001

1. Výstraha: Přečtěte si *Provozní příručku*.
2. Nebezpečí kolize – nepoužívejte vozidlo na místních komunikacích, silnicích a dálnicích.
3. Nebezpečí pádu – nepřevážejte spolujezdce na korbě.
4. Nebezpečí pádu – nedovolte, aby s vozidlem manipulovaly děti.
5. Chcete-li spustit motor, sedněte si na sedadlo řidiče, uvolněte parkovací brzdu, otočte klíčem spínače zapalování do polohy Zapnuto, vytáhněte páčku sytiče (je-li to nutné) a sešlápněte plynový pedál.
6. Chcete-li vypnout motor, uvolněte plynový pedál, zatáhněte parkovací brzdu, otočte klíčem spínače zapalování do polohy Vypnuto a ze zapalování ho vytáhněte.
7. Klakson
8. Motohodiny
9. Přední reflektory
10. Napájení – vypnuto
11. Napájení – zapnuto
12. Elektrické napájení (napájecí zásuvka)



104-6581

1. Výstraha: Přečtěte si *Provozní příručku*.
2. Nebezpečí požáru – před doplňováním paliva vypněte motor.
3. Výstraha – vozidlo smějí používat pouze zaškolené osoby.
4. Nebezpečí převrácení: Na svahu buďte opatrní a jezděte pomalu. Při zatáčení jeďte pomalu. Při převážení plného nebo těžkého nákladu a při jízdě v náročném terénu jeďte max. rychlostí 26 km/h.
5. Nebezpečí pádu a zranění končetin – nepřevážejte spolujezdce na nákladní korbě a vždy mějte ruce a nohy uvnitř vozidla.

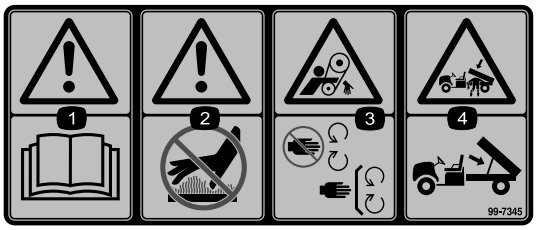

99-7345

1. Výstraha: Přečtěte si *Provozní příručku*.
2. Horké součásti/nebezpečí popálení – zdržujte se v bezpečné vzdálenosti od horkého povrchu.
3. Nebezpečí zachycení řemenem – nepřibližujte se k pohyblivým součástem. Všechny ochranné kryty musí být vždy namontované.
4. Nebezpečí rozdrcení korbou: Používejte příslušnou vzpěru k podepření korby.

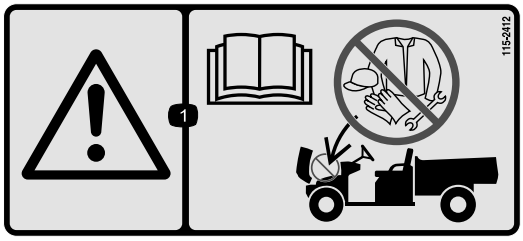

115-2412

1. Výstraha – přečtěte si *provozní příručku*, neukládejte žádné předměty.

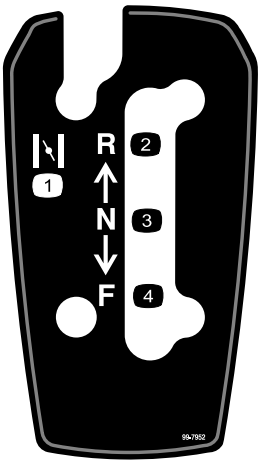

99-7952

1. Sytič
2. Zpětný chod
3. Neutrál
4. Dopředu

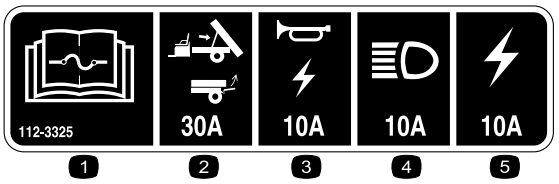

112-3325

1. Informace o pojistkách naleznete v *provozní příručce*.
2. Zvedání, bočnice 30 A
3. Klakson, napájecí zásuvka 10 A
4. Přední reflektory 15 A
5. Pojistka vozidla 20 A

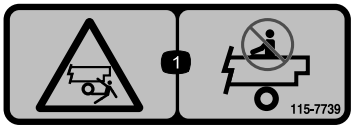

115-7739

1. Pád, nebezpečí rozdrcení, okolostojící osoby: Nepřevážejte na vozidle další osoby.

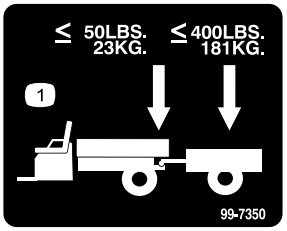

99-7350

1. Max. hmotnost spojovacího prvku 23 kg, max. hmotnost přívěsu 181 kg.

Nastavení

Vyjímatelné díly

Pro ověření, že byly dodány všechny součásti, použijte tabulku níže.

Postup	Popis	Množ-ství	Použití
1	Volant	1	Namontujte volant (pouze modely 07266TC a 07273TC).
2	Nejsou potřeba žádné díly	–	Zkontrolujte hladiny kapalin a tlak vzduchu v pneumatikách.
3	Provozní příručka Uživatelská příručka k motoru Katalog dílů Dokumentace pro školení o bezpečnosti Registrační karta Formulář kontroly před dodáním Certifikát jakosti Klíč	1 1 1 1 1 1 1 2	Před použitím vozidla si přečtěte provozní příručku a seznamte se se školicími materiály.

Poznámka: Levou a pravou stranu stroje určete vzhledem k běžné provozní poloze.

1

Montáž volantu (pouze modely 07266TC a 07273TC)

Díly potřebné k provedení tohoto kroku:

1	Volant

Postup

1. Prostřednictvím otvorů v zadní části volantu uvolněte úchytky středového krytu a sejměte kryt z volantu (Obrázek 3).

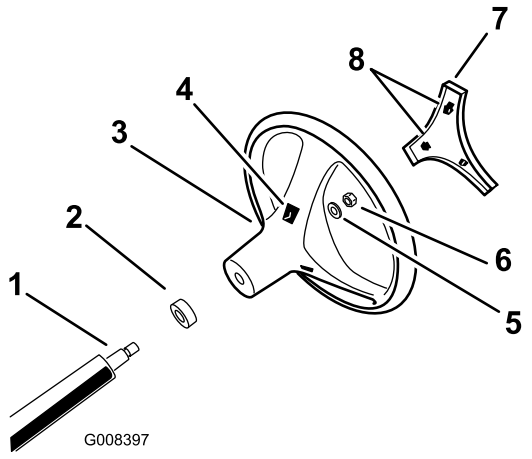

Obrázek 3

1. Hřídel řízení
2. Protiprachový kryt
3. Volant
4. Otvory pro úchytky ve volantu
5. Podložka
6. Pojistná matice
7. Středový kryt
8. Otvor (pro přístup k úchytkám volantu)

2. Demontujte pojistnou matici a podložku z hřídele řízení (Obrázek 3).
3. Vyrovnejte volant s drážkami na hřídeli volantu (Obrázek 3).

   Poznámka: Nasměrujte pneumatiky vozidla do přímého směru jízdy a nasaďte volant na hřídel tak, aby příčný nosník volantu byl ve vodorovné poloze a silnější paprsek volantu směřoval dolů.
4. Na závit hřídele navlékněte podložku a našroubujte pojistnou matici (Obrázek 3).
5. Pojistnou matici utáhněte momentem 24 až 29 N·m.

6. Vyrovnejte příchytky středového krytu s otvory ve volantu a zatlačte kryt do volantu tak, aby příchytky zacvakly v poloze (Obrázek 3).

2

Kontrola hladin kapalin a tlaku vzduchu v pneumatikách

Nejsou potřeba žádné díly

Postup

1. Hladinu motorového oleje kontrolujte vždy před a po prvním spuštění motoru, viz Kontrola hladiny motorového oleje (strana 20).
2. Hladinu brzdové kapaliny kontrolujte vždy po prvním spuštění motoru, viz Kontrola hladiny brzdové kapaliny (strana 19).
3. Hladinu převodového oleje kontrolujte vždy po prvním spuštění motoru, viz Kontrola hladiny převodového oleje (strana 46).
4. Zkontrolujte tlak vzduchu v pneumatikách, viz Kontrola tlaku vzduchu v pneumatikách (strana 21).

3

Seznámení s příručkou a dokumentací pro školení o bezpečnosti

Díly potřebné k provedení tohoto kroku:

1	*Provozní příručka*
1	Uživatelská příručka k motoru
1	*Katalog dílů*
1	Dokumentace pro školení o bezpečnosti
1	Registrační karta
1	*Formulář kontroly před dodáním*
1	Certifikát jakosti
2	Klíč

Postup

- Přečtěte si *provozní příručku* a uživatelskou příručku k motoru.
- Seznamte se s dokumentací pro školení o bezpečnosti.
- Vyplňte registrační kartu.
- Vyplňte *formulář kontroly před dodáním*.
- Přezkoumejte *certifikát jakosti*.

Součásti stroje

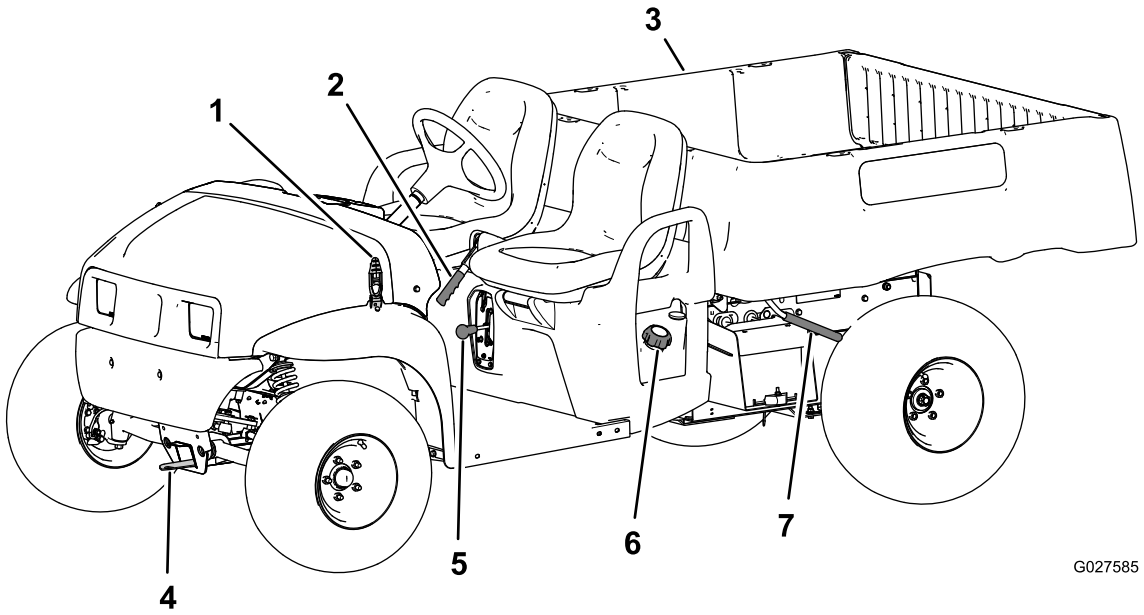

Obrázek 4

1. Západka kapoty
2. Rukojeť parkovací brzdy
3. Nákladní korba
4. Tažný spojovací prvek
5. Řadicí páka
6. Uzávěr palivové nádrže
7. Páka nákladní korby

Ovládací prvky

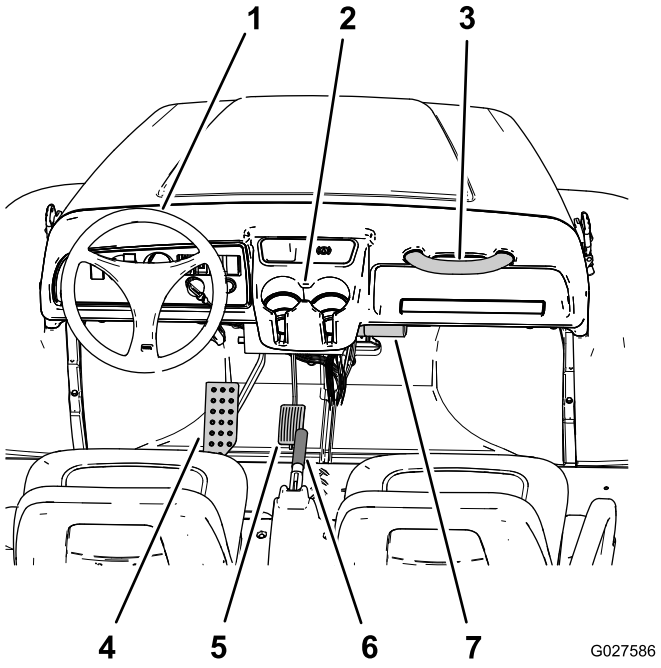

Obrázek 5

1. Volant
2. Držák nápojů
3. Držadlo spolujezdce
4. Brzdový pedál
5. Plynový pedál
6. Rukojeť parkovací brzdy (středová konzola)
7. Pouzdro pro uložení *provozní příručky*

Plynový pedál

Plynový pedál (Obrázek 5) slouží ke změně pojezdové rychlosti vozidla. Sešlápnutím plynového pedálu spustíte motor. Dalším sešlápnutím pedálu zvýšíte pojezdovou rychlost. Uvolněním pedálu vozidlo zpomalíte a vypnete motor.

Poznámka: Maximální rychlost jízdy vpřed je 26 km/h.

Brzdový pedál

Brzdový pedál používejte ke zpomalení nebo zastavení vozidla (Obrázek 5).

⚠ VÝSTRAHA

V případě používání vozidla s opotřebenými nebo nesprávně nastavenými brzdami hrozí nebezpečí zranění.

Je-li nutné sešlápnout brzdový pedál na vzdálenost 25 cm a kratší od podlahy vozidla, je třeba brzdy seřídit nebo opravit.

Páka parkovací brzdy

Páka parkovací brzdy se nachází mezi sedadly (Obrázek 4 a Obrázek 5). Při každém vypnutí motoru zatáhněte parkovací brzdu, aby nedošlo k nežádoucímu rozjetí vozidla. Chcete-li zatáhnout parkovací brzdu, vytáhněte páku parkovací brzdy nahoru. Chcete-li uvolnit parkovací brzdu, zatlačte páku

parkovací brzdy dolů. Je-li vozidlo zaparkováno na strmém svahu, parkovací brzda musí být zatažena.

Ovládání sytiče

Ovládací prvek sytiče se nachází pod sedadlem řidiče vpravo. Chcete-li usnadnit startování studeného motoru, povytáhněte páčku sytiče směrem ven (Obrázek 6). Po spuštění motoru nastavte sytič tak, aby motor běžel plynule. Jakmile se motor zahřeje, zatlačte páčku sytiče do vypnuté polohy.

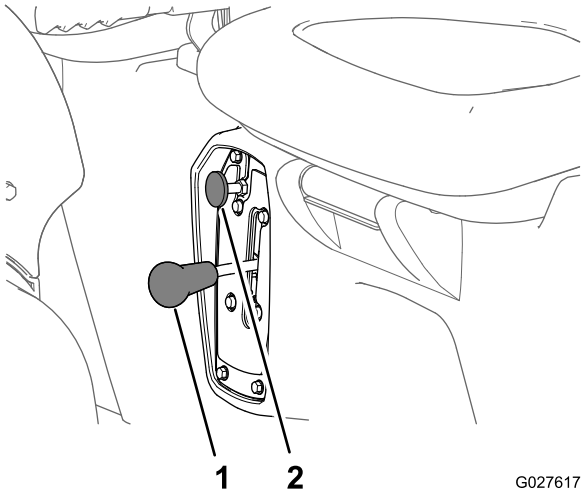

Obrázek 6

1. Ovládání sytiče
2. Řadicí páka

Řadicí páka

Řadicí páka se nachází mezi sedadly a pod pákou parkovací brzdy. Řadicí páka má tři polohy: dopředu, dozadu a neutrál (Obrázek 6).

Poznámka: Motor lze spustit a provozovat v každé z těchto tří poloh.

Důležité: Před změnou rychlostního stupně vždy vozidlo zastavte.

Tlačítko klaksonu (pouze modely 07266TC a 07273TC)

Klakson se nachází v levém spodním rohu ovládacího panelu (Obrázek 7). Stisknutím tlačítka aktivujete klakson.

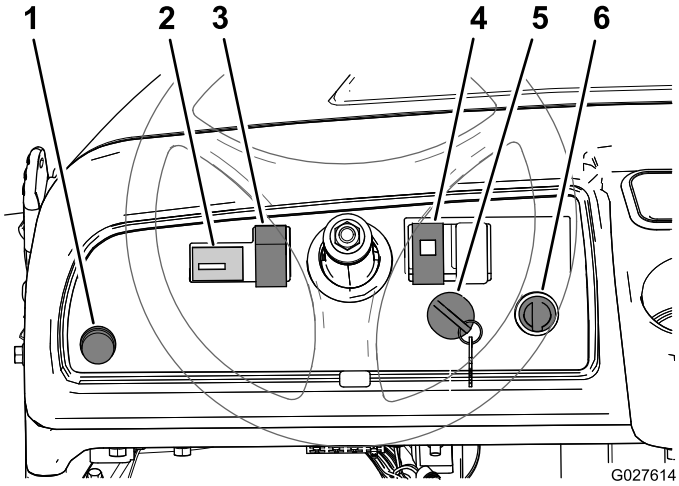

Obrázek 7

1. Tlačítko klaksonu (pouze modely 07266TC a 07273TC)
2. Počitadlo provozních hodin
3. Spínač osvětlení
4. Kontrolka hladiny motorového oleje
5. Napájecí zásuvka
6. Spínač zapalování

Spínač světlometů

Spínač světlometů se nachází na levé straně od sloupku řízení (Obrázek 7). Stisknutím spínače osvětlení zapnete světlomety. Přepnutím spínače nahoru světlomety zapnete a přepnutím spínače dolů světlomety vypnete.

Počitadlo provozních hodin

Počítadlo provozních hodin se nachází na levé straně od spínače světlometů (Obrázek 7). Počítadlo provozních hodin použijte, chcete-li zjistit celkový počet hodin provozu motoru. Počítadlo provozních hodin začíná načítat po každém otočení klíčem spínače zapalování do zapnuté polohy nebo spuštění motoru.

Kontrolka tlaku motorového oleje

Kontrolka tlaku oleje se nachází na pravé straně od sloupku řízení (Obrázek 7). Kontrolka tlaku oleje varuje řidiče v případě, že tlak motorového oleje klesne pod bezpečnou úroveň pro provoz motoru. Jestliže kontrolka trvale svítí, vypněte motor a zkontrolujte hladinu oleje. V případě potřeby doplňte olej do motoru, viz Kontrola hladiny motorového oleje (strana 20).

Poznámka: Kontrolka oleje může blikat. Jedná se o normální chování a není třeba přistupovat k žádným opatřením.

Spínač zapalování

Spínač zapalování (Obrázek 7) slouží ke spuštění a vypnutí motoru a má dvě polohy: vypnuto a zapnuto. Otočením klíče spínače zapalování do zapnuté polohy spustíte motor pro jízdu s vozidlem. Jakmile vozidlo stojí, otočte klíčkem spínače zapalování proti směru hodinových ručiček do vypnuté polohy a vypněte motor. Před opuštěním vozidla vytáhněte klíč ze spínače zapalování.

Napájecí zásuvka

Napájecí zásuvka se nachází na pravé straně od spínače zapalování (Obrázek 7). Napájecí zásuvka slouží k napájení volitelného elektrického příslušenství napětím 12 V.

Palivoměr

Palivoměr (Obrázek 8) se nachází na palivové nádrži vedle uzávěru plnicího otvoru na levé straně stroje. Palivoměr ukazuje množství paliva v nádrži.

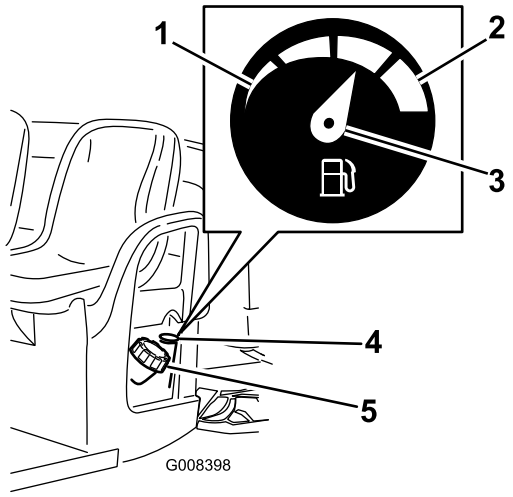

Obrázek 8

1. Prázdná nádrž
2. Plná nádrž
3. Ručička ukazatele
4. Palivoměr
5. Uzávěr palivové nádrže

Držadla pro spolujezdce

Držadla pro spolujezdce jsou umístěna na pravé straně přístrojové desky a vně každého sedadla (Obrázek 9).

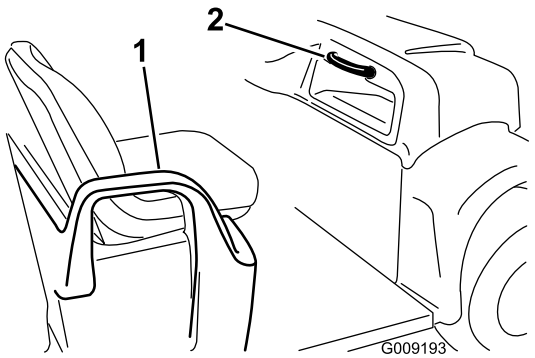

Obrázek 9

1. Držadlo – kyčelní opěra
2. Držadlo pro spolujezdce

Technické údaje

Poznámka: Specifikace a design se mohou bez upozornění změnit.

Typ	Model 07266TC a 07279	Model 07273 a 07273TC
Základní hmotnost	544 kg bez pohonných hmot a maziva	
Jmenovitá nosnost (na rovině)	Celková 567 kg, včetně hmotnosti řidiče 90,7 kg a hmotnosti spolujezdce 90,7 kg, nákladu, hmotnosti spojovacího prvku přívěsu, celkové hmotnosti přívěsu, příslušenství a přídavných zařízení.	Celková 749 kg, včetně hmotnosti řidiče 90,7 kg a hmotnosti spolujezdce 90,7 kg, nákladu, hmotnosti spojovacího prvku přívěsu, celkové hmotnosti přívěsu, příslušenství a přídavných zařízení.
Max. celková hmotnost vozidla (na rovině)	Celkem 1 111 kg včetně výše uvedených hmotností	Celkem 1 292 kg včetně výše uvedených hmotností
Maximální hmotnost nákladu (na rovině)	Celkem 385 kg včetně hmotnosti spojovacího prvku přívěsu a celkové hmotnosti přívěsu	Celkem 567 kg včetně hmotnosti spojovacího prvku přívěsu a celkové hmotnosti přívěsu
Přípustná celková hmotnost přívěsu:		
Standardní závěs	Hmotnost spojovacího prvku 23 kg, max. hmotnost přívěsu 182 kg	
Závěs pro velké zatížení	Hmotnost spojovacího prvku 45 kg, max. hmotnost přívěsu 363 kg	
Celková šířka	150 cm (59 palců)	
Celková délka	299 cm (117,75 palců)	
Světlá výška nad terénem	25 cm (10 palců) vpředu bez nákladu a řidiče, 18 cm (7 palců) vzadu bez nákladu a řidiče	
Rozvor kol	206 cm (81 palec)	
Sbíhavost kol (od osy k ose)	125 cm (49 palců) vpředu, 118 cm (46 1/2 palce) vzadu	125 cm (49 palců) vpředu, 120 cm (47 1/4 palce) vzadu
Délka nákladní korby	117 cm (46 palců) vnitřní, 133 cm (52 1/4 palce) vnější	
Šířka nákladní korby	125 cm (49 palců) vnitřní, 150 cm (59 palců) vnější, včetně lisovaných blatníků	
Výška nákladní korby	25 cm (10 palců) vnitřní	

Přídavná zařízení / příslušenství

Pro stroj je k dispozici řada přídavných zařízení a příslušenství schválených společností Toro, která vylepšují a rozšiřují možnosti stroje. Seznam schválených přídavných zařízení a příslušenství můžete získat u svého autorizovaného prodejce nebo distributora nebo na stránkách www.Toro.com.

Obsluha

Poznámka: Levou a pravou stranu stroje určete vzhledem k běžné provozní poloze.

Bezpečnost na prvním místě

Pozorně si přečtěte všechny bezpečnostní pokyny a seznamte se se symboly v části věnované bezpečnosti. Tyto informace mohou pomoci zabránit vašemu zranění či zranění okolostojících osob.

⚠ NEBEZPEČÍ

Při práci na mokré trávě nebo na strmých svazích může dojít ke klouzání a ztrátě kontroly nad strojem.

Pokud kola přejedou za okraj, hrozí převrácení s následkem vážného zranění, smrti či utopení.

Chcete-li předejít ztrátě kontroly a možnému převrácení:

- **Nepoužívejte stroj blízko srázů nebo vodních ploch.**
- **Na svazích snižte rychlost a pracujte se zvýšenou opatrností.**
- **Vyhýbejte se prudkému zatáčení nebo náhlým změnám rychlosti.**

⚠ VÝSTRAHA

Tento stroj je zdrojem hluku a při dlouhodobé práci s ním může dojít ke ztrátě sluchu.

Při práci se strojem používejte ochranu sluchu.

Doporučujeme používat vybavení pro ochranu zraku, sluchu, rukou, nohou a hlavy.

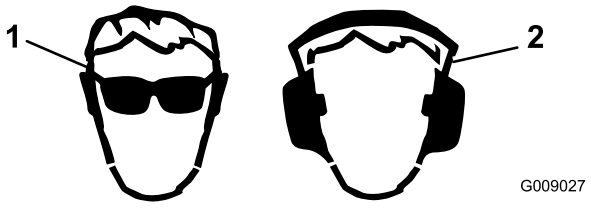

Obrázek 10

1. Používejte ochranné brýle.
2. Používejte ochranu sluchu.

Ovládání nákladní korby

Zvedání nákladní korby

⚠ DŮLEŽITÉ UPOZORNĚNÍ

Zvednutá korba může spadnout a zranit osoby pracující pod ní.

- **Před zahájením práce pod korbou ji vždy zajistěte vzpěrou ve zvednuté poloze.**
- **Před zvednutím korby z ní vyložte veškerý materiál.**

⚠ DŮLEŽITÉ UPOZORNĚNÍ

Vozidlo je při jízdě se zvednutou nákladní korbou náchylné k převrácení nebo svalení ze svahu. Je-li korba za provozu vozidla zvednutá, může dojít k jejímu poškození.

- **Vozidlo používejte, jen je-li nákladní korba v dolní poloze.**
- **Po vyprázdnění nákladní korbu spusťte dolů.**

⚠ VÝSTRAHA

Je-li při uvolňování zarážek náklad soustředěn blízko zadní části nákladní korby, může se korba neočekávaně vyklopit nahoru a zranit vás nebo okolostojící osoby.

- **Je-li to možné, umístěte náklad na střed nákladní korby.**
- **Ponechte nákladní korbu dole a zajistěte, aby se při uvolňování západek nad korbu nikdo nenahýbal a nestál za ní.**
- **Před zvednutím korby z důvodu údržby vozidla z ní odstraňte veškerý náklad.**

1. Zvednutím páky na libovolné straně vozidla zvedněte korbu (Obrázek 11).

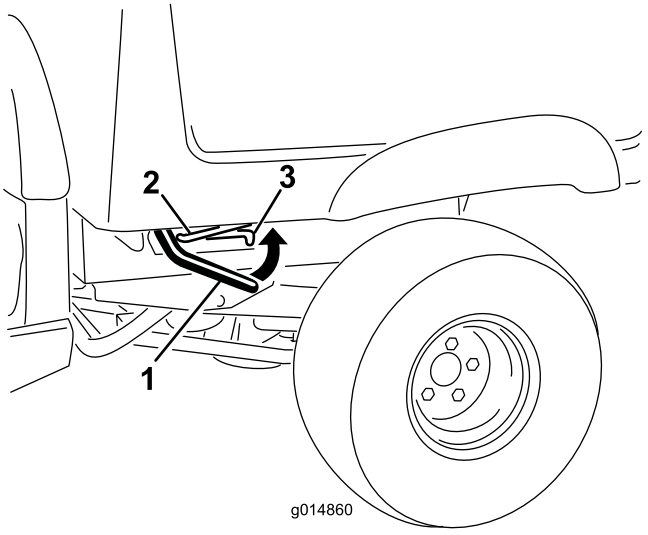

Obrázek 11

1. Páka
2. Vzpěra
3. Aretační výřez

2. Přitáhnutím vzpěry do aretačního výřezu zajistěte korbu (Obrázek 12).

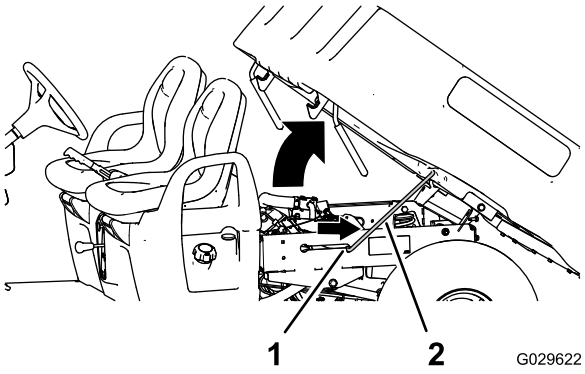

Obrázek 12

1. Aretační výřez
2. Vzpěra

Spouštění nákladní korby

⚠ DŮLEŽITÉ UPOZORNĚNÍ

Korba může být těžká. Může rozdrtit ruce nebo jiné části těla.

Při spouštění korby udržujte ruce a jiné části těla v bezpečné vzdálenosti.

1. Zvedněte páku zarážky a mírně zvedněte nákladní korbu (Obrázek 11).
2. Vytáhněte vzpěru ze zarážky v drážce (Obrázek 12).
3. Spouštějte korbu, dokud bezpečně nezapadne (Obrázek 11).

Otevření výklopné postranice

1. Zkontrolujte, zda je nákladní korba v dolní poloze a zajištěná západkami.
2. Zvedněte zadní bočnici pomocí drážek na prsty na zadním panelu bočnice (Obrázek 13).

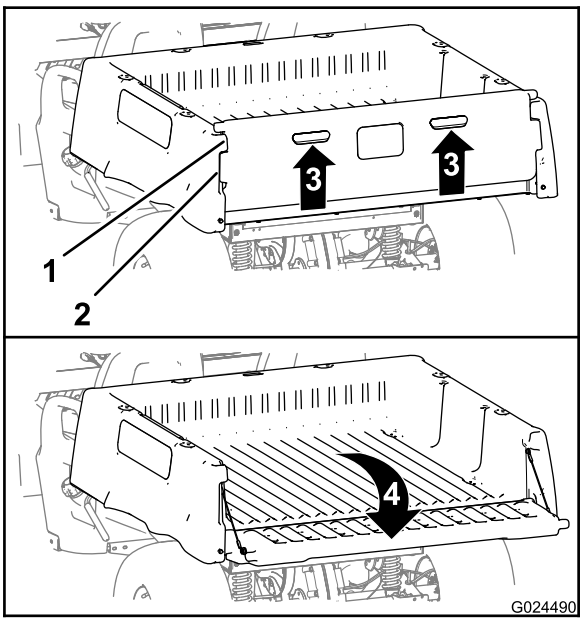

Obrázek 13

1. Příruba zadní bočnice (nákladní korba)
2. Pojistná příruba (zadní bočnice)
3. Zvedněte (drážka na prsty).
4. Otočte směrem dozadu a dolů.

3. Zarovnejte pojistné příruby zadní bočnice s otvory mezi přírubami zadní bočnice nákladní korby (Obrázek 13).
4. Otočte zadní bočnici směrem dozadu a dolů (Obrázek 13).

Zavření zadní bočnice

Po vyložení sypkých materiálů, jako je písek, jemný zahradní štěrk nebo dřevěné třísky, z nákladní korby vozidla může část materiálu zůstat v okolí pantů zadní bočnice. Před zavřením zadní bočnice proveďte následující kroky.

1. Rukama odstraňte z okolí pantů co nejvíce zbytkového materiálu.
2. Otočte zadní bočnici do polohy přibližně 45° (Obrázek 14).

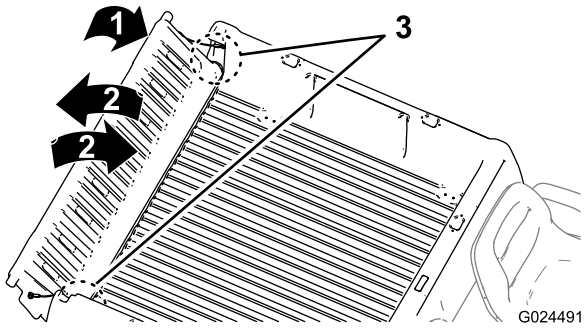

Obrázek 14

3. Krátkými pohyby potřeste zadní bočnicí a otočte jí několikrát tam a zpět (Obrázek 14).

   Poznámka: Tím se snadněji odstraní materiál z okolí pantů.

4. Spusťte zadní bočnici a zkontrolujte, zda v okolí pantů nezůstal zbytkový materiál.
5. Opakujte kroky 1 až 4, dokud není z okolí pantů odstraněn veškerý materiál.
6. Otočte zadní bočnici nahoru a dopředu tak, aby byly pojistné příruby v jedné rovině s otvorem v nákladní korbě (Obrázek 13).

   Poznámka: Zvedněte nebo spusťte zadní bočnici, aby se zarovnaly pojistné příruby zadní bočnice s otvory mezi přírubami zadní bočnice nákladní korby.

7. Spouštějte zadní bočnici dolů, dokud nezapadne do zadní části nákladní korby (Obrázek 13).

   Poznámka: Pojistné příruby zadní bočnice budou zcela zajištěné přírubami zadní bočnice nákladní korby.

Kontroly před uvedením do provozu

Servisní interval: Při každém použití nebo denně Následující kontroly provádějte každý den před zahájením práce s vozidlem:

- Zkontrolujte hladinu brzdové kapaliny a v případě potřeby doplňte specifikovanou brzdovou kapalinu, viz Kontrola hladiny brzdové kapaliny (strana 19).
- Zkontrolujte motorový olej a v případě potřeby doplňte specifikovaný olej, viz Kontrola hladiny motorového oleje (modely 07273 a 07273TC) (strana 21).
- Zkontrolujte tlak vzduchu v pneumatikách, viz Kontrola tlaku vzduchu v pneumatikách (strana 21).
- Zkontrolujte činnost brzdového pedálu.
- Zkontrolujte správnou funkci světel.
- Otočením volantu doleva a doprava zkontrolujte odezvu řízení.
- Zkontrolujte, zda nedochází k úniku oleje, součásti nejsou uvolněné a nejsou patrné další závady.

  Poznámka: Před kontrolou úniku oleje, uvolněných součástí, opotřebení a dalších závad vypněte motor a vyčkejte, až se všechny pohybující se součásti zastaví.

Najdete-li některé výše uvedené závady, uvědomte mechanika nebo svého nadřízeného, dříve než s vozidlem začnete pracovat. Váš nadřízený může požadovat, abyste denně prováděli i další kontroly. Proto se zeptejte, jaké jsou další povinnosti řidiče.

Kontrola hladiny brzdové kapaliny

Servisní interval: Při každém použití nebo denně Hladinu brzdové kapaliny kontrolujte vždy před prvním spuštěním motoru.

Typ brzdové kapaliny: DOT 3

1. Zaparkujte vozidlo na rovině, zatáhněte parkovací brzdu, otočte spínač zapalování do vypnuté polohy a vyjměte klíč ze zapalování.
2. Vyjměte pryžovou zátku uprostřed horní strany přístrojové desky, čímž získáte přístup k hlavnímu brzdovému válci a nádrži (Obrázek 15).

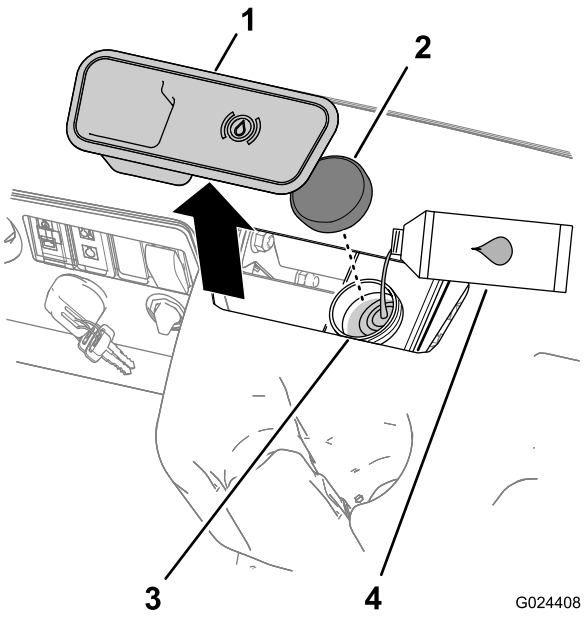

Obrázek 15

1. Pryžová zátka
2. Uzávěr nádrže
3. Plnicí hrdlo (nádrže)
4. Brzdová kapalina DOT 3

3. Zkontrolujte výšku hladiny kapaliny na boční stěně nádrže (Obrázek 16).

   Poznámka: Hladina musí být nad ryskou označující minimální výšku hladiny.

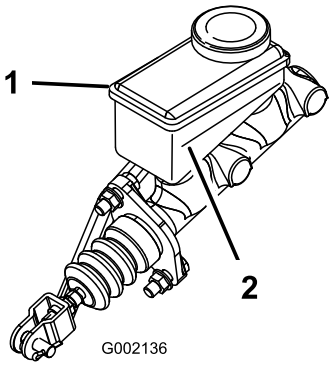

Obrázek 16

1. Nádrž brzdové kapaliny
2. Ryska minimální výšky hladiny

4. Pokud je hladina nízká, proveďte následující kroky:
   A. Vyčistěte okolí uzávěru nádrže a uzávěr sejměte (Obrázek 15).
   B. Dolévejte brzdovou kapalinu DOT 3 do nádrže, dokud hladina nebude nad ryskou označující minimální výšku hladiny (Obrázek 16).

      Poznámka: Nádrž brzdovou kapalinou nepřeplňujte.

   C. Nasaďte uzávěr nádrže (Obrázek 15).
5. Nasaďte pryžovou zátku na horní stranu přístrojové desky (Obrázek 16).

Kontrola hladiny motorového oleje

Servisní interval: Při každém použití nebo denně Hladinu motorového oleje kontrolujte vždy před prvním spuštěním motoru.

Kontrola hladiny motorového oleje (modely 07266TC a 07279)

Poznámka: Motor je dodáván s olejovou náplní v klikové skříni, avšak před a po prvním spuštění motoru zkontrolujte olej.

Typ oleje: Detergentní olej (API klasifikace SJ nebo vyšší)

Viskozita: Viz následující tabulku.

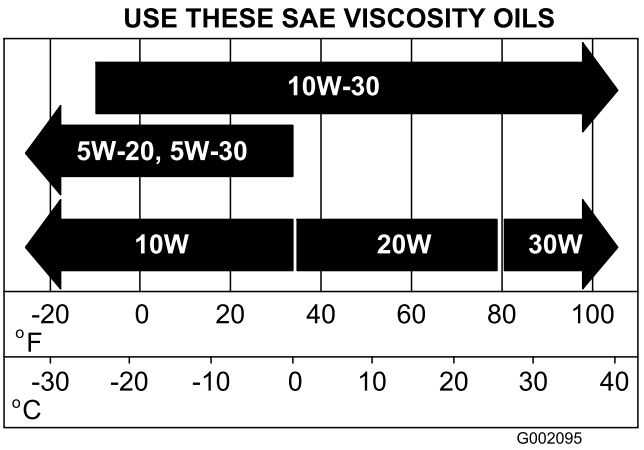

Obrázek 17

1. Umístěte vozidlo na rovnou plochu.
2. Zvedněte nákladní korbu; postupujte podle pokynů v části Zvedání nákladní korby (strana 17).
3. Pomocí hadru vyčistěte prostor kolem plnicího otvoru (Obrázek 18), aby do něj nemohly proniknout nečistoty a nedošlo k poškození motoru.

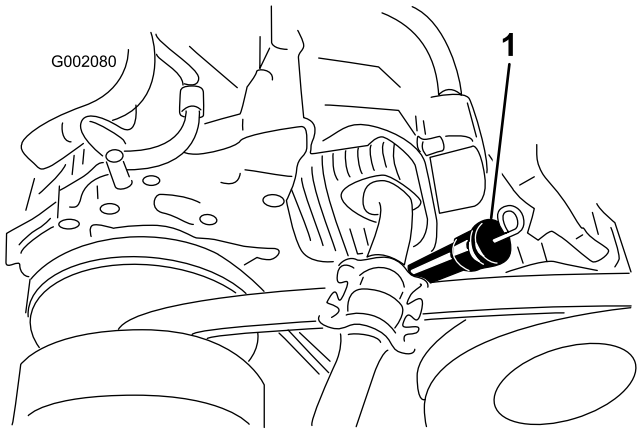

Obrázek 18

1. Měrka hladiny oleje a plnicí otvor

4. Vyjměte měrku hladiny oleje a otřete její konec (Obrázek 18).
5. Zasuňte měrku hladiny oleje na doraz do plnicího otvoru (Obrázek 18).
6. Vytáhněte měrku a podívejte se na její konec.
7. Pokud je hladina oleje nízká, do plnicího otvoru doplňte předepsaný typ oleje tak, aby hladina dosahovala ke značce horní meze na měrce.

   Poznámka: Olej doplňujte pomalu a během procesu často kontrolujte výšku hladiny oleje. **Motor olejem nepřeplňujte**.
8. Pevně nasaďte měrku hladiny oleje zpět na místo (Obrázek 18).
9. Spusťte nákladní korbu; postupujte podle pokynů v části Spouštění nákladní korby (strana 18).

Kontrola hladiny motorového oleje (modely 07273 a 07273TC)

Poznámka: Motor je dodáván s olejovou náplní v klikové skříni, avšak před a po prvním spuštění motoru zkontrolujte olej.

Typ oleje: Detergentní olej (API klasifikace SF, SG, SH, SJ nebo vyšší)

Viskozita: Viz následující tabulku.

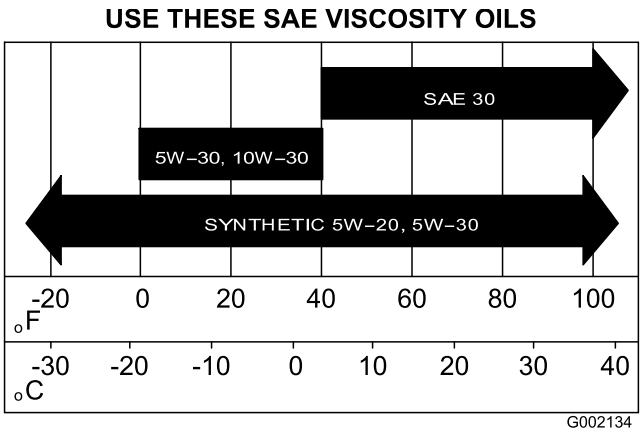

Obrázek 19

1. Umístěte vozidlo na rovnou plochu.
2. Zvedněte nákladní korbu; postupujte podle pokynů v části Zvedání nákladní korby (strana 17).
3. Pomocí hadru vyčistěte prostor kolem měrky oleje a uzávěru plnicího otvoru (Obrázek 20), aby do trubice měrky nebo plnicího hrdla oleje nemohly proniknout nečistoty a nedošlo k poškození motoru.

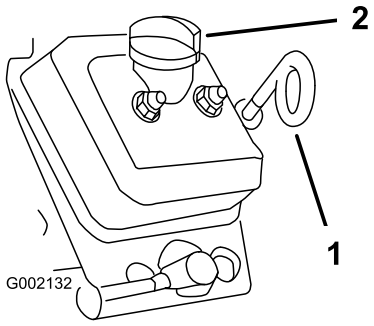

Obrázek 20

1. Měrka hladiny oleje (očko dolů)
2. Uzávěr plnicího otvoru (plnicí hrdlo)

4. Vyjměte měrku hladiny oleje a otřete její konec (Obrázek 20).
5. Zasuňte měrku hladiny oleje na doraz do trubice měrky oleje (Obrázek 20).
6. Vytáhněte měrku a podívejte se na její konec.
7. Pokud je hladina oleje nízká, sejměte uzávěr plnicího otvoru a doplňte předepsaný typ oleje do plnicího hrdla tak, aby hladina dosahovala ke značce horní meze na měrce.

   Poznámka: Olej doplňujte pomalu a během procesu často kontrolujte výšku hladiny oleje. **Motor olejem nepřeplňujte**.
8. Namontujte uzávěr plnicího hrdla, viz Obrázek 20.
9. Pevně nasaďte měrku hladiny oleje zpět na místo (Obrázek 20).

   Důležité: Očko na konci měrky hladiny oleje musí směřovat dolů.
10. Spusťte nákladní korbu; postupujte podle pokynů v části Spouštění nákladní korby (strana 18).

Kontrola tlaku vzduchu v pneumatikách

Servisní interval: Při každém použití nebo denně

Rozmezí tlaku vzduchu v pneumatice: 55 až 103 kPa

Důležité: Nepřekračujte maximální tlak vzduchu, který je uveden na bočnici pneumatiky.

Poznámka: Potřebný tlak vzduchu v pneumatikách se určuje podle předpokládaného zatížení nákladem.

1. Zkontrolujte tlak vzduchu v pneumatikách.

   Poznámka: Tlak vzduchu v předních a zadních pneumatikách je v rozmezí 55 až 103 kPa.

   - U nižšího zatížení nákladem použijte nižší tlak vzduchu. Tím se zajistí menší stlačování půdy, jízda je plynulejší a otisky pneumatik v půdě jsou minimální.
   - U většího zatížení nákladem při vyšších rychlostech nahustěte pneumatiky na vyšší tlak vzduchu.
2. V případě potřeby upravte tlak vzduchu v pneumatikách odpuštěním nebo přidáním vzduchu do pneumatik.

Doplňování paliva

- Nejlepších výsledků dosáhnete, když budete používat pouze čistý, čerstvý (ne starší než 30 dnů) bezolovnatý benzín s oktanovým číslem 87 nebo vyšším (metoda stanovení (R+M)/2).
- **Etanol**: Přijatelná jsou i paliva s maximálně 10 % etanolu nebo 15 % MTBE (metyltercbutyléter). Etanol a MTBE jsou různé látky. Paliva s více než 15 % etanolu (E15) nejsou schválena k použití. **Nikdy nepoužívejte paliva obsahující více než 10 % etanolu**, například E15 (obsahuje 15 % etanolu), E20 (obsahuje 20 % etanolu) nebo E85 (obsahuje až 85 % etanolu). Použití neschváleného paliva může mít za následek problémy s výkonem nebo poškození motoru, na které se nevztahuje záruka.

- **Nepoužívejte** benzín obsahující metanol.
- **Neuchovávejte** palivo přes zimu v palivové nádrži nebo nádobách na palivo bez použití stabilizátoru paliva.
- **Nepřidávejte** do benzínu olej.

⚠ NEBEZPEČÍ

Za určitých podmínek je palivo extrémně hořlavé a vysoce výbušné. Požár nebo výbuch způsobený palivem může popálit vás i jiné osoby a způsobit škody na majetku.

- **Palivo doplňujte do nádrže venku na otevřeném prostranství a při studeném motoru. Rozlité palivo utřete.**
- **Nikdy nedoplňujte palivovou nádrž uvnitř uzavřeného přívěsu.**
- **Neplňte palivovou nádrž až po horní okraj. Doplňujte palivo do okamžiku, kdy hladina paliva v nádrži dosáhne úrovně 25 mm pod spodní hranou hrdla palivové nádrže. Tento prázdný prostor v nádrži umožňuje expanzi paliva.**
- **Při manipulaci s palivem nikdy nekuřte, držte se dále od otevřeného ohně nebo od míst, kde by mohlo jiskřením dojít ke vznícení palivových výparů.**
- **Palivo skladujte v nádobách schváleného typu a zabraňte přístupu dětí k takto uskladněnému palivu. Nikdy nekupujte zásobu paliva na více než 30 dní.**
- **Nepoužívejte stroj bez kompletní výfukové soustavy v bezvadném stavu.**

⚠ NEBEZPEČÍ

Během tankování může za určitých podmínek dojít k uvolnění statické elektřiny a vzniku jiskry, od které se vznítí palivové výpary. Požár nebo výbuch způsobený palivem může popálit vás i jiné osoby a způsobit škody na majetku.

- **Před tankováním vždy pokládejte nádoby na palivo na zem, stranou od vozidla.**
- **Neplňte nádoby palivem uvnitř vozidla nebo na korbě nákladního vozu nebo návěsu, protože koberce v interiéru nebo plastové obložení korby mohou izolovat kontejner a zpomalit vybití elektrostatického náboje.**
- **Pokud je to možné, sjeďte z nákladního vozidla anebo podvalníku a natankujte zařízení tak, aby jeho kola byla na zemi.**
- **Jestliže to není možné, doplňte palivo do stroje umístěného na nákladním vozidle nebo návěsu z kanystru, nikoli plnicí pistolí.**
- **Pokud je nutné použít plnicí pistoli, dotýkejte se pistolí po celou dobu obruby palivové nádrže nebo hrdla kanystru až do úplného načerpání paliva.**

Doplňování paliva do nádrže

Palivová nádrž má objem přibližně 26,5 l.

1. Vypněte motor a zatáhněte parkovací brzdu.
2. Očistěte oblast kolem uzávěru palivové nádrže (Obrázek 21).

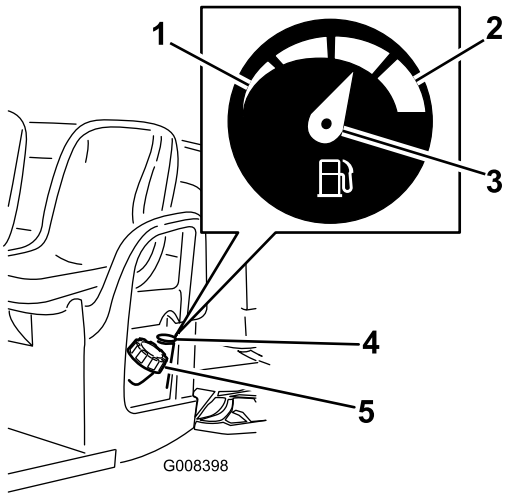

Obrázek 21

1. Prázdná nádrž
2. Plná nádrž
3. Ručička ukazatele
4. Palivoměr
5. Uzávěr palivové nádrže

3. Sejměte uzávěr palivové nádrže.

4. Nádrž plňte do úrovně asi 25 mm pod horní okraj nádrže (spodní okraj plnicího hrdla).

   Poznámka: Tento prostor v nádrži umožňuje expanzi paliva. **Palivovou nádrž nepřeplňujte.**.

5. Zašroubujte a bezpečně zajistěte uzávěr hrdla palivové nádrže.
6. Otřete rozlité palivo.

Spuštění motoru

Důležité: Neuvádějte vozidlo do provozu tlačením nebo tažením.

1. Sedněte si na sedadlo řidiče, zasuňte klíč do spínače zapalování a otočte jím ve směru hodinových ručiček do zapnuté polohy; postupujte podle pokynů v části Spínač zapalování (strana 15).

   Poznámka: Je-li vozidlo vybaveno volitelnou výstražnou signalizací při couvání a řadicí páka se nachází v poloze pro zpětný chod při zapnutém spínači zapalování, bzučák řidiče informuje o tom, že je zařazen zpětný chod.

2. Přesuňte řadicí páku do požadované polohy pro jízdu vozidla; postupujte podle pokynů v části Řadicí páka (strana 14).
3. Uvolněte parkovací brzdu zatlačením páky parkovací brzdy směrem dolů; postupujte podle pokynů v části Páka parkovací brzdy (strana 13).
4. Pomalu sešlapujte plynový pedál.

   Poznámka: Je-li motor studený, sešlápněte a podržte plynový pedál asi v polovině zdvihu a vytáhněte knoflík sytiče do polohy Zapnuto. Po zahřátí motoru vraťte knoflík sytiče do polohy Vypnuto.

Zastavení vozidla

Důležité: Pokud zastavujete vozidlo ve svahu, pomocí provozních brzd zastavte vozidlo a zatažením parkovací brzdy jej zabrzděte. Pokud použijete akcelerátor k brzdění vozidla ve svahu, můžete jej poškodit.

1. Sejměte chodidlo z pedálu akcelerátoru, viz Plynový pedál (strana 13).
2. Pomalým sešlápnutím brzdového pedálu aktivujte provozní brzdy, dokud se vozidlo úplně nezastaví, viz Brzdový pedál (strana 13).

   Poznámka: Brzdná vzdálenost se může lišit v závislosti na zatížení a rychlosti vozidla.

Parkování vozidla

1. Zastavte vozidlo provozními brzdami tak, že sešlápnete a podržíte brzdový pedál, viz Brzdový pedál (strana 13).
2. Zajistěte parkovací brzdu vytažením páky parkovací brzdy směrem nahoru; postupujte podle pokynů v části Páka parkovací brzdy (strana 13).
3. Otočte klíčem spínače zapalování proti směru hodinových ručiček do vypnuté polohy. Postupujte podle pokynů v části Spínač zapalování (strana 15).
4. Vyjměte klíč ze spínače zapalování.

Zajíždění nového vozidla

Servisní interval: Po prvních 100 hodinách—Proveďte zajetí nového vozidla podle pokynů.

Proveďte zajetí nového vozidla podle pokynů, aby byl zajištěn jeho správný výkon a dlouhá životnost.

- Pravidelně kontrolujte hladinu brzdové kapaliny a motorového oleje. Pozorně sledujte, zda nespatříte známky toho, že se vozidlo nebo jeho součásti přehřívají.
- Po spuštění studeného motoru jej nechte zahřívat po dobu asi 15 sekund a teprve poté začněte vozidlo používat.
- Prvních několik hodin provozu zajížděného vozidla se vyhýbejte situacím, které vyžadují prudké brzdění. Nová brzdová obložení nemusejí být v optimálním stavu, dokud nejsou během několikahodinového provozu vyhlazena (zaběhnuta).
- Při provozu měňte rychlost vozidla. Vyvarujte se rychlých startů a náhlých zastavení.
- Zajíždění motorového oleje není nutné. Originální motorový olej je stejného typu jako olej určený pro pravidelnou výměnu.
- Přehled zvláštních kontrol při nízkém počtu provozních hodin najdete v kapitole Údržba vozidla za zvláštních provozních podmínek (strana 28).
- Zkontrolujte polohu předního zavěšení a podle potřeby ji seřiďte; postupujte podle pokynů v části Seřízení sbíhavosti a odklonu předních kol (strana 44).

Plnění nákladní korby

Při plnění nákladní korby a používání vozidla dodržujte následující pokyny:

- Dodržujte nosnost vozidla a omezení hmotnosti nákladu převáženého v nákladní korbě, které je popsáno v části Technické údaje (strana 16) a uvedeno na štítku celkové hmotnosti vozidla na vozidle (Obrázek 22).

  Poznámka: Poznámka: Jmenovitá nosnost je stanovena pouze pro provoz vozidla na rovném povrchu.

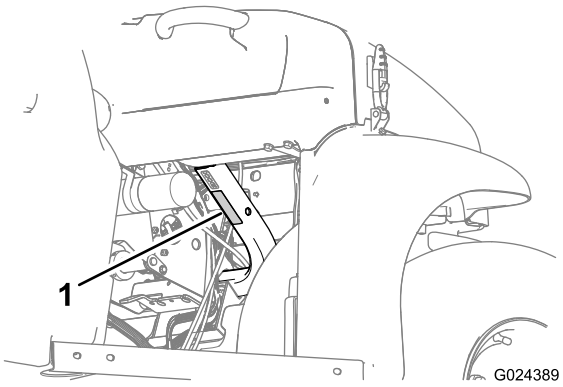

Obrázek 22

1. Štítek celkové hmotnosti vozidla

- Při provozu vozidla na svahu nebo v náročném terénu omezte hmotnost nákladu převáženého v nákladní korbě.
- Pokud je převážený materiál vysoký (a jeho těžiště je vysoko), jako například vyrovnané cihly, trámy pro terénní úpravy nebo pytle s hnojivy, omezte hmotnost nákladu převáženého v nákladní korbě. Náklad rozložte tak, aby byl co nejnižší a při provozu vozidla nepřekážel ve výhledu dozadu.
- Nákladní korbu nakládejte tak, aby byl náklad vystředěný, a to následujícím způsobem:
  - Náklad na korbě rovnoměrně rozmístěte od bočnice k bočnici.

    Důležité: Pokud je náklad jen na jedné straně nákladní korby, je větší pravděpodobnost, že by se vozidlo mohlo převrátit.
  - Náklad na korbě rovnoměrně rozmístěte od přední k zadní části korby.

    Důležité: Pokud umístíte náklad za zadní nápravu, zvýší se pravděpodobnost ztráty ovladatelnosti a převrácení vozidla a sníží se trakce předních kol.
- Buďte obzvláště opatrní při přepravě příliš velkých nákladů na nákladní korbě, obzvláště v případě, kdy hmotnost příliš velkého nákladu nelze rozložit na střed nákladní korby.
- Kdykoli je to možné, náklad na nákladní korbě zajistěte tak, aby se nemohl posunovat.
- Převážíte-li kapalinu ve velké nádrži (například nádrž postřikovače), buďte opatrní při jízdě do kopce a z kopce, při náhlé změně rychlosti, zastavení a při jízdě v náročném terénu.

Objem nákladní korby je 0,37 m³. Množství (objem) materiálu, které lze naložit na korbu, aniž jsou překročeny jmenovité hodnoty zatížení vozidla, se značně mění v závislosti na měrné hmotnosti materiálu. Například hmotnost mokrého písku do výše postranic korby je přibližně 680 kg, což překračuje jmenovitou nosnost o 113 kg. Ve srovnání s tím je hmotnost dřeva do výše postranic korby 295 kg, což je méně než jmenovitá nosnost.

Následující tabulka uvádí mezní objem nákladu pro různé materiály:

Materiál	Měrná hmotnost	Max. nosnost nákladní korby (na rovině)
Štěrk, suchý	1 521,7 kg/m³	Plný objem
Štěrk, mokrý	1 922,2 kg/m³	3/4 plného objemu
Písek, suchý	1 441,6 kg/m³	Plný objem
Písek, mokrý	1 922,2 kg/m³	3/4 plného objemu
Dřevo	720,8 kg/m³	Plný objem
Kůra	<720,8 kg/m³	Plný objem
Zemina, balená	1 601,8 kg/m³	3/4 plného objemu (přibližně)

Přeprava vozidla

K přepravě vozidla na delší vzdálenosti použijte přívěs. Vozidlo musí být na přívěsu bezpečně upevněno. Umístění upevňovacích bodů vozidla je zobrazeno na následujících obrázcích: Obrázek 24 a Obrázek 23.

⚠ VÝSTRAHA

Uvolněná sedadla mohou z vozidla a přívěsu během přepravy vypadnout a dopadnout na jiné vozidlo nebo vytvořit překážku na silnici.

Sedadla demontujte nebo je bezpečně připevněte pomocí spojky na krytu sedadla.

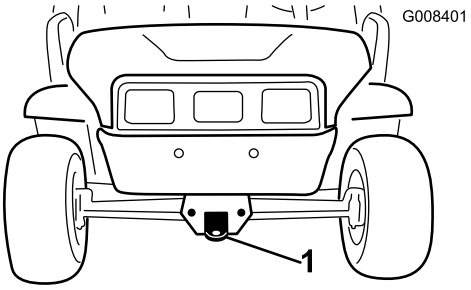

Obrázek 23

1. Tažný spojovací prvek a upevňovací bod (přední část vozidla)

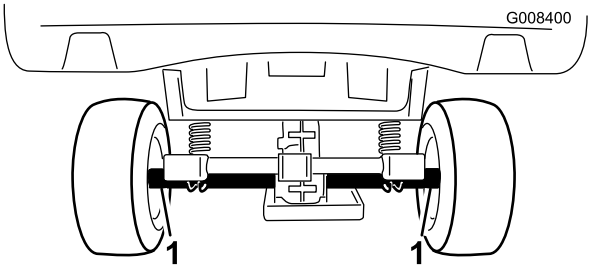

Obrázek 24

1. Upevňovací body zadní nápravy (zadní část vozidla)

Tažení stroje

V případě nouze lze vozidlo táhnout na krátkou vzdálenost. Tažení nicméně nedoporučujeme jako standardní pracovní postup.

⚠ DŮLEŽITÉ UPOZORNĚNÍ

Tažení nadměrnou rychlostí může způsobit ztrátu ovladatelnosti a následné zranění.

Při tažení vozidla nikdy nepřekračujte rychlost 8 km/h.

Tažení vozidla je práce pro dvě osoby. Pokud potřebujete vozidlo přepravit na větší vzdálenost, naložte jej na nákladní automobil nebo přívěs; postupujte podle pokynů v části Přeprava vozidla (strana 24).

1. Demontujte z vozidla hnací řemen; postupujte podle pokynů v části Výměna hnacího řemene (strana 50).
2. Připojte tažné lano ke spojovacímu prvku na přední straně rámu vozidla (Obrázek 23).
3. Zařaďte neutrál převodovky a uvolněte parkovací brzdu. Postupujte podle pokynů v části Řadicí páka (strana 14) a Páka parkovací brzdy (strana 13).

Tažení přívěsu

Vozidlo může táhnout přívěsy. Vozidlo může být vybaveno dvěma typy tažných závěsů v závislosti na způsobu použití. Podrobnosti vám poskytne autorizovaný prodejce společnosti Toro.

Při přepravě nákladu nebo tažení přívěsu vozidlo ani přívěs nepřetěžujte. Přetížení vozidla nebo přívěsu může být příčinou slabého výkonu nebo poškození brzd, nápravy, motoru, převodovky s rozvodovkou, řízení, zavěšení, konstrukce karoserie nebo pneumatik. Hmotnost nákladu v přední části přívěsu musí vždy představovat 60 % hmotnosti celého nákladu. Tím se přenese přibližně 10 % celkové hmotnosti přívěsu na tažný závěs vozidla.

- **Modely 07266TC a 07279:** Maximální hmotnost nákladu včetně celkové hmotnosti přívěsu nesmí překročit 567 kg. Je-li například celková hmotnost přívěsu 181,5 kg, potom je maximální hmotnost nákladu 386 kg.
- **Modely 07273 a 07273TC:** Maximální hmotnost nákladu včetně celkové hmotnosti přívěsu nesmí překročit 749 kg. Je-li například celková hmotnost přívěsu 181,5 kg, potom je maximální hmotnost nákladu 5 678 kg.

Aby bylo zajištěno vyhovující brzdění a trakce, při tažení přívěsu korbu vždy naložte. Nepřekračujte celkovou hmotnost přívěsu ani celkovou hmotnost vozidla.

S vozidlem a přívěsem neparkujte na svahu. Jestliže na svahu musíte parkovat, zatáhněte parkovací brzdu a založte kola přívěsu.

Údržba

Poznámka: Potřebujete *elektrické schéma* stroje? Bezplatnou kopii schématu si můžete stáhnout na stránkách www.Toro.com, kde vyhledáte svůj stroj v odkazech na návody na domovské stránce.

Poznámka: Levou a pravou stranu stroje určete z normální provozní polohy.

Doporučený harmonogram údržby

Servisní interval	Postup při údržbě
Po prvních 8 hodinách	• Zkontrolujte stav hnacího řemene. • Zkontrolujte napnutí řemene generátoru spouštěče.
Po prvních 25 hodinách	• Vyměňte motorový olej. • Vyměňte olejový filtr (modely 07273 a 07273TC).
Po prvních 50 hodinách	• Zkontrolujte vzduchový filtr nádrže s aktivním uhlím. • Vyměňte filtr nádrže s aktivním uhlím.
Po prvních 100 hodinách	• Proveďte zajetí nového vozidla podle pokynů.
Po prvních 200 hodinách	• Vyměňte filtrační vložku vzduchového filtru.
Při každém použití nebo denně	• Proveďte kontroly před uvedením do provozu. Následující kontroly provádějte každý den před zahájením práce s vozidlem: • Zkontrolujte hladinu brzdové kapaliny. • Zkontrolujte hladinu motorového oleje. • Zkontrolujte tlak vzduchu v pneumatikách. • Zkontrolujte funkci řazení.
Po každých 100 hodinách provozu	• Promažte ložiska a pouzdra. • Prohlédněte vzduchový filtr. Pokud je vložka vzduchového filtru znečištěna nebo poškozena, vyměňte ji dříve. • Vyměňte motorový olej. • Vyměňte olejový filtr (modely 07273 a 07273TC). • Zkontrolujte zapalovací svíčku. • Zkontrolujte stav pneumatik a ráfků. • Utáhněte matice šroubů pro upevnění kol. • Zkontrolujte sbíhavost a odklon předních kol. • Zkontrolujte hladinu převodového oleje. • Zkontrolujte funkci řazení neutrální polohy. • Vyčistěte chladicí oblasti motoru. • Zkontrolujte brzdy.
Po každých 200 hodinách provozu	• Zkontrolujte vzduchový filtr nádrže s aktivním uhlím. • Vyměňte filtr nádrže s aktivním uhlím. • Podle potřeby seřiďte parkovací brzdu. • Zkontrolujte stav a napnutí hnacího řemene. • Zkontrolujte napnutí řemene generátoru spouštěče.
Po každých 300 hodinách provozu	• Namažte ložiska předních kol.
Po každých 400 hodinách provozu	• Zkontrolujte palivové potrubí a spojky. • Očistěte spojku primárního pohonu.
Po každých 800 hodinách provozu	• Palivový filtr vyměňte. • Vyměňte kapalinu v převodovce s rozvodovkou.
Po každých 1000 hodinách provozu	• Vyměňte brzdovou kapalinu.
Každý rok	• Proveďte všechny úkony roční údržby uvedené v provozní příručce k motoru.

Důležité: **Další pokyny k postupům údržby naleznete v uživatelské příručce k motoru.**

Seznam denní údržby

Tuto stránku si zkopírujte pro každodenní použití.

Kontrolní úkon údržby	Pro týden:						
	Pondělí	Úterý	Středa	Čtvrtek	Pátek	Sobota	Neděle
Kontrola činnosti provozních brzd a parkovací brzdy							
Kontrola řazení/neutrální polohy							
Kontrola hladiny paliva							
Kontrola hladiny motorového oleje							
Kontrola hladiny oleje v převodovce s rozvodovkou							
Kontrola vzduchového filtru							
Kontrola chladicích žeber motoru							
Kontrola nezvyklé hlučnosti motoru							
Kontrola neobvyklých provozních zvuků							
Kontrola tlaku vzduchu v pneumatikách							
Kontrola úniku kapalin							
Kontrola funkce přístrojů							
Kontrola funkce akcelerátoru							
Promazání všech maznic							
Oprava poškozeného laku							

⚠ DŮLEŽITÉ UPOZORNĚNÍ

Před zahájením běžné údržby musí být nákladní korba zvednutá.

Zvednutá nákladní korba může spadnout a zranit osoby pod ní.

- **Před zahájením práce pod nákladní korbou ji vždy zajistěte vzpěrou ve zvednuté poloze.**
- **Před prací pod nákladní korbou vyložte z korby veškerý materiál.**

⚠ VÝSTRAHA

Jestliže ponecháte klíč ve spínači zapalování, může kdokoli spustit motor a způsobit vám nebo dalším okolostojícím vážné zranění.

Před zahájením jakýchkoli úkonů údržby vytáhněte klíč ze spínače zapalování a odpojte kabel zapalovací svíčky. Odložte kabel stranou tak, aby náhodně nepřišel do styku se zapalovací svíčkou.

Postupy před údržbou stroje

Údržba vozidla za zvláštních provozních podmínek

Jestliže vozidlo pracuje za některých z níže uvedených provozních podmínek, je třeba provádět údržbu dvakrát častěji.

- Provoz na poušti
- Provoz ve studeném prostředí (s teplotou nižší než 10° C)
- Tažení přívěsu
- Doba jízdy zpravidla kratší než 5 minut
- Častý provoz v prašném prostředí
- Stavební práce
- Po delším provozu v blátě, písku, vodě nebo podobném znečišťujícím prostředí nechte co nejdříve zkontrolovat a vyčistit brzdy. Tím zabráníte tomu, aby abrazivní materiál způsobil jejich nadměrné opotřebení.
- Při častém použití v náročných provozních podmínkách denně mažte všechny maznice a kontrolujte vzduchový filtr, čímž zabráníte nadměrnému opotřebení.

Příprava údržby vozidla

1. Zaparkujte stroj na rovném povrchu.
2. Zatáhněte parkovací brzdu, vypněte motor a vytáhněte klíč ze spínače zapalování.
3. Nechte vychladnout motor a výfukovou soustavu.

Zvednutí stroje

⚠ NEBEZPEČÍ

Vozidlo na heveru může být nestabilní. Mohlo by ze zvedáku sklouznout a někoho pod vozidlem zranit.

- **Motor vozidla na heveru neuvádějte do provozu.**
- **Před vystoupením z vozidla vždy vytáhněte klíč ze spínače zapalování.**
- **Je-li vozidlo podepřeno zdvižným zařízením, zablokujte kola.**
- **Jakmile vozidlo zvednete, podepřete jej pomocí podstavců.**

Důležité: Kdykoliv na vozidle provádíte běžnou údržbu nebo diagnostiku motoru, musí být zadní kola vozidla zvednuta 25 mm nad zem a zadní náprava musí být podepřena montážními podstavci.

- Podpěrný bod v přední části vozidla se nachází před rámem za tažným spojovacím prvkem (Obrázek 25).

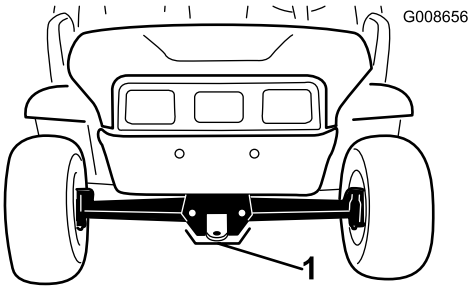

Obrázek 25

1. Přední podpěrný bod

- Podpěrný bod v zadní části vozidla se nachází pod trubkami nápravy (Obrázek 26).

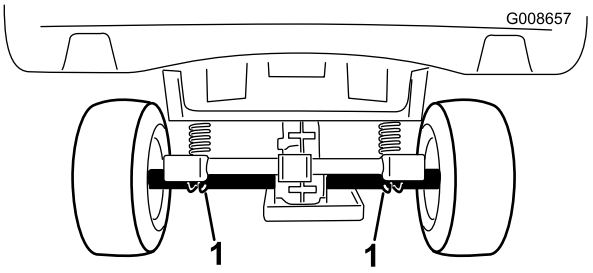

Obrázek 26

1. Zadní podpěrné body

Otevření/zavření kapoty

Zvednutí kapoty

1. Zvedněte rukojeť pryžových západek na každé straně kapoty (Obrázek 27).

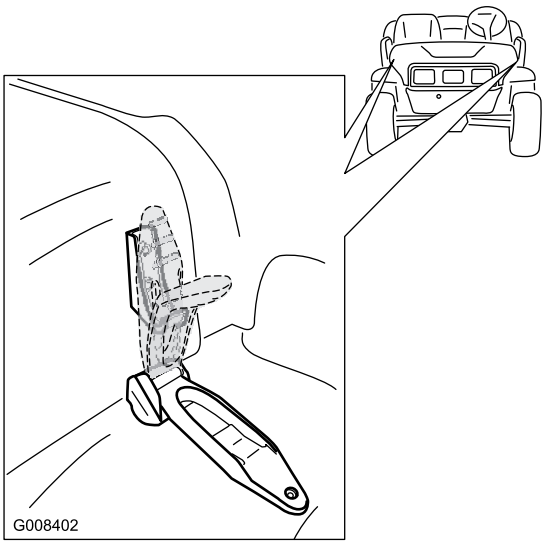

Obrázek 27

2. Zvedněte kapotu.

Zavření kapoty

1. Opatrně spusťte kapotu na rám.
2. Zajistěte kapotu tak, že vyrovnáte pryžové západky na zajišťovacích konzolách na každé straně kapoty (Obrázek 27).

Mazání

Mazání vozidla

Servisní interval: Po každých 100 hodinách provozu/Každý rok (podle toho, co nastane dříve)—Promažte ložiska a pouzdra. Mazání vozidla provádějte častěji, pokud ho využíváte v náročných podmínkách.

Typ maziva: univerzální mazivo č. 2 na bázi lithia

1. Očistěte maznice hadrem tak, aby do ložiska ani pouzdra nemohly proniknout cizí částice.
2. Pomocí mazací pistole aplikujte 1 nebo 2 dávky maziva do maznic na vozidle.
3. Otřete z vozidla přebytečné mazivo.

Maznice jsou umístěny na 4 hlavách spojovacích tyčí (Obrázek 28) a na 2 rejdových čepech (Obrázek 29).

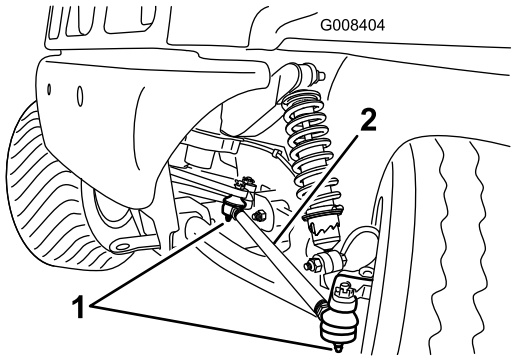

Obrázek 28
Zobrazena levá strana

1. Maznice
2. Spojovací tyč

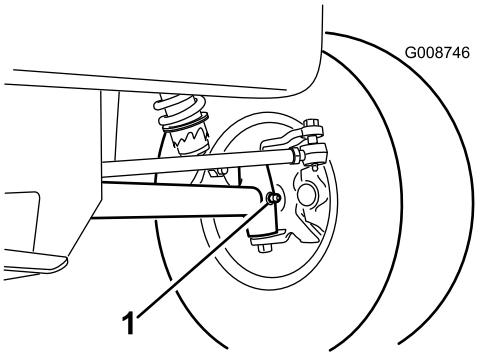

Obrázek 29
Zobrazena levá strana

1. Maznice (rejdový čep)

Mazání ložisek předních kol

Servisní interval: Po každých 300 hodinách provozu

Specifikace maziva: Mobilgrease XHP™-222

Demontáž hlavy a rotoru

1. Zvedněte přední část stroje a podepřete ji montážními stolicemi.
2. Demontujte 5 upevňovacích matic, jež připevňují kolo k hlavě (Obrázek 30).

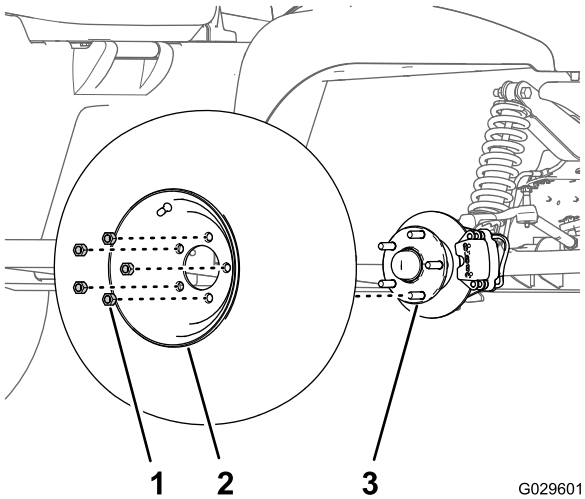

Obrázek 30

1. Upevňovací matice
2. Kolo
3. Hlava

3. Demontujte šrouby s přírubovou hlavou (3/8 x 1 palec), jež připevňují konzolu montážního celku brzdy ke vřetenu, a oddělte brzdu od vřetena (Obrázek 31).

   Poznámka: Než přejdete k následujícímu kroku, montážní celek brzdy podepřete.

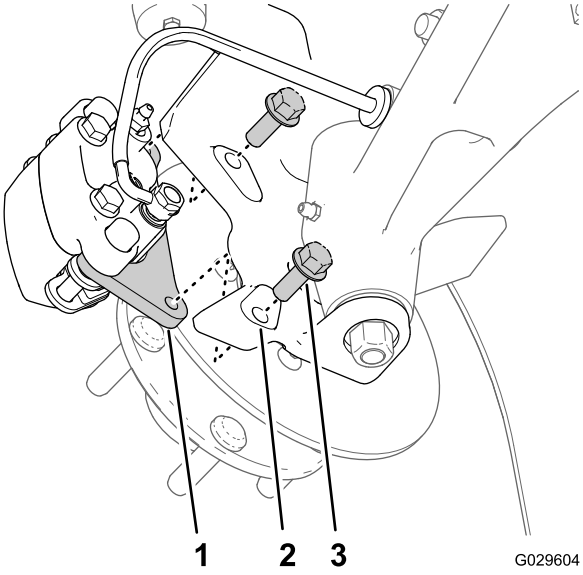

Obrázek 31

1. Konzola brzdového třmenu (montážní celek brzdy)
2. Vřeteno
3. Šrouby s přírubovou hlavou (3/8 x 1 palec)

4. Sejměte protiprachový kryt z hlavy (Obrázek 32).

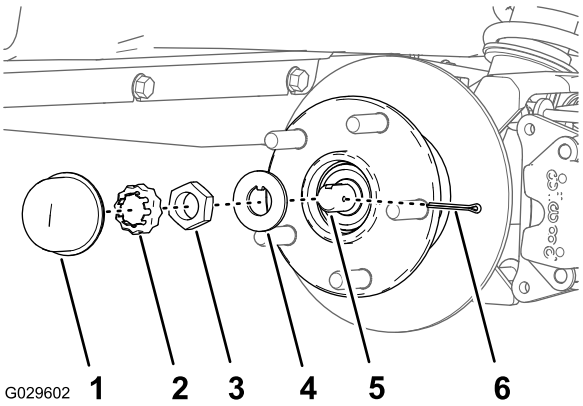

Obrázek 32

1. Protiprachový kryt
2. Pojistný kroužek matice
3. Vřetenová matice
4. Pojistná podložka s jazýčkem
5. Vřeteno
6. Závlačka

5. Demontujte závlačku a pojistný kroužek matice z vřetena a vřetenové matice (Obrázek 32).
6. Demontujte vřetenovou matici z vřetena a oddělte od něj i montážní celek hlavy a rotoru (Obrázek 32 a Obrázek 33).

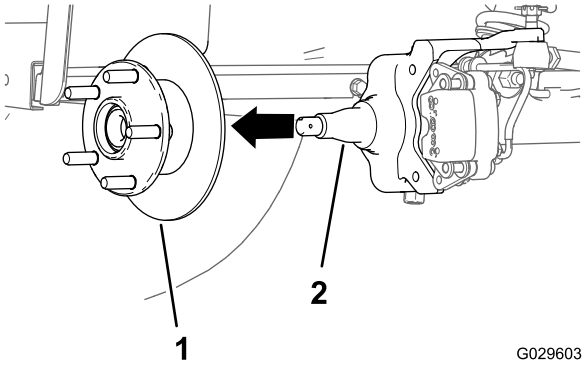

Obrázek 33

1. Montážní celek hlavy a rotoru
2. Vřeteno

7. Hadrem vřeteno očistěte.
8. Zopakujte kroky 1 až 7 na hlavě a rotoru na druhé straně stroje.

Mazání ložisek kol

1. Demontujte vnější ložisko a kroužek ložiska z hlavy (Obrázek 34).

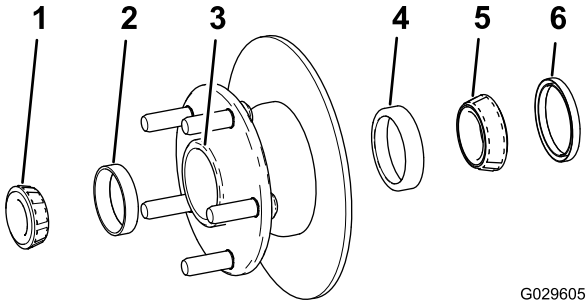

Obrázek 34

1. Vnější ložisko
2. Kroužek vnějšího ložiska
3. Zahloubení ložiska (hlava)
4. Kroužek vnitřního ložiska
5. Vnitřní ložisko
6. Těsnění

2. Demontujte těsnění, vnitřní ložisko a kroužek ložiska z hlavy (Obrázek 34).
3. Otřete do čista těsnění a zkontrolujte, zda není opotřebeno nebo poškozeno.

   Poznámka: K čištění těsnění nepoužívejte čisticí prostředek. Je-li těsnění poškozeno nebo opotřebeno, vyměňte jej.
4. Vyčistěte ložiska a kroužky a zkontrolujte, zda nejsou tyto součásti opotřebeny nebo poškozeny.

   Poznámka: Vyměňte všechny opotřebené nebo poškozené součásti. Přesvědčte se, zda jsou ložiska a kroužky čisté a suché.
5. Vyčistěte zahloubení hlavy a odstraňte veškeré mazivo a nečistoty (Obrázek 34).
6. Do ložisek aplikujte specifikované mazivo.
7. Namontujte kroužky vnitřního a vnějšího ložiska do hlavy (Obrázek 34).

   Poznámka: Přesvědčte se, zda jsou kroužky zcela usazeny v zahloubení hlavy.
8. 50 až 80 % zahloubení hlavy vyplňte specifikovaným mazivem (Obrázek 34).
9. Namontujte vnitřní ložisko na kroužek z vnitřní strany hlavy a nainstalujte těsnění (Obrázek 34).
10. Opakujte kroky 1 až 9 pro ložiska na druhé hlavě.

Montáž hlavy a rotoru

1. Potřete vřeteno tenkou vrstvou specifikovaného maziva (Obrázek 35).

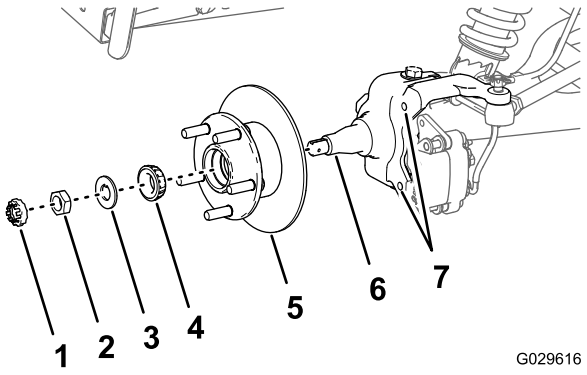

Obrázek 35

1. Pojistný kroužek
2. Vřetenová matice
3. Pojistná podložka s jazýčkem
4. Vnější ložisko
5. Hlava, rotor, vnitřní ložisko, kroužek a těsnění.
6. Vřeteno
7. Otvory (držák brzdy rámu vřetena)

2. Namontujte hlavu a rotor na vřeteno s rotorem směrem dovnitř (Obrázek 35).
3. Namontujte vnější ložisko na vřeteno a nasaďte ložisko na vnější kroužek (Obrázek 35).
4. Na vřeteno nasaďte pojistnou podložku s jazýčkem (Obrázek 35).
5. Našroubujte vřetenovou matici na vřeteno a dotáhněte ji při současném otáčení hlavou (Obrázek 35).

   Poznámka: Dotahujte matici a otáčejte vřetenem, dokud se ložiska zcela neusadí a hlava nemá žádnou koncovou lineární vůli.
6. Povolte vřetenovou matici tak, aby se hlava volně otáčela.
7. Otáčejte hlavou a dotáhněte vřetenovou matici na utahovací moment 170 Ncm.
8. Nasaďte pojistný kroužek na matici a zkontrolujte, zda je drážka v pojistném kroužku vyrovnaná s otvorem pro závlačku ve vřetenu (Obrázek 36).

Poznámka: Jestliže drážka v pojistném kroužku a otvor ve vřetenu vyrovnány nejsou, dotažením matice na maximální utahovací moment 226 Ncm drážku a otvor vyrovnejte.

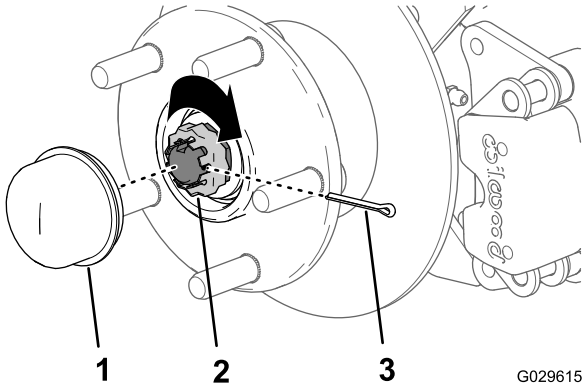

Obrázek 36

1. Protiprachový kryt
2. Pojistný kroužek matice
3. Závlačka

9. Zasuňte závlačku a oba konce zahněte kolem pojistného kroužku (Obrázek 36).
10. Nasaďte na hlavu protiprachový kryt (Obrázek 36).
11. Zopakujte kroky 1 až 10 na hlavě a rotoru na druhé straně stroje.

Montáž brzd a kol

1. Vyčistěte 2 šrouby s přírubovou hlavou (3/8 x 1 palec) a na závity šroubů aplikujte přípravek proti zadírání.
2. Vyrovnejte brzdové destičky na obou stranách rotoru (Obrázek 31) a otvory v konzole třmenu s otvory v držáku brzdy rámu vřetena (Obrázek 35).
3. Namontujte konzolu třmenu na rám vřetena (Obrázek 31) 2 šrouby s přírubovou hlavou (3/8 x 1 palec) a šrouby utáhněte na utahovací moment 47 až 54 Ncm.
4. Vyrovnejte otvory v kole se šrouby hlavy a namontujte kolo na hlavu tak, aby ventilek kola směřoval ven (Obrázek 30).

   Poznámka: Přesvědčte se, že montážní plocha kola je v jedné rovině s hlavou.
5. Připevněte kolo k hlavě pomocí upevňovacích matic (Obrázek 30) a utáhněte matice na utahovací moment 108 až 122 Nm.
6. Zopakujte kroky 1 až 5 pro brzdu a kolo na druhé straně stroje.

Údržba motoru

Údržba vzduchového filtru

Servisní interval: Po každých 100 hodinách provozu Pokud je vložka vzduchového filtru znečištěna nebo poškozena, vyměňte ji dříve.

Po prvních 200 hodinách

Poznámka: Údržbu vzduchového filtru provádějte častěji (po několika hodinách), pokud jej používáte v extrémně prašném nebo písčitém prostředí.

Kontrola vzduchového filtru

1. Zvedněte nákladní korbu a zajistěte ji vzpěrou; postupujte podle pokynů v části Zvedání nákladní korby (strana 17).
2. Zkontrolujte, zda pouzdro vzduchového filtru není poškozené, což by mohlo způsobit únik vzduchu. Kryt musí utěsňovat pouzdro vzduchového filtru (Obrázek 37 a Obrázek 38).

   Poznámka: Poškozený kryt nebo plášť vzduchového filtru vyměňte.

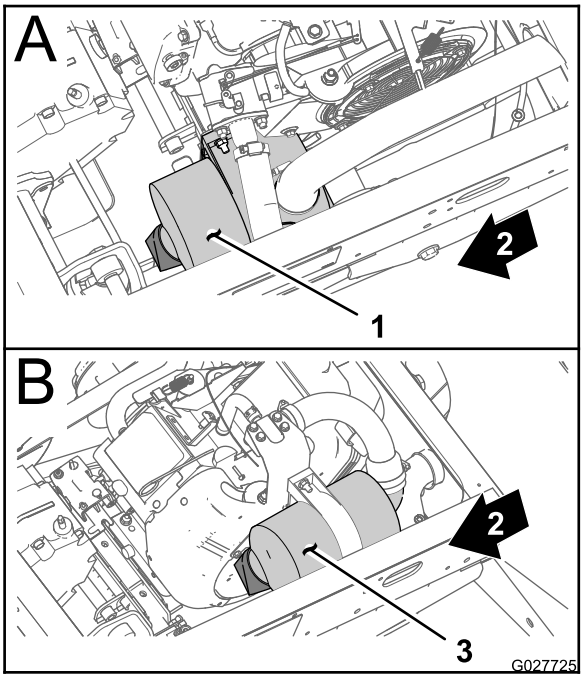

Obrázek 37

1. **Montážní celek vzduchového filtru (modely 07266TC a 07279)**
2. Zadní část vozidla
3. Montážní celek vzduchového filtru **(modely 07359 a 07359TC)**

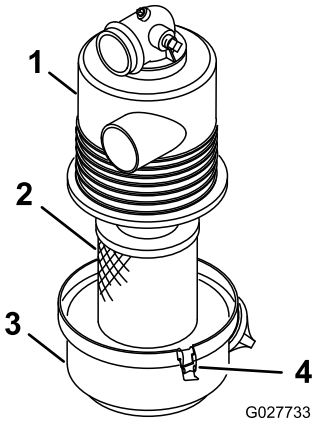

Obrázek 38

1. Plášť vzduchového filtru
2. Vložka vzduchového filtru
3. Kryt vzduchového filtru
4. Západka

3. Uvolněte západky upevňující kryt vzduchového filtru k plášti vzduchového filtru (Obrázek 38).
4. Oddělte kryt od pláště vzduchového filtru a vyčistěte vnitřní část krytu (Obrázek 38).
5. Opatrně vysuňte vložku vzduchového filtru z pláště filtru.

   Poznámka: Aby se uvolnilo co nejmenší množství prachu, neklepejte filtrem o plášť vzduchového filtru.
6. Zkontrolujte vložku vzduchového filtru.
   - Pokud je vložka vzduchového filtru čistá, nainstalujte ji podle pokynů v části Montáž vzduchového filtru (strana 33).
   - Pokud je vložka vzduchového filtru poškozena, vyměňte ji podle pokynů v části Výměna vzduchového filtru (strana 33).

Výměna vzduchového filtru

1. Vyjměte filtrační vložku vzduchového filtru; postupujte podle pokynů v části .
2. Zkontrolujte, zda v nové filtrační vložce během přepravy nedošlo k poškození.

   Poznámka: Zkontrolujte těsnicí konec filtrační vložky.

   Důležité: Poškozenou filtrační vložku neosazujte.
3. Namontujte nový vzduchový filtr; postupujte podle pokynů v části Montáž vzduchového filtru (strana 33).

Montáž vzduchového filtru

Důležité: Aby nedošlo k poškození motoru, musí být namontována kompletní sestava vzduchového filtru.

Důležité: Nepoužívejte poškozený filtr.

Poznámka: Čištění použité vložky vzduchového filtru není doporučováno vzhledem k možnému poškození média filtru.

1. Očistěte otvor pro vypuzování nečistot v krytu vzduchového filtru.
2. Vyjměte z krytu pryžový výtlačný ventil, vyčistěte dutinu a výtlačný ventil nasaďte zpět.
3. Vložte vložku vzduchového filtru do pláště vzduchového filtru (Obrázek 38).

   Poznámka: Při montáži tlačte na vnější lem filtrační vložky, aby správně dosedla a těsnila. Netlačte na pružný střed filtrační vložky.
4. Zarovnejte kryt vzduchového filtru s pláštěm vzduchového filtru (Obrázek 38).
5. Pomocí západek připevněte kryt k plášti (Obrázek 38).
6. Spusťte nákladní korbu; postupujte podle pokynů v části Spouštění nákladní korby (strana 18).

Výměna motorového oleje

Servisní interval: Po prvních 25 hodinách

Po každých 100 hodinách provozu (Olej měňte dvakrát častěji při použití vozidla za zvláštních provozních podmínek; postupujte podle pokynů v části Údržba vozidla za zvláštních provozních podmínek.)

Poznámka: Pokud vozidlo používáte v extrémně prašném nebo písčitém prostředí, měňte olej častěji.

Poznámka: Použitý motorový olej a olejový filtr odevzdejte do certifikovaného recyklačního střediska.

Výměna motorového oleje (modely 07266TC a 07279)

Typ oleje: Detergentní olej (API klasifikace SJ nebo vyšší)

Množství oleje: 1,1 l

Viskozita: Viz následující tabulku.

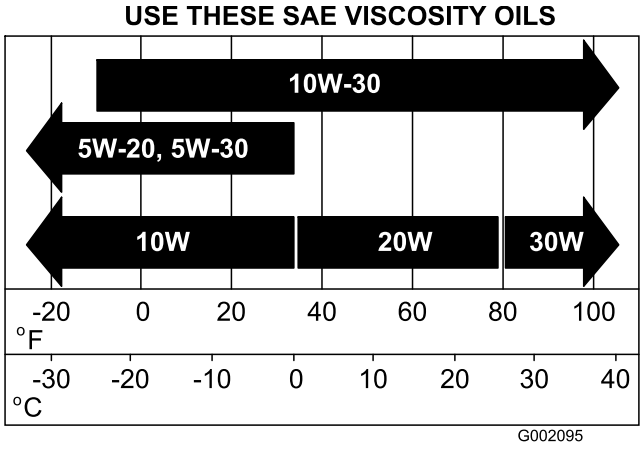

Obrázek 39

1. Nastartujte vozidlo a nechte jej několik minut běžet.

2. Zaparkujte vozidlo na rovině, zatáhněte parkovací brzdu, otočte spínač zapalování do vypnuté polohy a vyjměte klíč ze zapalování.
3. Zvedněte nákladní korbu a zajistěte ji vzpěrou. Postupujte podle pokynů v části Zvedání nákladní korby (strana 17).
4. Odpojte kladný kabel akumulátoru. Postupujte podle pokynů v části Odpojení akumulátoru (strana 41).
5. Pod vypouštěcí zátku umístěte nádobu na zachycení oleje o objemu 1,5 l (Obrázek 40).

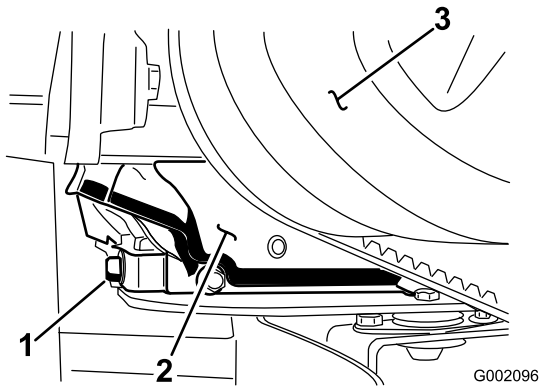

Obrázek 40

1. Vypouštěcí zátka motorového oleje
2. Motor
3. Spojka primárního pohonu

6. Demontujte zátku vypouštěcího otvoru (Obrázek 40).

   Poznámka: Nechte z motoru vytéct veškerý olej.
7. Namontujte vypouštěcí zátku a těsnění a utáhněte zátku na utahovací moment 17,6 N·m.
8. Vyčistěte prostor kolem měrky oleje a plnicím hrdlem a vyjměte měrku oleje (Obrázek 41).

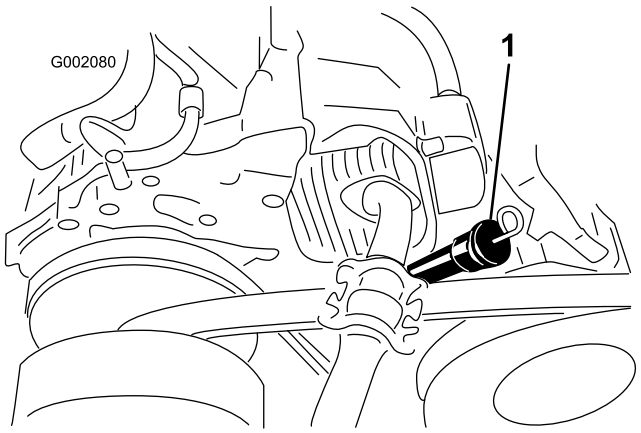

Obrázek 41

1. Měrka hladiny oleje a plnicí otvor

9. Nalévejte specifikovaný olej do plnicího hrdla, dokud hladina oleje nedosáhne ke značce horní meze na měrce (Obrázek 41).

   Poznámka: Olej doplňujte do motoru pomalu a během procesu často kontrolujte výšku hladiny oleje. **Motor olejem nepřeplňujte.**
10. Zcela zasuňte měrku oleje do plnicího hrdla, opět ji vyjměte a zkontrolujte hladinu oleje (Obrázek 41).

    Poznámka: V případě potřeby doplňte specifikovaný olej do otvoru tak, aby hladina oleje sahala ke značce maximální výše oleje na měrce.
11. Zasuňte měrku oleje do plnicího hrdla tak, aby byla pevně držena v poloze (Obrázek 41).
12. Připojte akumulátor a spusťte nákladní korbu. Postupujte podle pokynů v částech Zapojení akumulátoru (strana 42) a Spouštění nákladní korby (strana 18).

Výměna motorového oleje (modely 07273 a 07273TC)

Typ oleje: Detergentní olej (API klasifikace SL nebo vyšší)

Množství oleje v klikové skříni: 1,4 l při výměně filtru

Viskozita: Viz následující tabulku.

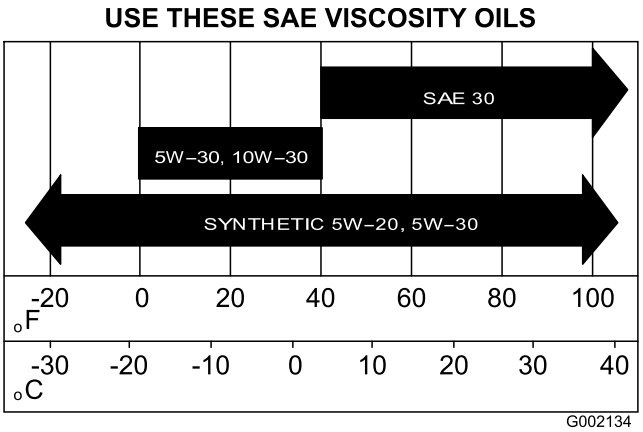

Obrázek 42

1. Nastartujte vozidlo a nechte jej několik minut běžet.
2. Zaparkujte vozidlo na rovině, zatáhněte parkovací brzdu, otočte spínač zapalování do vypnuté polohy a vyjměte klíč ze zapalování.
3. Zvedněte nákladní korbu a zajistěte ji vzpěrou. Postupujte podle pokynů v části Zvedání nákladní korby (strana 17).
4. Odpojte kladný kabel akumulátoru. Postupujte podle pokynů v části Odpojení akumulátoru (strana 41).
5. Pod vypouštěcí zátku umístěte nádobu na zachycení oleje o objemu 1,8 l (Obrázek 43).

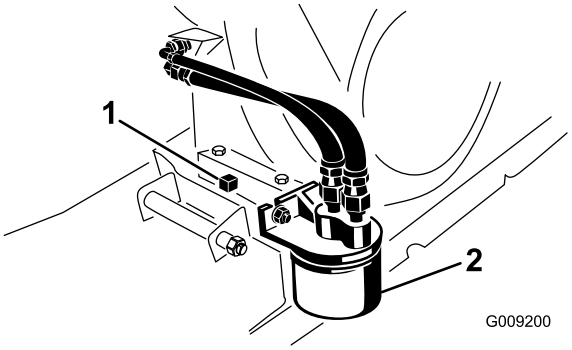

Obrázek 43

1. Vypouštěcí zátka motorového oleje
2. Filtr motorového oleje

6. Demontujte zátku vypouštěcího otvoru a těsnění (Obrázek 43).

   Poznámka: Nechte z motoru vytéct veškerý olej.

7. Namontujte vypouštěcí zátku a těsnění a utáhněte vypouštěcí zátku na utahovací moment 17,6 N·m.
8. Vyčistěte prostor kolem měrky oleje, uzávěru plnicího otvoru a plnicího hrdla a vyjměte měrku oleje (Obrázek 44).

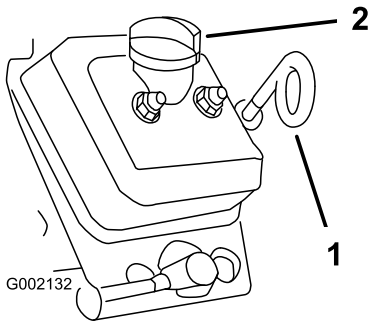

Obrázek 44

1. Měrka hladiny oleje (očko dolů)<
2. Uzávěr plnicího otvoru (plnicí hrdlo)

9. Sejměte uzávěr plnicího hrdla a nalévejte specifikovaný olej do plnicího hrdla, dokud hladina oleje nedosáhne ke značce horní meze na měrce (Obrázek 44).

   Poznámka: Olej doplňujte do motoru pomalu a během procesu často kontrolujte výšku hladiny oleje. **Motor olejem nepřeplňujte.**

10. Zcela zasuňte měrku oleje do trubice měrky, opět ji vyjměte a zkontrolujte hladinu oleje (Obrázek 44).

    Poznámka: V případě potřeby doplňte specifikovaný olej do otvoru tak, aby hladina oleje sahala ke značce maximální výše oleje na měrce.

11. Zasuňte měrku oleje do trubice měrky a uzávěr plnicího otvoru na plnicí hrdlo tak, aby byly měrka a uzávěr pevně drženy v poloze (Obrázek 44).
12. Připojte akumulátor a spusťte nákladní korbu. Postupujte podle pokynů v částech Zapojení akumulátoru (strana 42) a Spouštění nákladní korby (strana 18).

Výměna olejového filtru (modely 07273 a 07273TC)

Servisní interval: Po prvních 25 hodinách

Po každých 100 hodinách provozu/Každý rok (podle toho, co nastane dříve) Olej měňte dvakrát častěji při použití za zvláštních provozních podmínek; postupujte podle pokynů v části Údržba vozidla za zvláštních provozních podmínek.

Poznámka: Modely 07266TC a 07279 nejsou vybaveny olejovým filtrem.

1. Vypusťte olej z motoru; postupujte podle bodů 1 až 7 v části Kontrola hladiny motorového oleje (modely 07273 a 07273TC) (strana 21).
2. Demontujte stávající olejový filtr (Obrázek 43).
3. Těsnění nového olejového filtru lehce potřete čistým olejem.
4. Našroubujte nový filtr na adaptér filtru, až těsnění dosedne na montážní desku. Potom filtr dotáhněte o další 1/2 až 3/4 otáčky (Obrázek 43).

   Poznámka: Olejový filtr nadměrně neutahujte.

5. Doplňte do klikové skříně předepsaný typ oleje podle pokynů v části Obrázek 42 v Výměna motorového oleje (modely 07273 a 07273TC) (strana 34).
6. Spusťte motor a zkontrolujte, zda nedochází k úniku oleje.
7. Vypněte motor a zkontrolujte hladinu oleje.

   Poznámka: V případě potřeby doplňte specifikovaný olej do otvoru tak, aby hladina oleje sahala ke značce maximální výše oleje na měrce.

Údržba zapalovací svíčky

Kontrola a výměna zapalovacích svíček

Servisní interval: Po každých 100 hodinách provozu/Každý rok (podle toho, co nastane dříve) Podle potřeby zapalovací svíčku vyměňte.

Typ: Champion RN14YC (nebo ekvivalentní)

Vzdálenost elektrod: 0,762 mm

Důležité: Prasklou, zanesenou, znečištěnou nebo vadnou zapalovací svíčku vyměňte. Při čištění svíček nepoužívejte tryskání pískem, škrabku ani drátěný kartáč, protože do válce by mohla napadat drť uvolněná ze svíčky. Důsledkem je zpravidla poškození motoru.

Poznámka: Provozuschopnost zapalovacích svíček je zpravidla dlouhá. Je však nutné je demontovat a zkontrolovat při každé poruše motoru.

1. Očistěte okolí zapalovací svíčky, aby se po demontáži nedostaly do válce žádné nečistoty.
2. Vytáhněte kabel ze svorky zapalovací svíčky.
3. Vytáhněte svíčku z hlavy válce.
4. Zkontrolujte stav vnější elektrody, střední elektrody a izolátoru elektrody, abyste si byli jisti, že nedošlo k jejich poškození (Obrázek 45).

   Poznámka: Nepoužívejte poškozené nebo opotřebené zapalovací svíčky. Vyjmutou svíčku nahraďte novou zapalovací svíčkou předepsaného typu.

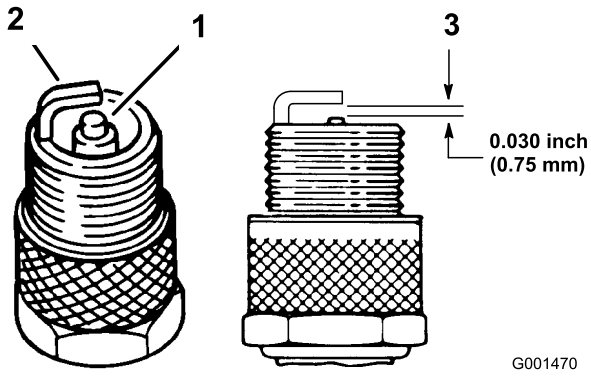

Obrázek 45

1. Izolátor střední elektrody
2. Vnější elektroda
3. Vzdálenost elektrod (není v měřítku)

5. Nastavte vzdálenost mezi střední a vnější elektrodou na 0,762 mm (Obrázek 45).
6. Namontujte zapalovací svíčku do hlavy válce a utáhněte ji momentem 20 N·m.
7. Namontujte kabel zapalovací svíčky.
8. **Pouze modely 07273 a 07273TC** – opakujte kroky 1 až 7 s další zapalovací svíčkou.

Údržba palivového systému

Kontrola palivového potrubí a spojek

Servisní interval: Po každých 400 hodinách provozu/Každý rok (podle toho, co nastane dříve)

Zkontrolujte, zda palivové potrubí, spoje a svorky nejsou narušené nebo poškozené a spojky nejsou uvolněné.

Poznámka: Před použitím vozidla opravte veškeré poškozené nebo netěsnící součásti palivového systému.

Výměna palivového filtru

Servisní interval: Po každých 800 hodinách provozu/Každý rok (podle toho, co nastane dříve)

1. Zvedněte korbu a podepřete ji vzpěrou; postupujte podle pokynů v části Zvedání nákladní korby (strana 17).
2. Otočte klíčem ve spínači zapalování do vypnuté polohy a vytáhněte jej.
3. Odpojte akumulátor. Postupujte podle pokynů v části Odpojení akumulátoru (strana 41).
4. Umístěte pod palivový filtr čistou nádobu.
5. Demontujte svorky připevňující palivový filtr k palivovému potrubí (Obrázek 46).

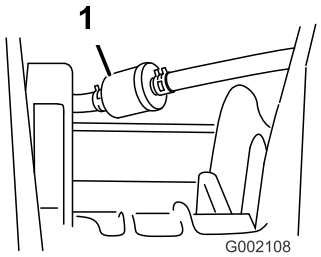

Obrázek 46

1. Palivový filtr

6. Demontujte starý palivový filtr z palivového potrubí.

   Poznámka: Vypusťte ze starého olejového filtru olej a odevzdejte ho do certifikovaného recyklačního střediska.
7. Namontujte nový filtr do palivového potrubí tak, aby šipka **směřovala ke** karburátoru.
8. Připevněte filtr k potrubí pomocí svorek, které jste vyšroubovali v kroku 5.
9. Připojte akumulátor a spusťte nákladní korbu; postupujte podle pokynů v částech Zapojení akumulátoru (strana 42) a Spouštění nákladní korby (strana 18).

Údržba nádrže s aktivním uhlím

Kontrola vzduchového filtru nádrže s aktivním uhlím

Servisní interval: Po prvních 50 hodinách

Po každých 200 hodinách provozu

Zkontrolujte otvor ve spodní části vzduchového filtru nádrže s aktivním uhlím. Musí být čistý a neblokovaný nečistotami nebo překážkami (Obrázek 47).

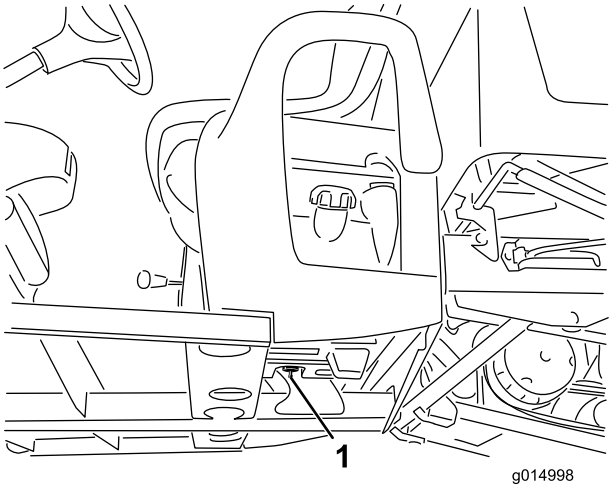

Obrázek 47

1. Otvor vzduchového filtru (umístěný uvnitř palivové nádrže pod nádrží s aktivním uhlím)

Výměna filtru nádrže s aktivním uhlím

Servisní interval: Po prvních 50 hodinách

Po každých 200 hodinách provozu

1. Demontujte trn filtru nádrže s aktivním uhlím z hadice ve spodní části nádrže s aktivním uhlím a filtr vyjměte.

   Poznámka: Zlikvidujte starý filtr.

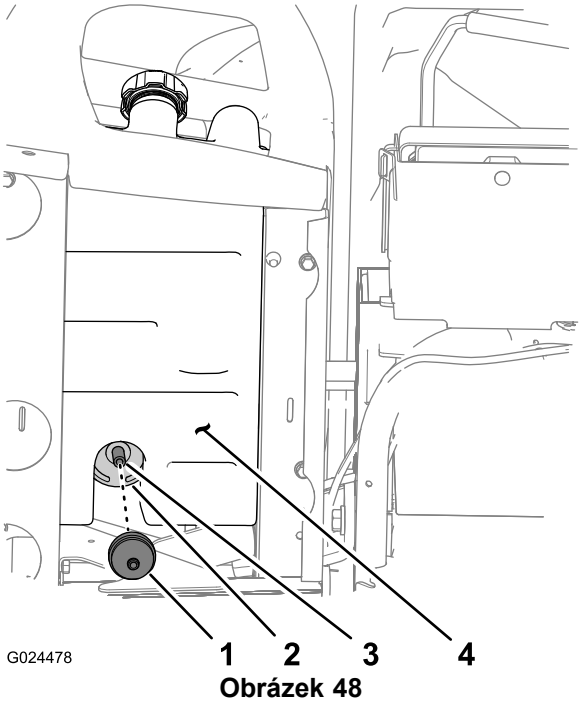

Obrázek 48

1. Filtr nádrže s aktivním uhlím
2. Nádrž s aktivním uhlím
3. Hadice
4. Palivová nádrž

2. Zcela zasuňte trn filtru nádrže s aktivním uhlím do hadice ve spodní části nádrže s aktivním uhlím.

Výměna nádrže s aktivním uhlím

Poznámka: Nádrž s aktivním uhlím vyměňte, jestliže je poškozena, ucpána a pokud je stroj provozován bez filtru nádrže s aktivním uhlím.

Poznámka: Filtr nádrže s aktivním uhlím vyměňte při výměně nádrže s aktivním uhlím.

Odpojení ovládacích prvků na rámu sedadla

1. Demontujte rukojeť z řadicí páky (Obrázek 49).

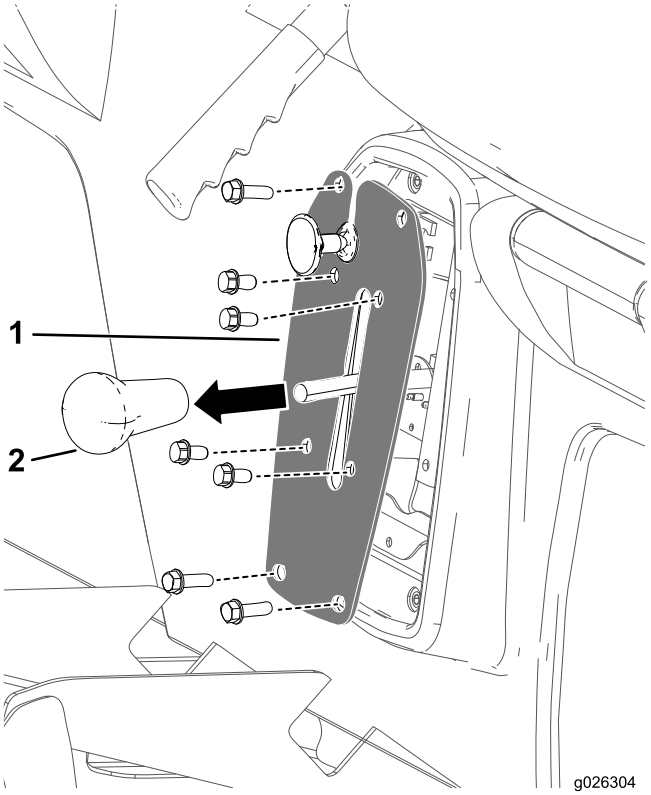

Obrázek 49

1. Rukojeť řadicí páky
2. Deska řazení

2. Demontujte 4 šrouby upevňující desku řazení ke konzole řazení (Obrázek 49).
3. Demontujte 4 šrouby, kterými je deska řazení připevněna k rámu sedadla, a desku sejměte (Obrázek 49).

Odpojení lanka parkovací brzdy

1. Ve spodní části stroje odstraňte stahovací pásku, jež připevňuje lanko parkovací brzdy k trubici provozní brzdy (Obrázek 50).
2. Na přední pojistné matici pro lanko parkovací brzdy vyznačte rysku znázorňující polohu natočení (Obrázek 50).

   Poznámka: Přesvědčte se, zda se přední pojistná matice neotáčí.

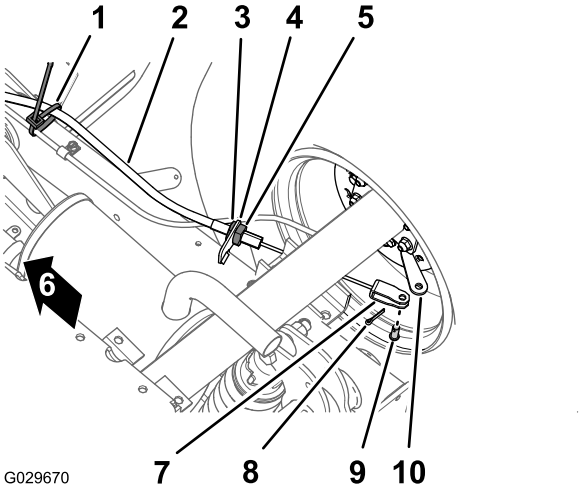

Obrázek 50

1. Stahovací páska
2. Lanko parkovací brzdy
3. Přední pojistná matice
4. Konzola brzdového lanka
5. Zadní pojistná matice
6. Přední část vozidla
7. Vidlice
8. Závlačka
9. Závlačka
10. Ovládací páka brzdy

3. Povolte zadní pojistnou matici a vyjměte lanko z konzoly brzdového lanka (Obrázek 50).
4. Demontujte závlačku a čep vidlice, jenž připevňuje vidlici lanka parkovací brzdy k ovládací páce brzdy, a oddělte lanko od páky (Obrázek 50).
5. Zopakujte kroky 1 až 4 na lanku parkovací brzdy na druhé straně stroje.

Demontáž sedadel a rámů sedadla

1. Ve spodní části stroje demontujte 8 šroubů s přírubovou hlavou a 8 podložek, jež upevňují rám sedadla k podlahové desce a zadnímu nosníku kabiny s profilem U (Obrázek 51).

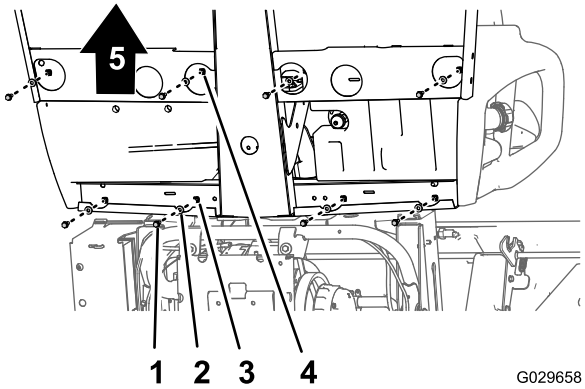

Obrázek 51

1. Šroub s přírubovou hlavou
2. Podložka
3. Otvor (zadní nosník kabiny s profilem U)
4. Otvor (podlahová deska)
5. Přední část vozidla

2. Opatrně zvedněte sedadla, rám sedadla a lanka parkovací brzdy ze stroje (Obrázek 51).

   Důležité: Při zvedání sedadel a rámu sedadla si povšimněte, jako jsou vedena lanka parkovací brzdy podél rámu.

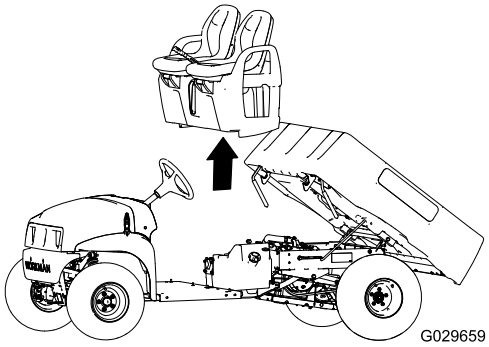

Obrázek 52

Výměna nádrže s aktivním uhlím

1. Odpojte sací hadici od spojky na nádrži s aktivním uhlím, jež je označena nápisem „Purge“ (výplach) (Obrázek 53).

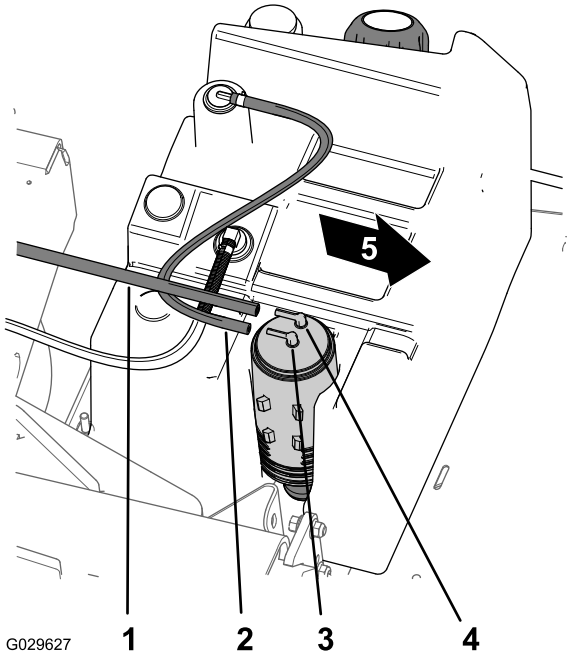

Obrázek 53

1. Sací hadice
2. Hadice palivové nádrže
3. Spojka nádrže s aktivním uhlím (palivová nádrž)
4. Spojka nádrže s aktivním uhlím (výplach)
5. Přední část vozidla

2. Odpojte hadici palivové nádrže od spojky na nádrži s aktivním uhlím, jež je označena nápisem „Fuel Tank“ (palivová nádrž) (Obrázek 53).
3. Zvedněte nádrž s aktivním uhlím z držáku v palivové nádrži (Obrázek 54).

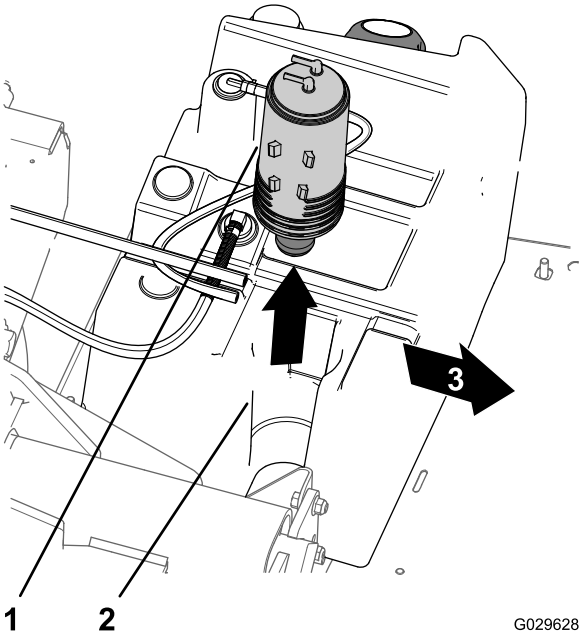

Obrázek 54

1. Nádrž s aktivním uhlím
2. Držák nádrže s aktivním uhlím (palivová nádrž)
3. Přední část vozidla

4. Demontujte filtr nádrže s aktivním uhlím a odpojte krátkou část hadice od spodní spojky staré nádrže s aktivním uhlím (Obrázek 55).

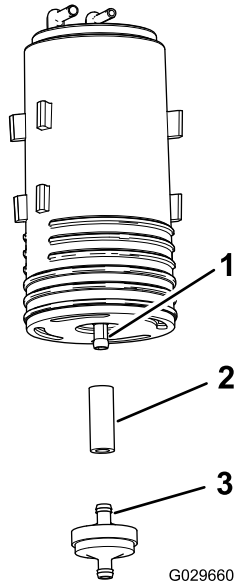

Obrázek 55

1. Spodní spojka (nádrž s aktivním uhlím)
2. Hadice
3. Filtr nádrže s aktivním uhlím

5. Nasaďte hadici na spodní spojku nové nádrže s aktivním uhlím (Obrázek 55).
6. Zasuňte spojku nového filtru nádrže s aktivním uhlím do hadice (Obrázek 55).

7. Vložte novou nádrž s aktivním uhlím do držáku v palivové nádrži tak, aby spojky výplachu a palivové nádrže směřovaly dozadu (Obrázek 54).
8. Nasaďte sací hadici na spojku nádrže s aktivním uhlím označené nápisem „Purge“ (výplach) a hadici palivové nádrže na spojku označenou „Fuel Tank“ (palivová nádrž) (Obrázek 53).

Montáž sedadel a rámu sedadla

1. Zvedněte sedadla a rám sedadla nad stroj a vyrovnejte brzdová lanka s rámem (Obrázek 51 a Obrázek 52).
2. Vyrovnejte otvory v rámu sedadla s otvory v podlahové desce a zadním nosníku kabiny s profilem U (Obrázek 51 a Obrázek 52).
3. Namontujte rám sedadla na podlahovou desku a zadní nosník kabiny s profilem U pomocí 8 šroubů s přírubovou hlavou a 8 podložek, jež jste demontovali v kroku 1, část Demontáž sedadel a rámů sedadla (strana 38), a utáhněte šrouby na utahovací moment 1 978 až 2 542 Ncm.

Připojení lanek parkovací brzdy

1. Přiveďte nastavovací prvek se závitem lanka parkovací brzdy ke konzole brzdového lanka, vidlici a k ovládací páce brzdy (Obrázek 50).
2. Připevněte vidlici k ovládací páce brzdy pomocí čepu vidlice a závlačky, jež jste demontovali v kroku 4, část Odpojení lanka parkovací brzdy (strana 38).
3. Vyrovnejte nastavovací prvek se závitem lanka parkovací brzdy na konzole brzdového lanka a utáhněte zadní pojistnou matici (Obrázek 50).

   Poznámka: Dávejte pozor, aby se přední pojistná matice neotáčela.
4. Zopakujte kroky 1 až 3 na lanku parkovací brzdy na druhé straně stroje.

Připojení ovládacích prvků na rámu sedadla

1. Připojte konektor vodiče ke spínači zpátečky umístěnému v konzole řazení rychlostních stupňů.
2. Vyrovnejte otvory v konzole řazení rychlostních stupňů s otvory v rámu sedadla a připevněte desku k rámu 4 šrouby, jež jste demontovali v kroku 3, část Odpojení ovládacích prvků na rámu sedadla (strana 37).
3. Vyrovnejte otvory v desce řazení s otvory v konzole řazení rychlostních stupňů a připevněte desku ke konzole 4 šrouby, jež jste demontovali v kroku 2, část Odpojení ovládacích prvků na rámu sedadla (strana 37).
4. Našroubujte rukojeť řadicí páky a ručně ji utáhněte (Obrázek 49).

Údržba elektrického systému

Údržba akumulátoru

Napětí akumulátoru: 12 V s proudem 300 A při studeném startu při teplotě –18 °C (0° F).

DŮLEŽITÉ UPOZORNĚNÍ

CALIFORNIA
Důležité upozornění, poučka 65

Póly akumulátoru, svorky a související příslušenství obsahují olovo a sloučeniny olova, což jsou chemické látky, které jsou ve státě Kalifornie známé jako látky způsobující rakovinu a poškozující reprodukční systém. Po manipulaci s akumulátorem si umyjte ruce.

⚠ NEBEZPEČÍ

Elektrolyt v akumulátoru obsahuje kyselinu sírovou, která je smrtelně jedovatá a může způsobit velmi vážné popáleniny.

- **Elektrolyt nepijte. Rovněž zabraňte, aby se dostal na kůži, do očí nebo na oděv. Chraňte si oči brýlemi a ruce gumovými rukavicemi.**
- **Akumulátor doplňujte na místě, kde je k dispozici čistá voda pro opláchnutí pokožky.**

- Akumulátor vždy udržujte v čistotě a v plně nabitém stavu.
- Akumulátor vždy udržujte v čistotě a v plně nabitém stavu.
- Jestliže na vývodech akumulátoru zjistíte korozi, očistěte je roztokem připraveným ze čtyř dílů vody a jednoho dílu jedlé sody.
- Po očištění natřete póly akumulátoru tenkou vrstvou mazacího tuku, abyste zabránili jejich korozi.

Odpojení akumulátoru

⚠ DŮLEŽITÉ UPOZORNĚNÍ

Nesprávné vedení kabelů akumulátoru může způsobit poškození vozidla a vyvolat jiskření. Jiskry by mohly zapříčinit explozi plynů z akumulátoru a následné poranění osob.

- **Vždy odpojujte nejprve záporný (černý) kabel baterie a teprve potom kladný (červený) kabel baterie.**
- **Vždy připojujte nejdříve kladný (červený) kabel baterie a potom záporný (černý) kabel.**
- **Upevňovací třmen musí být vždy na místě, aby akumulátor chránil a zajišťoval.**

⚠ DŮLEŽITÉ UPOZORNĚNÍ

Póly akumulátoru nebo kovové nářadí mohou způsobit zkrat při kontaktu s kovovými součástmi vozidla a tím vyvolat jiskření. Jiskry by mohly zapříčinit explozi plynů z akumulátoru a následné poranění osob.

- **Když vyjímáte nebo usazujete akumulátor, dbejte na to, aby se póly akumulátoru nedotýkaly žádných kovových částí vozidla.**
- **Dejte pozor, abyste kovovým nástrojem nezkratovali póly akumulátoru proti kovovým částem vozidla.**

1. Stiskněte strany krytu akumulátoru a sejměte kryt z horní části akumulátoru (Obrázek 56).

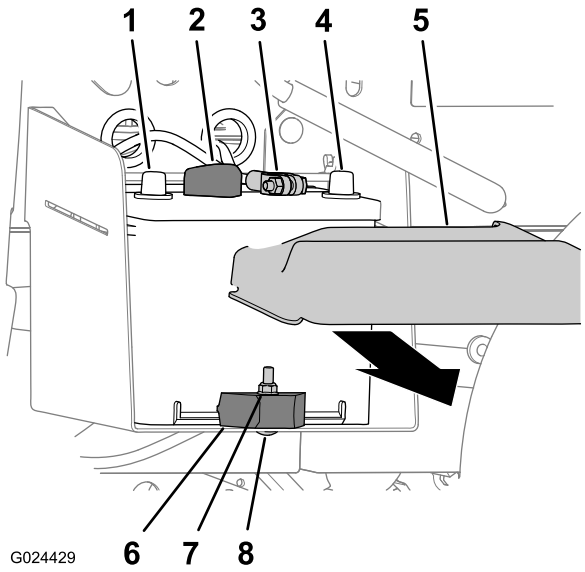

Obrázek 56

1.	Kladný vývod akumulátoru	5.	Kryt akumulátoru
2.	Kladný kabel akumulátoru	6.	Pojistná matice
3.	Záporný kabel akumulátoru	7.	Svorka akumulátoru
4.	Záporný vývod akumulátoru	8.	Vratový šroub

2. Odpojte záporný kabel (černý) akumulátoru od vývodu akumulátoru (Obrázek 56).
3. Odpojte kladný kabel (červený) akumulátoru od vývodu akumulátoru (Obrázek 56).

Vyjmutí akumulátoru

1. Odpojte kabely akumulátoru; postupujte podle pokynů v části Odpojení akumulátoru (strana 41).
2. Demontujte pojistnou matici, vratový šroub a svorku akumulátoru, pomocí kterých je akumulátor připevněn k ploše pro akumulátor (Obrázek 56).
3. Vyjměte akumulátor z plochy pro akumulátoru (Obrázek 56).

Montáž akumulátoru

1. Zarovnejte akumulátor s plochou pro akumulátor vozidla (Obrázek 56).

   Poznámka: Ujistěte se, že kladné a záporné vývody akumulátoru jsou umístěny podle zobrazení Obrázek 56.

2. Připevněte akumulátor k ploše pro akumulátor pomocí svorky akumulátoru, vratového šroubu a pojistné matice (Obrázek 56).

3. Připojte kabely akumulátoru. Postupujte podle pokynů v části Zapojení akumulátoru (strana 42).

Zapojení akumulátoru

1. Připojte kladný kabel (červený) akumulátoru k vývodu akumulátoru (Obrázek 56).

2. Připojte záporný kabel (černý) akumulátoru k vývodu akumulátoru (Obrázek 56).

3. Nasaďte kryt akumulátoru na horní část akumulátoru (Obrázek 56).

Dobíjení akumulátoru

⚠ DŮLEŽITÉ UPOZORNĚNÍ

Při nabíjení akumulátoru vznikají plyny, které mohou explodovat.

V blízkosti akumulátoru nikdy nekuřte a nemějte akumulátor v blízkosti jisker a otevřeného ohně.

Důležité: Akumulátoru vždy udržujte v plně nabitém stavu (při specifické hustotě elektrolytu 1,260). To je důležité zejména proto, aby nedošlo k poškození akumulátoru při teplotě nižší než 0°C .

1. Vyjměte z vozidla akumulátor. Postupujte podle pokynů v části Vyjmutí akumulátoru (strana 41).

2. Připojte k pólům akumulátoru nabíječku dodávající proud 3–4 A. Akumulátor nabíjejte proudem 3–4 A po dobu 4 až 8 hodin (12 V).

   Poznámka: Akumulátor nepřebíjejte.

3. Nainstalujte akumulátor do podvozku dle pokynů v části Montáž akumulátoru (strana 42).

Skladování akumulátoru

Pokud bude vozidlo odstaveno déle než 30 dnů, vyjměte akumulátor a plně jej nabijte. Uložte jej na polici nebo ve vozidle. Ponechte kabely odpojené, pokud je akumulátor uložen ve vozidle. Uložte akumulátor v chladném prostředí, aby nedocházelo k jeho rychlému vybití. Aby nedošlo ke zmrznutí akumulátoru, zcela jej nabijte.

Výměna pojistek

Elektrická soustava obsahuje tři pojistky. Ty se nacházejí pod přístrojovou deskou na straně řidiče (Obrázek 57).

Pomocné zařízení (otevřeno)	30 A
Zapalovací soustava/klakson	10 A
Přední reflektory	15 A
Napájecí zásuvka	20 A

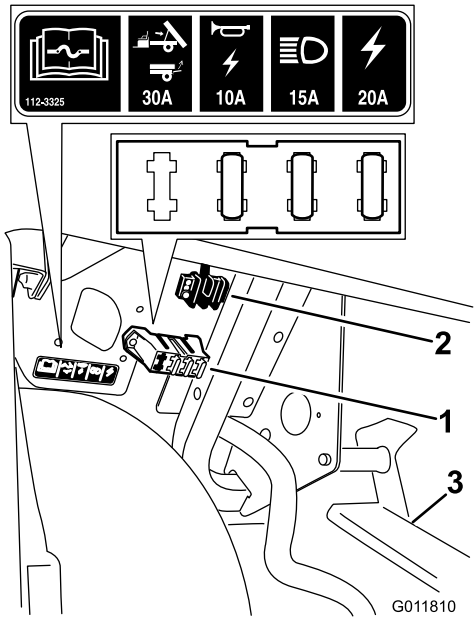

Obrázek 57

1. Blok pojistek
2. Zemnicí svorkovnice
3. Sestava pedálu

Údržba světlometů

Výměna žárovky

⚠ VÝSTRAHA

Halogenové žárovky jsou za provozu velmi horké. Při manipulaci s horkou žárovkou se můžete vážně popálit nebo zranit.

Před výměnou nechte žárovky vždy dostatečně dlouho vychladnout. Při zacházení se žárovkou buďte opatrní.

⚠ VÝSTRAHA

Jakékoli znečištění povrchu může žárovku světlometu poškodit a zapříčinit její selhání nebo explozi s následkem vážného ohrožení bezpečnosti.

Při manipulaci se světlometem se nedotýkejte halogenové žárovky. Používejte čistý papírový ubrousek nebo žárovku držte opatrně za patici.

Specifikace: Viz *katalog dílů*.

1. Odpojte akumulátor. Postupujte podle pokynů v části Odpojení akumulátoru (strana 41).
2. Otevřete kapotu. Postupujte podle pokynů v části Zvednutí kapoty (strana 28).
3. Odpojte elektrický konektor svazku vodičů od konektoru sestavy světlometu na zadní straně pouzdra světlometu (Obrázek 58).

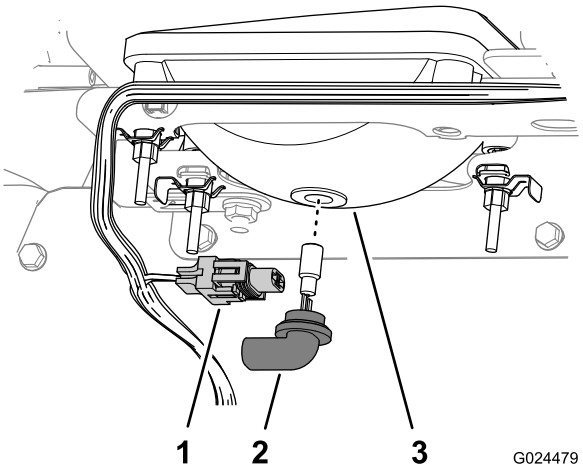

Obrázek 58

1. Elektrický konektor svazku vodičů
2. Sestava světlometu
3. Pouzdro světlometu

4. Otočte sestavu světlometu o 1/4 otáčky proti směru hodinových ručiček a tažením směrem dozadu ji vyjměte z pouzdra světlometu (Obrázek 58).
5. Vložte novou sestavu světlometu a pouzdro světlometu a zarovnejte úchytky sestavy světlometu se zářezy pouzdra světlometu (Obrázek 58).

   Poznámka: Dávejte pozor, abyste se při montáži nové žárovky světlometu nedotkli halogenové žárovky.
6. Zajistěte sestavu světlometu otočením o 1/4 otáčky ve směru hodinových ručiček (Obrázek 58).
7. Připojte elektrický konektor svazku vodičů ke konektoru nové sestavy světlometu (Obrázek 58).
8. Připojte akumulátor a spusťte nákladní korbu. Postupujte podle pokynů v částech Zapojení akumulátoru (strana 42) a .

Výměna světlometu

1. Odpojte akumulátor. Postupujte podle pokynů v části Odpojení akumulátoru (strana 41).
2. Otevřete kapotu. Postupujte podle pokynů v části Zavření kapoty (strana 29).
3. Odpojte elektrický konektor svazku vodičů od konektoru nové sestavy světlometu (Obrázek 59).

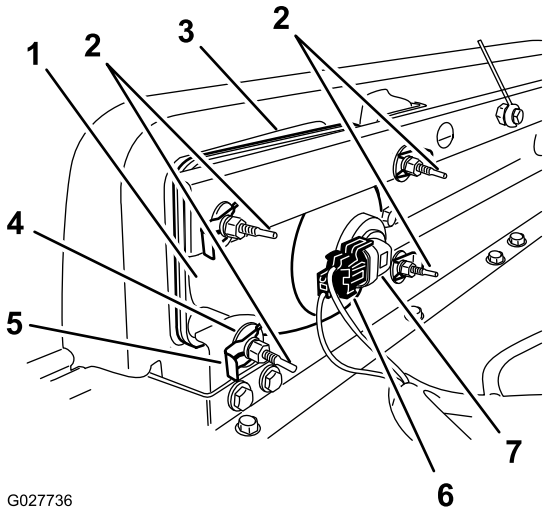

Obrázek 59

1. Světlomet
2. Stavěcí šroub
3. Otvor v nárazníku
4. Plochá podložka
5. Rychloupínací příchytka
6. Elektrický konektor svazku vodičů
7. Sestava světlometu

4. Demontujte rychloupínací příchytky a podložky upevňující světlomet k držáku světlometu (Obrázek 59).

   Poznámka: Všechny součásti uschovejte pro montáž nového světlometu.
5. Vyjměte sestavu světlometu posunutím dopředu otvorem v předním nárazníku (Obrázek 59).
6. Namontujte nový světlomet otvorem v nárazníku (Obrázek 59).

   Poznámka: Polohovací kolíky musí být zarovnané s otvory v montážním držáku za nárazníkem.
7. Sestavu světlometu zajistěte pomocí podložek a rychloupínacích příchytek, které jste demontovali v kroku 4.
8. Připojte elektrický konektor svazku vodičů ke konektoru sestavy světlometu (Obrázek 59).
9. Seřiďte světlomety tak, aby světelné paprsky směřovaly do určeného místa; postupujte podle pokynů v části Seřízení světlometů (strana 43).

Seřízení světlometů

Po každé demontáži a montáži světlometu je nutné provést jeho seřízení níže uvedeným postupem.

1. Otočte klíčem spínače zapalování do zapnuté polohy a zapněte světlomety.
2. V zadní části montážního celku světla otáčením stavěcích šroubů (Obrázek 59) natočte montážní celek světla a vyrovnejte polohu světelného paprsku.
3. Připojte akumulátor a spusťte nákladní korbu; postupujte podle pokynů v částech Zapojení akumulátoru (strana 42) a .

Údržba hnací soustavy

Údržba pneumatik

Servisní interval: Po každých 100 hodinách provozu—Zkontrolujte stav pneumatik a ráfků.

Po každých 100 hodinách provozu—Utáhněte matice šroubů pro upevnění kol.

1. Zkontrolujte, zda nejsou pneumatiky a ráfky opotřebené nebo poškozené.

   Poznámka: Při provozních nehodách, například najetí na obrubník, může dojít k poškození pneumatiky nebo ráfku a také k narušení geometrie kol. Proto po nehodě zkontrolujte stav pneumatik.

2. Matice kol utáhněte momentem 108 až 122 N·m.

Seřízení sbíhavosti a odklonu předních kol

Servisní interval: Po každých 100 hodinách provozu/Každý rok (podle toho, co nastane dříve)—Zkontrolujte sbíhavost a odklon předních kol.

Důležité: K této činnosti budete potřebovat nástroj TORO6010, který si můžete pořídit u prodejce společnosti Toro.

Sbíhavost kol musí být v rozmezí 0 až 6 mm a odklon v rozmezí 0 až 0,5 stupně, tj. spodní část ráfku kola může být odkloněná od vrcholu ráfku o 2,3 mm. Platí následující podmínky:

- Zkontrolujte, zda je v předních pneumatikách tlak 82 kPa.
- Buď umístěte na sedadlo řidiče závaží o hmotnosti průměrného řidiče vozidla, nebo požádejte řidiče, aby se na sedadlo posadil. Závaží nebo řidič musejí zůstat na sedadle po celou dobu seřizování.
- Na rovině přemístěte vozidlo přímo vzad o 2 až 3 m a potom přímo vpřed do původní výchozí polohy. Tím usadíte zavěšení do provozní polohy.
- Změřte sbíhavost kol směřujících přímo vpřed.

1. Při kontrole odklonu umístěte na podklad pravoúhlý příložník tak, aby se svislou hranou dotýkal čela pneumatiky (Obrázek 60).

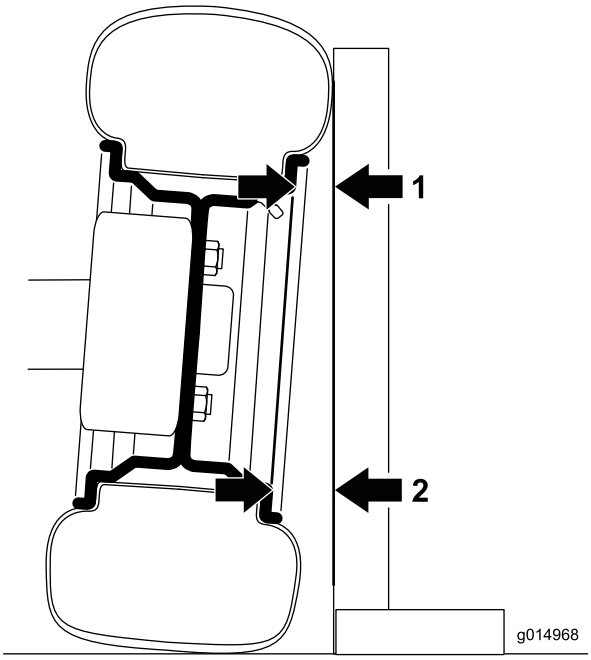

Obrázek 60

Levé přední kolo při pohledu zepředu. Úhel je pro názornost nadsazený.

1. Zde měřte.
2. Zde proveďte měření – vzdálenost musí být o 2,3 mm větší než v bodě 1.

2. Měřte od stejné části ráfku v horní a dolní části kola k úhelníku (Obrázek 60).

   Poznámka: Vzdálenost naměřená dole musí být o 2,3 mm větší než vzdálenost naměřená nahoře. Před seřizováním proveďte měření u obou předních kol.

   Při seřizování sbíhavosti a odklonu u pneumatiky, která to vyžaduje, postupujte následovně:

3. Pomocí nástroje TORO6010 otáčejte nákružkem na tlumiči kmitů a měňte délku pružiny (Obrázek 61).
   - Je-li spodní vzdálenost příliš malá, pružinu zkraťte.
   - Je-li spodní vzdálenost příliš velká, pružinu prodlužte.

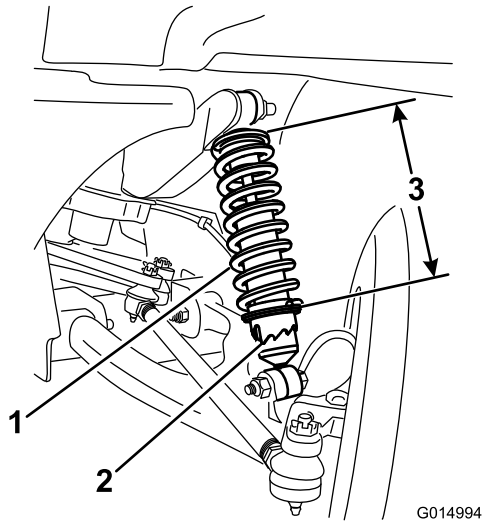

Obrázek 61

1. Pružina tlumiče kmitů
2. Nákružek
3. Délka pružiny

4. Na rovině přemístěte vozidlo přímo vzad o 2 až 3 m a potom přímo vpřed do původní výchozí polohy.
5. Tento postup opakujte od kroku 1, dokud není odklon obou předních kol nastaven správně.
6. Změřte vzdálenost mezi předními koly ve výšce nápravy jak vpředu, tak vzadu (Obrázek 62).

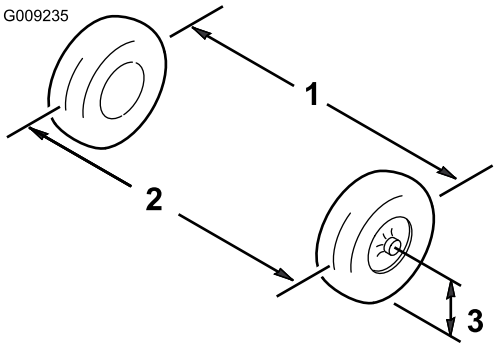

Obrázek 62

1. Vzdálenost os kol vzadu
2. Vzdálenost os kol vpředu
3. Osa nápravy

7. Není-li naměřená hodnota v rozmezí 0 až 6 mm, povolte pojistné matice na obou koncích spojovacích tyčí (Obrázek 63).

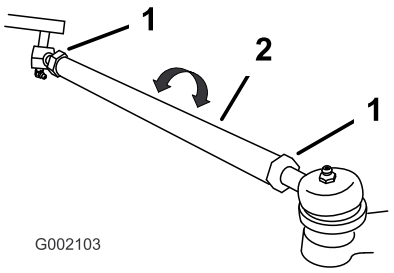

Obrázek 63

1. Pojistná matice
2. Spojovací tyč

8. Otáčením oběma spojovacími tyčemi pohybujte přední stranou kola dovnitř nebo ven.
9. Po správném seřízení utáhněte pojistné matice spojovacích tyčí.
10. Dráha volantu musí být v obou směrech stejná.

Kontrola hladiny převodového oleje

Servisní interval: Po každých 100 hodinách provozu

Typ oleje: SAE 10W30 (API klasifikace SJ nebo vyšší)

1. Odstavte vozidlo na rovném povrchu, vypněte motor, zatáhněte parkovací brzdu a vyjměte klíč ze zapalování.
2. Demontujte šroub z otvoru pro kontrolu hladiny (Obrázek 64).

   Poznámka: Hladina kapaliny v převodovce s rozvodovkou musí dosahovat ke spodnímu okraji otvoru pro kontrolu hladiny.

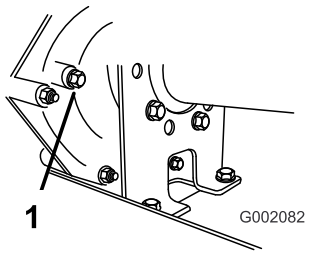

Obrázek 64

1. Otvor pro kontrolu hladiny

3. Jestliže hladina převodového oleje nesahá ke spodní části otvoru pro kontrolu hladiny, doplňte do nádrže specifikovaný olej, viz kroky 7 až 10, část Výměna převodového oleje (strana 46).

Výměna převodového oleje

Servisní interval: Po každých 800 hodinách provozu/Každý rok (podle toho, co nastane dříve)

Typ oleje: SAE 10W30 (API klasifikace SJ nebo vyšší)

Množství oleje: 1,4 l

1. Odstavte vozidlo na rovném povrchu, zatáhněte parkovací brzdu, otočte spínač zapalování do vypnuté polohy a vyjměte klíč ze zapalování.
2. Vyčistěte hadrem prostor kolem zátek plnicího a vypouštěcího otvoru (Obrázek 65).

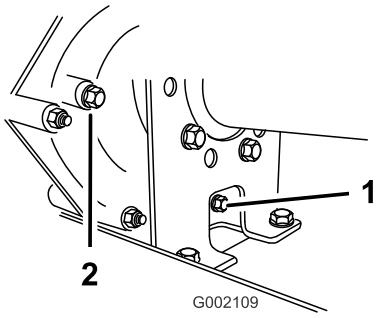

Obrázek 65

1. Zátka vypouštěcího otvoru
2. Zátka plnicího otvoru

3. Pod vypouštěcí zátku umístěte nádobu na zachycení oleje o kapacitě 2 l nebo více.
4. Otočením proti směru hodinových ručiček zátku plnicího otvoru vyjměte (Obrázek 65).

   Poznámka: Zátku plnicího otvoru a těsnění uschovejte pro montáž v kroku 8.
5. Otočením proti směru hodinových ručiček zátku vypouštěcího otvoru vyjměte (Obrázek 65).

   Poznámka: Zátku vypouštěcího otvoru a těsnění uschovejte pro montáž v kroku 6.

   Poznámka: Nechte z převodovky vytéct veškerý olej.
6. Nasaďte a dotáhněte zátku vypouštěcího otvoru a těsnění do otvoru pro zátku vypouštěcího otvoru v převodovce (Obrázek 65).

   Poznámka: Použitý olej odevzdejte do certifikovaného recyklačního střediska.
7. Otvorem pro zátku plnicího otvoru doplňte do nádrže (Obrázek 66) předepsaný olej tak, aby hladina oleje v převodovce dosahovala ke spodní části závitů (Obrázek 65).

   Poznámka: Přibližný objem nádrže je 1,4 l.

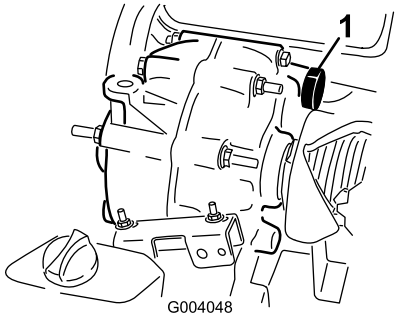

Obrázek 66

1. Plnicí otvor oleje

8. Nasaďte a dotáhněte zátku plnicího otvoru a těsnění do otvoru pro zátku plnicího otvoru v převodovce (Obrázek 65).
9. Spusťte motor a s vozidlem krátce pojeďte.
10. Zkontrolujte hladinu oleje, a pokud nedosahuje ke spodní části závitů v otvoru pro zátku plnicího otvoru, přidejte další olej (Obrázek 65).

Kontrola a seřízení neutrální polohy

Servisní interval: Po každých 100 hodinách provozu

Během provádění běžné údržby a/nebo diagnostiky motoru musí být převodovka s rozvodovkou v neutrální poloze (Obrázek 67). Vozidlo je vybavené neutrální polohou řadicí páky, která ovládá volnoběh převodovky s rozvodovkou. Při kontrole, zda řadicí páka v neutrální poloze správně ovládá volnoběh převodovky s rozvodovkou, postupujte následovně:

1. Přesuňte řadicí páku do neutrální polohy.
2. Otáčením hnané spojky zkontrolujte, zda je konzola volnoběhu v neutrální poloze (vyrovnejte ji s montážní konzolou táhla umístěnou pod konzolou řazení) (Obrázek 67).

   Poznámka: Vozidlo se nesmí pohybovat ani vzad, ani vpřed. Pokud se pohybuje, ručně posuňte konzolu volnoběhu do neutrální polohy.

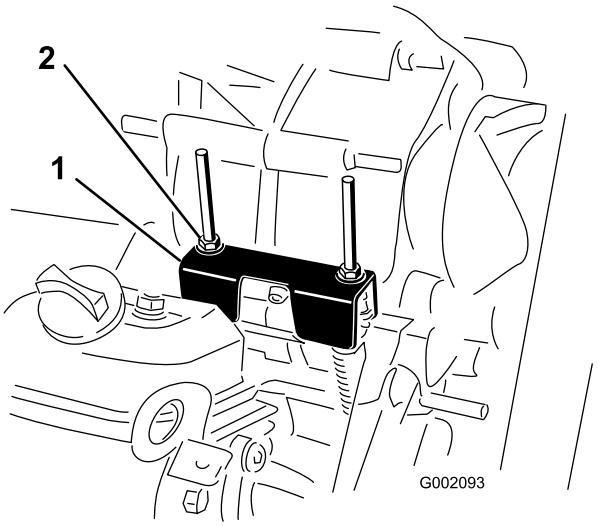

Obrázek 67

1. Konzola volnoběhu
2. Pojistné matice

3. Otočte jednu z pojistných matic (Obrázek 67) tak, aby vznikla mezera 0,762 až 1,524 mm mezi spodní částí matice/podložky a konzolou volnoběhu.

   Poznámka: Při nastavování horní polohy matice nahoře držte závitovou hřídel pod konzolou.

4. Otočte další pojistnou matici tak, aby vznikla mezera 0,76 až 1,52 mm mezi spodní částí matice/podložky a konzolou volnoběhu.
5. Vytáhněte obě táhla řazení nahoru a zkontrolujte, zda je mezi maticí/podložkou a konzolou volnoběhu mezera 0,76 až 1,52 mm (Obrázek 68).

   Poznámka: Pokud zde žádná vůle není, seřizováním matic předepsanou mezeru nastavte.

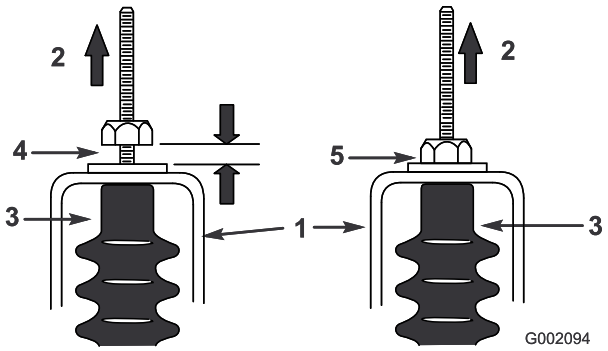

Obrázek 68

1. Konzola volnoběhu
2. Vytažení
3. Návlek táhla
4. Mezera 0,76 až 1,52 mm
5. **Nesprávně** – proveďte seřízení tak, aby vznikla mezera 0,76 až 1,52 mm.

6. Spusťte motor a zařaďte několikrát rychlostní stupeň vpřed, zpětný chod a volnoběh a zkontrolujte, zda konzola volnoběhu pracuje správně.

Údržba spojky primárního pohonu

Servisní interval: Po každých 400 hodinách provozu/Každý rok (podle toho, co nastane dříve)

⚠ VÝSTRAHA

Prach ve spojce se dostane do vzduchu a může poškodit zrak nebo jej můžete vdechnout s následkem dýchacích potíží.

Při této činnosti noste ochranné brýle a protiprachovou masku nebo jinou ochranu zraku a dýchacích cest.

1. Zvedněte nákladní korbu a zajistěte ji vzpěrou. Postupujte podle pokynů v části Zvedání nákladní korby (strana 17).
2. Demontujte 3 šrouby, kterými je kryt připevněn ke spojce, a kryt sejměte (Obrázek 69).

   Poznámka: Kryt a šrouby uschovejte pro další montáž.

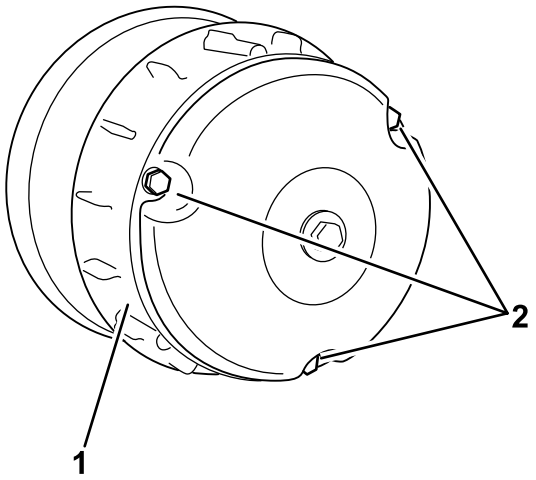

Obrázek 69

1. Kryt
2. Šrouby

3. Stlačeným vzduchem důkladně očistěte vnitřek krytu a vnitřní součásti spojky.
4. Osaďte kryt spojky a zajistěte ho 3 šrouby (Obrázek 69), které jste demontovali v kroku 2.
5. Spusťte nákladní korbu; postupujte podle pokynů v části Spouštění nákladní korby (strana 18).

Údržba chladícího systému

Čištění ploch pro chlazení motoru

Servisní interval: Po každých 100 hodinách provozu
Chladicí systém čistěte dvakrát častěji při použití vozidla za zvláštních provozních podmínek; postupujte podle pokynů v části Údržba vozidla za zvláštních provozních podmínek.

Důležité: Provozování motoru se zablokovanou otočnou clonou, špinavými nebo zanesenými chladicími žebry nebo s demontovanými chladicími krycími plechy může vést k poškození motoru v důsledku přehřátí.

Důležité: Motor nikdy nečistěte vysokotlakou myčkou, protože voda by mohla znečistit palivový systém.

Vyčistěte otočnou clonu, chladicí žebra a vnější plochy motoru.

Poznámka: Ve zvláště prašných podmínkách a při velkém znečištění provádějte čištění chladicích součástí motoru častěji.

Údržba brzd

Kontrola brzd

Servisní interval: Po každých 100 hodinách provozu

Brzdy představují zásadní součást zajišťující bezpečnost vozidla. Proto je nutné je pečlivě kontrolovat v pravidelných intervalech, stejně jako všechny součásti nezbytné pro bezpečný provoz vozidla, aby byly zajištěny jejich optimální vlastnosti a bezpečnost.

- Zkontrolujte, zda brzdové destičky nejsou opotřebené či poškozené. Pokud tloušťka brzdového obložení (brzdové destičky) klesne pod 1,6 mm, destičky je nutné vyměnit.
- Opěrnou desku a další díly kontrolujte se zaměřením na známky nadměrného opotřebení nebo deformace. Najdete-li nějakou deformaci, je nutné příslušné díly neprodleně vyměnit.
- Zkontrolujte hladinu brzdové kapaliny; postupujte podle pokynů v části Kontrola hladiny brzdové kapaliny (strana 19).

Nastavení rukojeti parkovací brzdy

Servisní interval: Po každých 200 hodinách provozu

1. Sejměte rukojeť z páky parkovací brzdy (Obrázek 70).

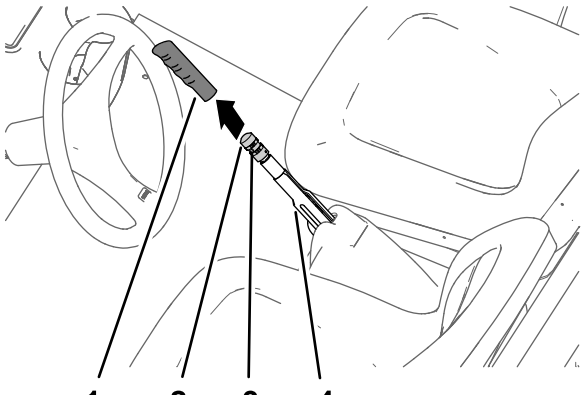

Obrázek 70

1. Rukojeť
2. Nastavovací kolečko brzdy
3. Stavěcí šroub
4. Páka parkovací brzdy

2. Uvolněte stavěcí šroub připevňující nastavovací kolečko brzdy k páce parkovací brzdy (Obrázek 70).
3. Otáčejte nastavovacím kolečkem brzdy, až dosáhnete síly 133 až 156 Nm potřebné k ovládání páky parkovací brzdy (Obrázek 70).

   Poznámka: Jestliže jste otočili nastavovacím kolečkem brzdy až na konec zdvihu nastavovacího prvku a není možné dosáhnout síly 133 až 156 Nm, je nutné nastavit páku parkovací brzdy postupem pro nastavení brzdových lanek; viz Nastavení brzdových lanek (strana 49).
4. Utáhněte stavěcí šroub a nasaďte rukojeť (Obrázek 70).

Nastavení brzdových lanek

1. Sejměte rukojeť z páky parkovací brzdy (Obrázek 70).
2. Povolte stavěcí šroub (Obrázek 70), jenž zajišťuje nastavovací kolečko brzdy na páce parkovací brzdy, uvolněte parkovací brzdu a povolte nastavovací kolečko brzdy.
3. Ve spodní části stroje povolte o 4 otáčky zadní pojistnou matici nastavovacího prvku se závitem lanka parkovací brzdy(Obrázek 71).

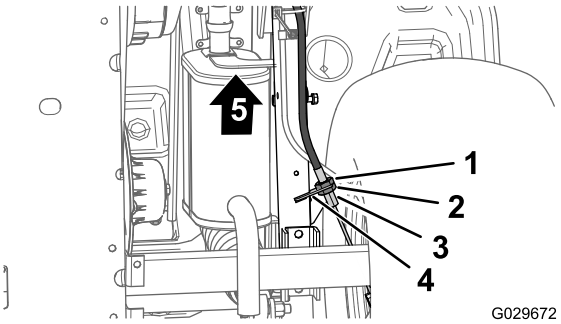

Obrázek 71

1. Přední pojistná matice
2. Zadní pojistná matice
3. Konzola brzdového lanka
4. Nastavovací prvek se závitem (lanko parkovací brzdy)
5. Přední část vozidla

4. Utáhněte přední pojistnou matici (Obrázek 71).
5. Otáčejte nastavovacím kolečkem brzdy (Obrázek 70), až dosáhnete síly 133 až 156 Nm potřebné k ovládání páky parkovací brzdy.
   - Jestliže není možné nastavit nastavovací kolečko brzdy jeho **povolením** a nastavit páku parkovací brzdy na sílu 133 až 156 Nm, postupujte následovně:
     A. O 1 otáčku povolte přední pojistnou matici (Obrázek 71) nastavovacího prvku se závitem lanka parkovací brzdy.
     B. Utáhněte zadní pojistnou matici (Obrázek 71).
     C. Otáčejte nastavovacím kolečkem brzdy (Obrázek 70), až dosáhnete síly 133 až 156 Nm potřebné k ovládání páky parkovací brzdy.
     D. Opakujte kroky A až C až 2krát, abyste nastavili sílu parkovací brzdy do rozmezí 133 až 156 Nm.
   - Jestliže není možné nastavit nastavovací kolečko brzdy jeho **dotažením** a nastavit páku parkovací

brzdy na sílu 133 až 156 Nm, postupujte následovně:

A. O 1 otáčku povolte zadní pojistnou matici (Obrázek 71) nastavovacího prvku se závitem lanka parkovací brzdy.

B. Utáhněte přední pojistnou matici (Obrázek 71).

C. Otáčejte nastavovacím kolečkem brzdy (Obrázek 70), až dosáhnete síly 133 až 156 Nm potřebné k ovládání páky parkovací brzdy.

D. Opakujte kroky A až C až 3krát, abyste nastavili sílu parkovací brzdy do rozmezí 133 až 156 Nm.

Poznámka: Jestliže nemůžete nastavit lanko parkovací brzdy tak, abyste uvedli nastavovací kolečko brzdy do správného rozmezí nastavení, přesvědčte se, zda nejsou brzdové destičky nadměrně opotřebeny.

- Utáhněte stavěcí šroub a nasaďte rukojeť (Obrázek 70).

Výměna brzdové kapaliny

Servisní interval: Po každých 1000 hodinách provozu

Kontaktujte autorizované servisní středisko.

Údržba řemenů

Údržba hnacího řemene

Kontrola hnacího řemene

Servisní interval: Po prvních 8 hodinách

Po každých 200 hodinách provozu

1. Zaparkujte vozidlo na rovině, zatáhněte parkovací brzdu, otočte spínač zapalování do vypnuté polohy a vyjměte klíč ze zapalování.
2. Zvedněte nákladní korbu a zajistěte ji vzpěrou; postupujte podle pokynů v části Zvedání nákladní korby (strana 17).
3. Přeřaďte převodovku na neutrál.
4. Otáčejte řemenem a zkontrolujte (Obrázek 72), zda nevykazuje známky nadměrného opotřebení nebo poškození.

   Poznámka: Je-li řemen poškozený nebo nadměrně opotřebený, vyměňte jej; postupujte podle pokynů v části .

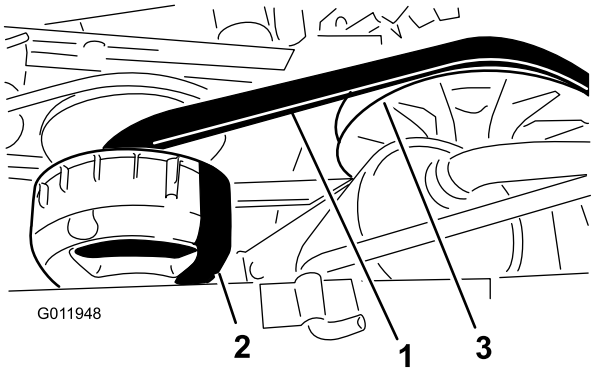

Obrázek 72

1. Hnací řemen
2. Primární spojka
3. Sekundární spojka

5. Spusťte nákladní korbu; postupujte podle pokynů v části Spouštění nákladní korby (strana 18).

Výměna hnacího řemene

1. Zvedněte nákladní korbu a zajistěte ji vzpěrou. Postupujte podle pokynů v části Zvedání nákladní korby (strana 17).
2. Přeřaďte převodovku na neutrál, zatáhněte parkovací brzdu, otočte spínač zapalování do vypnuté polohy a vyjměte klíč ze zapalování.
3. Otáčejte řemenem přes sekundární spojku (Obrázek 72).
4. Demontujte řemen z primární spojky (Obrázek 72).

   Poznámka: Zlikvidujte starý řemen.

5. Nový řemen zarovnejte s primární spojkou (Obrázek 72).
6. Otáčejte řemenem přes sekundární spojku (Obrázek 72).
7. Spusťte nákladní korbu; postupujte podle pokynů v části Spouštění nákladní korby (strana 18).

Seřízení řemene generátoru spouštěče

Servisní interval: Po prvních 8 hodinách

Po každých 200 hodinách provozu

1. Zvedněte nákladní korbu a zajistěte ji vzpěrou. Postupujte podle pokynů v části Zvedání nákladní korby (strana 17).
2. Uvolněte otočnou matici generátoru spouštěče (Obrázek 73).

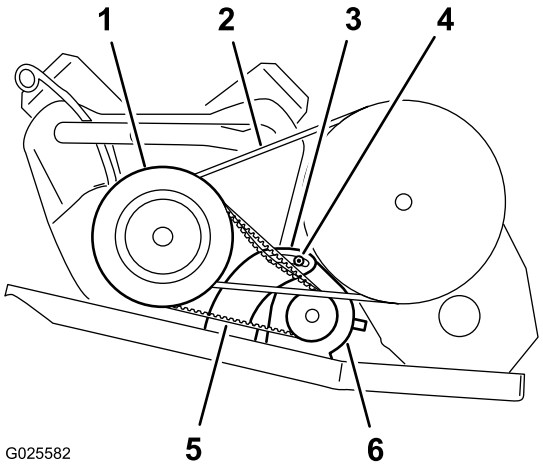

Obrázek 73

1. Skříň spojky primárního pohonu
2. Hnací řemen
3. Otočná konzola generátoru
4. Otočná matice
5. Řemen generátoru spouštěče
6. Generátor spouštěče

3. Vložte páčidlo mezi uložení motoru a spouštěč.
4. Zatlačte páčidla směrem dolů a natáčejte spouštěč do výřezu směrem dolů, až bude při působení síly 44 N průhyb řemene maximálně 6 mm (Obrázek 73).
5. Utáhněte otočnou matici rukou a vytáhněte páčidlo (Obrázek 73).
6. Utáhněte otočnou matici momentem 88 až 115 N·m.
7. Spusťte nákladní korbu; postupujte podle pokynů v části Spouštění nákladní korby (strana 18).

Údržba podvozku

Seřízení západek nákladní korby

Pokud západka nákladní korby těsně nepřiléhá, při jízdě vozidla nákladní korba vibruje nahoru a dolů. Seřiďte čepy západek tak, aby západky přidržovaly nákladní korbu na podvozku těsněji.

1. Povolte pojistnou matici na konci čepu západky (Obrázek 74).

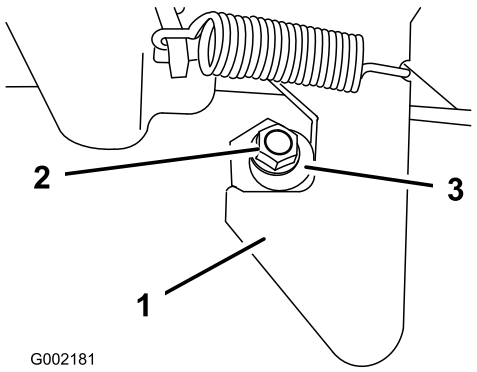

Obrázek 74

1. Západka
2. Pojistná matice
3. Čep západky

2. Otáčejte čepem západky ve směru hodinových ručiček, až těsně přilehne k hákové části západky (Obrázek 74).
3. Utáhněte pojistnou matici momentem 19,7 až 25,4 N·m.
4. Opakujte kroky 1 až 3 u západky na druhé straně vozidla.

Čištění

Mytí vozidla

Vozidlo myjte podle potřeby. Používejte pouze vodu nebo vodu s přídavkem neagresivního čisticího prostředku. Při mytí vozidla můžete použít hadr, nicméně kapota poněkud ztratí lesk.

Důležité: Vozidlo nikdy nemyjte pomocí vysokotlakého čisticího zařízení. Vysokotlaké čisticí zařízení může vážně poškodit elektroinstalaci vozidla, uvolnit důležité štítky, případně spláchnout potřebnou vrstvu mazacího tuku z míst se zvýšeným třením. Vyvarujte se také nadměrného používání vody v okolí přístrojové desky, motoru a akumulátoru.

Uskladnění

1. Odstavte vozidlo na rovném povrchu, zatáhněte parkovací brzdu, otočte spínač zapalování do vypnuté polohy a vyjměte klíč ze zapalování.
2. Očistěte nečistoty z celého vozidla, včetně vnější plochy žeber hlavy válců motoru a krytu ventilátoru motoru.

   Důležité: Vozidlo můžete umýt vodním roztokem neagresivního čisticího prostředku. Vozidlo nikdy nemyjte pomocí vysokotlakého čisticího zařízení. Vysokotlaké mytí může vážně poškodit elektroinstalaci vozidla, případně spláchnout potřebnou vrstvu mazacího tuku z míst se zvýšeným třením. Vyvarujte se také nadměrného používání vody v okolí přístrojové desky, světel, motoru a akumulátoru.
3. Zkontrolujte brzdy; postupujte podle pokynů v části Kontrola brzd (strana 49).
4. Proveďte údržbu vzduchového filtru; postupujte podle pokynů v části Údržba vzduchového filtru (strana 32).
5. Proveďte mazání vozidla; postupujte podle pokynů v části Mazání (strana 29).
6. Vyměňte motorový olej; postupujte podle pokynů v částech Výměna motorového oleje (modely 07266TC a 07279) (strana 33) a Výměna motorového oleje (modely 07273 a 07273TC) (strana 34).
7. Zkontrolujte tlak vzduchu v pneumatikách; postupujte podle pokynů v části Kontrola tlaku vzduchu v pneumatikách (strana 21).
8. V případě uskladnění delšího než 30 dnů připravte palivový systém následovně:
   A. Do paliva v nádrži přidejte stabilizační aditivum na bázi ropy.

      Důležité: Neskladujte palivo se stabilizační přísadou déle než 90 dní.

      Dodržujte pokyny k míchání vypracované výrobcem stabilizátoru (29,6 ml na 3,8 l).

      Důležité: Nepoužívejte aditiva na bázi alkoholu (etanolu nebo metanolu).

      Poznámka: Aditivum má nejvyšší stabilizační účinky, pokud se smíchá s čerstvým palivem a používá se neustále.

   B. Nechejte motor 5 minut běžet, aby se upravené palivo rozptýlilo po celém palivovém systému.

   C. Vypněte motor, nechte ho vychladnout a vyprázdněte palivovou nádrž.

      Poznámka: Palivo zlikvidujte podle platných předpisů. Recyklujte podle místních předpisů.

   D. Spusťte znovu motor a nechte jej běžet, dokud se sám nezastaví.

   E. Přiškrťte motor.

F. Spusťte motor a nechte ho běžet, až ho nelze znovu spustit.

9. Vyjměte zapalovací svíčky a zkontrolujte jejich stav; postupujte podle pokynů v části Kontrola a výměna zapalovacích svíček (strana 35).
10. Po vyjmutí zapalovacích svíček nalijte do otvoru po svíčce dvě polévkové lžíce motorového oleje.
11. Pomocí elektrického spouštěče následně motor protočte, aby se olej rovnoměrně rozptýlil po celém vnitřním prostoru válců.
12. Namontujte zapalovací svíčku (svíčky) a utáhněte ji doporučeným momentem; postupujte podle pokynů v části Kontrola a výměna zapalovacích svíček (strana 35).

    Poznámka: Ke svíčkám nepřipojujte kabely.
13. Vyjměte akumulátor z podvozku a plně jej nabijte. Postupujte podle pokynů v části Vyjmutí akumulátoru (strana 41).

    Poznámka: Během uskladnění nepřipojujte kabely k pólům akumulátoru.

    Důležité: Akumulátor musí být plně nabit, aby při teplotách nižších než 0°C nedošlo k jeho zamrznutí a poškození. Plně nabitý akumulátor zůstane nabitý asi 50 dnů při teplotě nižší než 4°C.
14. Zkontrolujte a dotáhněte všechny šrouby, svorníky a matice. Všechny poškozené součásti opravte nebo vyměňte.
15. Natřete poškrábaná místa a odhalený kovový povrch.

    Poznámka: Barvu získáte v autorizovaném servisním středisku.
16. Vozidlo odstavte ve skladu anebo garáži v čistém a suchém prostředí.
17. Vytáhněte klíč ze spínače zapalování a uložte jej na bezpečné místo mimo dosah dětí.
18. Vozidlo přikryjte, aby bylo chráněno před znečištěním.

Poznámky:

Mezinárodní seznam distributorů

Distributor:	Země:	Tel. číslo:	Distributor:	Země:	Tel. číslo:
Agrolanc Kft	Maďarsko	36 27 539 640	Maquiver S.A.	Kolumbie	57 1 236 4079
Balama Prima Engineering Equip.	Hongkong	852 2155 2163	Maruyama Mfg. Co. Inc.	Japonsko	81 3 3252 2285
B-Ray Corporation	Jižní Korea	82 32 551 2076	Mountfield a.s.	Česká republika	420 255 704 220
Casco Sales Company	Portoriko	787 788 8383	Mountfield a.s.	Slovensko	420 255 704 220
Ceres S.A.	Kostarika	506 239 1138	Munditol S.A.	Argentina	54 11 4 821 9999
CSSC Turf Equipment (pvt) Ltd.	Srí Lanka	94 11 2746100	Norma Garden	Rusko	7 495 411 61 20
Cyril Johnston & Co.	Severní Irsko	44 2890 813 121	Oslinger Turf Equipment SA	Ekvádor	593 4 239 6970
Cyril Johnston & Co.	Irská republika	44 2890 813 121	Oy Hako Ground and Garden Ab	Finsko	358 987 00733
Equiver	Mexiko	52 55 539 95444	Parkland Products Ltd.	Nový Zéland	64 3 34 93760
Femco S.A.	Guatemala	502 442 3277	Perfetto	Polsko	48 61 8 208 416
ForGarder OU	Estonsko	372 384 6060	Pratoverde SRL.	Itálie	39 049 9128 128
G.Y.K. Company Ltd.	Japonsko	81 726 325 861	Prochaska & Cie	Rakousko	43 1 278 5100
Geomechaniki of Athens	Řecko	30 10 935 0054	RT Cohen 2004 Ltd.	Izrael	972 986 17979
Golf international Turizm	Turecko	90 216 336 5993	Riversa	Španělsko	34 9 52 83 7500
Guandong Golden Star	Čína	86 20 876 51338	Lely Turfcare	Dánsko	45 66 109 200
Hako Ground and Garden	Švédsko	46 35 10 0000	Solvert S.A.S.	Francie	33 1 30 81 77 00
Hako Ground and Garden	Norsko	47 22 90 7760	Spypros Stavrinides Limited	Kypr	357 22 434131
Hayter Limited (U.K.)	Velká Británie	44 1279 723 444	Surge Systems India Limited	Indie	91 1 292299901
Hydroturf Int. Co Dubai	Spojené arabské emiráty	97 14 347 9479	T-Markt Logistics Ltd.	Maďarsko	36 26 525 500
Hydroturf Egypt LLC	Egypt	202 519 4308	Toro Australia	Austrálie	61 3 9580 7355
Irrimac	Portugalsko	351 21 238 8260	Toro Europe NV	Belgie	32 14 562 960
Irrigation Products Int'l Pvt Ltd.	Indie	0091 44 2449 4387	Valtech	Maroko	212 5 3766 3636
Jean Heybroek b.v.	Nizozemí	31 30 639 4611	Victus Emak	Polsko	48 61 823 8369

Zásady ochrany osobních údajů pro Evropu

Informace shromažďované společností Toro
Společnost Toro Warranty Company (Toro) respektuje vaše soukromí. Abychom mohli zpracovat vaše reklamace ze záruky a kontaktovat vás v případě stahování výrobku z trhu, prosíme vás, abyste nám sdělili některé své osobní údaje, ať už přímo nebo prostřednictvím místního distributora společnosti Toro.

Záruční systém společnosti Toro je hostován na serverech nacházejících se v USA, kde se mohou zákony o ochraně soukromí lišit od těch ve vaší zemi.

POSKYTNUTÍM OSOBNÍCH ÚDAJŮ SOUHLASÍTE SE ZPRACOVÁNÍM VAŠICH OSOBNÍCH INFORMACÍ TAK, JAK JE POPSÁNO V TĚCHTO ZÁSADÁCH OCHRANY SOUKROMÍ.

Způsob využití informací ve společnosti Toro
Společnost Toro může využít vaše osobní informace, aby mohla zpracovat reklamace ze záruky, kontaktovat vás v případě stahování produktu z trhu i pro jiné účely, s nimiž vás seznámí. Společnost Toto může sdílet vaše informace s pobočkami, distributory nebo ostatními obchodními partnery společnosti v souvislosti s kteroukoliv z těchto činností. Vaše osobní informace nebudeme prodávat žádné další společnosti. Vyhrazujeme si právo zveřejnit osobní údaje za účelem dodržování platných zákonů a na žádost příslušných orgánů k řádnému provozování našich systémů nebo pro ochranu vlastní i dalších uživatelů.

Uchovávání vašich osobních údajů
Osobní údaje uchováváme pouze do té doby, pokud je potřebujeme pro účely, pro které byly původně shromážděny, nebo pro jiné legitimní účely (například dodržování předpisů), případně do doby vyžadované příslušným zákonem.

Závazek společnosti Toro ohledně bezpečnosti vašich osobních údajů
Abychom zajistili bezpečnost vašich osobních údajů, uplatňujeme odpovídající bezpečnostní opatření. Podnikáme rovněž veškeré kroky pro to, aby tyto údaje byly neustále přesné a aktuální.

Přístup k vašim osobním údajům a jejich oprava
Pokud si přejete zkontrolovat nebo opravit své osobní údaje, kontaktujte nás prosím e-mailem na adrese legal@toro.com.

Australský zákon na ochranu spotřebitelů

Australští zákazníci naleznou podrobné informace o australském zákoně na ochranu spotřebitelů uvnitř balení nebo u místního distributora společnosti Toro.

Všeobecné záruční podmínky na produkty Toro

Dvouletá omezená záruka

Podmínky a produkty pokryté zárukou

Společnost Toro Company a její dceřiná společnost Toro Warranty Company na základě vzájemné dohody nesou společně záruky za případné materiálové či výrobní vady komerčního výrobku společnosti Toro („výrobek“) po dobu dvou let nebo 1 500 provozních hodin* podle toho, která z možností nastane dříve. Tato záruka se vztahuje na všechny výrobky s výjimkou provzdušňovačů (viz jednotlivé části záruky vztahující se na tyto výrobky). V případě, že jsou naplněny záruční podmínky, opravíme výrobek na vlastní náklady, včetně diagnostiky, práce, náhradních dílů a dopravy. Tato záruka začíná běžet v den dodání výrobku původnímu maloobchodnímu odběrateli.
* Výrobek vybavený měřičem provozních hodin.

Pokyny pro požádání o záruční opravu

Jste-li přesvědčeni, že došlo k naplnění záručních podmínek, musíte sdělit distributorovi komerčních výrobků nebo autorizovanému prodejci komerčních výrobků, kde jste výrobek zakoupili. Potřebujete-li pomoc s vyhledáním distributora nebo autorizovaného prodejce komerčních výrobků nebo máte-li dotazy týkající se vašich práv či povinností spojených se zárukou, můžete nás kontaktovat na adrese:

Toro Commercial Products Service Department
Toro Warranty Company
8111 Lyndale Avenue South
Bloomington, MN 55420-1196

952–888–8801 nebo 800–952–2740
E-mail: commercial.warranty@toro.com

Povinnosti vlastníka

Jako vlastníci výrobku jste odpovědní za provádění nutné údržby a seřizování, jak je uvedeno v příslušné *provozní příručce*. Pokud nebudete provádět nezbytnou údržbu a seřizování, může to být důvodem k zamítnutí reklamace.

Součásti a úkony, na které se nevztahuje záruka

Ne všechny závady nebo poruchy, které se v záruční době na výrobku vyskytnou, jsou vady materiálu nebo výrobní vady. Záruka se nevztahuje na následující případy:

- Závady na výrobku, které jsou důsledkem použití náhradních dílů jiné značky než Toro nebo instalace a používání přídavných nebo upravených zařízení a produktů jiné značky než Toro. Výrobce těchto součástí může poskytnout samostatnou záruku.
- Závady na výrobku, které jsou důsledkem neprovádění doporučené údržby anebo seřizování. Neprovádění řádné údržby produktu Toro podle zásad doporučené údržby vyjmenovaných v *provozní příručce* může mít za následek zamítnutí reklamace.
- Závady na výrobku, které jsou důsledkem jeho nesprávného, nedbalého nebo nezodpovědného používání.
- Díly podléhající opotřebení v důsledku používání, nejsou-li tyto díly uznány za vadné. Mezi součásti, u nichž dochází k opotřebení nebo ke spotřebě v rámci běžného provozu výrobku, patří mimo jiné brzdové destičky a obložení, spojkové obložení, žací nože, vřetena, válce a ložiska (utěsněná nebo mazatelná), ploché nože, zapalovací svíčky, řídicí kolečka a jejich ložiska, pneumatiky, filtry, řemeny a některé součásti rozprašovačů, například membrány, trysky, pojistné ventily atd.
- závady způsobené vnějším vlivem; Vnější vlivy zahrnují kromě jiného počasí, skladovací postupy, kontaminaci, používání neschválených paliv, chladicích kapalin, maziv, přísad, hnojiv, vody, chemikálií atd.
- Závady nebo snížení výkonu způsobené používáním paliv (např. benzínu, motorové nafty nebo bionafty), která nevyhovují příslušným průmyslovým normám.
- Běžný hluk, vibrace, opotřebení a znehodnocení.
- Běžné „opotřebení“ zahrnuje kromě jiného poškození sedadel opotřebením nebo oděrem, odřený lak, poškrábané etikety nebo okna atd.

Díly

Díly, u nichž je v rámci údržby plánována výměna, jsou kryté zárukou do doby jejich plánované výměny. Díly vyměněné podle této záruky jsou kryté po dobu platnosti záruky na originální výrobek a stávají se majetkem společnosti Toro. Společnost Toro učiní konečné rozhodnutí o tom, zda příslušný díl nebo sestava budou opraveny nebo vyměněny. Společnost Toro může k záručním opravám použít repasované díly.

Záruka poskytovaná na baterie s hlubokým cyklem vybití a lithium-iontové baterie:

Baterie s hlubokým cyklem vybití a lithium-iontové baterie mají specifikovaný celkový počet kilowatthodin, které jsou během své životnosti schopny dodat. Způsob provozu, dobíjení a údržby může prodloužit nebo zkrátit životnost baterií. Postupem času se snižuje množství užitečné práce v intervalech mezi dobíjením baterií, až jsou baterie zcela vypotřebované. Výměna vypotřebovaných baterií v důsledku běžného provozu je odpovědností majitele výrobku. Během standardní záruční doby může být nutná výměna baterií na náklady majitele. Poznámka (pouze lithium-iontová baterie): Na lithium-iontovou baterii se poskytuje poměrná prodloužená záruka po dobu 3 až 5 let na základě doby provozu a spotřebovaných kilowatthodin. Dodatečné informace naleznete v *provozní příručce*.

Údržbu hradí majitel

Mezi běžné servisní úkony vyžadované u výrobků značky Toro a prováděné na náklady majitele patří seřizování, mazání, čištění a leštění motoru, výměna filtrů, chladicí kapaliny a provádění doporučené údržby.

Obecné podmínky

Oprava autorizovaným distributorem nebo prodejcem Toro je jediný nápravný prostředek, na který máte podle této záruky nárok.

Společnosti Toro Company a Toro Warranty Company nejsou odpovědné za nepřímé, náhodné ani následné škody související s používáním výrobků Toro, na něž se vztahuje tato záruka, včetně jakýchkoli nákladů nebo výdajů na zajištění náhradního zařízení nebo servisu během odpovídající doby trvání poruchy nebo nepoužitelnosti výrobku do skončení oprav podle této záruky. S výjimkou níže uvedené emisní záruky, která platí v odpovídajících případech, neexistuje žádná jiná výslovná záruka. Veškeré implicitní záruky obchodovatelnosti a vhodnosti použití jsou omezeny na dobu trvání této výslovné záruky.

Některé státy nepovolují vyloučení náhodných nebo následných škod ze záruky ani omezení doby trvání implicitní záruky, proto se na vás výše uvedené výjimky a omezení nemusejí vztahovat. Tato záruka uděluje specifická zákonná práva, kromě nichž můžete mít i další práva, která se mezi jednotlivými státy liší.

Poznámka k záruce poskytované na motor:

Systém pro kontrolu emisí v produktu může být pokryt samostatnou zárukou, která splňuje požadavky stanovené americkými organizacemi EPA (U.S. Environmental Protection Agency) a/nebo CARB (California Air Resources Board). Na záruku na systém pro kontrolu emisí se nevztahují výše uvedená omezení týkající se provozních hodin. Podrobnosti naleznete v prohlášení o záruce na systém kontroly emisí, které bylo dodáno s výrobkem nebo je součástí dokumentace výrobce k motoru.

Jiné země než USA a Kanada

Zákazníci, kteří zakoupili produkty Toro exportované z USA či Kanady, musí kontaktovat distributora (prodejce) produktů Toro, který jim poskytne zásady poskytování záruky pro danou zemi či oblast. Pokud z nějakého důvodu nejste se službami distributora spokojení nebo je pro vás obtížné získat informace o záruce, obraťte se na dovozce produktů Toro.