Form No. 3396-160 Rev A

TORO®

Count on it.

Betjeningsvejledning

Workman® MD- og MDX-arbejdskøretøj

Modelnr. 07266TC—Serienr. 315000601 og derover
Modelnr. 07273—Serienr. 315000601 og derover
Modelnr. 07273TC—Serienr. 315000601 og derover
Modelnr. 07279—Serienr. 315000601 og derover

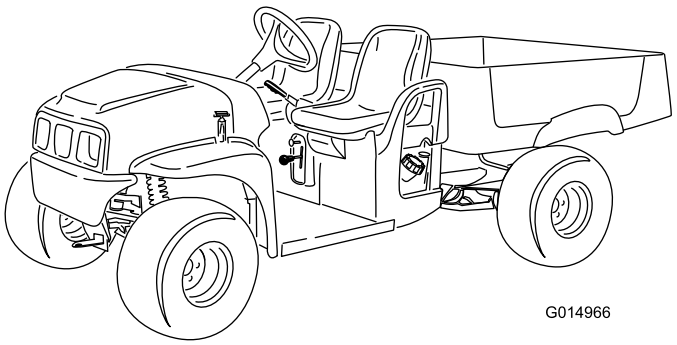

G014966

Registrer dit produkt på www.Toro.com.
Oversættelse af original (DA)

CE

3396-160 A

Dette produkt overholder alle relevante EU-direktiver. Yderligere oplysninger fås på den separate produktspecifikke overensstemmelseserklæring.

⚠ ADVARSEL

CALIFORNIEN

Advarsel i henhold til erklæring nr. 65

Dette produkt indeholder et eller flere kemikalier, der ifølge staten Californien er kræftfremkaldende og giver medfødte defekter eller forplantningsskader.

Udstødningsgassen fra dette produkt indeholder kemikalier, der ifølge staten Californien er kræftfremkaldende samt giver fødselsskader eller andre forplantningsskader.

Vigtigt: Denne motor er ikke udstyret med en gnistfangerlydpotte. Det er en overtrædelse af California Public Resource Code afsnit 4442, at bruge eller betjene denne motor på et skovbegroet, buskbegroet eller græsbegroet område. Andre stater eller føderale områder kan have lignende lovgivning.

Dette gnisttændingssystem er i overensstemmelse med de canadiske ICES-002.

Den medfølgende *motorvejledning* indeholder information om U.S. Environmental Protection Agency (EPA) og California Emission Control Regulation for emissionssystemer, vedligeholdelse og garanti. Nye eksemplarer kan bestilles via motorfabrikanten.

Indledning

Maskinen er primært beregnet til at være et offroad-køretøj og er ikke beregnet til omfattende brug på offentlige veje. Når maskinen bruges på offentlige veje, skal alle færdselsregler følges og yderligere tilbehør, der muligvis er påkrævet ved lov, skal anvendes, som lys, drejesignaler, skilt til langsomtgående køretøj og andet som måtte være påkrævet.

Dette er et arbejdskøretøj, som udelukkende må bruges af professionelle, ansatte operatører i kommercielle anvendelsesområder. Det er hovedsageligt beregnet til transport af redskaber, som benyttes i sådanne anvendelsesområder. Køretøjet har kapacitet til sikker transport af en operatør og en passager på de angivne sæder. Køretøjets lad er uegnet til passagerer.

Læs denne vejledning omhyggeligt, så du kan lære at betjene og vedligeholde produktet korrekt samt undgå person- og produktskade. Det er dit ansvar at betjene produktet korrekt og sikkert.

Du kan kontakte Toro direkte på www.Toro.com for at få oplysninger om produkter og tilbehør, hjælp til at finde en forhandler og for at registrere dit produkt.

Når du har brug for service, originale Toro-dele eller yderligere oplysninger, bedes du kontakte en autoriseret serviceforhandler eller Toros kundeservice samt have produktets model- og serienummer parat. Figur 1 viser model- og serienummerets placering på produktet. Skriv numrene, hvor der er gjort plads til dette.

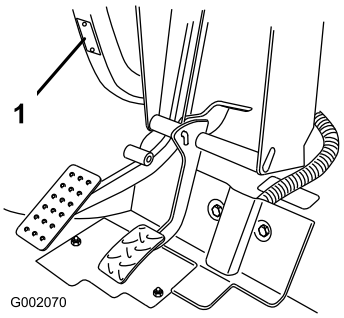

Figur 1

1. Model- og serienummerets placering

Modelnr. _____

Serienr. _____

Denne manual advarer dig om mulige farer og giver dig særlige sikkerhedsoplysninger ved hjælp af advarselssymbolet (Figur 2), der angiver en fare, som kan forårsage alvorlig personskade eller død, hvis du ikke følger de anbefalede forholdsregler.



Figur 2

1. Advarselssymbol

Denne betjeningsvejledning bruger to ord til at fremhæve oplysninger. **Vigtigt** henleder opmærksomheden på særlige mekaniske oplysninger, og **Bemærk** angiver generel information, som det er værd at lægge særligt mærke til.

© 2015—The Toro® Company
8111 Lyndale Avenue South
Bloomington, MN 55420

Kontakt os på www.Toro.com.
Trykt i USA
Alle rettigheder forbeholdes

Indhold

Sikkerhed 4
Sikker betjeningspraksis 4
Før betjening 4
Den tilsynsførendes ansvar 5
Sikker håndtering af brændstoffer 5
Betjening 5
Vedligeholdelse 7
Model 07266TC og 07279 8
Model 07273 og 07273TC 8
Sikkerheds- og instruktionsmærkater 9
Opsætning 11
1 Montering af rattet (model 07266TC og 07273TC) 11
2 Kontrol af væskestande og dækkenes lufttryk 11
3 Læsning af vejledningen og gennemgang af sikkerhedsuddannelsesmateriale 12
Produktoversigt 13
Betjeningsanordninger 13
Specifikationer 16
Udstyr/tilbehør 16
Betjening 17
Sæt sikkerheden i højsædet 17
Betjening af ladet 17
Udførelse af kontroller før start 19
Kontrol af bremsevæskestanden 19
Kontrol af motoroliestanden 20
Kontrol af dæktrykket 21
Påfyldning af brændstof 21
Start af motoren 23
Standsning af maskinen 23
Parkering af maskinen 23
Indkøring af en ny maskine 23
Læsning af ladet 24
Transport af maskinen 24
Bugsering af maskinen 25
Bugsering af en anhænger 25
Vedligeholdelse 26
Skema over anbefalet vedligeholdelse 26
Kontrolliste for daglig vedligeholdelse 27
Tiltag forud for vedligeholdelse 28
Vedligeholdelse af maskinen under specielle driftsforhold 28
Klargøring til vedligeholdelse af maskinen 28
Løftning af maskinen 28
Sådan fås adgang til motorhjelmen 28
Smøring 29
Smøring af maskinen 29
Smøring af forhjulslejerne 30
Motorvedligeholdelse 32
Eftersyn af luftfilteret 32
Serviceeftersyn af motorolien 33
Serviceeftersyn af tændrøret 35
Vedligeholdelse af brændstofsystem 36
Eftersyn af brændstofslanger og -forbindelser 36
Udskiftning af brændstoffiltrene 36
Service af kulfilterbeholderen 37
Vedligeholdelse af elektrisk system 40
Serviceeftersyn af batteriet 40
Udskiftning af sikringerne 42
Vedligeholdelse af forlygterne 42
Vedligeholdelse af drivsystem 44
Vedligeholdelse af dækkene 44
Justering af forhjulenes spidsning og hældning 44
Kontrol af transakslens oliestand 45
Udskiftning af transakslens olie 45
Kontrol og justering af neutral 46
Vedligeholdelse af den primære drivkobling 47
Vedligeholdelse af kølesystem 48
Rengøring af motorens køleområder 48
Vedligeholdelse af bremser 48
Eftersyn af bremserne 48
Justering af parkeringsbremsens håndtag 48
Justering af bremsekablerne 49
Udskiftning af bremsevæsken 49
Vedligeholdelse af remme 50
Eftersyn af drivremmen 50
Justering af startgeneratorremmen 50
Vedligeholdelse af chassiset 51
Justering af ladets låse 51
Rengøring 51
Vask af maskinen 51
Opbevaring 52

Sikkerhed

Hvis operatøren eller ejeren anvender eller vedligeholder maskinen forkert, kan det medføre personskade. For at nedsætte risikoen for potentiel personskade skal operatøren overholde disse sikkerhedsforskrifter og altid være opmærksom på advarselssymbolerne, der betyder **Forsigtig**, **Advarsel** eller **Fare** – "personlige sikkerhedsanvisninger". Hvis forskrifterne ikke overholdes, kan det medføre personskade eller død.

Maskinen overholder kravene i SAE J2258.

Sikker betjeningspraksis

⚠ ADVARSEL

Maskinen er et køretøj, som udelukkende er beregnet til anvendelse uden for hovedveje, og den er ikke konstrueret, udstyret eller fremstillet til brug på offentlige veje. Hvis den anvendes på en offentlig vej, kan det resultere i en ulykke, hvilket kan skade dig eller omkringstående personer alvorligt eller endda medføre dødsfald.

Anvend ikke denne maskine på offentlige veje.

Workman er konstrueret og testet til sikker drift ved korrekt betjening og vedligeholdelse. Selvom risikokontrol og forebyggelse af ulykker delvist afhænger af køretøjets konstruktion og udformning, afhænger disse faktorer endvidere af, at det personale, der skal betjene, vedligeholde og opbevare maskinen, er uddannet i brugen af maskinen og udviser den fornødne opmærksomhed. Forkert brug eller vedligeholdelse af maskinen kan medføre personskade eller dødsfald.

Dette er et specialkøretøj, der kun er konstrueret til terrænkørsel. Det vil føles anderledes at køre og håndtere den, end hvad operatører er vant til fra personbiler eller trucks. Brug derfor tid på at blive fortrolig med Workman.

Ikke alle de redskaber, der kan tilsluttes Workman, beskrives i denne håndbog. Se den specifikke *brugerhåndbog*, der følger med hvert redskab for at få yderligere sikkerhedsanvisninger. **Læs disse vejledninger.**

Følg nedenstående sikkerhedsanvisninger for at mindske risikoen for personskade eller død:

Før betjening

- Betjen først maskinen, når du har læst og forstået indholdet i denne vejledning. En erstatningshåndbog kan fås ved at sende det komplette model- og serienummer til: The Toro® Company, 8111 Lyndale Avenue South, Minneapolis, Minnesota 55420.
- Lad aldrig børn betjene maskinen. Enhver, som bruger maskinen, skal have kørekort til bil.
- Tillad aldrig andre voksne at betjene maskinen uden, at de først har læst og forstået *betjeningsvejledningen*. Kun uddannede og autoriserede personer må bruge denne maskine. Sørg for, at alle operatører er fysisk og mentalt i stand til at betjene maskinen.
- Denne maskine er udviklet til **udelukkende** at transportere dig, operatøren, og **én passager** i det sæde, der er beregnet til dette formål fra producentens side. Medtag **aldrig** andre passagerer i køretøjet.
- Lær betjeningsanordningerne at kende, og gør dig bekendt med, hvordan du stopper motoren hurtigt.
- Maskinen må **aldrig** betjenes af personer, som er påvirket af medicin eller alkohol. Selv receptpligtig medicin og medicin mod forkølelse kan forårsage døsighed.
- Betjen ikke maskinen, når du er træt. Sørg for at holde pauser indimellem. Det er meget vigtigt, at du altid er vågen og opmærksom.
- Brug altid kraftige sko. Betjen ikke maskinen iført sandaler, tennissko eller gummisko. Bær ikke løstsiddende tøj eller smykker, som kan sætte sig fast i bevægelige dele og forårsage personskade.
- Det tilrådes at bære sikkerhedsbriller, sikkerhedssko, lange benklæder og hjelm. Dette er påkrævet i henhold til visse landes lokale sikkerheds- og forsikringsregler.
- Lad **aldrig** børn betjene maskinen. Lad **aldrig** voksne betjene den uden korrekte anvisninger. Kun uddannede og autoriserede personer må betjene denne maskine. Sørg for, at alle operatører er fysisk og mentalt i stand til at betjene maskinen.
- Hold alle, især børn og kæledyr, væk fra arbejdsområderne.
- Kontroller, at sikkerhedssystemet fungerer korrekt, hver dag. Hvis en kontakt svigter, skal den udskiftes, før maskinen betjenes.
- Sørg for, at alle afskærmninger, sikkerhedsanordninger og mærkater er i orden og sidder korrekt. Hvis en afskærmning, sikkerhedsanordning eller mærkat ikke fungerer korrekt, er ulæselig eller beskadiget, skal den repareres eller udskiftes, før maskinen sættes i drift.
- Undgå at køre i mørke, især på steder, du ikke kender godt. Hvis du er nødt til at køre, når det er mørkt, skal du køre meget forsigtigt, bruge forlygterne og endda overveje at forsyne maskinen med yderligere lys.
- Kontroller altid alle dele af køretøjet og eventuelle redskaber før betjening af køretøjet. Hvis noget ikke fungerer korrekt, **må køretøjet ikke bruges**. Sørg for, at problemet afhjælpes, før køretøjet eller redskabet betjenes igen.
- Betjen kun maskinen udendørs eller i et område med god ventilation.

Den tilsynsførendes ansvar

- Du skal sikre dig, at operatørerne er fuldt uddannede og fortrolige med *betjeningsvejledningen* og alle mærkater på køretøjet.
- Sørg for at fastlægge dine egne specielle procedurer og arbejdsregler til usædvanlige driftsforhold (f.eks. skråninger, der er for stejle med hensyn til sikker betjening af maskinen).

Sikker håndtering af brændstoffer

- For at undgå person- eller tingsskade skal du være yderst forsigtig, når du håndterer benzin. Benzin er ekstremt brandfarlig og dampene er eksplosive.
- Sluk alle cigaretter, cigarer, piber og andre antændingskilder.
- Brug kun en godkendt bærbar brændstofbeholder, der ikke er fremstillet af metal.
- Statisk elektrisk udladning kan antænde brændstofdampe i en brændstofbeholder, der ikke er jordforbundet. Fyld aldrig beholdere inde i et køretøj eller på en lastbil eller anhænger med plastikforing. Fjern brændstofbeholderen fra maskinens lad, og sæt den på jorden et stykke fra køretøjet, før påfyldning påbegyndes.
- Sørg for, at dysen er i kontakt med beholderen under påfyldning af brændstofbeholderen. Fjern udstyr fra maskinens lad, før der påfyldes brændstof. Brug ikke en låseenhed til slangespidsen.
- Afmonter aldrig brændstofdækslet, og tilføj aldrig brændstof, mens motoren kører.
- Lad motoren køle af før genopfyldning.
- Fyld aldrig brændstof på maskinen inden døre.
- Opbevar aldrig maskinen eller brændstofbeholdere, hvor der er åben ild, gnister eller vågeblus som f.eks på en vandvarmer eller på andre apparater.
- Fjern udstyr fra lastbilen eller anhængeren, og fyld det op igen på jorden. Hvis dette ikke er muligt, skal påfyldning af udstyret finde sted med en bærbar beholder i stedet for direkte fra brændstofstanderen.
- Hvis der kommer brændstof på dit tøj, skal du skifte tøj øjeblikkeligt.
- Fyld aldrig for meget på brændstoftanken. Sæt brændstofdækslet på igen og spænd det godt fast.

Betjening

- Operatøren og passageren skal blive siddende og bruge sikkerhedsselerne, når køretøjet er i bevægelse. Operatøren skal holde begge hænder på rattet, når som helst det er muligt, og passageren skal benytte de dertil beregnede holdegreb. Hold altid arme og ben inden for selve køretøjet.
- Kør langsommere, og drej mindre skarpt, når du har en passager med. Husk, at din passager måske ikke forventer, at du bremser eller drejer, og derfor muligvis ikke er forberedt. Transporter aldrig passagerer på lad eller på redskaber.
- Overlæs aldrig køretøjet. Navnepladen (placeret under midten af instrumentbrættet) viser lastgrænserne for køretøjet. Overfyld aldrig udstyr, eller overskrid aldrig køretøjets maksimale bruttovægt.
- Når motoren startes:
  - Stig ind på førersædet, og aktiver parkeringsbremsen.
  - Hold foden på bremsen.
  - Drej tænd/sluk-knappen til positionen Til.

  Bemærk: Motoren starter, når du trykker gaspedalen ind.
- Det kræver koncentration at bruge maskinen. Hvis ikke maskinen betjenes sikkert, kan det medføre ulykker. Maskinen kan vælte og forårsage alvorlig personskade eller død. Kør forsigtigt. For at forhindre, at maskinen vælter, eller at operatøren mister kontrollen over den, skal der træffes følgende forholdsregler:
  - Vær meget forsigtig, reducer hastigheden, og hold sikker afstand til bunkere, grøfter, vandløb, ramper, ukendte steder eller andre risikoområder.
  - Hold øje med huller eller andre skjulte farer.
  - Vær forsigtig, når du betjener køretøjet på en stejl skråning. Kør normalt lige op og ned ad skråninger. Sænk hastigheden, når du drejer skarpt eller vender på skråninger. Undgå at vende på skråninger, hvis det er muligt.
  - Udvis ekstra forsigtighed, når maskinen betjenes på våde overflader, ved højere hastigheder eller med fuld last. Standsningstiden øges med fuld last.
  - Når ladet læsses, skal lasten fordeles jævnt. Vær særlig forsigtig, hvis lasten overskrider køretøjets/ladets dimensioner. Udvis ekstra forsigtighed ved håndtering af last, der ikke kan anbringes i midten. Hold lasten afbalanceret og fastgjort for at forhindre den i at forskubbe sig.
  - Undgå at stoppe og starte pludseligt. Skift ikke fra bak til fremadkørsel eller fremadkørsel til bak uden først at standse helt op.
  - Forsøg ikke at dreje skarpt eller udføre pludselige manøvrer eller andre usikre kørselshandlinger, som kan medføre tab af herredømmet over maskinen.
  - Overhal ikke andre maskiner, der kører i samme retning i vejkryds, ved blinde vinkler eller på andre farlige steder.
  - Når du aflæsser, må du ikke lade nogen stå bag maskinen, og du skal passe på ikke at aflæsse på eventuelle omkringstående fødder. Løsn bagsmækkens låse fra siden af ladet, ikke bagfra.

- Hold alle omkringstående væk. Før du bakker, skal du se bagud og sikre dig, at der ikke er nogen bag køretøjet. Bak langsomt.
- Hold øje med trafikken, når du krydser eller kører i nærheden af veje. Hold altid tilbage for fodgængere og andre køretøjer. Vis altid af, når du skal dreje, eller stop tidsnok til, at andre mennesker ved, hvad din hensigt er. Overhold alle færdselsregler og -bestemmelser.
- Betjen aldrig maskinen i eller i nærheden af et område, hvor der er støv eller røggasser i luften, som er eksplosive. Maskinens el- og udstødningssystemer kan fremkalde gnister, som kan antænde eksplosive materialer.
- Hold altid øje med og undgå lave udhæng som f.eks. grene, døråbninger, gangbroer osv. Sørg for, at der er tilstrækkelig plads over dig til, at maskinen og dit hoved let kan komme under.
- Hvis du er usikker på, hvorvidt betjeningen af maskinen er sikker, **skal du standse arbejdet** og spørge din tilsynsførende.

- Før du forlader sædet:
  - Stop maskinen.
  - Sænk ladet.
  - Sluk for motoren, og vent på, at al bevægelse standser.
  - Aktiver parkeringsbremsen.
  - Tag nøglen ud af tændingskontakten.
- Rør ikke motor, transmission, køler, lydpotte eller lydpotteskærm, mens motoren kører, eller kort tid efter at den er stoppet, da disse områder kan være tilstrækkeligt varme til at give brandsår.
- Hvis maskinen nogensinde vibrerer unormalt, skal du omgående standse maskinen, slukke for motoren, vente på, at al bevægelse standser, og efterse maskinen for skader. Reparer alle skader, før du genoptager brugen af maskinen.
- Lyn kan forårsage alvorlig personskade eller død. Hvis der observeres lyn eller høres torden i området, må maskinen ikke anvendes. Søg ly.

Bremsning

- Sænk farten, før du nærmer dig en forhindring. Således får du ekstra tid til at standse eller undvige. Hvis du rammer en forhindring, kan du og din passager komme til skade. Desuden kan det skade maskinen og maskinens indhold.
- Køretøjets bruttovægt har stor indflydelse på din evne til at standse og/eller dreje. Tunge laster og påmonteret udstyr gør, at maskinen er sværere at standse eller dreje. Jo tungere lasten er, jo længere tid tager det at standse. Se Læsning af ladet (side 24) for at få flere oplysninger.
- Sænk maskinens hastighed, hvis ladet er fjernet, og der ikke er noget udstyr påmonteret maskinen. Bremseegenskaberne ændrer sig, og hurtige opbremsninger kan få baghjulene til at låse, hvilket kan påvirke herredømmet over maskinen.
- Græs og kørebaner er langt glattere, når det er vådt. Det kan tage 2 til 4 gange længere at standse maskinen på våde overflader end på tørre overflader. Hvis du kører gennem stillestående vand, der gør bremserne våde, vil de ikke fungere ordentligt, før de er tørre. Når du er kørt gennem vand, bør du teste bremserne for at sikre dig, at de fungerer korrekt. Hvis de ikke gør det, skal du køre langsomt på en jævn flade, mens du trykker let på bremsepedalen. Så vil bremserne tørre.

Betjening på bakkeskråninger

⚠ ADVARSEL

Betjening af maskinen på en skråning kan medføre, at den vælter eller ruller, eller motoren kan sætte ud, og du kan miste fart på bakken. Dette kan medføre personskade.

- **Anvend ikke maskinen på meget stejle skrænter.**
- **Accelerer ikke hurtigt, og brems ikke pludseligt hårdt op, når du bakker ned ad en bakke, især ikke med last.**
- **Hvis motoren sætter ud, eller du begynder at miste fart på en bakke, skal du langsomt bakke lige ned ad bakken. Forsøg aldrig at dreje maskinen rundt.**
- **Sørg for at køre langsomt på bakker, og udvis forsigtighed.**
- **Undgå at dreje på en bakke.**
- **Mindsk lasten og maskinens hastighed.**
- **Undgå at standse på bakker, især med last på.**

Disse ekstra forsigtighedshensyn skal tages, når du betjener maskinen på en bakke:

- Sænk maskinens fart, før du begynder at køre op eller ned ad en bakke.
- Hvis motoren sætter ud, eller du begynder at miste fremdrift, mens du kører op ad en bakke, skal du gradvist bremse ned og langsomt bakke lige ned ad bakken.
- Det kan være farligt at dreje, mens du kører op eller ned ad bakker. Hvis du er nødt til at dreje på en bakke, skal du gøre det langsomt og forsigtigt. Foretag aldrig skarpe eller hurtige drejninger.
- Tung last påvirker stabiliteten. Mindsk lastens vægt samt kørselshastigheden, når du kører på bakker, eller hvis lasten har et højt tyngdepunkt. Fastgør maskinens last forsvarligt, så den ikke forskubber sig. Vær ekstra forsigtig, når du kører med last, der nemt forskubber sig (væske, sten, sand osv.)
- Undgå at standse på bakker, især med last på. Det tager længere tid at standse under kørsel ned ad bakke end på

plan grund. Hvis maskinen skal standses, skal du undgå pludselige hastighedsskift, som kan forårsage, at den vælter eller ruller. Brems ikke pludseligt hårdt op, mens du ruller baglæns ned ad bakke, da dette kan få maskinen til at vælte.

- Hvis maskinen skal bruges i bakket terræn, kan du montere det ekstra styrtbøjlesæt.

Betjening i ujævnt terræn

⚠ ADVARSEL

Pludselige forandringer i terrænet kan give pludselige ratbevægelser, som kan medføre skader på hænder og arme.

- **Sænk farten, når du kører i ujævnt terræn og i nærheden af kantsten.**
- **Tag løst fast om rattet omkring perimeteren med tommelfingrene opad og væk fra rattets eger.**

Sænk kørselshastigheden, og mindsk lasten, når du kører i ujævnt terræn og i nærheden af kantsten, huller og andre pludselige forandringer i terrænet. Lasten kan forrykke sig, så maskinen bliver ustabil.

Hvis maskinen skal bruges i ujævnt terræn, kan du montere det ekstra styrtbøjlesæt.

Af- og pålæsning

⚠ ADVARSEL

Ladet kan være tungt. Hænder eller andre kropsdele kan blive knust.

- **Hold hænder og andre kropsdele væk, når du sænker ladet.**
- **Aflæs ikke materialer på omkringstående.**

- Overskrid ikke maskinens nominelle vægtkapacitet, når den betjenes med et læs i lasten, når du bugserer en anhænger eller begge dele. Se Specifikationer (side 16).
- Vær forsigtig, når du betjener maskinen på en bakke eller i et ujævnt terræn, særligt når der er et læs i lasten, eller når du bugserer en anhænger eller begge dele.
- Vær forsigtig, når du kører med høje laster.
- Vær opmærksom på, at du har mindre kontrol over maskinen, og at maskinen er mindre stabil, når lasten ikke er fordelt jævnt.
- Hvis maskinen er læsset med for stor en last, kan det påvirke maskinens stabilitet.
- Styring og bremsning af maskinen og maskinens stabilitet påvirkes ved kørsel med en last, hvor materialets vægt ikke kan fastgøres til maskinen, som f.eks. væske i en stor tank.
- Aflæs aldrig et lastet lad, mens maskinen vender sidelæns på en bakke. Ændringen i vægtfordelingen kan få maskinen til at vælte.
- Når du kører med en tungt last i ladet, skal du sænke farten og tage højde for tilstrækkelig bremselængde. Brems ikke pludseligt op. Vær ekstra forsigtig på bakker.
- Vær opmærksom på, at en tung last øger bremselængden og mindsker maskinens evne til at dreje hurtigt uden at vælte.
- Den bageste ladplads er kun beregnet til last, ikke til passagerer.
- Overlæs aldrig maskinen. Mærkepladen (der er placeret under midten af instrumentbrættet) viser lastgrænserne for maskinen. Overfyld aldrig udstyr, og overskrid aldrig maskinens maksimale bruttovægt. Se Læsning af ladet (side 24).

Vedligeholdelse

- Før der udføres vedligeholdelse eller foretages justeringer af maskinen, skal den flyttes til en plan overflade, motoren skal stoppes, parkeringsbremsen aktiveres, og nøglen tages ud af tændingskontakten for at forhindre, at motoren startes ved et uheld.
- Arbejd aldrig under et hævet lad uden at placere ladets sikkerhedsstøtte på den helt udstrakte aktuatorstang til ladet.
- Sørg for, at alle hydraulikfittinger er spændt godt fast, og at alle hydraulikslanger og -rør er i god stand, før der sættes tryk på systemet.
- Hold kroppen og hænderne væk fra små lækagehuller eller dyser, der sprøjter hydraulikvæske ud under højtryk. Brug papir eller pap, **men ikke dine hænder**, til at finde lækager. Hydraulikvæske, der slipper ud under tryk, kan have tilstrækkelig kraft til at trænge gennem huden og forårsage alvorlig skade på din krop. Hvis der sprøjtes væske ind i huden, skal den fjernes kirurgisk inden for nogle få timer af en læge, der er bekendt med denne type skader, da der ellers kan opstå koldbrand.
- Inden frakobling af hydrauliksystemet eller udførelse af arbejde på det skal alt tryk tages af systemet ved at standse motoren, ændre positionen af hydraulikkontrolventilen til ladløft fra hævet til sænket og/eller sænke ladet og redskaberne. Placer fjernhydraulikhåndtaget i flydepositionen, hvis maskinen er udstyret med et. Hvis ladet skal være i den hævede position, skal det fastgøres med sikkerhedsstøtten til ladet.
- Hold alle møtrikker, bolte og skruer korrekt tilspændt for at sikre, at hele maskinen er i god stand.
- Undgå brand: Hold motorområdet fri for meget fedt, græs, blade og ophobet snavs.
- Hvis motoren skal køre for at udføre en vedligeholdelsesjustering, skal du holde hænder, fødder, tøj og alle kropsdele væk fra motoren og alle bevægelige dele. Hold alle personer på afstand.
- Kør ikke motoren med for høj hastighed ved at ændre på regulatorindstillingerne. Den maksimale motorhastighed er 3650 o/min. Få en autoriseret Toro-forhandler til at

kontrollere det maksimale motoromdrejningstal med en omdrejningstæller af hensyn til sikker og nøjagtig drift.

- Kontakt en autoriseret Toro-forhandler, hvis det nogen sinde skulle være nødvendigt med større reparationer, eller du har brug for anden hjælp.
- Køb altid originale Toro-reservedele og originalt tilbehør for at være sikker på optimal ydeevne og sikkerhed. Reservedele og tilbehør fremstillet af andre producenter kan være farlige. Ændring af denne maskine på en måde, der påvirker maskinens drift, holdbarhed eller brug kan medføre personskade eller dødsfald. En sådan brug kan gøre produktgarantien fra The Toro® Company ugyldig.
- Denne maskine må ikke ændres uden godkendelse fra The Toro® Company. Henvendelser skal rettes til The Toro® Company, Commercial Division, Vehicle Engineering Dept., 8111 Lyndale Ave. So., Bloomington, Minnesota 55420-1196, USA.

Model 07266TC og 07279

Lydeffekt

Maskinen har et garanteret lydstyrkeniveau på 96 dBA, hvori der er medtaget en usikkerhedsværdi (K) på 1 dBA.

Lydeffektniveauet er fastlagt i overensstemmelse med procedurerne beskrevet i EN ISO 11094.

Lydtryk

Maskinen har et lydtryksniveau ved brugerens øre på 83 dBA, hvori der er medtaget en usikkerhedsværdi (K) på 1 dBA.

Lydtryksniveauet er fastlagt i overensstemmelse med procedurerne beskrevet i EN ISO 11201.

Vibration for hænder/arme

Målt vibrationsniveau for højre hånd = 1,03 m/s^2

Målt vibrationsniveau for venstre hånd = 1,5 m/s^2

Usikkerhedsværdi (K) = 0,5 m/s^2

De målte værdier er fastlagt i overensstemmelse med procedurerne beskrevet i EN 1032.

Vibration for hele kroppen

Målt vibrationsniveau = 0,42 m/s^2

Usikkerhedsværdi (K) = 0,5 m/s^2

De målte værdier er fastlagt i overensstemmelse med procedurerne beskrevet i EN 1032.

Model 07273 og 07273TC

Lydeffekt

Maskinen har et garanteret lydstyrkeniveau på 96 dBA, hvori der er medtaget en usikkerhedsværdi (K) på 1 dBA.

Lydeffektniveauet er fastlagt i overensstemmelse med procedurerne beskrevet i EN ISO 11094.

Lydtryk

Denne enhed har et lydtryksniveau ved brugerens øre på 86 dBA, hvori der er medtaget en usikkerhedsværdi (K) på 1 dBA.

Lydtryksniveauet er fastlagt i overensstemmelse med procedurerne beskrevet i EN ISO 11201.

Vibration for hænder/arme

Målt vibrationsniveau for højre hånd = 1,03 m/s^2

Målt vibrationsniveau for venstre hånd = 1,5 m/s^2

Usikkerhedsværdi (K) = 0,5 m/s^2

De målte værdier er fastlagt i overensstemmelse med procedurerne beskrevet i EN 1032.

Vibration for hele kroppen

Målt vibrationsniveau = 0,42 m/s^2

Usikkerhedsværdi (K) = 0,5 m/s^2

De målte værdier er fastlagt i overensstemmelse med procedurerne beskrevet i EN 1032.

Sikkerheds- og instruktionsmærkater

Sikkerheds- og instruktionsmærkaterne kan nemt ses af operatøren og er placeret tæt på potentielle risikoområder. Beskadigede eller bortkomne mærkater skal udskiftes.

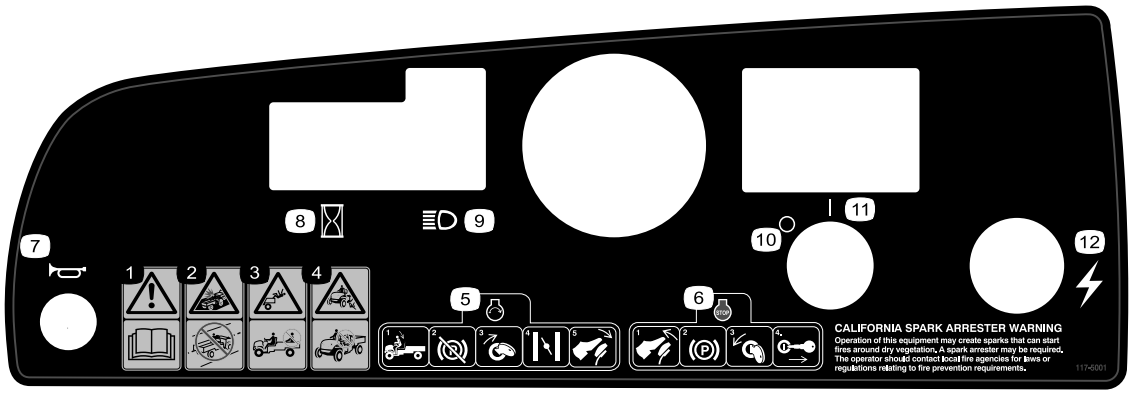

117-5001

1. Advarsel – læs *betjeningsvejledningen*.
2. Kollisionsfare – betjen ikke køretøjet på offentlige gader, veje eller landeveje.
3. Fare for fald – kør ikke med passagerer i ladet.
4. Fare for fald – lad ikke børn betjene køretøjet.
5. Start af motoren – sæt dig i førersædet, deaktiver parkeringsbremsen, drej tændingsnøglen, så den er i tændt position, træk chokerhåndtaget ud (hvis det er nødvendigt), og træd på gaspedalen.
6. Motoren kan stoppes ved at slippe gaspedalen, aktivere parkeringsbremsen, dreje tændingsnøglen til slukket position og tage tændingsnøglen ud.
7. Horn
8. Timetæller
9. Forlygter
10. Strøm – fra
11. Strøm – til
12. Elektrisk strøm (stikkontakt)



104-6581

1. Advarsel – læs *betjeningsvejledningen*.
2. Brandfare – stop motoren før påfyldning af brændstof.
3. Advarsel – få undervisning, før denne maskine tages i brug.
4. Tippefare – udvis forsigtighed, og kør langsomt ned ad bakker og når du drejer. Hold køretøjets hastighed under 26 km/t, når du kører med fuld eller tung last og i ujævnt terræn.
5. Fare for fald og arm/benskader – kør ikke med passagerer i ladet, og hold altid arme og ben inde i køretøjet.

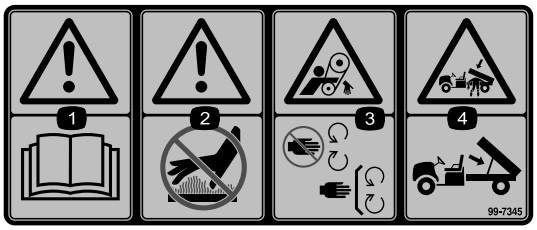

99-7345

1. Advarsel – læs *betjeningsvejledningen*.
2. Varm overflade/risiko for forbrænding – hold sikker afstand til den varme overflade.
3. Fare for sammenfiltring, rem – hold afstand til bevægelige dele.; hold alle afskærmninger på plads.
4. Fare for knusning, ladet – brug støttepinden til at understøtte ladet.

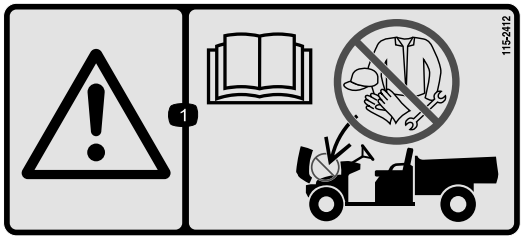

115-2412

1. Advarsel – læs *betjeningsvejledningen*; ingen opbevaring.

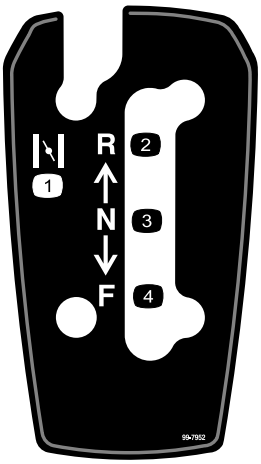

99-7952

1. Choker
2. Bakgear
3. Neutral
4. Fremad

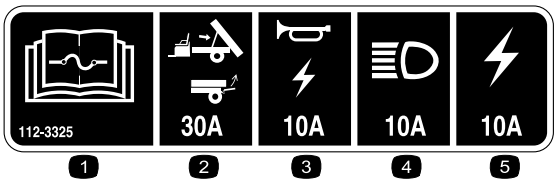

112-3325

1. Læs *betjeningsvejledningen* for at få oplysninger om sikring.
2. Lift/port, 30A
3. Horn/stikkontakt, 10A
4. Forlygter, 15A
5. Køretøjssikring, 20A

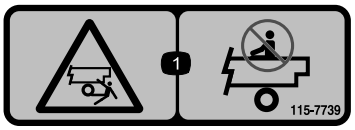

115-7739

1. Fald, fare for knusning, omkringstående – ingen fører på maskinen.

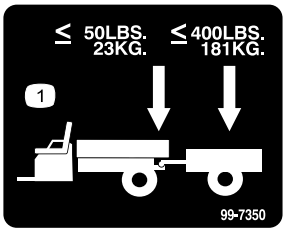

99-7350

1. Advarsel – maksimal anhængertrækstangsvægt er 23 kg, maksimal anhængervægt er 181 kg.

Opsætning

Løsdele

Brug skemaet herunder til at kontrollere, at alle dele er blevet leveret.

Fremgangsmåde	Beskrivelse	Antal	Anvendelse
1	Rat	1	Monter rattet (model 07266TC og 07273TC).
2	Kræver ingen dele	–	Kontroller væskestandene og dækkenes lufttryk.
3	Betjeningsvejledning Ejerens motorvejledning Reservedelskatalog Sikkerhedsuddannelsesmateriale Registreringskort Skema til kontrol før levering Kvalitetscertifikat Nøgle	1 1 1 1 1 1 1 2	Læs betjeningsvejledningen, og se uddannelsesmaterialet, før maskinen betjenes.

Bemærk: Maskinens venstre og højre side er som set fra den normale betjeningsposition.

1

Montering af rattet (model 07266TC og 07273TC)

Dele, der skal bruges til dette trin:

1	Rat

Fremgangsmåde

1. Løsn tapperne på midterdækslet gennem åbningerne bag på rattet, og afmonter dækslet fra navet på rattet (Figur 3).

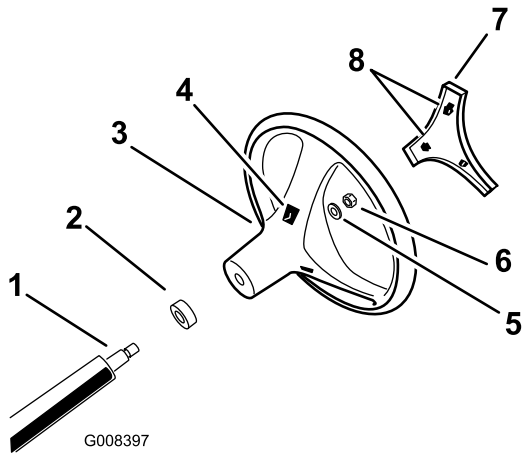

Figur 3

1. Rataksel
2. Støvdæksel
3. Rat
4. Tap-riller i rattet
5. Spændeskive
6. Låsemøtrik
7. Midterdæksel
8. Åbning (for adgang til tapperne på rattet)

2. Afmonter låsemøtrikken og spændeskiven fra ratakslen (Figur 3).
3. Ret rattet ind med noterne på ratakslen (Figur 3).

   Bemærk: Placer rattet på stammen, så rattets tværbjælke er vandret, når maskinens dæk peger lige frem, og den brede ege på rattet peger nedad.
4. Saml spændeskiven og ratakslens låsemøtrikgevind (Figur 3).
5. Tilspænd låsemøtrikken til 24-29 N·m.
6. Ret midterdækslets låsetapper ind med åbningerne i rattet og pres dækslet ind på rattet, indtil låsetapperne smækker på plads (Figur 3).

2

Kontrol af væskestande og dækkenes lufttryk

Kræver ingen dele

Fremgangsmåde

1. Kontroller motoroliestanden, før og efter motoren betjenes første gang. Se Kontrol af motoroliestanden (side 20).
2. Kontroller bremsevæskestanden, før motoren betjenes første gang. Se Kontrol af bremsevæskestanden (side 19).
3. Kontroller transakselvæskestanden, før motoren betjenes første gang. Se Kontrol af transakslens oliestand (side 45).
4. Kontroller dæktrykket i dækkene. Se Kontrol af dæktrykket (side 21)

3

Læsning af vejledningen og gennemgang af sikkerhedsuddannelsesmateriale

Dele, der skal bruges til dette trin:

1	*Betjeningsvejledning*
1	Ejerens motorvejledning
1	*Reservedelskatalog*
1	Sikkerhedsuddannelsesmateriale
1	Registreringskort
1	*Skema til kontrol før levering*
1	Kvalitetscertifikat
2	Nøgle

Fremgangsmåde

- Læs *betjeningsvejledningen* og ejerens motorvejledning.
- Gennemgå sikkerhedsuddannelsesmaterialet.
- Udfyld registreringskortet.
- Udfyld *Skema til kontrol før levering*.
- Læs *kvalitetscertifikatet*.

Produktoversigt

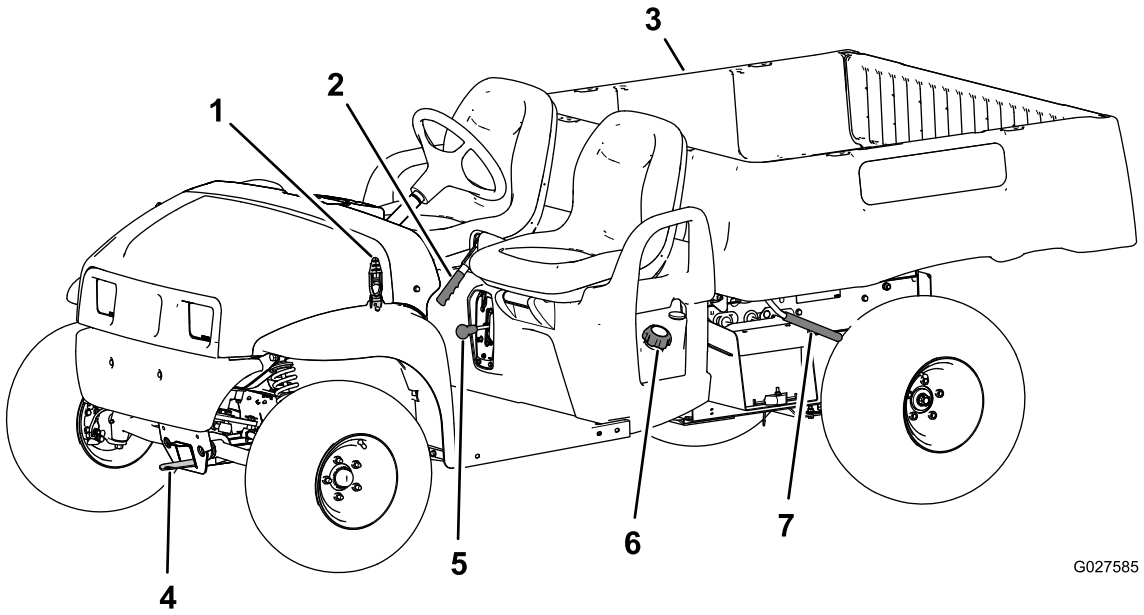

Figur 4

1. Motorhjelmslås
2. Parkeringsbremsehåndtag
3. Lad
4. Anhængertrækstang
5. Gearskiftevælger
6. Brændstofdæksel
7. Ladets håndtag

Betjeningsanordninger

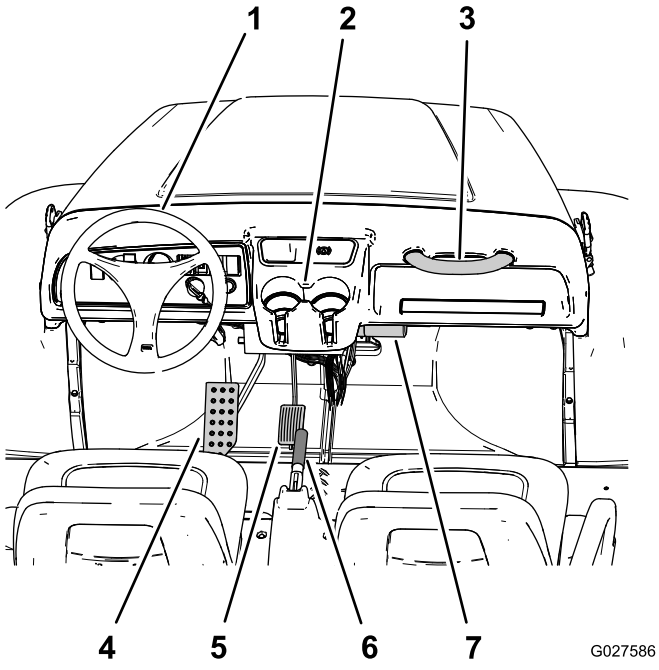

Figur 5

1. Rat
2. Kopholder
3. Holdegreb til passagerer
4. Bremsepedal
5. Gaspedal
6. Parkeringsbremsehåndtag (centerkonsol)
7. *Betjeningsvejledning* opbevaringsrør

Gaspedal

Brug gaspedalen (Figur 5) til at regulere maskinens kørselshastighed. Tryk gaspedalen ned for at starte motoren. Når du træder pedalen længere ned, øges kørselshastigheden. Når gaspedalen slippes, sænkes maskinens hastighed, og motoren stopper.

Bemærk: Den maksimale hastighed i fremadgående retning er 26 km/t.

Bremsepedal

Brug bremsepedalen til at stoppe eller sænke maskinens hastighed (Figur 5).

⚠ FORSIGTIG

Hvis du kører en maskine med slidte eller forkert justerede bremser, kan det medføre personskade.

Hvis bremsepedalen vandrer til inden for 25 mm fra køretøjets gulvbræt, skal bremserne justeres eller repareres.

Parkeringsbremsehåndtag

Parkeringsbremsen er placeret mellem sæderne (Figur 4 og Figur 5). Når du slukker motoren, skal du aktivere parkeringsbremsen for at forhindre, at maskinen bevæger sig ved et uheld. Parkeringsbremsen aktiveres ved at trække op i parkeringsbremsehåndtaget. Udløs parkeringsbremsen ved

at skubbe håndtaget ned. Sørg for, at parkeringsbremsen er aktiveret, hvis maskinen er parkeret på en stejl skråning.

Choker

Chokeren er placeret under og til højre for førersædet. Brug chokeren til at starte en kold motor ved at trække chokerhåndtaget udad (Figur 6). Når motoren starter, skal du regulere chokeren for at holde motoren jævnt kørende. Flyt chokeren til positionen Fra, når motoren varmes op.

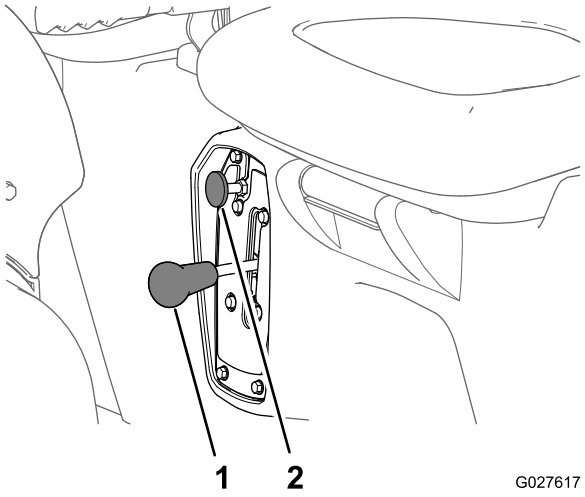

Figur 6

1. Choker
2. Gearskiftevælger

Gearskiftevælger

Gearskiftevælgeren er placeret mellem sæderne og under parkeringsbremsehåndtaget. Gearskiftevælgeren har tre positioner: frem, bak og neutral (Figur 6).

Bemærk: Motoren starter og kører i en hvilken som helst af de tre positioner.

Vigtigt: Stands altid køretøjet, før du skifter gear.

Hornknap (model 07266TC og 07273TC)

Hornkontakten er placeret i instrumentpanelets nederste venstre hjørne (Figur 7). Tryk på hornknappen for at aktivere hornet.

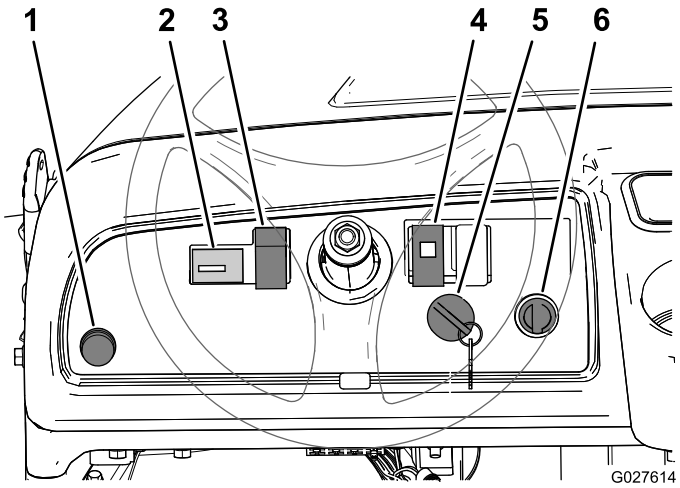

Figur 7

1. Hornknap (model 07266TC og 07273TC)
2. Timetæller
3. Lyskontakt
4. Olieindikator
5. Stikkontakt
6. Tændingskontakt

Lyskontakt

Lyskontakten sidder til venstre for ratstammen (Figur 7). Brug lyskontakten til at tænde for forlygterne. Tryk lyskontakten op for at tænde for forlygterne. Tryk kontakten ned for at slukke for lygterne.

Timetæller

Timetælleren sidder til venstre for lyskontakten (Figur 7). Timetælleren angiver det samlede antal timer, som motoren har kørt. Timetælleren begynder at tælle, når tændingsnøglen drejes til den tændte position, eller hvis motoren kører.

Olietrykslampe

Olietrykslampen er placeret på højre side af ratstammen (Figur 7). Olieindikatoren advarer operatøren, hvis olietrykket falder til under et sikkert niveau for kørsel af motoren. Hvis lampen tændes og forbliver tændt, skal du slukke for motoren og kontrollere oliestanden. Fyld olie på motoren, om nødvendigt. Se Kontrol af motoroliestanden (side 20).

Bemærk: Olieindikatoren blinker muligvis, men dette er normalt og kræver ingen handling.

Tændingskontakt

Tændingskontakten (Figur 7) anvendes til at idriftsætte og stoppe motoren. Den har to positioner: Til og Fra. Drej nøglen med uret til positionen Til for at starte motoren og betjene maskinen. Når maskinen er stoppet, drejes nøglen mod uret til positionen Fra for at slukke for motoren. Fjern nøglen fra tændingskontakten, når du forlader maskinen.

Stikkontakt

Stikkontakten sidder til højre for tændingskontakten (Figur 7). Brug stikkontakten til at strømføde ekstra, elektrisk tilbehør med 12 V.

Brændstofmåler

Brændstofmåleren (Figur 8) er placeret på brændstoftanken ved siden af påfyldningsdækslet i maskinens venstre side. Denne måler viser mængden af brændstof i brændstoftanken.

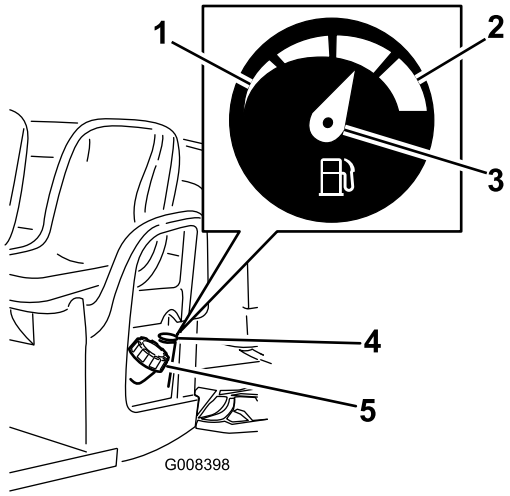

Figur 8

1. Tom
2. Fuld
3. Nål
4. Brændstofmåler
5. Brændstofdæksel

Holdegreb til passageren

Passagerholdegrebene er placeret på højre side af instrumentbrættet og på ydersiden af hvert sæde (Figur 9).

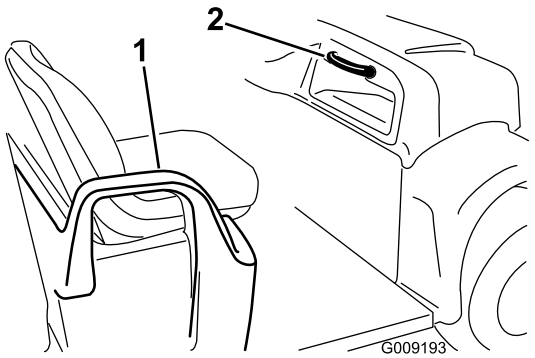

Figur 9

1. Håndtag – hoftestøtte
2. Passagerholdegreb

Specifikationer

Bemærk: Specifikationer og design kan ændres uden forudgående varsel.

Type	Model: 07266TC og 07279	Model: 07273 og 07273TC
Egenvægt	Tør 544 kg	
Nominel kapacitet (på en jævn flade)	567 kg i alt, inkl. 90,7 kg operatør og 90,7 kg passager, last, vægten af anhængerens trækstang, anhængerens bruttovægt, tilbehør og påmonteret udstyr	749 kg i alt, inkl. 90,7 kg operatør og 90,7 kg passager, last, vægten af anhængerens trækstang, anhængerens bruttovægt, tilbehør og påmonteret udstyr
Køretøjets maksimale bruttovægt (på en jævn flade)	1111 kg i alt, inkl. de ovenfor anførte vægtangivelser	1292 kg i alt, inkl. de ovenfor anførte vægtangivelser
Maksimal lastkapacitet (på en jævn flade)	385 kg, i alt, inkl. vægten af anhængerens trækstang og anhængerens bruttovægt	567 kg, i alt, inkl. vægten af anhængerens trækstang og anhængerens bruttovægt
Bugserkapacitet:		
Standard bugsertræk	Trækstangsvægt 23 kg, maks. anhængervægt 182 kg	
Svært bugsertræk	Trækstangsvægt 45 kg, maks. anhængervægt 363 kg	
Samlet bredde	150 cm	
Samlet længde	299 cm	
Afstand fra jorden	25 cm foran uden last eller operatør, 18 cm bagest uden last eller operatør	
Akselafstand	206 cm	
Dækslidbane (midterlinje til midterlinje)	125 cm forrest, 118 cm bagest	125 cm forrest, 120 cm bagest
Ladets længde	117 cm indvendigt, 133 cm udvendigt	
Ladets bredde	125 cm indvendigt, 150 cm udvendigt på de støbte skærme	
Ladets højde	25 cm indvendigt	

Udstyr/tilbehør

Der kan fås en række forskelligt Toro-godkendt udstyr og tilbehør til brug sammen med maskinen, som gør den bedre og mere alsidig. Kontakt en autoriseret serviceforhandler eller distributør, eller gå ind på www.Toro.com for at få en fortegnelse over alt godkendt udstyr og tilbehør.

Betjening

Bemærk: Maskinens venstre og højre side er som set fra den normale betjeningsposition.

Sæt sikkerheden i højsædet

Læs alle sikkerhedsforskrifterne grundigt igennem, og gør dig bekendt med symbolerne i afsnittet om sikkerhed. Disse oplysninger kan hjælpe dig eller omkringstående personer med at undgå at komme til skade.

⚠ FARE

Betjening i vådt græs eller på stejle skråninger kan forårsage udskridning, og at man mister herredømmet over maskinen.

Hjul, der kører ud over kanter, kan forårsage, at maskinen vælter, hvilket kan medføre alvorlige kvæstelser, død eller drukning.

Følg disse retningslinjer for at undgå at miste herredømmet og risiko for at vælte:

- **Klip ikke i nærheden af stejle skråninger eller vand.**
- **Sænk hastigheden, og vær yderst forsigtig på skråninger.**
- **Undgå bratte sving og ændringer af hastigheden.**

⚠ FORSIGTIG

Denne maskine afgiver støj, der kan medføre nedsat hørelse ved længere tids anvendelse.

Brug høreværn, når du betjener denne maskine.

Det anbefales at bruge beskyttelsesudstyr til øjne, ører, hænder, fødder og hoved.

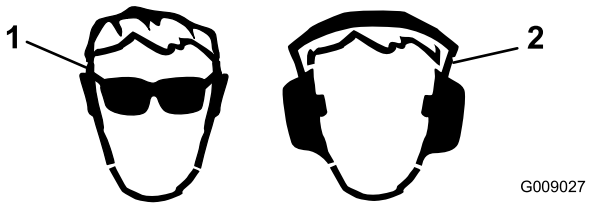

Figur 10

1. Anvend sikkerhedsbriller. 2. Bær høreværn.

Betjening af ladet

Hævning af ladet

⚠ ADVARSEL

Et hævet lad kan falde ned og ramme personer, der arbejder under det.

- **Brug altid støttepinden til at holde ladet oppe, før du arbejder under det.**
- **Fjern alt lastmateriale fra ladet, før du løfter det.**

⚠ ADVARSEL

Kørsel med hævet lad kan medføre, at maskinen nemmere tipper eller vælter. Ladets struktur kan blive beskadiget, hvis du betjener maskinen med ladet hævet.

- **Betjen kun maskinen, når ladet er nede.**
- **Når du har tømt ladet, skal det sænkes.**

⚠ FORSIGTIG

Hvis lasten er placeret langt bagude på ladet, når låsene løsnes, kan ladet uventet vippe op, hvilket kan påføre dig eller omkringstående personer skade.

- **Placer lasten midt på ladet om muligt.**
- **Hold ladet nede og sørg for, at ingen læner sig ind over ladet eller står bagved det, når låsene løsnes.**
- **Fjern al lasten fra ladet, før det løftes for at reparere maskinen.**

1. Løft grebet på hver side af ladet, og løft ladet op (Figur 11).

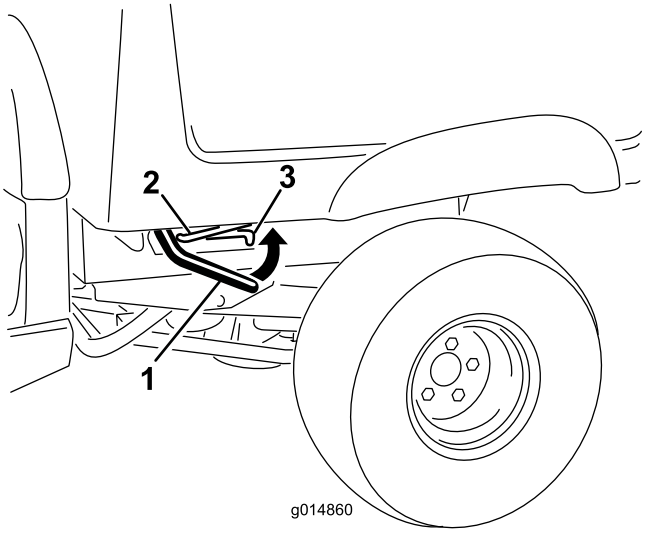

Figur 11

1. Greb
2. Støttepind
3. Holdeindgang

2. Træk støttepinden ind i den forsænkede åbning for derved at fastgøre ladet (Figur 12).

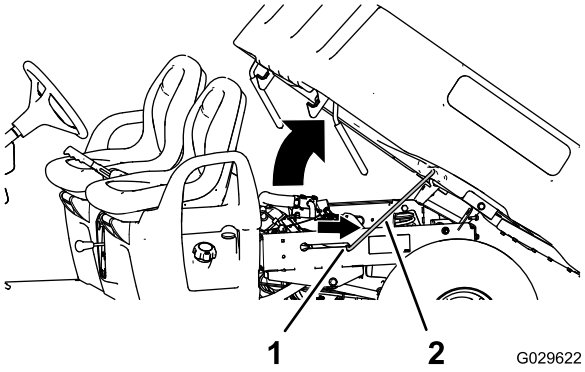

Figur 12

1. Holdeindgang
2. Støttepind

Sænkning af ladet

⚠ ADVARSEL

Ladet kan være tungt. Hænder eller andre kropsdele kan blive knust.

Hold hænder og andre kropsdele væk, når du sænker ladet.

1. Hæv ladet en anelse ved at løfte låsegrebet op (Figur 11).
2. Træk støttepinden ud af den forsænkede åbning (Figur 12).
3. Sænk ladet, indtil det låses på plads (Figur 11).

Åbning af bagklappen

1. Sørg for, at ladet er nede og låst.
2. Løft op i fingertrækket på bagklappens bagpanel (Figur 13).

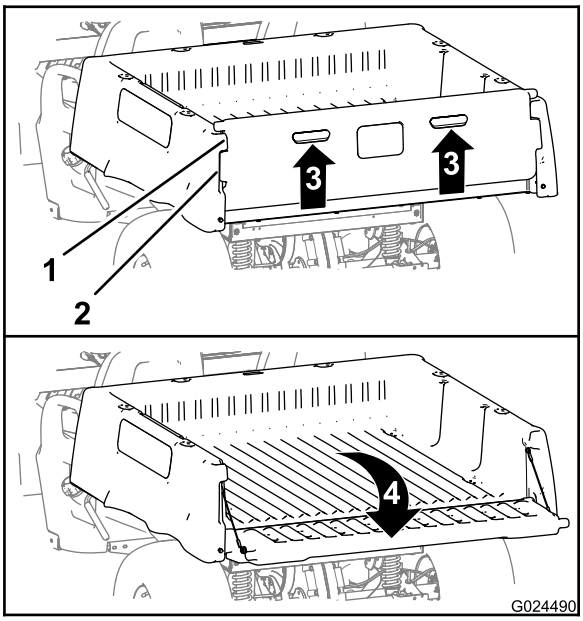

Figur 13

1. Bagklapflange (lad)
2. Låseflange (bagklap)
3. Løft op (fingertræk)
4. Drej bagud og nedad

3. Ret låseflangerne på bagklappen ind efter åbningerne mellem bagklappens flanger på ladet (Figur 13).
4. Drej bagklappen bagud og nedad (Figur 13).

Lukning af bagklappen

Hvis du har aflæsset løse materialer, som f.eks. sand, anlægssten eller træspåner fra maskinens lad, kan nogle af de materialer, du har aflæsset, sidde fast i bagklappens hængselsområde. Udfør følgende, før bagklappen lukkes.

1. Brug dine hænder til at fjerne så meget materiale fra hængselområdet som muligt.
2. Drej bagklappen til en position på cirka 45° (Figur 14).

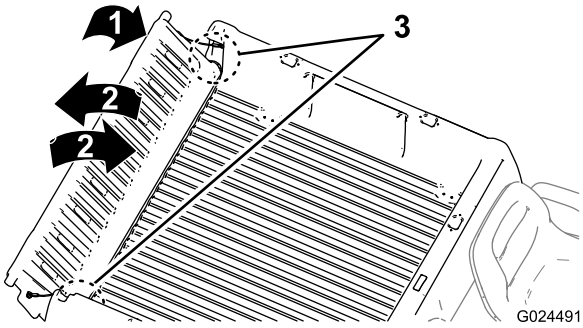

Figur 14

3. Drej bagklappen frem og tilbage flere gange med en kort, vibrerende bevægelse (Figur 14).

   Bemærk: Denne handling er med til at flytte materiale væk fra hængselområdet.

4. Sænk bagklappen og kontroller, om der er materialerester i hængselområdet.
5. Gentag trin 1 til 4, indtil materialet er fjernet fra hængselsområdet.
6. Drej bagklappen opad og fremad, indtil låseflangerne på bagklappen er i niveau med bagklappens fordybning i ladet (Figur 13).

   Bemærk: Hæv eller sænk bagklappen for at rette bagklappens låseflanger ind efter de lodrette åbninger mellem bagklappens flanger på ladet.

7. Sænk bagklappen, indtil den befinder sig bagest på ladet (Figur 13).

   Bemærk: Bagklappens låseflanger er sikkert fastgjort vha. bagklappens flanger på ladet.

Udførelse af kontroller før start

Eftersynsinterval: Hver anvendelse eller dagligt Kontroller følgende ting hver dag før idriftsættelse af maskinen.

- Kontrollér bremsevæskeniveauer, og fyld på med de specificerede bremsevæsker efter behov. Se Kontrol af bremsevæskestanden (side 19).
- Kontrollér motorolien, og fyld på med den specificerede motorolie efter behov. Se Kontrol af motoroliestanden (model 07273 og 07273TC) (side 21).
- Kontroller dæktrykket i dækkene. Se Kontrol af dæktrykket (side 21).
- Kontroller bremsepedalens funktion.
- Kontroller, om lygterne fungerer.
- Drej rattet til højre og venstre for at kontrollere styretøjet.
- Efterse for olielækager, løse dele og andre tegn på fejlfunktioner.

  Bemærk: Sluk motoren, og vent på, at alle bevægelige dele stopper, før du kontrollerer, om der er olielækager, løse dele og andet slid og beskadigelse.

Hvis nogen af ovenstående elementer ikke er korrekte, skal mekanikeren eller den tilsynsførende underrettes, før maskinen tages i brug. Den tilsynsførende vil muligvis have dig til at kontrollere andre elementer dagligt. Spørg derfor, hvad operatørens ansvarsområde omfatter.

Kontrol af bremsevæskestanden

Eftersynsinterval: Hver anvendelse eller dagligt Kontroller bremsevæskestanden, før motoren startes første gang.

Bremsevæsketype: DOT 3

1. Parker maskinen på en plan overflade, aktiver parkeringsbremsen, drej tændingskontakten hen på Fra, og fjern nøglen.
2. Fjern gummiproppen midt på og øverst på instrumentbrættet for at få adgang til hovedbremsecylinderen og beholderen (Figur 15).

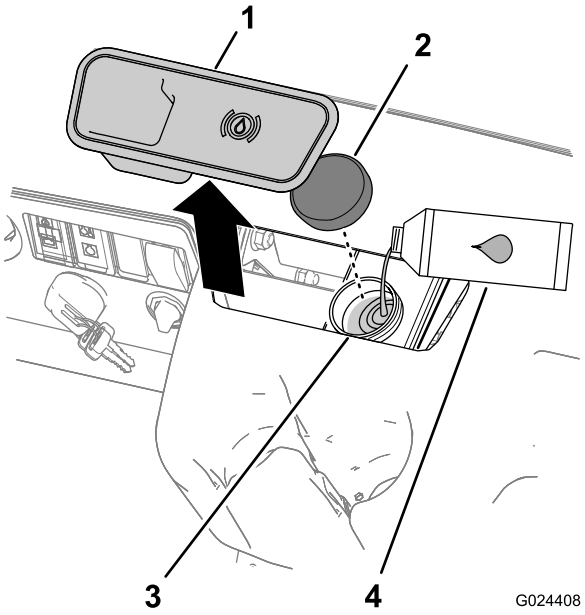

Figur 15

1.	Gummiprop	3.	Påfyldningsstuds (beholder)
2.	Beholderdæksel	4.	DOT 3-bremsevæske

3. Kig på omridset af væskestanden på siden af beholderen (Figur 16).

   Bemærk: Standen skal være over minimumslinjen

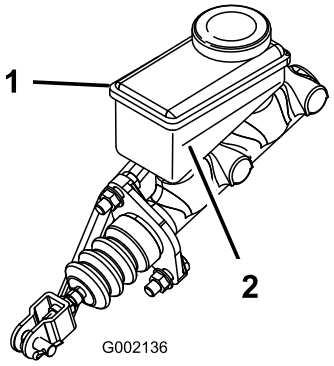

Figur 16

1.	Bremsevæskebeholder	2.	Minimumlinje

4. Hvis væskestanden er lav, skal følgende udføres:
   A. Rengør området omkring beholderdækslet, og tag dækslet af (Figur 15).
   B. Fyld DOT 3-bremsevæske i beholderen, indtil væskestanden er over minimumslinjen (Figur 16).

Bemærk: Fyld ikke for meget bremsevæske i beholderen.

C. Sæt beholderens dæksel på (Figur 15).

5. Monter gummiproppen på toppen af instrumentbrættet (Figur 16).

Kontrol af motoroliestanden

Eftersynsinterval: Hver anvendelse eller dagligt Kontroller motoroliestanden, før motoren startes første gang.

Kontrol af motoroliestanden (model 07266TC og 07279)

Bemærk: Motoren leveres med olie i krumtaphuset, men olien skal alligevel kontrolleres, før og efter motoren startes.

Olietype: Selvrensende olie (API-service SJ eller højere)

Viskositet: Se følgende tabel.

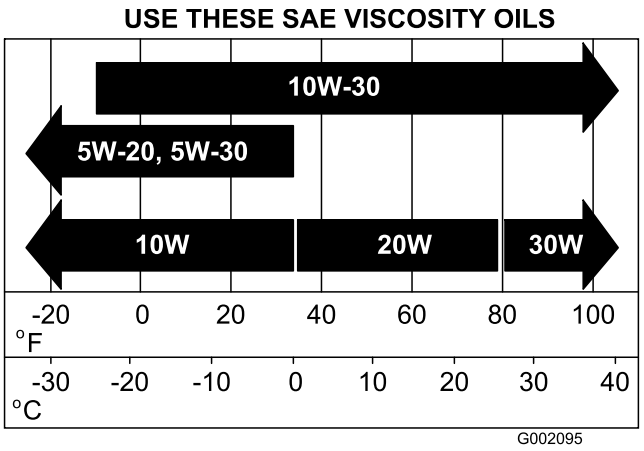

Figur 17

1. Flyt maskinen til en plan flade.
2. Hæv ladet. Se Hævning af ladet (side 17).
3. Rengør området omkring påfyldningsstudsen (Figur 18) med en klud, så der ikke trænger snavs ned i studsen og beskadiger motoren.

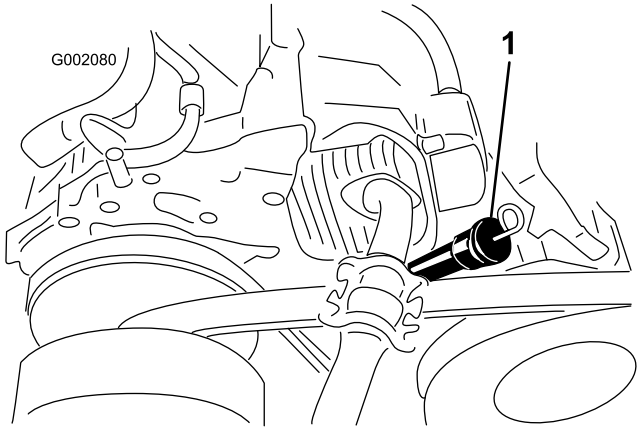

Figur 18

1. Oliemålepind og påfyldningsstuds

4. Fjern målepinden, og tør pindens ende ren (Figur 18).
5. Før målepinden helt ind i påfyldningsstudsen (Figur 18).
6. Træk målepinden ud, og kig på pindens ende.
7. Hvis oliestanden er lav, skal den angivne olie fyldes i påfyldningsstudsen for at hæve niveauet til Full-mærket på målepinden.

   Bemærk: Hæld langsomt olie på, og kontroller olieniveauet ofte under denne proces. **Overfyld ikke motoren med olie**.
8. Sæt målepinden ordentlig i (Figur 18).
9. Sænk ladet. Se Sænkning af ladet (side 18).

Kontrol af motoroliestanden (model 07273 og 07273TC)

Bemærk: Motoren leveres med olie i krumtaphuset, men olien skal alligevel kontrolleres, før og efter motoren startes.

Olietype: Selvrensende olie (API-service SF, SG, SH, SJ eller højere)

Viskositet: Se nedenstående tabel

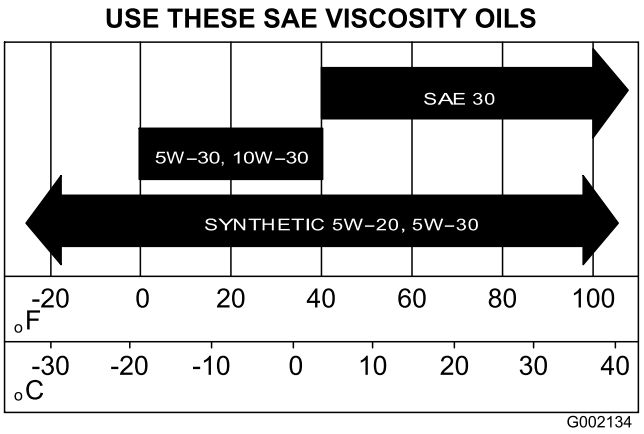

Figur 19

1. Flyt maskinen til en plan flade.
2. Hæv ladet. Se Hævning af ladet (side 17).
3. Rengør området omkring målepinden og påfyldningsdækslet (Figur 20) med en klud, så der ikke trænger snavs ned i målepindsrøret eller oliepåfyldningsstudsen og beskadiger motoren.

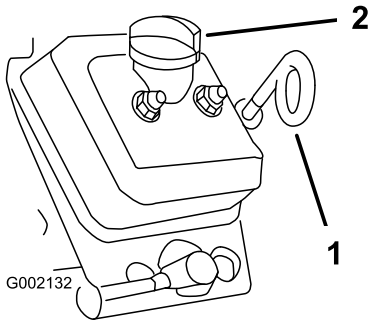

Figur 20

1. Målepind (øje nedad)
2. Påfyldningsdæksel (påfyldningsstuds)

4. Fjern målepinden, og tør pindens ende ren (Figur 20).
5. Før målepinden helt ind i målepindsrøret (Figur 20).
6. Træk målepinden ud, og kig på pindens ende.
7. Hvis oliestanden er lav, skal påfyldningsdækslet tages af, og tilstrækkeligt relevant olie hældes i påfyldningsstudsen for at hæve niveauet til Full-mærket på målepinden.

   Bemærk: Hæld langsomt olie på, og kontroller olieniveauet ofte under denne proces. **Overfyld ikke motoren med olie**.
8. Sæt påfyldningsdækslet på. Se Figur 20.
9. Sæt målepinden ordentlig i (Figur 20).

   Vigtigt: Sørg for, at enden med øjet på målepinden peger nedad.
10. Sænk ladet. Se Sænkning af ladet (side 18).

Kontrol af dæktrykket

Eftersynsinterval: Hver anvendelse eller dagligt

Lufttryksinterval: 0,55 til 1,03 bar.

Vigtigt: Undlad at overskride maksimumgrænsen for lufttryk, der er angivet på dæksiden.

Bemærk: Det påkrævede lufttryk i dækkene bestemmes af den påregnede nyttelast.

1. Kontroller dæktrykket i dækkene.

   Bemærk: Lufttryksintervallet for for- og bagdæk er 0,55 til 1,03 bar.

   - Brug et lavere lufttryk i dækkene ved lettere nyttelaster for at opnå en mindre jordkompaktering, en mere jævn kørsel og for at minimere dækmærkerne på jorden.
   - Brug et højere lufttryk i dækkene ved transport af tungere nyttelaster ved højere hastigheder.
2. Juster om nødvendigt dæktrykket i dækkene ved at tilføre eller fjerne luft i dækkene.

Påfyldning af brændstof

- Du opnår de bedste resultater ved kun at bruge ren og frisk (højst 30 dage gammel) blyfri benzin med et oktantal på 87 eller højere ((R+M)/2-ratingmetode).
- **Ethanol**: Benzin med op til 10 % ethanol (gasohol) eller 15 % MTBE (metyl-tertiær-butylæter) pr. volumen accepteres. Ethanol og MTBE er ikke det samme. Benzin med 15 % ethanol (E15) pr. volumen godkendes ikke til brug. **Brug aldrig benzin, der indeholder mere end 10 % ethanol pr. volumen**, som f.eks. E15 (indeholder 15 % ethanol), E20 (indeholder 20 % ethanol) eller E85 (indeholder op til 85 % ethanol). Hvis der anvendes ikke-godkendt benzin, kan det medføre ddriftproblemer og/eller beskadigelse af motoren, som muligvis ikke er dækket af garantien.
- **Anvend ikke** benzin, der indeholder metanol.
- **Opbevar ikke** brændstof i hverken brændstoftanken eller brændstofdunke henover vinteren, medmindre du anvender en brændstofstabilisator.
- **Fyld ikke** olie i benzin.

⚠ FARE

Under visse forhold er brændstof meget brandfarligt og yderst eksplosivt. En brand eller eksplosion forårsaget af brændstof kan give dig eller andre forbrændinger samt medføre tingsskade.

- **Fyld tanken udendørs i et åbent område, når motoren er kold. Tør eventuelt spildt brændstof op.**
- **Fyld aldrig brændstoftanken op i en lukket anhænger.**
- **Fyld ikke brændstoftanken helt op. Hæld brændstof i brændstoftanken, indtil standen står 25 mm under bunden af påfyldningsstudsen. Dette tomrum giver brændstoffet i tanken plads til at udvide sig.**
- **Ryg aldrig under håndtering af brændstof, og hold afstand til åben ild eller steder, hvor brændstofdampe kan antændes af en gnist.**
- **Opbevar brændstof i en godkendt beholder og utilgængeligt for børn. Køb aldrig benzin til mere end 30 dages forbrug.**
- **Betjen ikke maskinen, medmindre hele udstødningssystemet er på plads og i god driftsmæssig stand.**

⚠ FARE

Under visse omstændigheder kan der under påfyldning af brændstof udvikle sig statisk elektricitet, der kan antænde brændstofdampene. En brand eller eksplosion forårsaget af brændstof kan give dig eller andre forbrændinger samt medføre tingsskade.

- **Anbring altid brændstofbeholdere på jorden et stykke fra køretøjet, før påfyldningen påbegyndes.**
- **Fyld ikke brændstofbeholdere inde i et køretøj eller på en lastbil eller anhænger, da indvendige tæpper eller plastikforinger i lastbiler kan isolere dunken og forsinke tabet af eventuel statisk elektricitet.**
- **Når det er praktisk muligt, skal brændstofdrevet udstyr fjernes fra lastbilen eller anhængeren og fyldes op igen, mens hjulene står på jorden.**
- **Hvis dette ikke er muligt, skal påfyldningen af udstyret finde sted på en lastbil eller anhænger med en bærbar beholder i stedet for direkte fra brændstofstanderen.**
- **Hvis det er nødvendigt at benytte brændstofstanderen, skal spidsen af slangen hele tiden være i kontakt med kanten af åbningen i brændstoftanken eller -beholderen, indtil påfyldningen er afsluttet.**

Opfyldning af brændstoftanken

Brændstoftankens kapacitet er cirka 26,5 liter.

1. Sluk motoren og aktiver parkeringsbremsen.
2. Rengør området omkring brændstoftankens dæksel (Figur 21).

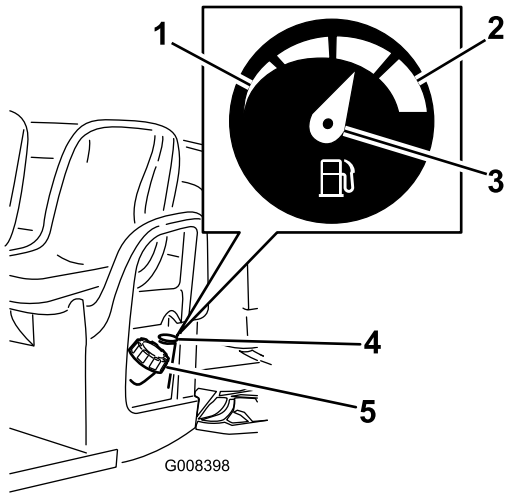

Figur 21

1. Tom
2. Fuld
3. Nål
4. Brændstofmåler
5. Brændstofdæksel

3. Fjern brændstofdækslet.
4. Fyld tanken til ca. 25 mm under tankens kant (nederst på påfyldningsstudsen).

   Bemærk: Dette giver brændstoffet i tanken plads til at udvide sig. **Fyld ikke for meget på brændstoftanken.**.
5. Skru brændstofdækslet godt fast.
6. Tør eventuel spildt brændstof op.

Start af motoren

Vigtigt: Forsøg ikke at skubbe eller bugsere maskinen for at starte den.

1. Tag plads i førersædet, sæt nøglen i tændingskontakten, og drej nøglen med uret til positionen Til. Se Tændingskontakt (side 15).

   Bemærk: Når den valgfri bakalarm er installeret, udløses en summetone, når gearskiftevælgeren sættes i bakgear, mens tændingskontakten er i positionen Til, for at advare operatøren om, at maskinen er sat i bakgear.
2. Flyt gearskiftevælgeren til den ønskede kørselsretning for maskinen. Se Gearskiftevælger (side 14).
3. Deaktiver parkeringsbremsen ved at skubbe ned på parkeringsbremsehåndtaget. Se Parkeringsbremsehåndtag (side 13).
4. Træd langsomt på gaspedalen.

   Bemærk: Hvis motoren er kold, skal gaspedalen trykkes og holdes halvvejs nede. Chokeren skal herefter trækkes ud i tændt position. Sæt chokeren tilbage til slukket position, når motoren er varm.

Standsning af maskinen

Vigtigt: Når maskinen stoppes på en skråning, skal du bruge driftsbremserne til at stoppe maskinen og aktivere parkeringsbremsen for at holde maskinen på plads. Brug af speederen til at stoppe køretøjet på bakken kan beskadige maskinen.

1. Tag foden væk fra gaspedalen. Se Gaspedal (side 13).
2. Træd langsomt på bremsepedalen for at aktivere driftsbremserne, indtil maskinen stopper helt. Se Bremsepedal (side 13).

   Bemærk: Bremselængden kan variere afhængigt af maskinens last og hastighed.

Parkering af maskinen

1. Stop maskinen vha. driftsbremserne ved at trykke og holde bremsepedalen nede. Se Bremsepedal (side 13).
2. Aktiver parkeringsbremsen ved at trække parkeringsbremsehåndtaget op. Se Parkeringsbremsehåndtag (side 13).
3. Drej nøglen til tændingskontakten mod uret til positionen Fra. Se Tændingskontakt (side 15).
4. Fjern nøglen fra tændingskontakten.

Indkøring af en ny maskine

Eftersynsinterval: Efter de første 100 timer—Følg retningslinjerne ved indkøring af en ny maskine.

Følg retningslinjerne ved indkøring af en ny maskine for at få korrekt ydeevne og lang levetid ud af køretøjet.

- Kontroller væske- og motoroliestanden regelmæssigt. Hold øje med tegn på, at maskinen eller maskinens komponenter overopheder.
- Når du har startet en kold motor, skal du lade den varme op i ca. 15 sekunder, før du anvender maskinen.
- Undgå situationer med hårde opbremsninger i de første timer med indkøring af den nye maskine. Nye bremsebelægninger har måske ikke en optimal ydeevne, før adskillige timers brug har trykpoleret bremserne (tilkørt).
- Reguler maskinens hastighed under betjening. Undgå hurtig start og standsning.
- Det er ikke nødvendigt med en tilkørselsolie til motoren. Den originale motorolie er den samme type som angivet for regelmæssige olieskift.
- Se Vedligeholdelse af maskinen under specielle driftsforhold (side 28) for at få oplysninger om særlige kontrolforanstaltninger efter få timers kørsel.
- Kontroller forhjulsophængets placering, og juster om nødvendigt. Se Justering af forhjulenes spidsning og hældning. (side 44).

Læsning af ladet

Brug følgende retningslinjer, når du læsser ladet og betjener maskinen:

- Overhold maskinens vægtkapacitet og begræns vægten af den last, du transporterer på ladet, som beskrevet i Specifikationer (side 16) og på maskinens mærke med køretøjets bruttovægt (Figur 22).

  Bemærk: Bemærk: Ladkapaciteten er kun angivet for betjening af maskinen på en plan overflade.

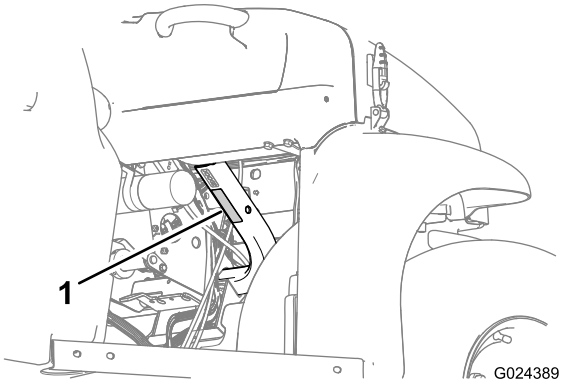

Figur 22

1. Mærke med maskinens bruttovægt

- Mindsk lastens vægt, når du kører på bakker og i ujævnt terræn.
- Mindst lastens vægt, når du transporterer høje materialer (og når tyngdepunktet er højt), som f.eks. en stak mursten, træplanker eller gødningssække. Fordel lasten så lavt som muligt, idet du sørger for, at den ikke påvirker dit udsyn bag maskinen, når du betjener den.
- Hold laster centreret ved at læsse ladet som følger:
  - Anbring lastens vægt ligeligt fordelt på tværs af ladet.

    Vigtigt: Ladet kan lettere vælte, hvis det er læsset i den ene side.
  - Anbring lastens vægt ligeligt fordelt på langs af ladet.

    Vigtigt: Hvis du anbringer lasten bag bagakslen, reduceres traktionen på forhjulene, og du kan miste herredømmet, eller maskinen kan vælte.
- Udvis ekstra forsigtighed, hvis maskinen er læsset med for stor en last, særligt hvis du ikke kan centrere vægten af den høje last i ladet.
- Hvis det er muligt, skal lasten fastgøres ved at binde den til ladet, så den ikke flytter sig.
- Hvis du transporterer væske i en stor tank (som f.eks. en sprøjtetank), skal du udvise forsigtighed, når du kører maskinen op og ned ad bakker, ved pludselige ændring af hastighed eller pludselig opbremsning, eller når du kører over bakket terræn.

Lastens kapacitet er 0,37 m^3. Mængden af materiale, som kan anbringes i ladet uden at overskride maskinens nominelle last, kan variere meget, afhængigt af materialets densitet. Et plant ladfuld vådt sand vejer f.eks. 680 kg, hvilket overstiger den nominelle ladkapacitet med 113 kg. Et lad i vandret position med træ vejer derimod 295 kg, hvilket er under den nominelle last.

Se nedenstående tabel for at få oplysninger om mængdegrænser for forskellige materialer.

Materiale	Densitet	Maksimal ladkapacitet (på en jævn flade)
Småsten, tør	1 521.7 kg/m^3	Fuld
Småsten, våde	1 922.2 kg/m^3	3/4 fuld
Sand, tørt	1 441.6 kg/m^3	Fuld
Sand, vådt	1 922.2 kg/m^3	3/4 fuld
Træ	720.8 kg/m^3	Fuld
Bark	<720.8 kg/m^3	Fuld
Jord, pakket	1 601.8 kg/m^3	3/4 fuld (ca.)

Transport af maskinen

Brug en anhænger til at flytte maskinen, hvis den skal flyttes langt væk. Sørg for, at maskinen er forsvarligt bundet til anhængeren. Se Figur 24 og Figur 23 for at se placeringen af bindepunkterne på maskinen.

⚠ FORSIGTIG

Løse sæder kan falde af maskinen og anhængeren under transport af maskinen og lande på en anden maskine eller udgøre en forhindring på vejen.

Fjern sæderne, eller sørg for, at sæderne er forsvarligt fastgjort til koblingerne i sædeafskærmningen.

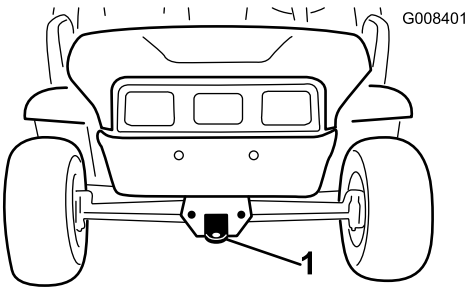

Figur 23

1. Anhængertrækstang og bindepunkt (maskinens forside)

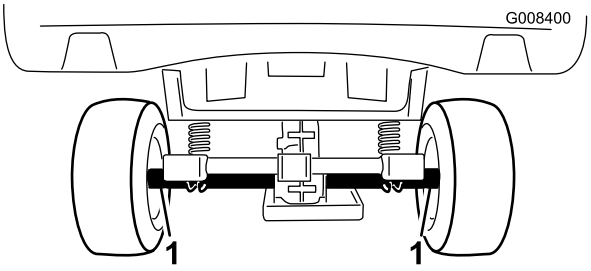

Figur 24

1. Bagakselens bindepunkter (maskinens bagside)

Bugsering af maskinen

I nødstilfælde kan maskinen bugseres over en kort afstand. Vi anbefaler imidlertid ikke dette som standardprocedure.

⚠ ADVARSEL

Bugsering ved høje hastigheder kan forårsage mistet kontrol over styringen og medføre personskade.

Bugser aldrig maskinen med en hastighed, der overskrider 8 km/t.

Bugsering af maskinen skal udføres af to personer. Hvis maskinen skal flyttes over en betydelig afstand, skal den transporteres på en lastbil eller trailer. Se Transport af maskinen (side 24).

1. Afmonter drivremmen fra maskinen. Se Udskiftning af drivremmen (side 50).
2. Sæt et bugsertov fast på anhængertrækstangen foran på maskinens stel (Figur 23).
3. Sæt maskinens transmission i frigear, og deaktiver parkeringsbremsen. Se Gearskiftevælger (side 14) og Parkeringsbremsehåndtag (side 13).

Bugsering af en anhænger

Maskinen kan trække anhængere. To typer af bugsertræk kan fås til maskinen afhængigt af anvendelsesformålet. Kontakt en autoriseret Toro-forhandler for at få nærmere oplysninger.

Overlæs ikke maskinen eller anhængeren, når du kører med last eller bugserer en anhænger. Overlæsning af enten maskinen eller anhængeren kan forårsage dårlig ydeevne eller skade på bremser, aksel, motor, transaksel, styring, ophæng, karosseristruktur eller dæk. Læs altid en anhænger med 60 % af lastens vægt forrest på anhængeren. Således placeres ca. 10 % af anhængerens bruttovægt på maskinens bugsertræk.

- **Model 07266TC og 07279:** Den maksimale last på ladet må ikke overstige 567 kg inklusive bruttovægt. Hvis f.eks. bruttovægten er 181,5 kg, er den maksimale last 386 kg.
- **Model 07273 og 07273TC:** Den maksimale last på ladet må ikke overstige 749 kg inklusive bruttovægt. Hvis f.eks. bruttovægten er 181,5 kg, er den maksimale last 5678 kg.

Læs altid ladet, når du kører med anhænger, for at opnå tilstrækkelig bremsning og traktion. Grænserne for anhængerens bruttovægt må ikke overskrides.

Undgå at parkere en maskine med en anhænger på en bakke. Træk parkeringsbremsen, og bloker anhængerens dæk, hvis du er nødt til at parkere på en bakke.

Vedligeholdelse

Bemærk: Leder du efter et *Ledningsdiagram* til din maskine? Hent en gratis kopi af skemaet ved at besøge www.Toro.com og søge efter din maskine via vejledningslinket på hjemmesiden.

Bemærk: Maskinens venstre og højre side er som set fra den normale betjeningsposition.

Skema over anbefalet vedligeholdelse

Vedligeholdelsesintervaller	Vedligeholdelsesprocedure
Efter de første 8 timer	• Efterse drivremmens tilstand. • Kontroller spændingen af startgeneratorremmen.
Efter de første 25 timer	• Skift motorolien. • Skift oliefilteret (model 07273 og 07273TC).
Efter de første 50 timer	• Kontroller luftfilteret til kulfilterbeholderen • Udskift kulfilterbeholderens filter.
Efter de første 100 timer	• Følg retningslinjerne ved indkøring af en ny maskine.
Efter de første 200 timer	• Udskift luftfilteret.
Hver anvendelse eller dagligt	• Udfør kontroller før start. Kontroller følgende ting hver dag før idriftsættelse af maskinen. • Kontroller bremsevæskestanden. • Kontroller motoroliestanden. • Kontroller dæktrykket. • Kontroller gearskiftets funktion.
For hver 100 timer	• Smør lejerne og bøsningerne. • Kontroller luftfilteret. Udskift luftfilteret tidligere, hvis det er beskidt eller beskadiget. • Skift motorolien. • Skift oliefilteret (model 07273 og 07273TC). • Kontroller tændrøret. • Efterse dæk og fælges tilstand. • Tilspænd hjullåsemøtrikkerne. • Kontroller forhjulenes spidsning og hældning. • Kontrol af transakslens oliestand. • Kontrol af gearskiftets neutrale position. • Rengør motorens køleområder. • Eftersyn af bremserne.
For hver 200 timer	• Kontroller luftfilteret til kulfilterbeholderen • Udskift kulfilterbeholderens filter. • Juster parkeringsbremsen om nødvendigt. • Eftersyn af drivremmens tilstand og tilspænding. • Kontroller spændingen af startgeneratorremmen.
For hver 300 timer	• Smør forhjulslejerne.
For hver 400 timer	• Efterse brændstofslanger og -forbindelser. • Rengør den primære drivkobling.
For hver 800 timer	• Udskift brændstoffilteret. • Udskift transakselvæsken.
For hver 1000 timer	• Udskift bremsevæsken.
Årlig	• Gennemfør hele den årlige vedligeholdelsesprocedure, der er angivet i betjeningsvejledningen til motoren.

Vigtigt: **Se betjeningsvejledningen til motoren for at få yderligere oplysninger om procedure for vedligeholdelse.**

Kontrolliste for daglig vedligeholdelse

Kopier denne side til rutinemæssig brug.

Vedligeholdelsespunkter	I ugen:						
	Man.	Tirs.	Ons.	Tors.	Fre.	Lør.	Søn.
Kontroller bremsens og parkeringsbremsens funktion.							
Kontroller gearskiftets neutrale position.							
Kontroller brændstofstanden.							
Kontroller motoroliestanden.							
Kontroller transakseloliestanden.							
Efterse luftfilteret.							
Efterse motorens køleribber.							
Kontroller for usædvanlige motorlyde.							
Kontroller for usædvanlige driftslyde.							
Kontrol af dæktrykket.							
Kontroller for væskelækager.							
Kontroller instrumenternes funktion.							
Kontroller gaspedalens funktion.							
Smøring af alle smørenipler.							
Reparer beskadiget maling.							

⚠ ADVARSEL

Ladet skal hæves, for at du kan udføre specifikt rutinemæssigt vedligeholdelsesarbejde.

Et hævet lad kan falde ned og ramme personer, der befinder sig under det.

- **Brug altid støttepinden til at holde ladet oppe, før du arbejder under det.**
- **Fjern alt lastmateriale fra ladet, før du arbejder under det.**

⚠ FORSIGTIG

Hvis du lader nøglen sidde i tændingskontakten, kan andre personer utilsigtet komme til at starte motoren og forårsage alvorlig personskade på dig eller andre omkringstående.

Tag nøglen ud af startkontakten, og tag tændrørskablet af tændrøret, før du udfører vedligeholdelsesarbejde. Flyt tændrørskablet til side, så det ikke kommer i berøring med tændrøret ved et uheld.

Tiltag forud for vedligeholdelse

Vedligeholdelse af maskinen under specielle driftsforhold

Hvis maskinen udsættes for nogen af nedenstående forhold, skal vedligeholdelse udføres dobbelt så hyppigt.

- Brug i ørkenområder
- Kørsel i kolde klimaer (under 10 °C)
- Bugsering af anhænger
- Køretid, der typisk er under 5 minutter
- Hyppig brug under støvede forhold
- Byggearbejde
- Få bremserne efterset og renset så hurtigt som muligt efter lang tids betjening i mudder, sand, vand eller lignende snavsede forhold. Dette vil forhindre slibematerialer i at forårsage kraftig slitage.
- Under hyppige krævende driftsforhold: Smør alle smørenipler, og efterse luftfilteret dagligt for at forhindre kraftig slitage.

Klargøring til vedligeholdelse af maskinen

1. Parker maskinen på en plan flade.
2. Aktiver parkeringsbremsen, sluk for motoren, og tag tændingsnøglen ud.
3. Lad motoren og udstødningssystemet afkøle.

Løftning af maskinen

⚠ FARE

Maskinen kan være ustabilt, når du bruger en donkraft. Den kan glide af donkraften og ramme nogen under det, så de kommer til skade.

- **Start ikke motoren, mens maskinen står på en donkraft.**
- **Fjern altid nøglen fra startkontakten, før du forlader maskinen.**
- **Bloker hjulene, når maskinen er understøttet af løfteudstyr.**
- **Brug donkrafte til at understøtte maskinen, når du har løftet den.**

Vigtigt: Når motoren kører i forbindelse med rutinemæssig vedligeholdelse og/eller motordiagnostik, skal maskinens baghjul være 25 mm over jorden med bagakslen støttet af donkrafte.

- Løftepunktet foran på maskinen findes forrest på stellet bag anhængertrækstangen (Figur 25).

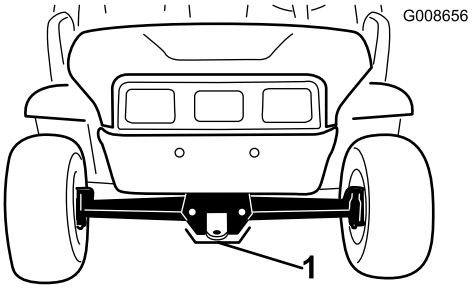

Figur 25

1. Forreste løftepunkt

- Løftepunktet bagest på maskinen findes under akselrørene (Figur 26).

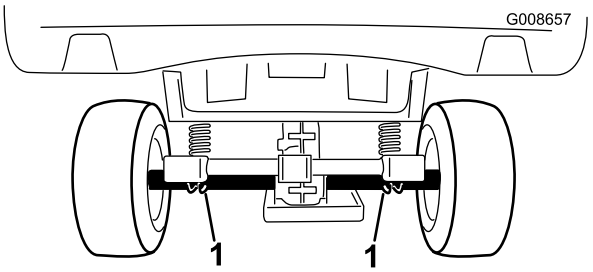

Figur 26

1. Bageste løftepunkter

Sådan fås adgang til motorhjelmen

Løft af motorhjelmen

1. Løft gummilåsenes håndtag på hver side af motorhjelmen (Figur 27).

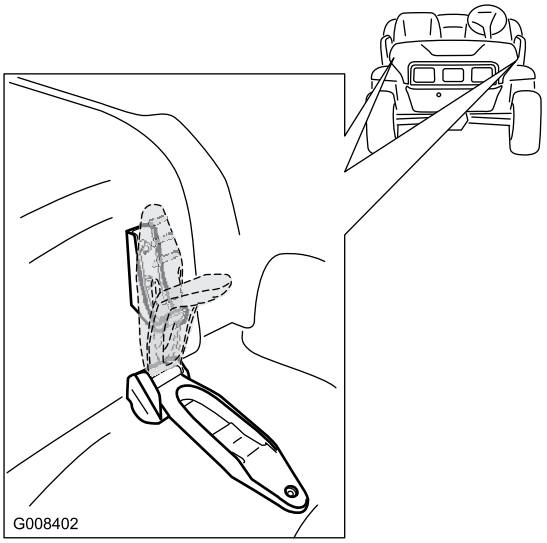

Figur 27

2. Løft motorhjelmen.

Lukning af motorhjelmen

1. Sænk forsigtigt motorhjelmen ned på chassiset.
2. Fastgør motorhjelmen ved at rette gummilåsene ind på låseforankringerne på hver side af motorhjelmen (Figur 27).

Smøring

Smøring af maskinen

Eftersynsinterval: For hver 100 timer/Årlig (alt efter hvad der indtræffer først)—Smør lejerne og bøsningerne. Smør maskinen hyppigere, når den anvendes til svære driftsopgaver.

Fedttype: Lithiumbaseret universalfedt nr. 2.

1. Brug en klud til at rengøre smøreniplen, så der ikke kommer fremmedlegemer ind i lejet eller bøsningen.
2. Påfør 1 til 2 pumpefulde fedt i maskinens smørenipler med en fedtpistol.
3. Tør overskydende fedt af maskinen.

Smøreniplerne er placeret på enderne af de fire forbindelsesstænger (Figur 28) og de to styrebolte (Figur 29).

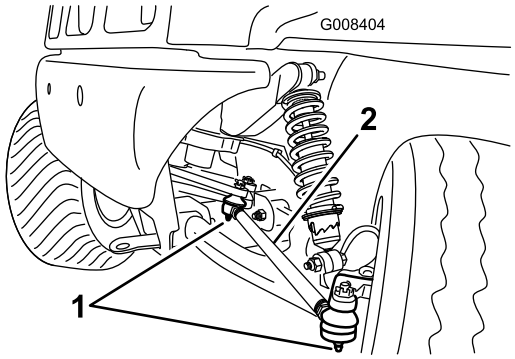

Figur 28
Set fra venstre side

1. Smørenippel
2. Forbindelsesstang

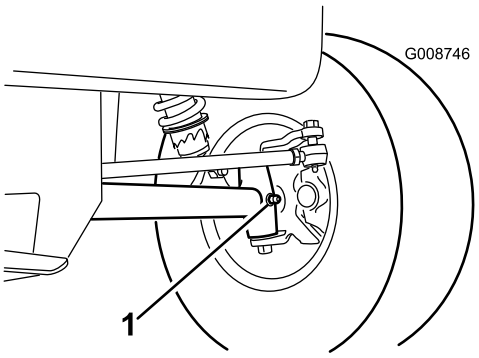

Figur 29
Set fra venstre side

1. Smørenippel (styrebolt)

Smøring af forhjulslejerne

Eftersynsinterval: For hver 300 timer

Smøremiddelspecifikationer: Mobilgrease XHP™-222

Afmontering af nav og rotor

1. Løft maskinens forende, og understøt den med donkrafte.
2. Fjern de 5 låsemøtrikker, der fastgør hjulet på navet (Figur 30).

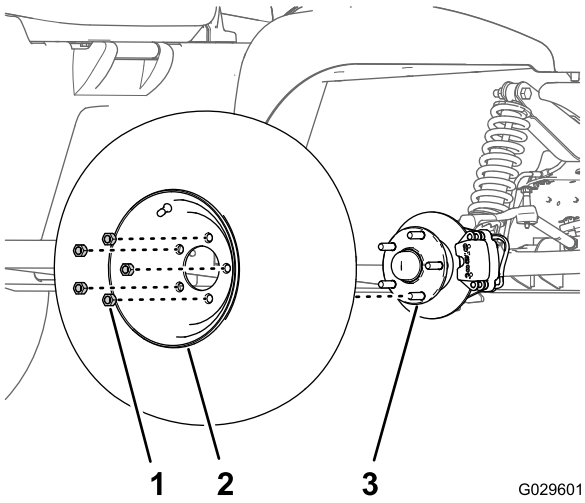

Figur 30

1. Låsemøtrik
2. Hjul
3. Nav

3. Fjern flangehovedboltene (3/8 x 1 tomme), der holder beslaget til bremsesamlingen fast på spindlen, og adskil bremsen fra spindlen (Figur 31).

   Bemærk: Understøt bremsesamlingen, før du fortsætter til næste trin.

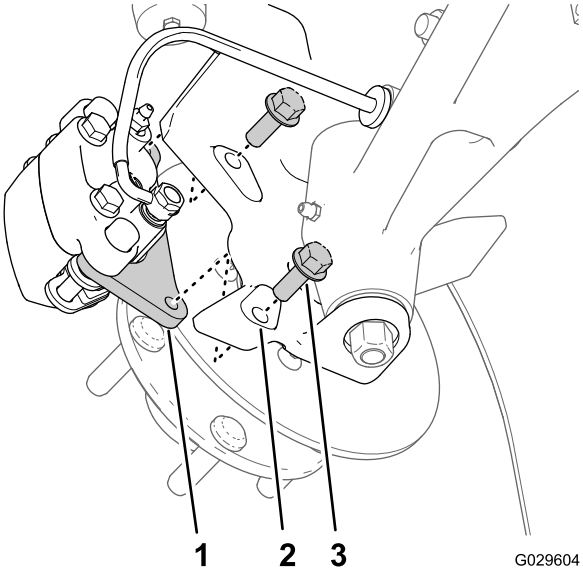

Figur 31

1. Kaliberbeslag (bremsesamling)
2. Spindel
3. Flangehovedbolte (3/8 x 1 tomme)

4. Fjern støvhætten fra navet (Figur 32).

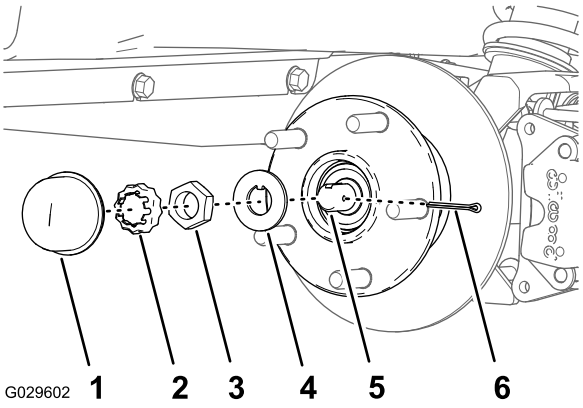

Figur 32

1. Støvhætte
2. Møtrikholder
3. Spindelmøtrik
4. Tapskive
5. Spindel
6. Låseclips

5. Fjern låseclips og møtrikholder fra spindlen og spindelmøtrikken (Figur 32).
6. Fjern spindelmøtrikken fra spindlen og adskil nav- og rotorsamlingen fra spindlen (Figur 32 og Figur 33).

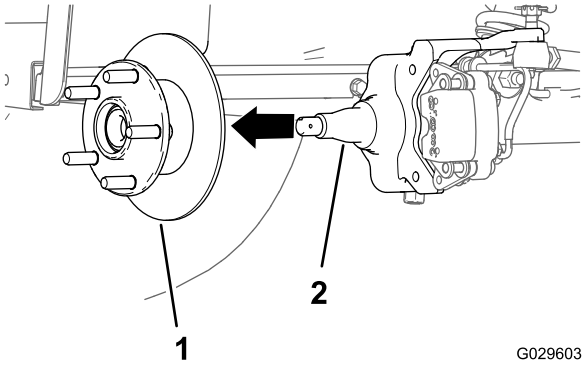

Figur 33

1. Nav- og rotorsamling
2. Spindel

7. Tør spindlen ren med en klud.
8. Gentag trin 1 til 7 på navet og rotoren på den anden side af maskinen.

Smøring af hjullejerne

1. Fjern det udvendige leje og lejeløberingen fra navet (Figur 34).

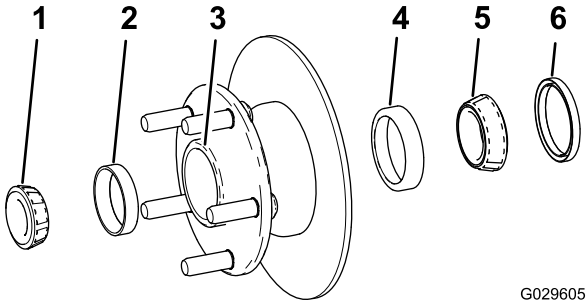

Figur 34

1. Udvendigt leje
2. Udvendig lejeløbering
3. Lejefordybning (nav)
4. Indvendig lejeløbering
5. Indvendigt leje
6. Pakning

2. Fjern forseglingen, det indvendige leje og lejeløberingen fra navet (Figur 34).
3. Tør forseglingen ren og kontroller den for slid og beskadigelse.

   Bemærk: Brug ikke rengørende opløsningsmiddel til at rense forseglingen. Udskift forseglingen, hvis den er slidt eller beskadiget.
4. Rengør lejerne og lejeløberingene og kontroller disse dele for slid og beskadigelse.

   Bemærk: Udskift alle slidte eller beskadigede dele. Sørg for, at lejerne og lejeløberingene er rene og tørre.
5. Rengør navets fordybning for alt smøremiddel, snavs og tilsmudsning (Figur 34).
6. Pak lejerne med det anførte smørefedt.
7. Monter de indvendige og udvendige lejeløberinge i navet (Figur 34).

   Bemærk: Sørg for, at lejeløberingene sidder helt i bund i navets udboringer.
8. Fyld navets fordybning 50 til 80 % med det anførte smøremiddel (Figur 34).
9. Monter det indvendige leje på lejeløberingen på den indvendige side af navet, og monter forseglingen (Figur 34).
10. Gentag trin 1 til 9 for lejerne på det andet nav.

Montering af nav og rotor

1. Påfør et lille lag af det anførte smøremiddel på spindlen (Figur 35).

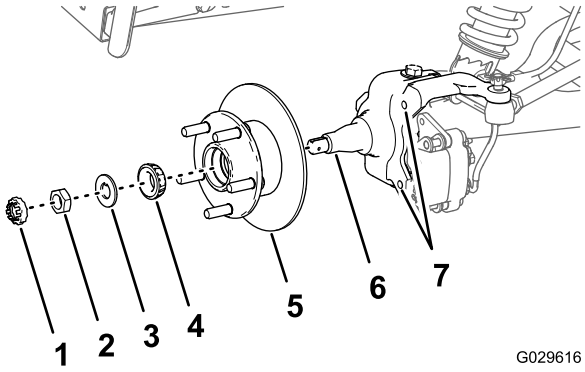

Figur 35

1. Holder
2. Spindelmøtrik
3. Tapskive
4. Udvendigt leje
5. Nav, rotor, indvendigt leje, lejeløbering og forsegling
6. Spindel
7. Huller (spindelrammens bremsemontering)

2. Monter nav og rotor på spindlen med rotoren indvendigt (Figur 35).
3. Monter det udvendige leje på spindlen og sæt lejet på plads i relation til den udvendige lejeløbering (Figur 35).
4. Monter tapskiven på spindlen (Figur 35).
5. Skru spindelmøtrikken på spindlen og stram møtrikken, mens navet roteres (Figur 35).

   Bemærk: Stram møtrikken og roter spindlen, indtil lejerne sidder helt på plads, og navet ikke har nogen linje-ende-bevægelse.
6. Løsn spindelmøtrikken, indtil navet roterer frit.
7. Stram spindelmøtrikken til 1,7 Nm, mens navet drejes.
8. Monter holderen over møtrikken og kontroller justeringen af rillen i holderen og hullet i spindlen til låseclipsen (Figur 36).

   Bemærk: Hvis rillen i holderen og hullet i spindlen ikke flugter med hinanden, skal spindelmøtrikken strammes for at få rillen og hullet til at flugte med et maksimalt moment på 2,26 Nm på møtrikken.

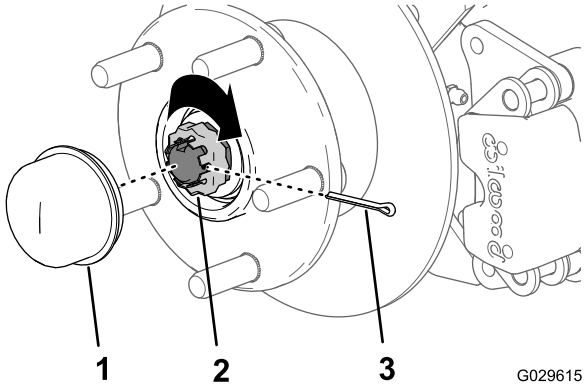

Figur 36

1. Støvhætte
2. Møtrikholder
3. Låseclips

9. Monter låseclipsen og bøj hvert ben omkring holderen (Figur 36).
10. Monter støvhætten på navet (Figur 36).
11. Gentag trin 1 til 10 for navet og rotoren på den anden side af maskinen.

Montering af bremser og hjul

1. Rengør de to flangehovedbolte (3/8 x 1 tomme) og påfør et lag anti-seize-middel på boltenes gevind.
2. Ret bremseklodserne ind til hver side af rotoren (Figur 31), og hullerne i kaliberbeslaget til hullerne i bremsemonteringen på spindelrammen (Figur 35).
3. Monter kaliberbeslaget på spindelrammen (Figur 31) med to flangehovedbolte (3/8 x 1 tomme) og stram boltene med et moment på 47-54 N-cm.
4. Ret hullerne i hjulet ind efter hjultapperne i navet, og monter hjulet på navet med ventilspindlen siddende udvendigt (Figur 30).

   Bemærk: Sørg for, at monteringsoverfladen på hjulet flugter med navet.
5. Fastgør hjulet på navet med låsemøtrikkerne (Figur 30), og stram møtrikkerne til et moment på 108-122 Nm.
6. Gentag trin 1 til 5 for bremsen og hjulet på den anden side af maskinen.

Motorvedligeholdelse

Eftersyn af luftfilteret

Eftersynsinterval: For hver 100 timer Udskift luftfilteret tidligere, hvis det er beskidt eller beskadiget.

Efter de første 200 timer

Bemærk: Luftfilteret skal efterses oftere under meget støvede eller sandede forhold (efter få timers brug).

Kontrol af luftfilteret.

1. Hæv ladet, og fastgør det med støttepinden. Se Hævning af ladet (side 17).
2. Kontroller luftfilterets hovedelement for skader, som kan medføre en luftlækage. Sørg for, at dækslet forsegler rundt om luftfilterets hovedelement (Figur 37 og Figur 38).

   Bemærk: Udskift et beskadiget luftfilterdæksel eller -hus.

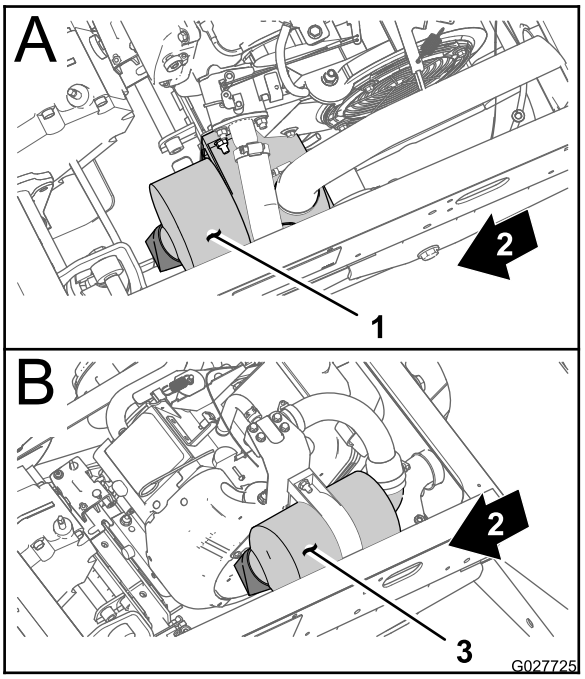

Figur 37

1. Luftfilterenhed **(Model 07266TC og 07279)**
2. Bagsiden af maskinen
3. Luftfilterenhed **(Model 07359 og 07359TC)**

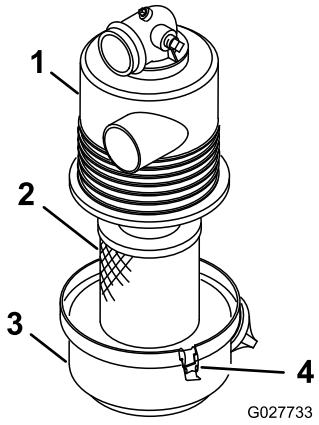

Figur 38

1. Luftfilterhus
2. Luftfilterindsats
3. Luftfilterdæksel
4. Lås

3. Åbn låsene, der fastgør luftfilterdækslet til luftfilterhuset (Figur 38).
4. Tag luftfilterdækslet af luftfilterhuset, og rengør den indvendige side af dækslet (Figur 38).
5. Skub forsigtigt luftfilterindsatsen ud af luftfilterhuset.

   Bemærk: Undgå at støde filteret mod luftfilterhuset for at mindske den mængde støv, der løsnes.
6. Efterse luftfilterindsatsen.
   - Hvis luftfilterindsatsen er ren, skal filterindsatsen monteres. Se Montering af luftfilteret (side 33).
   - Hvis luftfilterindsatsen er beskadiget, skal filterindsatsen udskiftes. Se Udskiftning af luftfilteret (side 33).

Udskiftning af luftfilteret

1. Afmonter luftfilterindsatsen. Se .
2. Efterse det nye filter for forsendelsesskader.

   Bemærk: Kontroller filterets forseglingsende.

   Vigtigt: Monter ikke et beskadiget filter.
3. Monter det nye luftfilter. Se Montering af luftfilteret (side 33).

Montering af luftfilteret

Vigtigt: For at undgå motorskade skal den komplette luftfiltersamling altid være monteret, når motoren betjenes.

Vigtigt: Benyt ikke en beskadiget indsats.

Bemærk: Det anbefales ikke at rengøre den brugte filterindsats på grund af risikoen for at beskadige filtermediet.

1. Rengør åbningen til udblæsning af snavs i luftfilterdækslet.
2. Afmonter gummiudløbsventilen i dækslet, rengør fordybningen, og udskift udløbsventilen.
3. Sæt luftfilterindsatsen ind i luftfilterhuset (Figur 38).

   Bemærk: Sørg for, at filteret er forseglet korrekt ved at lægge pres på filterets yderste kant, når det monteres. Tryk ikke på den fleksible del i midten af filteret.
4. Ret luftfilterdækslet ind efter luftfilterhuset (Figur 38).
5. Fastgør dækslet på huset med låsene (Figur 38).
6. Sænk ladet. Se Sænkning af ladet (side 18).

Serviceeftersyn af motorolien

Eftersynsinterval: Efter de første 25 timer

For hver 100 timer (Skift olie dobbelt så mange gange under specielle driftsforhold. Se Vedligeholdelse af køretøjet under Specielle driftsforhold.)

Bemærk: Skift olie hyppigere, når maskinen anvendes under meget støvede eller sandede forhold.

Bemærk: Bortskaf den brugte motorolie og oliefilter på et godkendt genbrugsanlæg.

Udskiftning af olien (model 07266TC og 07279)

Olietype: Selvrensende olie (API-service SJ eller højere)

Oliekapacitet: 1,1 liter

Viskositet: Se følgende tabel.

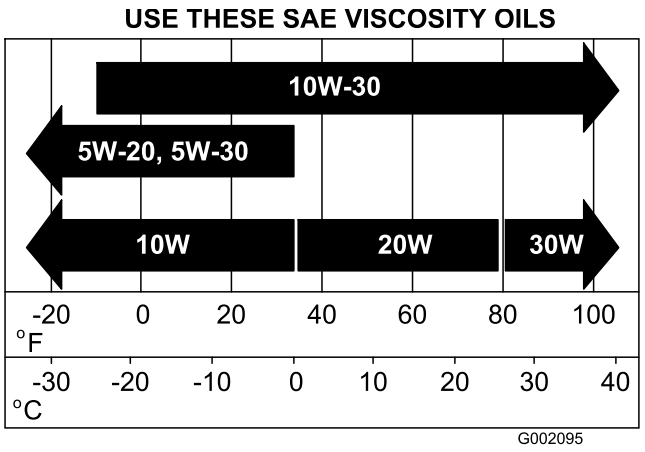

Figur 39

1. Start køretøjet, og lad motoren køre et par minutter.
2. Parker maskinen på en plan overflade, aktiver parkeringsbremsen, drej tændingskontakten hen på positionen Fra, og fjern nøglen.
3. Hæv ladet, og fastgør det med støttepinden. Se Hævning af ladet (side 17).
4. Frakobl det positive batterikabel. Se Afbrydelse af batteriet (side 41).
5. Placer en dræningsbakke med kapacitet til 1,5 liter under aftapningsproppen (Figur 40).

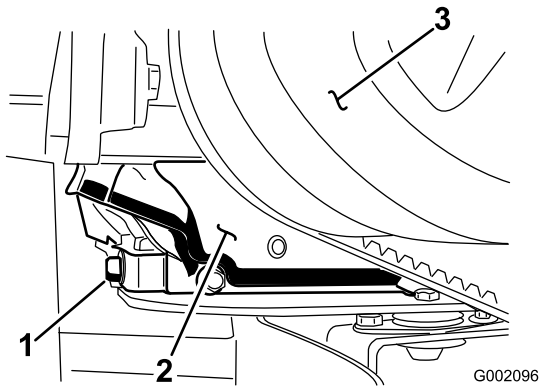

Figur 40

1. Aftapningsprop til motorolie
2. Motor
3. Primær drevkobling

6. Fjern aftapningsproppen (Figur 40).

   Bemærk: Lad olien løbe helt ud af motoren.

7. Monter aftapningsproppen og pakningen, og tilspænd proppen til 17,6 N·m.
8. Gør rent rundt om oliepinden og påfyldningsstudsen, og tag målepinden ud (Figur 41).

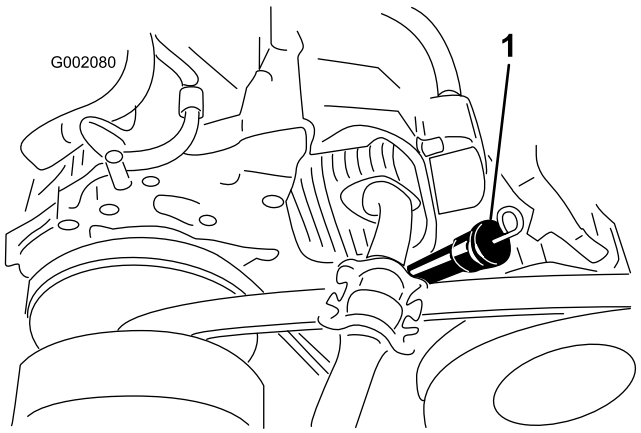

Figur 41

1. Oliemålepind og påfyldningsstuds

9. Hæld den angivne olie i påfyldningsstudsen, indtil oliestanden når Full-mærket på målepinden (Figur 41).

   Bemærk: Hæld langsomt olie på motoren, og kontroller olieniveauet ofte under denne proces. **Overfyld ikke motoren med olie.**

10. Sæt målepinden helt ind i påfyldningsstudsen, fjern målepinden, og kontroller oliestanden (Figur 41).

    Bemærk: Hæld om nødvendigt den angivne olie i motoren, indtil oliestanden når Full-mærket på målepinden.

11. Monter målepinden i påfyldningsstudsen, indtil målepinden sidder godt fast (Figur 41).
12. Tilslut batteriet, og sænk ladet. Se Tilslutning af batteriet (side 41) og Sænkning af ladet (side 18).

Udskiftning af olien (model 07273 og 07273TC)

Olietype: Selvrensende olie (API-service SL eller højere)

Krumtaphusets kapacitet: 1,4 liter, når filteret udskiftes

Viskositet: Se nedenstående tabel

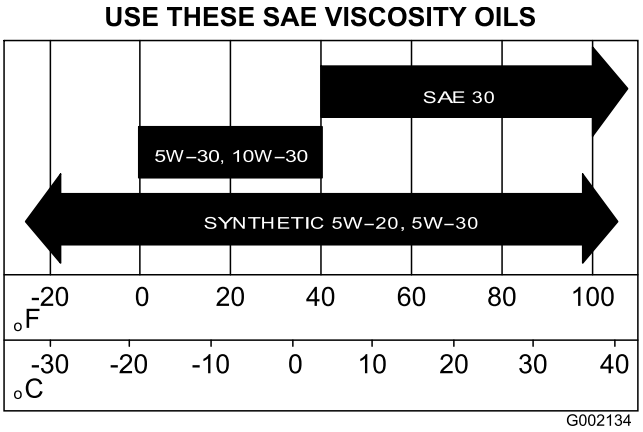

Figur 42

1. Start køretøjet, og lad motoren køre et par minutter.
2. Parker maskinen på en plan overflade, aktiver parkeringsbremsen, drej tændingskontakten hen på positionen Fra, og fjern nøglen.
3. Hæv ladet, og fastgør det med støttepinden. Se Hævning af ladet (side 17).
4. Frakobl det positive batterikabel. Se Afbrydelse af batteriet (side 41).
5. Placer en dræningsbakke med kapacitet til 1,8 liter under aftapningsproppen (Figur 43).

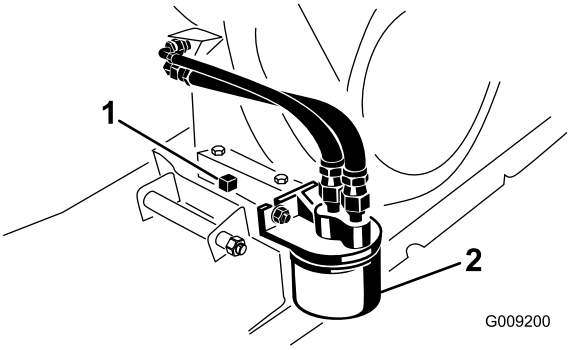

Figur 43

1. Aftapningsprop til motorolie
2. Motoroliefilter

6. Fjern aftapningsproppen og pakningen (Figur 43).

   Bemærk: Lad olien løbe helt ud af motoren.

7. Monter aftapningsproppen og pakningen, og tilspænd aftapningsproppen til 17,6 N·m.
8. Gør rent rundt om oliepinden, påfyldningsdækslet og påfyldningsstudsen, og tag målepinden ud (Figur 44).

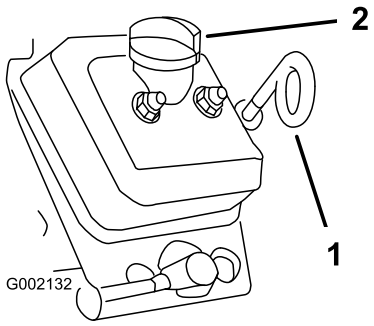

Figur 44

1. Målepind (øje nedad)<
2. Påfyldningsdæksel (påfyldningsstuds)

9. Fjern påfyldningsdækslet, og hæld den angivne olie i påfyldningsstudsen, indtil oliestanden når Full-mærket på målepinden (Figur 44).

   Bemærk: Hæld langsomt olie på motoren, og kontroller olieniveauet ofte under denne proces. **Overfyld ikke motoren med olie.**

10. Sæt målepinden helt ind i målepindsrøret, fjern målepinden, og kontroller oliestanden (Figur 44).

    Bemærk: Hæld om nødvendigt den angivne olie i motoren, indtil oliestanden når Full-mærket på målepinden.

11. Monter målepinden i målepindsrøret og påfyldningsdækslet på påfyldningsstudsen, indtil målepinden og dækslet sidder godt fast (Figur 44).

12. Tilslut batteriet, og sænk ladet. Se Tilslutning af batteriet (side 41) og Sænkning af ladet (side 18).

Udskiftning af oliefilteret (model 07273 og 07273TC)

Eftersynsinterval: Efter de første 25 timer

For hver 100 timer/Årlig (alt efter hvad der indtræffer først) Skift motorolie dobbelt så mange gange under specielle driftsforhold. Se Vedligeholdelse af køretøjet under Specielle driftsforhold.

Bemærk: Der er intet oliefilter for model 07266TC og 07279.

1. Dræn olie fra motoren. Se trin 1 til 7 i Kontrol af motoroliestanden (model 07273 og 07273TC) (side 21).
2. Fjern det eksisterende oliefilter (Figur 43).
3. Påfør et let lag ren olie på pakningen på det nye oliefilter.
4. Skru det nye filter på filteradapteren, indtil pakningen berører monteringspladen. Spænd derefter filteret endnu 1/2 til 3/4 omgang (Figur 43).

   Bemærk: Stram ikke oliefilteret for hårdt.

5. Fyld krumtaphuset med den angivne olie. Se Figur 42 i Udskiftning af olien (model 07273 og 07273TC) (side 34).
6. Start og kør motoren for at kontrollere, om der er olielækager.
7. Stands motoren, og kontroller oliestanden.

   Bemærk: Hæld om nødvendigt den angivne olie i motoren, indtil oliestanden når Full-mærket på målepinden.

Serviceeftersyn af tændrøret

Kontrol og udskiftning af tændrøret

Eftersynsinterval: For hver 100 timer/Årlig (alt efter hvad der indtræffer først) Udskift tændrøret om nødvendigt.

Type: Champion RN14YC (eller tilsvarende)

Gnistgab: 0,762 mm

Vigtigt: Udskift et tændrør, hvis det er revnet, beskadiget, snavset eller på anden måde fungerer dårligt. Elektroderne må ikke sandblæses, skrabes eller renses med en stålbørste, da motoren kan blive beskadiget af partikler, som til sidst løsner sig fra tændrøret og falder ind i cylinderen. Resultatet er som regel en beskadiget motor.

Bemærk: Tændrøret holder som regel længe. Tændrøret skal dog tages ud og undersøges, hver gang der er problemer med motoren.

1. Rengør området omkring tændrørene, så fremmedlegemer ikke kan falde ned i cylinderen, når tændrøret fjernes.
2. Træk ledningen af tændrørets klemme.
3. Afmonter tændrøret fra cylinderhovedet.
4. Kontroller sideelektrodens, midterelektrodens og midterelektrodens isolators tilstand for at sikre, at disse ikke er beskadiget (Figur 45).

   Bemærk: Benyt ikke et beskadiget eller slidt tændrør. Udskift det med et nyt tændrør af den angivne type.

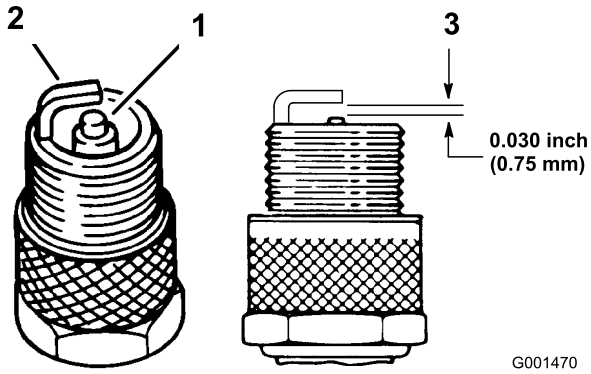

Figur 45

1. Midterelektrodens isolator
2. Sideelektrode
3. Gnistgab (ikke i korrekt målestoksforhold)

5. Indstil gnistgabet mellem midten og siden af elektroderne til 0,762 mm (Figur 45).
6. Monter tændrøret på cylinderhovedet, og tilspænd det til 20 N·m.
7. Monter tændrørskablet.
8. **Kun model 07273 og 07273TC**—gentag trin 1 til 7 for det andet tændrør.

Vedligeholdelse af brændstofsystem

Eftersyn af brændstofslanger og -forbindelser

Eftersynsinterval: For hver 400 timer/Årlig (alt efter hvad der indtræffer først)

Efterse brændstofslanger, nipler og klemmer for tegn på lækage, forringelse, skader eller løse forbindelser.

Bemærk: Reparer beskadigede brændstofsystemkomponenter eller brændstofsystemkomponenter, der lækker, før du bruger maskinen.

Udskiftning af brændstoffiltrene

Eftersynsinterval: For hver 800 timer/Årlig (alt efter hvad der indtræffer først)

1. Hæv ladet, og understøt det med støttepinden. Se Hævning af ladet (side 17).
2. Drej tændingskontakten til positionen Fra, og fjern nøglen.
3. Frakobl batteriet. Se Afbrydelse af batteriet (side 41).
4. Anbring en ren beholder under brændstoffilteret.
5. Fjern de klemmer, der fastgør brændstoffilteret til brændstofslangerne (Figur 46).

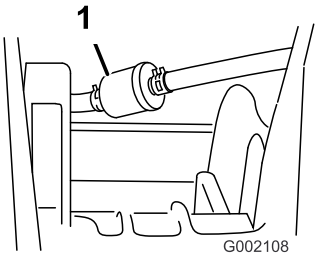

Figur 46

1. Brændstoffilter

6. Afmonter det gamle filter fra brændstofledningerne.

   Bemærk: Dræn det gamle filter, og bortskaf det på et godkendt genbrugsanlæg.
7. Monter det nye filter på brændstofledningerne, så pilen peger **mod** karburatoren.
8. Fastgør filteret til ledningerne med de klemmer, du fjernede i trin 5.
9. Tilslut batteriet, og sænk ladet. Se Tilslutning af batteriet (side 41) og Sænkning af ladet (side 18).

Service af kulfilterbeholderen

Kontrol af luftfilteret til kulfilterbeholderen

Eftersynsinterval: Efter de første 50 timer

For hver 200 timer

Kontroller åbningen i bunden af luftfilteret til kulfilterbeholderen for at sikre, at den er ren og fri for snavs og blokeringer (Figur 47).

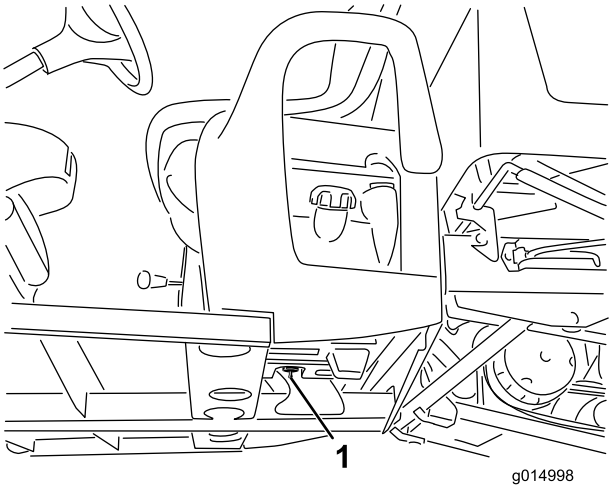

Figur 47

1. Luftfilteråbning (sidder i brændstoftanken og under kulfilterbeholderen)

Udskiftning af kulfilterbeholderens filter

Eftersynsinterval: Efter de første 50 timer

For hver 200 timer

1. Afmonter niplen med modhage på kulfilterbeholderens filter fra slangen i bunden af kulfilterbeholderen, og afmonter filteret.

   Bemærk: Bortskaf det gamle filter.

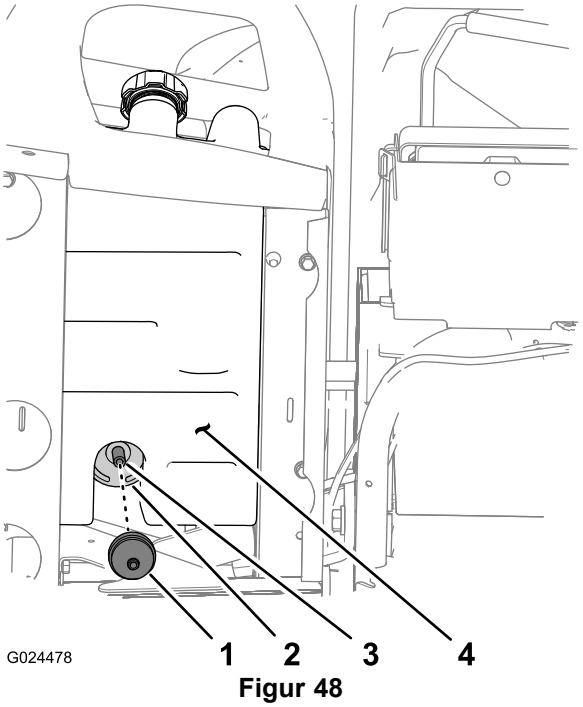

Figur 48

1. Kulfilterbeholders filter
2. Kulfilterbeholder
3. Slange
4. Brændstoftank

2. Sæt niplen med modhage på den nye kulfilterbeholders filter helt ind i slangen i bunden af kulfilterbeholderen.

Udskiftning af kulfilterbeholderen

Bemærk: Udskift kulfilterbeholderen, hvis den er beskadiget, tilstoppet og maskinen er idriftsat uden et filter i kulfilterbeholderen.

Bemærk: Udskift kulfilterbeholderens filter, når du udskifter kulfilterbeholderen.

Frakobling af betjeningsanordningerne på sædesoklen

1. Fjern grebet fra gearstangen (Figur 49).

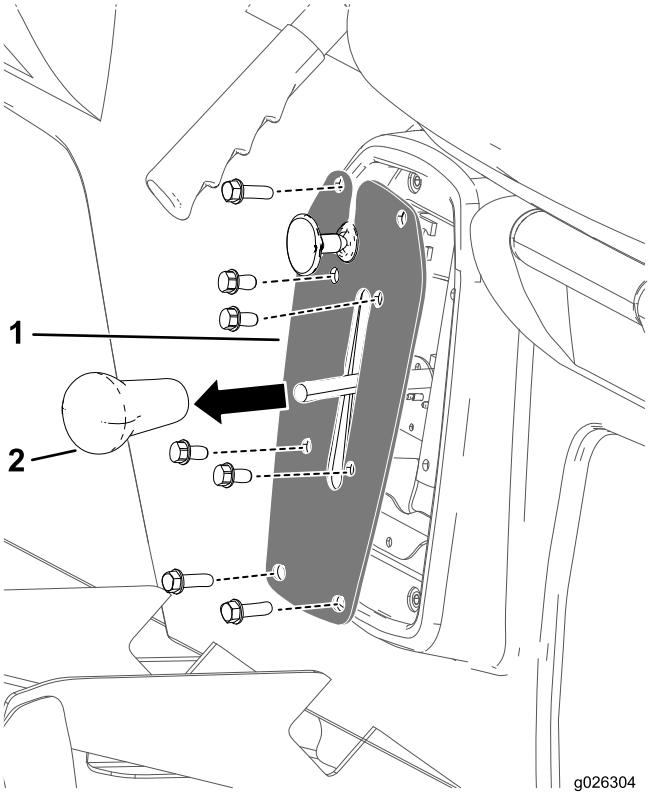

Figur 49

1. Gearstangens greb
2. Skifteplade

2. Afmonter de fire bolte, der fastgør skiftepladen til skiftebeslaget (Figur 49).
3. Afmonter de fire bolte, der fastgør skiftepladen til sædesoklen, og afmonter skiftepladen (Figur 49).

Frakobling af parkeringsbremsens kabel

1. Fjern kabelbåndet i bunden af maskinen, der fastgør parkeringsbremsens kabel til driftsbremsens ledning (Figur 50).
2. Marker en rotationsstribe på den fremadgående kontramøtrik til parkeringsbremsens kabel (Figur 50).

   Bemærk: Sørg for, at den fremadgående kontramøtrik ikke roterer.

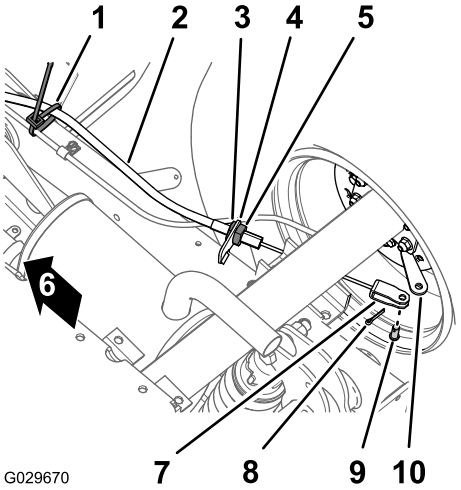

Figur 50

1. Kabelbånd
2. Parkeringsbremsens kabel
3. Fremadgående kontramøtrik
4. Bremsekabelbeslag
5. Bageste kontramøtrik
6. Maskinens forende
7. Gaffelbolt
8. Låseclips
9. Gaffelbolt
10. Bremsebetjeningshåndtag

3. Løsn den bageste kontramøtrik og fjern kablet fra bremsekablets beslag (Figur 50).
4. Fjern låseclipsen og gaffelbolten, der fastgør gaffelbolten til parkeringsbremsens kabel, på bremsebetjeningshåndtaget, og tag kablet af håndtaget (Figur 50).
5. Gentag trin 1 til 4 på parkeringsbremsens kabel på den anden side af maskinen.

Afmontering af sæderne og sædesoklerne

1. Fjern de otte flangehovedbolte og otte spændeskiver i bunden af maskinen, der fastgør sædesoklen til gulvpladen og kanalen i førerhusets bagende (Figur 51).

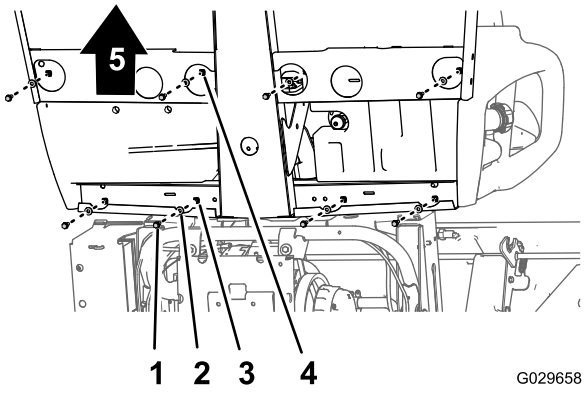

Figur 51

1. Flangehovedbolt
2. Spændeskive
3. Hul (kanal i førerhusets bagende)
4. Hul (gulvplade)
5. Maskinens forende

2. Løft forsigtigt sæderne, sædesoklen og parkeringsbremsens kabler af maskinen (Figur 51).

Vigtigt: Bemærk hvordan parkeringsbremsens kabler er ført langs chassisset, idet du løfter sæderne og sædesoklen af maskinen.

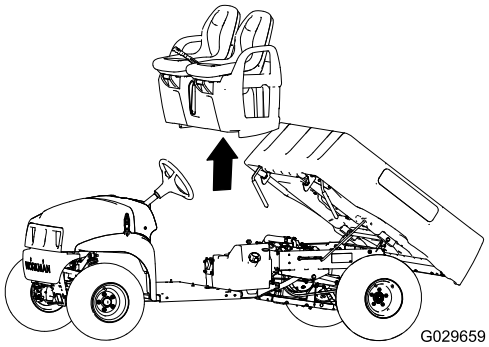

Figur 52

Udskiftning af kulfilterbeholderen

1. Fjern vakuumslangen fra fittingen på kulfilterbeholderen med betegnelsen Purge (Figur 53).

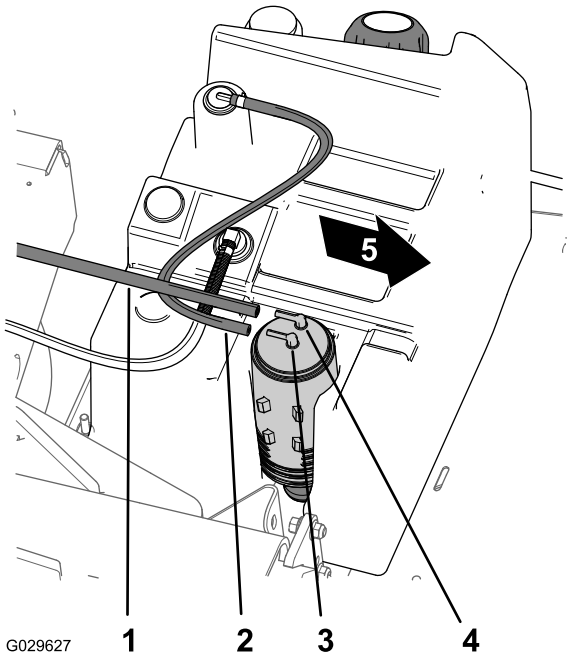

Figur 53

1. Vakuumslange
2. Brændstoftankens slange
3. Kulfilterbeholderens fitting (Fuel Tank)
4. Kulfilterbeholderens fitting (Purge)
5. Maskinens forende

2. Fjern brændstoftankens slange fra fittingen på kulfilterbeholderen med betegnelsen Fuel Tank (Figur 53).

3. Løft kulfilterbeholderen af kulfilterbeholderens montering i brændstoftanken (Figur 54).

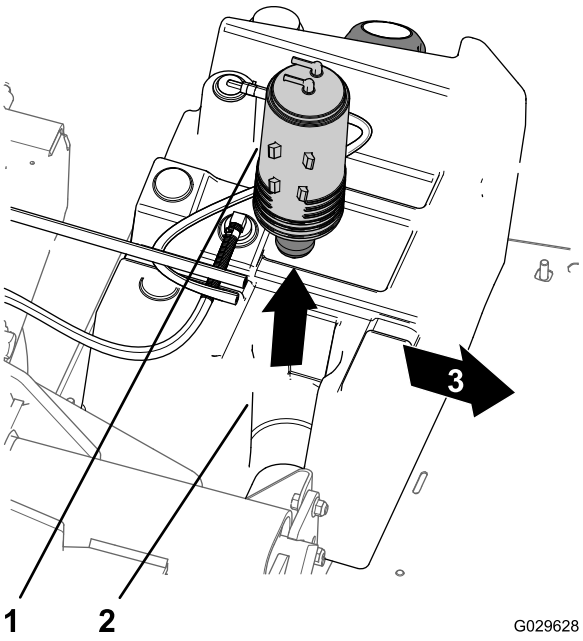

Figur 54

1. Kulfilterbeholder
2. Kulfilterbeholderens montering (brændstoftank)
3. Maskinens forende

4. Fjern kulfilterbeholderens filter og det korte slangeafsnit fra den nedre fitting på den gamle kulfilterbeholder (Figur 55).

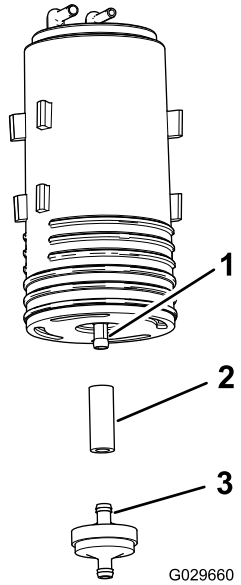

Figur 55

1. Nedre fitting (kulfilterbeholder)
2. Slange
3. Kulfilterbeholders filter

5. Monter slangen på den nedre fitting på den nye kulfilterbeholder (Figur 55).

6. Sæt fittingen til en ny kulfilterbeholder ind i slangen (Figur 55).
7. Sæt den nye kulfilterbeholder ind i kulfilterbeholderens montering på brændstoftanken med tømningsfittings og brændstoftankens fittings justeret bagud (Figur 54).
8. Monter vakuumslangen på fittingen på kulfilterbeholderen med betegnelsen Purge, og brændstoftankens slange på fittingen med betegnelsen Fuel Tank (Figur 53).

Montering af sæder og sædesokkel

1. Løft sæderne og sædesoklen på maskinen og juster bremsekablerne i forhold til chassiset (Figur 51 og Figur 52).
2. Ret hullerne i sædesoklen ind efter hullerne i gulvpladen og kanalen i førerhusets bagende (Figur 52 og Figur 51).
3. Monter sædesoklen på gulvpladen og kanalen i førerhusets bagende med de otte flangehovedbolte og otte spændeskiver, som du fjernede i trin 1 af Afmontering af sæderne og sædesoklerne (side 38), og stram boltene med et moment på 1978 til 2542 N-cm.

Montering af parkeringsbremsens kabler

1. Før den genvindskårne justeringsskrue på parkeringsbremsens kabel hen til bremsekablets beslag og gaflen til bremsebetjeningshåndtaget (Figur 50).
2. Fastgør gaflen til bremsebetjeningshåndtaget med gaffelbolten og låseclipsen, der blev fjernet i trin 4 af Frakobling af parkeringsbremsens kabel (side 38).
3. Juster den genvindskårne justeringsskrue på parkeringsbremsens kabel i forhold til bremsekablets beslag og stram den bageste kontramøtrik (Figur 50).

   Bemærk: Sørg for, at du ikke roterer den fremadgående kontramøtrik.
4. Gentag trin 1 til 3 på parkeringsbremsens kabel på den anden side af maskinen.

Tilkobling af betjeningsanordningerne og sædesoklen

1. Tilkobl den elektriske forbindelse fra bagskifteren, der er placeret inden i gearskiftebeslaget.
2. Ret hullerne i skifterbeslaget ind efter hullerne i sædesoklen, og fastgør pladen til soklen med de fire bolte, som du fjernede i trin 3 af Frakobling af betjeningsanordningerne på sædesoklen (side 37).
3. Ret hullerne i skifterpladen ind efter hullerne i skifterbeslaget, og fastgør pladen til beslaget med de fire bolte, som du fjernede i trin 2 af Frakobling af betjeningsanordningerne på sædesoklen (side 37)
4. Skru grebet fra gearstangen og stram grebet med hånden (Figur 49).

Vedligeholdelse af elektrisk system

Serviceeftersyn af batteriet

Batterispænding: 12 V med 300 amp. til koldstart ved -18° C (0° F).

ADVARSEL

CALIFORNIEN
Advarsel i henhold til erklæring nr. 65

Batteripoler og tilbehør indeholder bly og blysammensætninger: kemikalier, som ifølge staten Californien, er kræftfremkaldende og forårsager forplantningsskader. Vask hænder efter håndtering.

⚠ FARE

Batterielektrolyt indeholder svovlsyre, som er en dødelig gift, der forårsager alvorlige forbrændinger.

- **Drik ikke elektrolyt, og undgå at få det på huden, i øjnene og på tøjet. Brug sikkerhedsbriller for at beskytte øjnene og gummihandsker for at beskytte hænderne.**
- **Fyld batteriet op på et sted, hvor der altid er rent vand i nærheden til at skylle huden med.**

- Batteriet skal altid holdes rent, og det skal altid være fuldt opladet.
- Batteriet skal altid holdes rent, og det skal altid være fuldt opladet.
- Hvis batteriets poler er rustne, skal de rengøres med en opløsning bestående af 4 dele vand og 1 del tvekulsurt natron.
- Smør et fint lag fedt på batteriets poler for at forhindre, at de ruster.

Afbrydelse af batteriet

⚠ ADVARSEL

Forkert batterikabelføring kan beskadige køretøjet og kablerne og danne gnister. Gnister kan få batterigasserne til at eksplodere og medføre personskade.

- **Frakobl altid batteriets (sorte) minuskabel, før du frakobler det (røde) pluskabel.**
- **Tilslut altid batteriets røde pluskabel, før du tilslutter det sorte minuskabel.**
- **Lad altid batteristroppen sidde på plads for at beskytte og fastgøre batteriet.**

⚠ ADVARSEL

Batteripoler eller metalværktøj kan kortslutte mod køretøjets metaldele og forårsage gnister. Gnister kan få batterigasserne til at eksplodere og medføre personskade.

- **Når batteriet skal fjernes eller monteres, må batteriets poler ikke berøre nogen metaldele på køretøjet.**
- **Metalværktøj må ikke kortslutte mellem batteripolerne og køretøjets metaldele.**

1. Klem siderne af batteridækslet sammen, og afmonter dækslet fra toppen af batteriet (Figur 56).

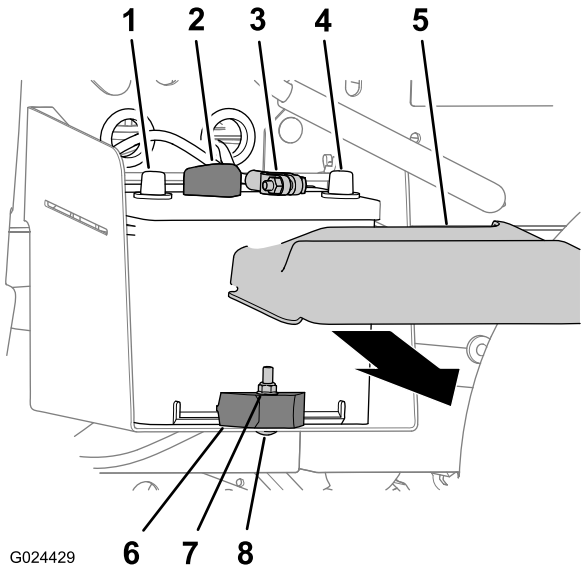

Figur 56

1. Positiv batteripol
2. Positivt batterikabel
3. Negativt batterikabel
4. Negativ batteripol
5. Batteridæksel
6. Låsemøtrik
7. Batteriklemme
8. Bræddebolt

2. Frakobl det negative (sorte) batterikabel fra batteriets pol (Figur 56).
3. Frakobling af det positive (røde) kabel fra batteriets pol (Figur 56).

Afmontering af batteriet

1. Frakobl batterikablerne. Se Afbrydelse af batteriet (side 41).
2. Afmonter låsemøtrikken, bræddebolten og batteriklemmen, der fastgør batteriet til batteribakken (Figur 56).
3. Tag batteriet ud af batteribakken (Figur 56).

Montering af batteriet

1. Ret batterierne ind efter maskinens batteribakke (Figur 56).

   Bemærk: Sørg for, at batteriets positive og negative poler er justeret som vist i Figur 56.
2. Fastgør batteriet til batteribakken med batteriklemmen, bræddebolten og låsemøtrikken (Figur 56).
3. Tilslut batterikablerne. Se Tilslutning af batteriet (side 41).

Tilslutning af batteriet

1. Tilslut det positive (røde) batterikabel til batteriets pol (Figur 56).
2. Slut det negative (sorte) batterikabel til batteriets pol (Figur 56).
3. Monter batteridækslet på toppen af batteriet (Figur 56).

Opladning af batteriet

⚠ ADVARSEL

Opladning af batteriet producerer gasser, der kan eksplodere.

Der må aldrig ryges i nærheden af batteriet, og gnister og åben ild skal holdes væk fra batteriet.

Vigtigt: Batteriet skal altid være fuldt opladet (en vægtfylde på 1,260). Dette er særligt vigtigt for at forhindre beskadigelse af batteriet, når temperaturen er under 0°C

1. Fjern batteriet fra maskinen. Se Afmontering af batteriet (side 41).
2. Slut en 3-4 ampere batterioplader til batteripolerne. Oplad batteriet ved 3-4 ampere i 4 til 8 timer (12 volt).

   Bemærk: Batteriet må ikke overoplades.
3. Monter batteriet i chassisset. Se Montering af batteriet (side 41).

Opbevaring af batteriet

Hvis maskinen skal opbevares i mere end 30 dage, skal batteriet fjernes og oplades helt. Opbevar det enten på hylden

eller på maskinen. Lad kablerne være frakoblede, hvis det opbevares på maskinen. Opbevar batteriet et køligt sted for at undgå hurtig afladning af batteriet. Sørg for, at batteriet er helt opladet, så det ikke fryser til.

Udskiftning af sikringerne

Der er 3 sikringer i det elektriske system. De sidder under instrumentbrættet på førersiden (Figur 57).

Hjælpesikring (åben)	30 A
Tændingssystem/horn	10 A
Forlygter	15 A
Stikkontakt	20 A

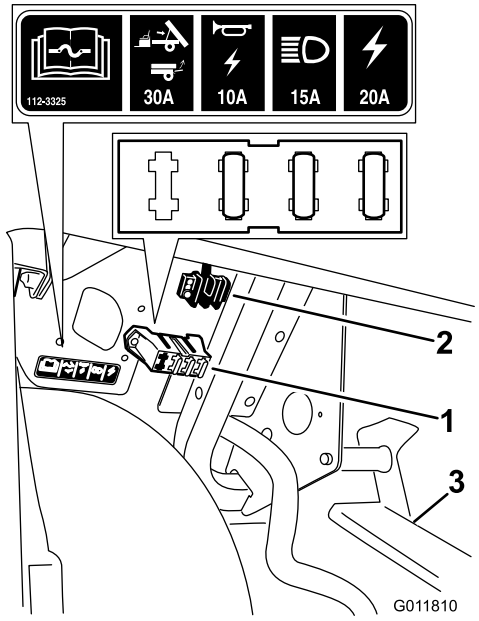

Figur 57

1. Sikringsblok
2. Motorblok
3. Pedalenheden

Vedligeholdelse af forlygterne

Udskiftning af pærerne

⚠ FORSIGTIG

Halogenpærerne bliver meget varme, når de er tændt. Håndtering af en varm pære kan medføre alvorlige forbrændinger og personskade.

Sørg altid for, at pærerne får tilstrækkelig tid til at køle af, inden de udskiftes. Udvis forsigtighed ved håndtering af pæren.

⚠ FORSIGTIG

Eventuelt snavs på pærens overflade kan beskadige forlygtepæren og medføre fejl eller eksplosion, hvilket udgør en alvorlig sikkerhedsrisiko.

Forlygterne skal håndteres på en sådan måde, at den klare kvarts ikke berøres. Brug enten et stykke ren køkkenrulle, eller hold forsigtigt om pærens sokkel.

Specifikation: Se dit *reservedelskatalog*.

1. Frakobl batteriet. Se Afbrydelse af batteriet (side 41).
2. Åbn motorhjelmen. Se Løft af motorhjelmen (side 28).
3. Frakobl det elektriske stik til ledningsnettet fra stikket på lampesamlingen bag på forlygtehuset (Figur 58).

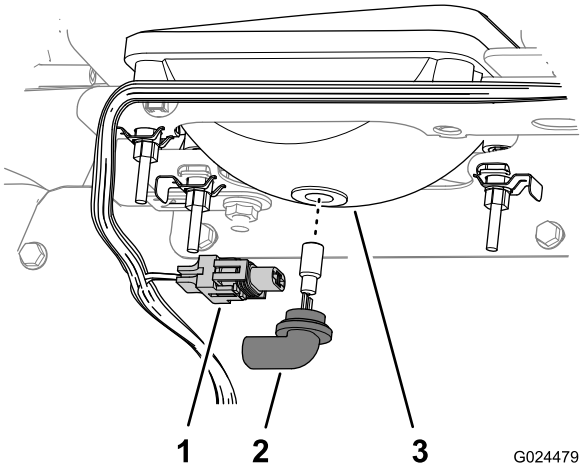

Figur 58

1. Ledningsnet – elektrisk stik
2. Lampesamling
3. Forlygtehus

4. Drej lampesamling 1/4 gang mod uret, og træk den med en bagudgående bevægelse ud af forlygtehuset (Figur 58).
5. Sæt den nye lampesamling og forlygtehuset i, og ret tapperne i lampesamling ind efter hullerne i forlygtehuset (Figur 58).

   Bemærk: Pas på, at du ikke berører halogenlampen, når du sætter den nye pære i.
6. Fastgør lampesamlingen ved at dreje den 1/4 omgang med uret (Figur 58).
7. Tilslut det elektriske stik til ledningsnettet til stikket på den nye lampesamling (Figur 58).
8. Tilslut batteriet, og luk motorhjelmen. Se Tilslutning af batteriet (side 41).

Udskiftning af forlygten

1. Frakobl batteriet. Se Afbrydelse af batteriet (side 41).

2. Åbn motorhjelmen. Se Lukning af motorhjelmen (side 29).
3. Frakobl det elektriske stik til ledningsnettet fra stikket på lampesamlingen (Figur 59).

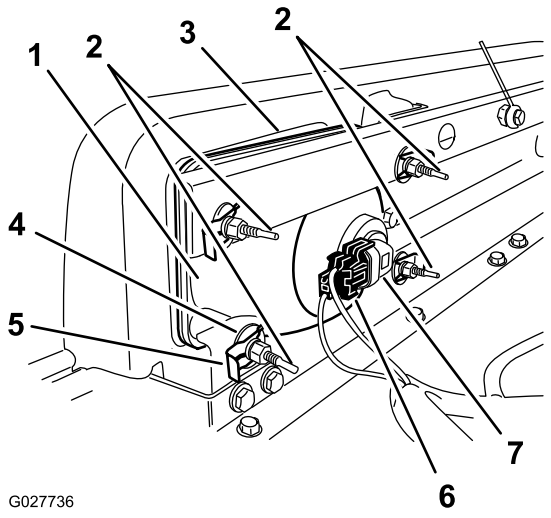

Figur 59

1. Forlygte
2. Justerskrue
3. Åbning i kofangeren
4. Flad skive
5. Klemme
6. Ledningsnet – elektrisk stik
7. Lampesamling

4. Afmonter klemmer og spændeskiver, der fastgør forlygten til forlygtebeslaget (Figur 59).

   Bemærk: Gem alle dele til montering af den nye forlygte.
5. Fjern forlygteenheden ved at føre den fremad og ud gennem åbningen i forkofangeren (Figur 59).
6. Monter den nye forlygte gennem åbningen i kofangeren (Figur 59).

   Bemærk: Sørg for, at justeringsstængerne er rettet ind efter hullerne i monteringsbeslaget bag kofangeren.
7. Fastgør forlygteenheden med de spændeskiver og klemmer, du fjernede i trin 4.
8. Tilslut det elektriske stik til ledningsnettet til stikket på lampesamlingen (Figur 59).
9. Juster forlygterne, så lysstrålerne rettes i den ønskede retning. Se Justering af forlygterne (side 43).

Justering af forlygterne

Anvend følgende procedure til justering af forlygtens lysstråleposition, når en forlygteenhed udskiftes eller tages ud.

1. Drej tændingsnøglen til positionen Til, og tænd forlygterne.
2. Drej justeringsskruer (Figur 59) bag på forlygteenheden for at dreje forlygteenheden og rette positionen af lygtens lysstråle ind.
3. Tilslut batteriet, og luk motorhjelmen. Se Tilslutning af batteriet (side 41).

Vedligeholdelse af drivsystem

Vedligeholdelse af dækkene

Eftersynsinterval: For hver 100 timer—Efterse dæk og fælges tilstand.

For hver 100 timer—Tilspænd hjullåsemøtrikkerne.

1. Efterse dæk og fælge for tegn på slitage og beskadigelse.

   Bemærk: Ulykker som f.eks. kollision med kantsten kan beskadige et dæk eller en fælg samt bringe hjulsporingen ud af balance. Dækkenes stand skal derfor kontrolleres efter en ulykke.

2. Stram hjullåsemøtrikkerne til et moment på 108 til 122 Nm.

Justering af forhjulenes spidsning og hældning.

Eftersynsinterval: For hver 100 timer/Årlig (alt efter hvad der indtræffer først)—Kontroller forhjulenes spidsning og hældning.

Vigtigt: Du skal anskaffe dig værktøjsnummer TORO 6010 fra din Toro-forhandler for at udføre denne procedure.

Spidsningen skal være 0-6 mm, og hældningen skal være 0+1/2 grad, dvs. at bunden af fælgene skal stå i en vinkel på 2,3 mm over toppen med følgende parametre:

- Kontroller dæktrykket for at sikre, at trykket i forhjulene er på 0,83 bar.
- Belast enten førersædet med en vægt, der svarer til den gennemsnitlige operatørvægt, eller bed operatøren om at sætte sig i sædet. Vægten eller operatøren skal blive på sædet under resten af proceduren.
- Rul maskinen 2 til 3 meter tilbage på en plan flade og derefter lige frem til den oprindelige startposition. Dette giver affjedringen lov til at indstille sig til operatørpositionen.
- Mål spidsningen, mens hjulene peger lige fremad.

1. Kontroller hældningen ved at placere en 90-graders firkant på jorden, således at den lodrette kant berører dækkets forside (Figur 60).

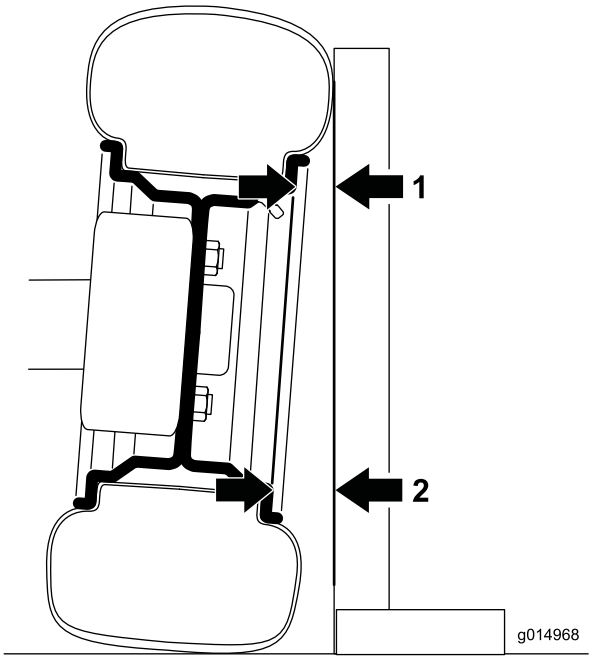

Figur 60

Venstre forhjul set fra forsiden; vinklen er overdrevet af illustrative hensyn.

1. Mål her
2. Mål her – bør være 2,3 mm større end målingen ved 1

2. Mål fra det samme sted på fælgen på toppen og bunden af dækket til firkanten (Figur 60).

   Bemærk: Afstanden af bundmålingen bør være 2,3 mm større end topmålingen. Udfør målingen på begge fordæk før justering.

   Udfør den følgende procedure for hvert dæk der skal justeres:

3. Brug værktøjet TORO 6010 til at dreje muffen på støddæmperen for at regulere fjederens længde (Figur 61).
   - Hvis bundmålingen var for kort, skal fjederens længde mindskes.
   - Hvis bundmålingen var for lang, skal fjederens længde øges.

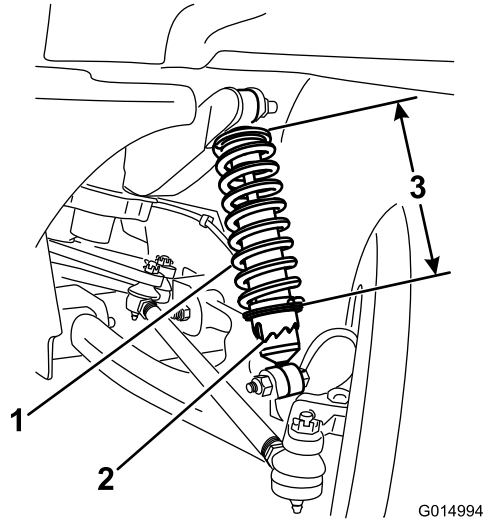

Figur 61

1. Støddæmperfjeder
2. Muffe
3. Fjederlængde

4. Rul maskinen 2 til 3 meter tilbage på en plan flade og derefter lige frem til den oprindelige startposition.
5. Gentag denne procedure startende med trin 1, indtil hældningen er indstillet korrekt på begge forhjul.
6. Mål afstanden mellem begge fordækkene ved akselhøjden ved både forsiden og bagsiden af fordækkene (Figur 62).

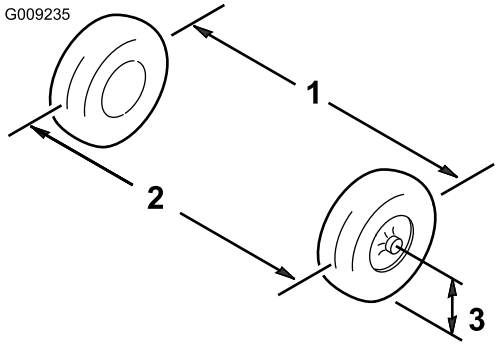

Figur 62

1. Dækmidterlinje – bag
2. Dækmidterlinje – for
3. Akselmidterlinje

7. Hvis målingen ikke falder inden for 0 til 6 mm, skal kontramøtrikkerne løsnes i begge ender af forbindelsesstængerne (Figur 63).

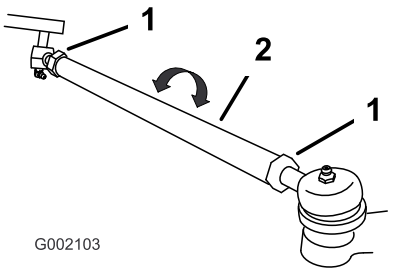

Figur 63

1. Kontramøtrik
2. Forbindelsesstang

8. Drej begge forbindelsesstænger for at flytte dækkets forside indad eller udad.
9. Tilspænd forbindelsesstangens kontramøtrikker, når justeringen er korrekt.
10. Sørg for, at rattet har fuld vandring i begge retninger.

Kontrol af transakslens oliestand

Eftersynsinterval: For hver 100 timer

Olietype: SAE 10W30 (API-service SJ eller højere)

1. Parker maskinen på en plan flade, sluk motoren, aktiver parkeringsbremsen, og tag nøglen ud af tændingen.
2. Fjern bolten fra niveauindikatorhullet (Figur 64).

   Bemærk: Transakselvæskestanden skal være ved bunden af niveauindikatorhullet.

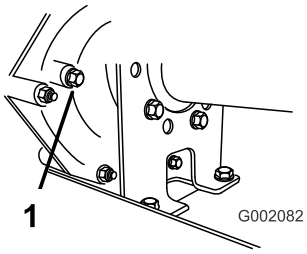

Figur 64

1. Niveauindikatorhul

3. Hvis transakselolien ikke er på niveau med bunden af niveauindikatorhullet, fyldes beholderen med den angivne olie. Se trin 7 til 10 i Udskiftning af transakslens olie (side 45).

Udskiftning af transakslens olie

Eftersynsinterval: For hver 800 timer/Årlig (alt efter hvad der indtræffer først)

Olietype: SAE 10W30 (API-service SJ eller højere)

Oliekapacitet: 1,4 liter

1. Parker køretøjet på en plan overflade, aktiver parkeringsbremsen, drej tændingskontakten hen på Fra, og fjern nøglen.
2. Tør området omkring påfyldnings- og aftapningsproppen ren med en klud (Figur 65).

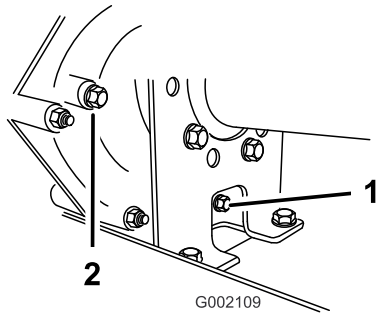

Figur 65

1. Aftapningsprop
2. Påfyldningsprop

3. Placer en dræningsbakke med kapacitet til 2 liter eller mere under aftapningsproppen.
4. Afmonter påfyldningsproppen ved at dreje den mod uret (Figur 65).

   Bemærk: Gem påfyldningsproppen og pakningen til montering i trin 8.
5. Afmonter aftapningsproppen ved at dreje den mod uret (Figur 65).

   Bemærk: Gem aftapningsproppen og pakningen til montering i trin 6.

   Bemærk: Lad olien løbe helt ud af transakslen.
6. Monter og tilspænd aftapningsproppen og pakningen i aftapningsproppens åbning i transmissionen (Figur 65).

   Bemærk: Bortskaf den brugte olie på et godkendt genbrugsanlæg.
7. Fyld beholderen (Figur 66) gennem påfyldningsproppens åbning med den angivne olie, eller påfyld indtil oliestanden i transmissionen er i niveau med bunden af gevindene. (Figur 65).

   Bemærk: Den omtrentlige beholderkapacitet er på 1,4 l.

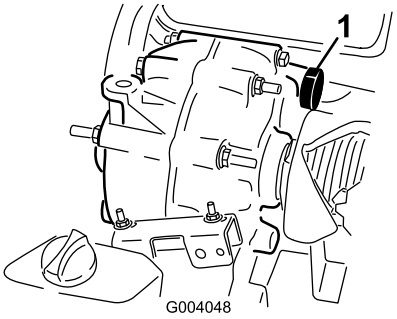

Figur 66

1. Oliepåfyldning

8. Monter og tilspænd påfyldningsproppen og pakningen i påfyldningsproppens åbning på transmissionen (Figur 65).
9. Start motoren, og betjen maskinen.
10. Kontroller oliestanden, og påfyld mere olie, hvis niveauet er under genvindene i påfyldningsproppens åbning (Figur 65).

Kontrol og justering af neutral

Eftersynsinterval: For hver 100 timer

Når der udføres rutinemæssig vedligeholdelse og/eller motordiagnostik, skal transakslen sættes i neutral (Figur 67). Køretøjet har en neutral position på skiftegrebet, som styrer den neutrale position i transakslen. Følgende skridt bør tages for at sikre, at det neutrale skiftegreb betjener den neutrale position i transakslen korrekt:

1. Indstil skiftegrebet til neutral position.
2. Sørg for, at den neutrale konsol er i den neutrale position (i niveau med kabelmonteringskonsollen under skiftekonsollen) ved at dreje den drevne kobling (Figur 67).

   Bemærk: Køretøjet bør ikke rulle frem og tilbage. Hvis den gør dette, skal den neutrale konsol manuelt flyttes til neutral position.

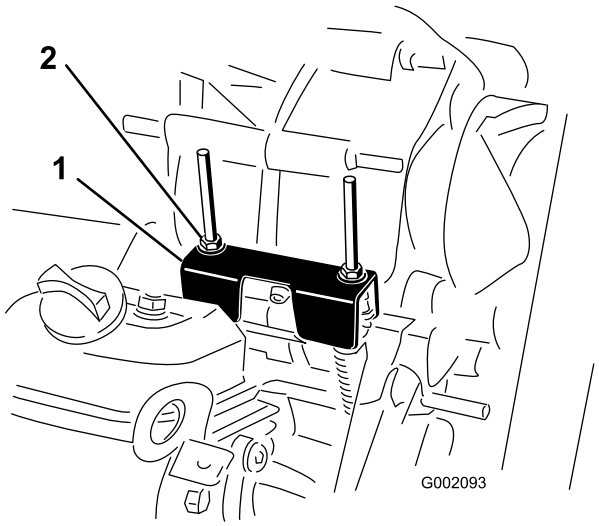

Figur 67

1. Neutral konsol
2. Låsemøtrikker

3. Drej en af låsemøtrikkerne (Figur 67) for at få en afstand på 0,762 til 1,524 mm mellem bunden af møtrikken/spændeskiven og den neutrale konsol.

   Bemærk: Du skal holde den gevindskårne aksel under konsollen, når du justerer positionen af låsemøtrikken på toppen.

4. Drej den anden låsemøtrik for at få en afstand på 0,76 til 1,52 mm mellem bunden af møtrikken/spændeskiven og den neutrale konsol.

5. Træk begge skiftekabler op for at sikre, at der er en afstand på 0,76-1,52 mm mellem møtrikken/spændeskiven og den neutrale konsol (Figur 68).

   Bemærk: Hvis der ikke er nogen afstand, skal møtrikkerne justeres for at opnå afstanden.

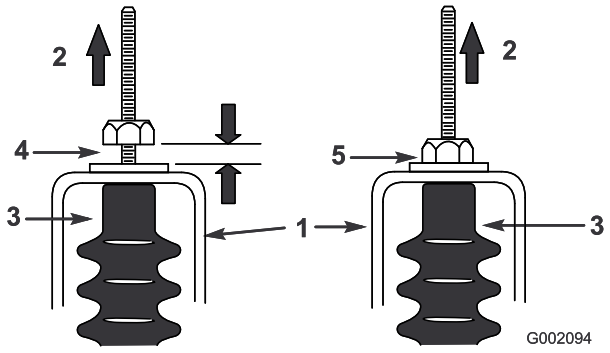

Figur 68

1. Neutral konsol
2. Træk op
3. Kabelkappe
4. Afstand på 0,76 til 1,52 mm
5. **Forkert**— Juster, så der opnås en afstand på 0,76 til 1,52 mm

6. Start motoren, og skift til frem, bak og neutral flere gange for at sikre, at den neutrale konsol fungerer korrekt.

Vedligeholdelse af den primære drivkobling

Eftersynsinterval: For hver 400 timer/Årlig (alt efter hvad der indtræffer først)

⚠ FORSIGTIG

Støvet i koblingen kommer ud i luften og kan skade øjnene. Du risikerer også at indånde støvet, hvilket kan medføre åndedrætsbesvær.

Brug sikkerhedsbriller og støvmaske eller anden øjen- og åndedrætsbeskyttelse under rengøringen.

1. Hæv ladet, og fastgør det med støttepinden. Se Hævning af ladet (side 17).
2. Afmonter de 3 bolte, der fastgør dækslet til koblingen, og afmonter dækslet (Figur 69).

   Bemærk: Gem dækslet og boltene til montering.

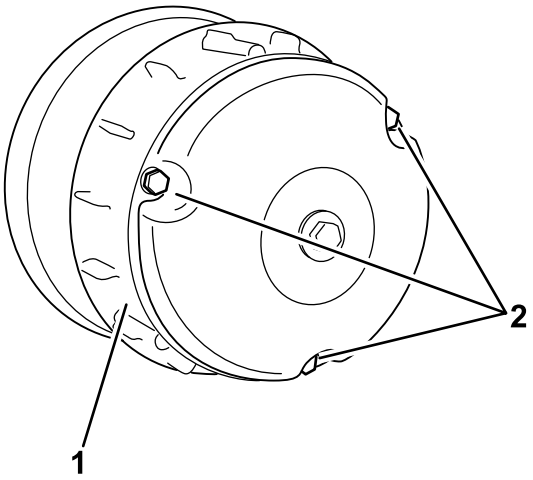

Figur 69

1. Dæksel
2. Bolte

3. Rengør indersiden af dækslet og koblingens indre komponenter grundigt ved hjælp af trykluft.
4. Monter koblingens dæksel, og fastgør det med de 3 bolte (Figur 69), du fjernede i 2.
5. Sænk ladet. Se Sænkning af ladet (side 18).

Vedligeholdelse af kølesystem

Rengøring af motorens køleområder

Eftersynsinterval: For hver 100 timer Rengør kølesystemet dobbelt så ofte under specielle driftsforhold. Se Vedligeholdelse af køretøjet under Specielle driftsforhold.

Vigtigt: Hvis motoren betjenes med blokeret roterende display, snavsede eller tilstoppede køleribber eller uden køleafskærmninger, vil motoren blive beskadiget på grund af overophedning.

Vigtigt: Rengør aldrig motoren med en højtryksrenser, da vand kan kontaminere brændstofsystemet.

Rengør det roterende display, køleribberne og motorens udvendige overflader.

Bemærk: Rengør motorens kølekomponenter oftere under ekstremt støvede og snavsede forhold.

Vedligeholdelse af bremser

Eftersyn af bremserne

Eftersynsinterval: For hver 100 timer

Bremser er en kritisk sikkerhedskomponent i maskinen. Som med alle sikkerhedskomponenter bør de med jævne mellemrum inspiceres nøje for at sikre optimal ydeevne og sikkerhed.

- Efterse bremseskoene for slid eller skader. Hvis belægningens (bremseklodsens) tykkelse er under 1,6 mm, skal bremseskoene udskiftes.
- Efterse bagpladen og andre dele for tegn på for stor slitage eller deformering. Hvis der findes forvrængning, skal de relevante komponenter udskiftes.
- Kontroller bremsevæskestanden. Se Kontrol af bremsevæskestanden (side 19).

Justering af parkeringsbremsens håndtag

Eftersynsinterval: For hver 200 timer

1. Fjern grebet fra parkeringsbremsehåndtaget (Figur 70).

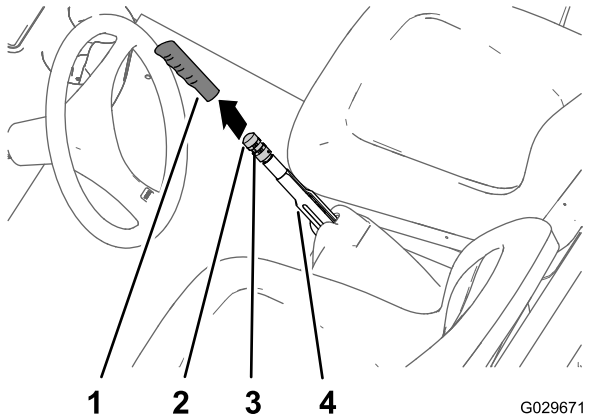

Figur 70

1. Greb
2. Bremsejusteringsgreb
3. Sætskrue
4. Parkeringsbremsehåndtag

2. Løsn sætskruen, der fastgør bremsejusteringsgrebet til parkeringsbremsehåndtaget (Figur 70).
3. Drej bremsejusteringsgrebet, indtil der kræves en kraft på 133 til 156 Nm for at aktivere parkeringsbremsehåndtaget (Figur 70).

   Bemærk: Hvis du drejede bremsejusteringsgrebet i justeringsskruens fulde vandring og ikke kan opnå en kraft på 133 til 156 Nm, der er krævet for at aktivere parkeringsbremsehåndtaget, skal du udføre proceduren til justering af bremsekablerne. Se Justering af bremsekablerne (side 49).

4. Stram sætskruen og monter håndgrebet (Figur 70).

Justering af bremsekablerne

1. Fjern grebet fra parkeringsbremsen (Figur 70).
2. Løsn sætskruen (Figur 70), der fastgør bremsejusteringsgrebet til parkeringsbremsehåndtaget, slip parkeringsbremsen og løsn bremsejusteringsgrebet.
3. I bunden af maskinen; løsn den bageste kontramøtrik til den gevindskårne justeringsskrue på parkeringsbremsens kabel med fire omgange (Figur 71).

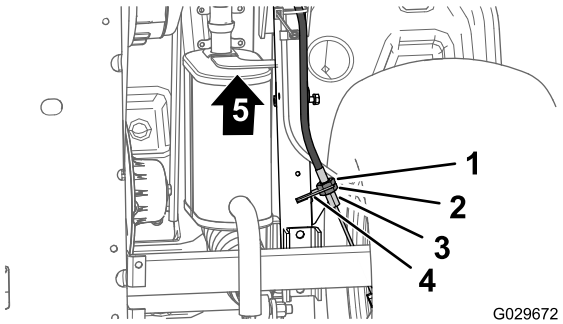

Figur 71

1. Fremadgående kontramøtrik
2. Bageste kontramøtrik
3. Bremsekabelbeslag
4. Gevindskårne justeringsskrue (parkeringsbremsekabel)
5. Maskinens forende

4. Stram den fremadgående kontramøtrik (Figur 71).
5. Drej bremsejusteringsgrebet (Figur 70), indtil der kræves en kraft på 133 til 156 Nm for at aktivere parkeringsbremsehåndtaget.
   - Hvis du ikke kan justere bremsejusteringsgrebet ved at **løsne** det og aktivere parkeringsbremsehåndtaget med en kraft på 133 til 156 Nm, skal du gøre følgende:
     A. Løsn den fremadgående kontramøtrik (Figur 71) for den genvindskårne justeringsskrue på parkeringsbremsens kabel med en omgang.
     B. Stram den bageste kontramøtrik (Figur 71).
     C. Drej bremsejusteringsgrebet (Figur 70), indtil der kræves en kraft på 133 til 156 Nm for at aktivere parkeringsbremsehåndtaget.
     D. Gentag trin A til C op til yderligere to gange for at opnå parkeringsbremsekraft mellem 133 til 156 Nm.
   - Hvis du ikke kan justere bremsejusteringsgrebet ved at **stramme** det, og aktivere parkeringsbremsehåndtaget med en kraft på 133 til 156 Nm, skal du gøre følgende:
     A. Løsn den bageste kontramøtrik (Figur 71) for den genvindskårne justeringsskrue på parkeringsbremsens kabel med en omgang.
     B. Stram den fremadgående kontramøtrik (Figur 71).
     C. Drej bremsejusteringsgrebet (Figur 70), indtil der kræves en kraft på 133 til 156 Nm for at aktivere parkeringsbremsehåndtaget.
     D. Gentag trin A til C op til yderligere tre gange for at opnå parkeringsbremsekraft mellem 133 til 156 Nm.

     Bemærk: Hvis du ikke kan justere parkeringsbremsekablet nok til at få bremsejusteringsgrebet inden for justeringsintervallet, skal du kontrollere klodserne for overdrevent slid.
   - Stram sætskruen og monter håndgrebet (Figur 70).

Udskiftning af bremsevæsken

Eftersynsinterval: For hver 1000 timer

Kontakt din autoriserede serviceforhandler.

Vedligeholdelse af remme

Eftersyn af drivremmen

Kontrol af drivremmen

Eftersynsinterval: Efter de første 8 timer

For hver 200 timer

1. Parker maskinen på en plan overflade, aktiver parkeringsbremsen, drej tændingskontakten hen på positionen Fra, og fjern nøglen.
2. Hæv ladet, og fastgør det med støttepinden. Se Hævning af ladet (side 17).
3. Skift transmissionen til frigear.
4. Drej og efterse remmen (Figur 72) for tegn på overdrevent slid eller skader.

   Bemærk: Udskift remmen, hvis den er meget slidt eller beskadiget. Se .

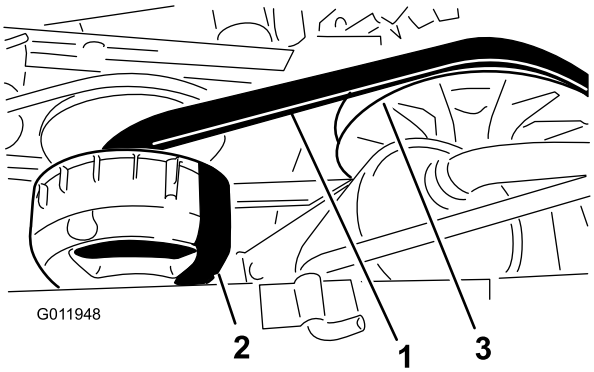

Figur 72

1. Drivrem
2. Primær kobling
3. Sekundær kobling

5. Sænk ladet. Se Sænkning af ladet (side 18).

Udskiftning af drivremmen

1. Hæv ladet, og fastgør det med støttepinden. Se Hævning af ladet (side 17).
2. Skift transmissionen til frigear, aktiver parkeringsbremsen, drej tændingskontakten til positionen Fra, og fjern nøglen.
3. Drej remmen, og før den over den sekundære kobling (Figur 72).
4. Fjern remmen fra den primære kobling (Figur 72).

   Bemærk: Bortskaf den gamle rem.
5. Placer den nye rem over den primære kobling (Figur 72).
6. Drej remmen, og før den over den sekundære kobling (Figur 72).
7. Sænk ladet. Se Sænkning af ladet (side 18).

Justering af startgenerator-remmen

Eftersynsinterval: Efter de første 8 timer

For hver 200 timer

1. Hæv ladet, og fastgør det med støttepinden. Se Hævning af ladet (side 17).
2. Løsn startgeneratorens drejemøtrik (Figur 73).

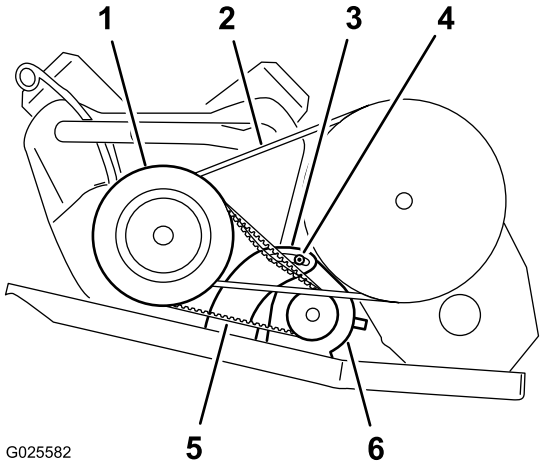

Figur 73

1. Primær drevkoblingshus
2. Drivrem
3. Generatorakselbeslag
4. Drejemøtrik
5. Startgeneratorrem
6. Startgenerator

3. Placer en løftestang mellem motormontagen og starteren.
4. Tryk løftestangen nedad for at dreje starteren ned i åbningen, indtil remmen kun giver en afbøjning på 6 mm med en kraft på 44 N (Figur 73).
5. Tilspænd drejemøtrikken med håndkraft, og afmonter løftestangen (Figur 73).
6. Tilspænd drejemøtrikken til 88 til 115 N·m.
7. Sænk ladet. Se Sænkning af ladet (side 18).

Vedligeholdelse af chassiset

Justering af ladets låse

Hvis ladets låse ikke er justeret korrekt, vibrerer ladet op og ned, når du kører med køretøjet. Du kan justere låsestifterne, så låsene fastgør ladet stramt til chassiset.

1. Løsn låsemøtrikken i enden af låsestiften (Figur 74).

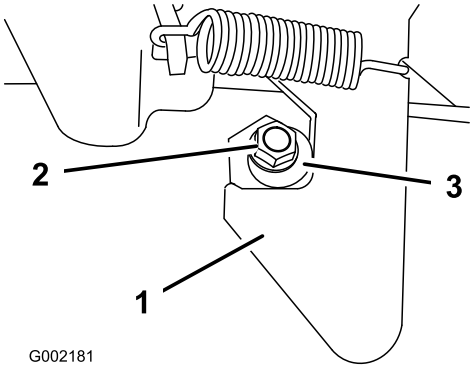

Figur 74

1. Lås
2. Låsemøtrik
3. Låsestift

2. Drej låsestiften med uret, indtil den ligger tæt op ad låsens krogdel (Figur 74).
3. Tilspænd låsemøtrikken til 19,7 til 25,4 N·m.
4. Gentag trin 1 til 3 for låsen på den anden side af køretøjet.

Rengøring

Vask af maskinen

Maskinen skal vaskes efter behov. Brug kun vand eller vand med en mild sæbeopløsning. Du kan bruge en klud, når du vasker maskinen, men motorhjelmen vil miste noget af sin glans.

Vigtigt: Brug ikke vaskeudstyr med højt tryk til at vaske maskinen. Vaskeudstyr med højt tryk kan beskadige det elektriske system, løsne vigtige mærkater eller fjerne nødvendigt smørefedt fra friktionssteder. Undgå overdrevent brug af vand i nærheden af kontrolpanelet, motoren og batteriet.

Opbevaring

1. Parker maskinen på en plan overflade, aktiver parkeringsbremsen, drej tændingskontakten til positionen Fra, og fjern nøglen.
2. Fjern snavs og skidt fra hele maskinen, herunder ydersiden af ribberne på motorens cylinderhoved og blæserhuset.

   Vigtigt: Du kan vaske maskinen med et mildt rengøringsmiddel og vand. Brug ikke vaskeudstyr med højt tryk til at vaske maskinen. Hvis maskinen højtryksrenses, kan det beskadige det elektriske system og fjerne nødvendigt smørefedt fra friktionssteder. Undgå overdreven brug af vand i nærheden af kontrolpanelet, lygter, motoren og batterierne.
3. Kontroller, om bremserne virker. Se Eftersyn af bremserne (side 48).
4. Udfør serviceeftersyn af luftfilteret. Se Eftersyn af luftfilteret (side 32).
5. Smøring af maskinen. Se afsnit Smøring (side 29).
6. Skift motorolie. Se Udskiftning af olien (model 07266TC og 07279) (side 33) og Udskiftning af olien (model 07273 og 07273TC) (side 34).
7. Kontroller dæktrykket. Se Kontrol af dæktrykket (side 21).
8. Ved opbevaring i mere end 30 dage skal brændstofsystemet forberedes på følgende måde:
   A. Tilsæt en petroleumsbaseret stabilisator til brændstoffet i tanken.

      Vigtigt: Opbevar ikke brændstofstabilisator i mere end 90 dage

      Følg blandingsvejledningen fra producenten af brændstofstabilisatoren. (8 ml pr. l).

      Vigtigt: Anvend ikke en alkoholbaseret brændstofstabilisator (ethanol eller methanol).

      Bemærk: Brugen af brændstofstabilisatoren er mest effektiv, når den blandes med frisk benzin og altid anvendes.

   B. Lad motoren køre for at fordele brændstoffet, der er tilsat stabilisator, i brændstofsystemet (5 minutter).

   C. Stands motoren, lad den køle af, og dræn brændstoftanken.

      Bemærk: Bortskaf brændstoffet på forsvarlig vis. Genbrug det i henhold til gældende retningslinjer.

   D. Start motoren igen, og lad den køre, indtil den stopper.

   E. Giv motoren choker.

   F. Start motoren, og lad den køre, indtil den ikke vil starte igen.
9. Fjern tændrørene, og kontroller deres tilstand. Se Kontrol og udskiftning af tændrøret (side 35).
10. Når tændrørene er afmonteret fra motoren, hældes der to spiseskefulde motorolie ned i tændrørshullet.
11. Brug den elektriske starter til at tørne motoren for at fordele olien i cylinderen.
12. Monter tændrøret/-ene, og tilspænd dem til det anbefalede moment. Se Kontrol og udskiftning af tændrøret (side 35).

    Bemærk: Sæt ikke kablet på tændrøret/-ene.
13. Tag batteriet ud af chassiset, og lad det helt op. Se Afmontering af batteriet (side 41).

    Bemærk: Batterikabler må ikke være sluttet til batteripolerne under opbevaring.

    Vigtigt: Batteriet skal lades helt op for at undgå, at det fryser og beskadiges ved temperaturer under 0°C Et fuldt opladet batteri bevarer opladningen i cirka 50 dage ved temperaturer under 4°C
14. Kontroller og tilspænd alle bolte, møtrikker og skruer. Reparer eller udskift alle beskadigede dele.
15. Mal alle ridsede eller blotlagte metaloverflader.

    Bemærk: Maling kan købes hos en autoriseret serviceforhandler.
16. Opbevar maskinen i en ren, tør garage eller på et passende sted.
17. Tag nøglen ud af tændingskontakten, og læg den et sikkert sted uden for børns rækkevidde.
18. Tildæk maskinen for at beskytte den og holde den ren.

Bemærkninger:

Bemærkninger:

International forhandlerliste

Forhandler:	Land:	Telefonnummer:	Forhandler:	Land:	Telefonnummer:
Agrolanc Kft	Ungarn	36 27 539 640	Maquiver S.A.	Colombia	57 1 236 4079
Balama Prima Engineering Equip.	Hongkong	852 2155 2163	Maruyama Mfg. Co. Inc.	Japan	81 3 3252 2285
B-Ray Corporation	Korea	82 32 551 2076	Mountfield a.s.	Tjekkiet	420 255 704 220
Casco Sales Company	Puerto Rico	787 788 8383	Mountfield a.s.	Slovakiet	420 255 704 220
Ceres S.A.	Costa Rica	506 239 1138	Munditol S.A.	Argentina	54 11 4 821 9999
CSSC Turf Equipment (pvt) Ltd.	Sri Lanka	94 11 2746100	Norma Garden	Rusland	7 495 411 61 20
Cyril Johnston & Co.	Nordirland	44 2890 813 121	Oslinger Turf Equipment SA	Ecuador	593 4 239 6970
Cyril Johnston & Co.	Republikken Irland	44 2890 813 121	Oy Hako Ground and Garden Ab	Finland	358 987 00733
Equiver	Mexico	52 55 539 95444	Parkland Products Ltd.	New Zealand	64 3 34 93760
Femco S.A.	Guatemala	502 442 3277	Perfetto	Polen	48 61 8 208 416
ForGarder OU	Estland	372 384 6060	Pratoverde SRL.	Italien	39 049 9128 128
G.Y.K. Company Ltd.	Japan	81 726 325 861	Prochaska & Cie	Østrig	43 1 278 5100
Geomechaniki of Athens	Grækenland	30 10 935 0054	RT Cohen 2004 Ltd.	Israel	972 986 17979
Golf international Turizm	Tyrkiet	90 216 336 5993	Riversa	Spanien	34 9 52 83 7500
Guandong Golden Star	Kina	86 20 876 51338	Lely Turfcare	Danmark	45 66 109 200
Hako Ground and Garden	Sverige	46 35 10 0000	Solvert S.A.S.	Frankrig	33 1 30 81 77 00
Hako Ground and Garden	Norge	47 22 90 7760	Spypros Stavrinides Limited	Cypern	357 22 434131
Hayter Limited (U.K.)	Storbritannien	44 1279 723 444	Surge Systems India Limited	Indien	91 1 292299901
Hydroturf Int. Co Dubai	Forenede Arabiske Emirater	97 14 347 9479	T-Markt Logistics Ltd.	Ungarn	36 26 525 500
Hydroturf Egypt LLC	Egypten	202 519 4308	Toro Australia	Australien	61 3 9580 7355
Irrimac	Portugal	351 21 238 8260	Toro Europe NV	Belgien	32 14 562 960
Irrigation Products Int'l Pvt Ltd.	Indien	0091 44 2449 4387	Valtech	Marokko	212 5 3766 3636
Jean Heybroek b.v.	Holland	31 30 639 4611	Victus Emak	Polen	48 61 823 8369

Europæisk erklæring om beskyttelse af privatlivets fred

De oplysninger, som Toro indsamler
Toro Warranty Company (Toro) respekterer dit privatliv. For at vi kan behandle dit garantikrav og kontakte dig i tilfælde af en produkttilbagekaldelse, beder vi dig dele visse oplysninger med os, enten direkte eller gennem din lokale Toro-virksomhed eller -forhandler.

Toros garantisystem hostes på servere i USA, hvor love om beskyttelse af privatlivets fred muligvis ikke yder samme beskyttelse, som gælder i dit land.

VED AT DELE DINE PERSONLIGE OPLYSNINGER MED OS GIVER DU DIT SAMTYKKE TIL BEHANDLING AF DINE PERSONLIGE OPLYSNINGER SOM BESKREVET I DENNE ERKLÆRING OM BESKYTTELSE AF PRIVATLIVETS FRED.

Toros brug af oplysninger
Toro kan bruge dine personlige oplysninger til at behandle garantikrav og kontakte dig i tilfælde af en produkttilbagekaldelse og til ethvert andet formål, som vi informerer dig om. Toro kan dele dine oplysninger med Toros søsterselskaber, forhandlere eller andre forretningspartnere i forbindelse med enhver af disse aktiviteter. Vi sælger ikke dine personlige oplysninger til andre virksomheder. Vi forbeholder os retten til at offentliggøre personlige oplysninger for at kunne overholde gældende lovgivning og efter anmodning fra relevante myndigheder med henblik på at kunne betjene vores systemer korrekt eller af hensyn til vores egen eller brugerens beskyttelse.

Opbevaring af dine personlige oplysninger
Vi opbevarer dine personlige oplysninger, så længe vi har behov for dem, til de formål, som de oprindeligt blev indsamlet til, eller til andre legitime formål (som f.eks. overholdelse af regler) eller som påkrævet af gældende lovgivning.

Toros forpligtelse i forbindelse med sikkerheden af dine personlige oplysninger
Vi tager rimelige forholdsregler for at beskytte sikkerheden af dine personlige oplysninger Vi tager også forholdsregler for at opretholde nøjagtigheden og aktualiteten af personlige oplysninger.

Adgang til og korrigering af dine personlige oplysninger
Hvis du gerne vil gennemse eller ændre dine personlige oplysninger, kan du kontakte os pr. e-mail på legal@toro.com.

Forbrugerlovgivning i Australien

Forbrugere i Australien kan finde nærmere oplysninger om forbrugerlovgivningen i Australien i kassen eller hos den lokale Toro-forhandler.

Toros generelle produktgaranti

To års begrænset garanti

Fejl og produkter, der er dækket

The Toro Company og dets søsterselskab, Toro Warranty Company, garanterer i fællesskab i henhold til en aftale mellem dem, at dit Toro-produkt ("produktet") er frit for materialefejl og fejl i den håndværksmæssige udførelse i to år eller 1500 driftstimer*, hvad end der måtte indtræde først. Denne garanti gælder for alle produkter med undtagelse af dybdeluftere (se de separate garantierklæringer for disse produkter). Hvis der forekommer en fejl, som er dækket af garantien, vil vi reparere produktet uden omkostninger for dig. Dette inkluderer fejldiagnose, arbejdsløn, reservedele og transport. Denne garanti træder i kraft på den dato, produktet leveres til den person, som oprindeligt køber det i detailleddet.
* Produkt udstyret med timetæller.

Sådan får du udført service, der er dækket af garantien

Det påhviler dig at underrette produktforhandleren eller den autoriserede produktforhandler, som du har købt produktet hos, så snart du tror, der er opstået en fejl, som er dækket af garantien. Hvis du har brug for hjælp til at finde frem til en produktforhandler eller en autoriseret forhandler, eller hvis du har spørgsmål vedrørende dine rettigheder eller ansvar i henhold til garantien, kan du kontakte os her:

Toro Commercial Products Service Department
Toro Warranty Company
8111 Lyndale Avenue South
Bloomington, MN 55420-1196, USA

+1–952–888–8801 eller +1–800–952–2740
E-mail: commercial.warranty@toro.com

Ejerens ansvar

Du er som ejer af produktet ansvarlig for at udføre den vedligeholdelse og de justeringer, som er nødvendige i henhold til din *betjeningsvejledning*. Hvis du ikke udfører den nødvendige vedligeholdelse og de nødvendige justeringer, kan dette danne grundlag for at afvise en reklamation i henhold til garantien.

Genstande og fejl, der ikke er dækket

Det er ikke alle produktfejl eller funktionsfejl, der måtte opstå i garantiperioden, som udgør materialefejl eller fejl i den håndværksmæssige udførelse. Denne garanti dækker ikke følgende:

- Produktfejl, som er en følge af brug af ikke-originale Toro-reservedele eller af installation og brug af ekstra eller modificeret eller ikke-originalt Toro-tilbehør og -produkter. Der kan medfølge en separat garantierklæring fra producenten af sådanne enheder.
- Produktfejl, som er en følge af manglende udførelse af anbefalet vedligeholdelse og/eller justeringer. Undladelse af at udføre korrekt vedligeholdelse af Toro-produkterne i henhold til skemaet over anbefalet vedligeholdelse i *betjeningsvejledningen* kan danne grundlag for afvisning af et garantikrav.
- Produktfejl, der stammer fra brug af produktet på ødelæggende, uagtsom eller hensynsløs vis.
- Reservedele, som forbruges ved brug, medmindre de skønnes at være defekte. Eksempler på reservedele, som forbruges eller opbruges under normal betjening af produktet omfatter, men er ikke begrænset til, bremseklodser og -belægninger, koblingsbelægninger, skæreknive, knivcylindre, ruller og lejer (forseglede eller smørbare), bundknive, tændrør, styrehjul, lejer, dæk, filtre, remme samt visse sprøjtekomponenter såsom membraner, dyser og kontraventiler osv.
- Fejl, der forårsages af eksterne forhold. Forhold, der anses for at være eksterne forhold, omfatter, men er ikke begrænset til, vejrlig, opbevaringsforhold, forurening, brug af ikke-godkendte brændstoffer, kølevæsker, smøremidler, tilsætningsstoffer, gødningsmidler, vand eller kemikalier osv.
- Funktions- eller driftsfejl forårsaget af brændstoffer (f.eks. benzin, diesel eller biodiesel), der ikke overholder deres respektive branchestandarder.
- Normal støj, vibration, slid og ælde samt forringelse.
- Normalt slid omfatter, men er ikke begrænset til beskadigelse af sæder som følge af slitage eller afslidning, slid på malede overflader, ridsede mærkater eller vinduer osv.

Reservedele

Reservedele, der planmæssigt skal udskiftes i forbindelse med nødvendig vedligeholdelse, er kun dækket af garantien i tidsrummet frem til det planmæssige tidspunkt for udskiftning af den pågældende reservedel. Reservedele, der udskiftes i henhold til denne garanti, er dækket af garantien i den originale produktgarantis løbetid og bliver Toros ejendom. Toro træffer endelig beslutning om, hvorvidt en reservedel eller en samlet enhed skal repareres eller udskiftes. Toro har ret til at bruge fabriksrenoverede reservedele til reparationer, der er dækket af garantien.

Garanti på dybdeafladnings- og litium-ion-batterier:

Dybdeafladnings- og litium-ion-batterier kan levere et samlet, specificeret antal kilowatttimer i løbet af deres levetid. Brugs-, opladnings- og vedligeholdelsesteknikker kan forlænge eller forkorte den samlede batterilevetid. I takt med at batterierne i dette produkt forbruges, vil mængden af nyttigt arbejde mellem opladningsintervaller langsomt formindskes, indtil batteriet er helt faldt. Udskiftning af flade batterier efter almindeligt forbrug er produktejerens ansvar. Det kan være nødvendigt at udskifte batterier under produktets normale garantiperiode for ejerens regning.
Bemærk: (kun litium-ion-batteri): Et litium-ion-batteri har en garanti, der kun dækker delen og dækker forholdsmæssigt, med start i år 3 til år 5 baseret på driftstiden og de brugte kilowatttimer. Der findes flere oplysninger i *betjeningsvejledningen*.

Omkostninger til vedligeholdelse afholdes af ejeren

Motorjustering, smøring, rengøring og polering, udskiftning af filtre, kølevæske og udførelse af anbefalet vedligeholdelse er eksempler på normal service, som Toro-produkter kræver, og omkostninger i forbindelse hermed afholdes af ejeren.

Generelle betingelser

Det eneste retsmiddel, du har til rådighed i henhold til nærværende garanti, er reparation hos en autoriseret Toro-forhandler.

Hverken The Toro Company eller Toro Warranty Company er ansvarlig for indirekte-, hændelige- eller følgeskader i forbindelse med brugen af de Toro-produkter, der er dækket af nærværende garanti, herunder omkostninger eller udgifter til at fremskaffe erstatningsudstyr eller service i de perioder, der med rimelighed medgår i forbindelse med funktionsfejl eller manglende rådighed over produktet, mens der udføres reparationer i henhold til garantien. Bortset fra den emissionsgaranti, der er nævnt nedenfor, og kun såfremt denne måtte finde anvendelse, gives ingen anden udtrykkelig garanti. Alle underforståede garantier om salgbarhed og brugsegnethed er begrænset til denne udtrykkelige garantis varighed.

I visse stater er det ikke tilladt at fragå ansvar for hændelige- og følgeskader eller at begrænse tidsrummet for en underforstået garantis varighed, så ovenstående ansvarsfragåelser og begrænsninger gælder muligvis ikke for dig. Denne garanti giver dig bestemte juridiske rettigheder, men derudover kan du også have andre rettigheder, som varierer fra stat til stat.

Bemærk vedrørende motorgaranti:

Emissionskontrolsystemet på dit produkt kan være dækket at en separat garanti, som overholder de krav, der er fastsat af det amerikanske miljøbeskyttelsesagentur (Environmental Protection Agency, EPA) og/eller rådet for luftressourcer i Californien (California Air Resources Board, CARB). De timemæssige begrænsninger, der er anført ovenfor, gælder ikke for garantien på emissionskontrolsystemet. Der henvises til garantierklæringen om motoremissionsgaranti, som er vedlagt dit produkt eller er indeholdt i motorfabrikantens dokumentation, for yderligere oplysninger.

Andre lande end USA og Canada

Kunder, som har købt Toro-produkter, der er eksporteret fra USA eller Canada, skal kontakte deres Toro-forhandler for at få en garantipolice, som gælder for deres land, provins eller stat. Såfremt du af en eller anden grund er utilfreds med din forhandlers service eller har problemer med at få oplysninger om garantien, bedes du kontakte Toro-importøren.

374-0253 Rev C