Form No. 3396-161 Rev A

TORO®

Count on it.

Bedienungsanleitung

Nutzfahrzeug Workman® MD und MDX

Modellnr. 07266TC—Seriennr. 315000601 und höher
Modellnr. 07273—Seriennr. 315000601 und höher
Modellnr. 07273TC—Seriennr. 315000601 und höher
Modellnr. 07279—Seriennr. 315000601 und höher

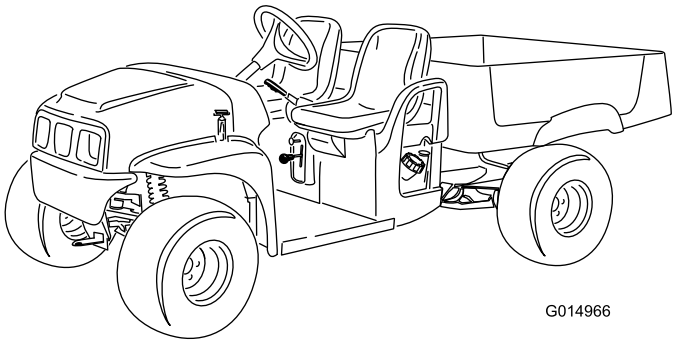

G014966

Registrieren Sie Ihr Produkt unter www.Toro.com.
Originaldokuments (DE)

CE

3396-161 A

Dieses Produkt entspricht allen relevanten europäischen Richtlinien. Weitere Angaben finden Sie in der separaten produktspezifischen Konformitätsbescheinigung.

⚠ WARNUNG:

KALIFORNIEN
Warnung zu Proposition 65

Dieses Produkt enthält eine Chemikalie oder Chemikalien, die laut den Behörden des Staates Kalifornien krebserregend wirken, Geburtsschäden oder andere Defekte des Reproduktionssystems verursachen.

Die Motorauspuffgase dieses Produkts enthalten Chemikalien wirken laut den Behörden des Staates Kalifornien krebserregend, verursachen Geburtsschäden oder andere Defekte des Reproduktionssystems.

Wichtig: Der Motor hat keinen Funkenfänger an der Auspuffanlage. Laut dem California Public Resource Code Section 4442 ist es gesetzwidrig, diesen Motor in irgendeinem Gelände einzusetzen, das mit Wald, Unterholz oder Gras – laut CPRC – bewachsen ist. Andere Länder/Staaten haben ähnliche Bundes- oder Ländergesetze.

Die Zündanlage entspricht dem kanadischen Standard ICES-002.

Die beiliegende *Motoranleitung* enthält Angaben zu den Emissionsbestimmungen der US Environmental Protection Agency (EPA) und den Kontrollvorschriften von Kalifornien zu Emissionsanlagen, der Wartung und Garantie. Sie können einen Ersatz beim Motorhersteller anfordern.

Einführung

Die Maschine ist in erster Linie ein Geländefahrzeug, das nicht für einen häufigen Einsatz im öffentlichen Straßenverkehr gedacht ist. Bei der Verwendung der Maschine im öffentlichen Straßenverkehr müssen Sie alle Verkehrsvorschriften einhalten; die Maschine muss auch mit dem gesetzlich vorgeschriebenen Zubehör ausgestattet sein, u. a. Scheinwerfer, Blinker, Schild für ein langsam fahrendes Fahrzeug usw.

Diese Maschine ist ein Nutzfahrzeug und sollte nur von geschulten Lohnarbeitern in kommerziellen Anwendungen eingesetzt werden. Sie ist hauptsächlich für den Transport von Anbaugeräten konzipiert, die für solche Anwendungen verwendet werden. Dieses Fahrzeug ermöglicht den sicheren Transport eines Bediener und eines Beifahrer in den Sitzen. Die Ladepritsche des Fahrzeugs ist nicht für Passagiere geeignet.

Lesen Sie diese Informationen sorgfältig durch, um sich mit dem ordnungsgemäßen Einsatz und der Wartung des Geräts vertraut zu machen und Verletzungen und eine Beschädigung des Geräts zu vermeiden. Sie tragen die Verantwortung für einen ordnungsgemäßen und sicheren Einsatz des Geräts.

Wenden Sie sich hinsichtlich Informationen zu Produkten und Zubehör sowie Angaben zu Ihrem örtlichen Vertragshändler oder zur Registrierung des Produktes direkt an Toro unter www.Toro.com.

Wenden Sie sich an Ihren Toro Vertragshändler oder Kundendienst, wenn Sie eine Serviceleistung, Toro Originalersatzteile oder zusätzliche Informationen benötigen. Halten Sie hierfür die Modell- und Seriennummern Ihres Produkts griffbereit. In Bild 1 ist angegeben, wo an dem Produkt die Modell- und die Seriennummer angebracht ist. Tragen Sie hier bitte die Modell- und die Seriennummer des Geräts ein.

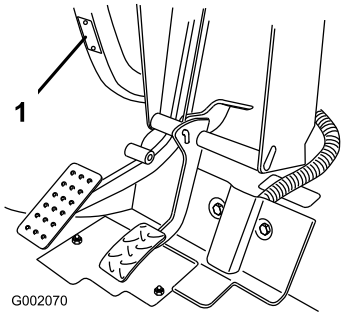

Bild 1

1. Typenschild mit Modell- und Seriennummer

Modellnr. _____

Seriennr. _____

In dieser Anleitung werden potenzielle Gefahren angeführt, und Sicherheitshinweise werden vom Sicherheitswarnsymbol (Bild 2) gekennzeichnet. Dieses Warnsymbol weist auf eine Gefahr hin, die zu schweren oder tödlichen Verletzungen führen kann, wenn Sie die empfohlenen Sicherheitsvorkehrungen nicht einhalten.



Bild 2

1. Sicherheitswarnsymbol

In dieser Anleitung werden zwei Begriffe zur Hervorhebung von Informationen verwendet. **WICHTIG** weist auf spezielle mechanische Informationen hin, und **HINWEIS** hebt allgemeine Informationen hervor, die Ihre besondere Beachtung verdienen.

© 2015—The Toro® Company
8111 Lyndale Avenue South
Bloomington, MN 55420

Kontaktieren Sie uns unter www.Toro.com.
Druck: USA
Alle Rechte vorbehalten

Inhalt

Sicherheit 4
Sichere Betriebspraxis 4
Vor dem Betrieb 4
Verantwortung des Aufsichtspersonals 5
Sicherer Umgang mit Kraftstoffen 5
Betrieb 5
Wartung 8
Modelle 07266TC und 07279 8
Modelle 07273 und 07273TC 9
Sicherheits- und Bedienungsschilder 10
Einrichtung 12
1 Montieren des Lenkrads (Modelle 07266TC und 07273TC) 12
2 Prüfen der Ölstände und des Reifendrucks 13
3 Lesen der Anleitungen und Anschauen der Schulungsmaterialien 13
Produktübersicht 14
Bedienelemente 14
Technische Daten 17
Anbaugeräte/Zubehör 17
Betrieb 18
Sicherheit hat Vorrang 18
Verwenden der Staubox 18
Prüfungen vor dem Start 20
Prüfen der Bremsflüssigkeit 20
Prüfen des Motorölstands 21
Prüfen des Reifendrucks 22
Betanken 22
Anlassen des Motors 24
Anhalten der Maschine 24
Parken der Maschine 24
Einfahren einer neuen Maschine 24
Beladen der Staubox 25
Transportieren der Maschine 25
Abschleppen der Maschine 26
Schleppen eines Anhängers 26
Wartung 27
Empfohlener Wartungsplan 27
Checkliste – tägliche Wartungsmaßnahmen 28
Verfahren vor dem Ausführen von Wartungsarbeiten 29
Warten der Maschine in speziellen Einsatzbedingungen 29
Vorbereitungen für die Maschinenwartung 29
Anheben der Maschine 29
Öffnen der Motorhaube 29
Schmierung 30
Einfetten der Maschine 30
Einfetten der vorderen Radlager 31
Warten des Motors 33
Warten des Luftfilters 33
Warten des Motoröls 34
Warten der Zündkerze 37
Warten der Kraftstoffanlage 38
Prüfen der Kraftstoffleitungen und -verbindungen 38
Austauschen des Kraftstofffilters 38
Warten des Aktivkohlefilters 38
Warten der elektrischen Anlage 42
Warten der Batterie 42
Austauschen der Sicherungen 44
Warten der Scheinwerfer 44
Warten des Antriebssystems 46
Warten der Reifen 46
Einstellen der Vorspur der Vorderräder und der Neigung 46
Prüfen des Antriebsachsenölstands 48
Wechseln des Getriebeöls 48
Prüfen und Einstellen der Leerlaufstellung 49
Warten der Hauptantriebskupplung 50
Warten der Kühlanlage 50
Reinigen der Motorkühlbereiche 50
Warten der Bremsen 51
Prüfen der Bremsen 51
Einstellen des Feststellbremsgriffs 51
Einstellen der Bremszüge 51
Wechseln der Bremsflüssigkeit 52
Warten der Riemen 52
Treibriemen 52
Einstellen des Startergeneratorriemens 53
Warten des Chassis 53
Einstellen der Stauboxriegel 53
Reinigung 54
Waschen der Maschine 54
Einlagerung 54

Sicherheit

Eine fehlerhafte Bedienung oder Wartung durch den Bediener oder Besitzer kann Verletzungen zur Folge haben. Diese Sicherheitsanweisungen und -hinweise sollen dabei helfen, das Verletzungsrisiko zu reduzieren. Achten Sie immer auf das Warnsymbol, es bedeutet **Vorsicht**, **Warnung** oder **Gefahr** – „Sicherheitshinweis“. Wenn der Hinweis nicht beachtet wird, kann es zu Verletzungen u. U. tödlichen Verletzungen kommen.

Die Maschine erfüllt die Anforderungen gemäß SAE J2258.

Sichere Betriebspraxis

⚠ WARNUNG:

Die Maschine ist ausschließlich ein Geländefahrzeug, das in keiner Weise für den Einsatz im öffentlichen Straßenverkehr entworfen, ausgerüstet oder hergestellt wurde. Die Verwendung im öffentlichen Straßenverkehr kann zu einem Unfall führen, bei dem Sie oder Unbeteiligte schwer oder sogar tödlich verletzt werden können.

Verwenden Sie diese Maschine nicht im öffentlichen Straßenverkehr.

Der Workman bietet bei ordnungsgemäßer Verwendung und Wartung ein im Design integriertes hohes Sicherheitsniveau. Obwohl die Vermeidung von Gefahren und Unfällen vom Design und der Konfiguration des Fahrzeugs abhängen, spielen Faktoren, wie z. B. Konzentration, Vorsicht und richtige Schulung des bedienenden Personals sowie Wartung und Einlagerung des Fahrzeugs auch eine Rolle. Eine unsachgemäße Bedienung oder Wartung der Maschine kann zu Verletzungen oder Lebensgefahr führen.

Dies ist ein spezielles Nutzfahrzeug, das nur für den Geländeeinsatz gedacht ist. Das Fahrverhalten und die Handhabung sind anders als bei Automobilfahrzeugen oder Lastkraftwagen. Machen Sie sich daher mit dem Workman vertraut.

Nicht alle für den Workman angebotenen Anbaugeräte werden in dieser Anleitung angesprochen. Weitere Sicherheitsanweisungen finden Sie in der *Bedienungsanleitung*, die jedem Anbaugerät beilag. **Lesen Sie diese Anleitungen.**

Befolgen Sie zwecks Reduzierung der Verletzungsgefahr diese Sicherheitsanweisungen:

Vor dem Betrieb

- Setzen Sie die Maschine nur in Betrieb, nachdem Sie den Inhalt dieser Anleitung durchgelesen und verstanden haben. Wenn Sie eine Ersatzbetriebsanleitung benötigen, senden Sie die komplette Modell- und Seriennummern an folgende Adresse: The Toro® Company, 8111 Lyndale Avenue South, Minneapolis, Minnesota 55420.
- Die Maschine darf niemals von Kindern betrieben werden. Jeder Bediener der Maschine sollte einen KFZ-Führerschein haben.
- Erlauben Sie anderen Erwachsenen nie, die Maschine einzusetzen, wenn sie nicht zuerst die *Bedienungsanleitung* durchgelesen und verstanden haben. Nur geschultes und autorisiertes Personal darf diese Maschine einsetzen. Stellen Sie sicher, dass alle Bediener körperlich und geistig für den Einsatz der Maschine geeignet sind.
- Diese Maschine ist nur zum Mitführen von **Ihnen**, d. h. dem Bediener, und **einem Passagier** auf dem vom Hersteller vorgesehenen Sitz gedacht. Nehmen Sie **niemals** irgendwelche andere Passagiere mit.
- Machen Sie sich mit allen Bedienelementen vertraut und lernen Sie, wie Sie den Motor schnell abstellen.
- Setzen Sie das Fahrzeug **nie** ein, wenn Sie Alkohol oder Drogen zu sich genommen haben. Auch Arznei- und Erkältungsmittel können Sie schläfrig machen.
- Fahren Sie nie mit der Maschine, wenn Sie müde sind. Stellen Sie sicher, dass Sie häufige Pausen einlegen. Sie müssen unbedingt zu jeder Zeit wachsam bleiben.
- Tragen Sie immer feste Schuhe. Setzen Sie die Maschine nie ein, wenn Sie Sandalen, Tennis- oder Laufschuhe tragen. Tragen Sie weder weite Kleidungsstücke noch Schmuck, der/die sich in rotierenden Teilen verfangen könnte(n), was zu Verletzungen führen kann.
- Wir empfehlen das Tragen einer Schutzbrille, von Sicherheitsschuhen, langen Hosen und eines Helms, wie es von einigen örtlichen Behörden und Versicherungsgesellschaften vorgeschrieben ist.
- Die Maschine darf **nie** von Kindern eingesetzt werden. Auch Erwachsene dürfen das Gerät ohne entsprechende Anleitung **nicht** einsetzen. Nur geschultes und autorisiertes Personal darf diese Maschine einsetzen. Stellen Sie sicher, dass alle Bediener körperlich und geistig für den Einsatz der Maschine geeignet sind.
- Halten Sie alle Unbeteiligten, insbesondere Kinder und Haustiere, aus dem Einsatzbereich fern.
- Prüfen Sie täglich die einwandfreie Funktion der Sicherheitsschalter. Tauschen Sie alle defekten Schalter vor dem Einsatz des Fahrzeugs aus.
- Halten Sie alle Schutzbleche, Sicherheitseinrichtungen und Schilder an den für sie vorgesehenen Stellen intakt. Sollte ein Schutzblech, eine Sicherheitseinrichtung oder ein Schild defekt, unleserlich oder beschädigt worden sein, reparieren Sie das entsprechende Teil bzw. tauschen Sie es aus, ehe Sie die Maschine erneut einsetzen.
- Vermeiden Sie das Fahren bei Dunkelheit, insbesondere in unbekanntem Gelände. Stellen Sie beim Fahren im Dunkeln sicher, dass Sie vorsichtig fahren, die

Scheinwerfer einschalten, und ziehen Sie eventuell sogar eine zusätzliche Beleuchtung in Erwägung.

- Prüfen Sie vor jedem Einsatz des Fahrzeugs alle Fahrzeugteile und Anbaugeräte. Sollte ein Teil defekt sein, **setzen Sie das Fahrzeug nicht mehr ein**. Stellen Sie sicher, dass das Problem behoben wird, bevor Sie das Fahrzeug oder Anbaugerät wieder einsetzen.
- Setzen Sie die Maschine nur Außen oder in einem gut belüfteten Bereich ein.

Verantwortung des Aufsichtspersonals

- Stellen Sie sicher, dass Bediener gründlich geschult werden und mit der *Bedienungsanleitung* sowie allen Schildern am Fahrzeug vertraut sind.
- Sie müssen Ihre eigenen Abläufe und Arbeitsvorschriften für ungewöhnliche Betriebsbedingungen formulieren (wie z. B. an Hanglagen, die für den sicheren Einsatz der Maschine zu steil sind).

Sicherer Umgang mit Kraftstoffen

- Passen Sie beim Umgang mit Kraftstoff besonders auf, um Körperverletzungen oder Sachschäden zu vermeiden. Kraftstoff ist schnell entflammbar und die Dämpfe sind explosiv.
- Machen Sie alle Zigaretten, Zigarren, Pfeifen und andere Zündquellen aus.
- Verwenden Sie nur zugelassene, nicht aus Metall bestehende Benzinkanister.
- Statische Entladungen können Kraftstoffdämpfe in einem nicht geerdeten Kraftstoffkanister entzünden. Füllen Sie den Kanister nie im Fahrzeug oder auf einem Pritschenwagen oder Anhänger mit einer Verkleidung aus Kunststoff. Nehmen Sie den Benzinkanister von der Ladepritsche der Maschine herunter und stellen Sie ihn in einem ausreichenden Abstand zum Fahrzeug auf den Boden, bevor Sie ihn füllen.
- Der Einfüllstutzen sollte während des Füllens des Kraftstoffbehälters den Kanister berühren. Entfernen Sie Geräte von der Pritsche der Maschine, bevor Sie sie betanken. Verwenden Sie keinen Stutzen ohne automatische Stoppeinrichtung.
- Nehmen Sie den Tankdeckel nie bei laufendem Motor ab und betanken Sie nicht bei laufendem Motor.
- Lassen Sie vor dem Betanken den Motor abkühlen.
- Betanken Sie die Maschine nie in geschlossenen Räumen.
- Lagern Sie die Maschine oder den Benzinkanister nie an Orten mit offener Flamme, Funken oder Zündflamme, z. B. Warmwasserbereiter, oder andere Geräte.
- Nehmen Sie Geräte vom Pritschenwagen oder Anhänger und tanken Sie sie auf dem Boden auf. Falls dies nicht möglich ist, betanken Sie solche Geräte mit einem tragbaren Kanister anstatt an einer Zapfsäule.
- Wenn Sie Kraftstoff auf die Kleidung verspritzen, wechseln Sie sofort die Kleidung.
- Befüllen Sie den Kraftstofftank nie zu voll. Setzen Sie den Tankdeckel auf und schrauben Sie ihn fest zu.

Betrieb

- Wenn sich das Fahrzeug bewegt, müssen der Bediener und Passagier sitzen bleiben. Der Fahrer sollte immer beide Hände am Lenkrad halten. Der Passagier muss sich an den Griffen festhalten. Halten Sie die Arme und Beine immer im Fahrzeuginnern.
- Fahren Sie langsamer und wenden weniger scharf, wenn Sie einen Passagier mitnehmen. Denken Sie daran, dass der Passagier u. U. nicht damit rechnet, dass Sie bremsen oder wenden und er eventuell nicht darauf vorbereitet ist. Nehmen Sie Passagiere nie auf der Pritsche oder auf Anbaugeräten mit.
- Überlasten Sie das Fahrzeug nie. Auf dem Typenschild (unter dem Armaturenbrett, ungefähr in der Mitte) erscheinen die Belastungsgrenzen des Fahrzeugs. Füllen Sie Anbaugeräte nie zu voll oder überschreiten Sie das maximale Bruttogewicht des Fahrzeugs.
- Anlassen des Motors:
  - Setzen Sie sich auf den Fahrersitz und stellen Sie die Feststellbremse fest.
  - Lassen Sie den Fuß auf der Bremse.
  - Stellen Sie den Ein/Aus-Schalter auf die Ein-Stellung.

    Hinweis: Der Motor springt an, wenn Sie auf das Fahrpedal treten.
- Der Einsatz der Maschine erfordert Ihre ganze Aufmerksamkeit. Ein unsicherer Einsatz der Maschine kann zu Unfällen, zum Umkippen der Maschine und folglich zu schweren oder tödlichen Verletzungen führen. Fahren Sie vorsichtig. Mit den folgenden Sicherheitsmaßnahmen vermeiden Sie ein Umkippen oder einen Verlust der Fahrzeugkontrolle:
  - Fahren Sie sehr vorsichtig, verringern Sie die Geschwindigkeit und halten Sie einen Sicherheitsabstand um Sandbänke, Gräben, Bäche, Rampen oder andere unbekannte Bereiche oder Gefahrenstellen ein.
  - Achten Sie auf Löcher und andere versteckte Gefahren.
  - Passen Sie besonders auf, wenn Sie das Fahrzeug auf steilen Hängen einsetzen. Fahren Sie normalerweise Hänge gerade hoch und runter. Verringern Sie die Geschwindigkeit, wenn Sie scharf wenden oder auf Hangseiten wenden. Vermeiden Sie ein Wenden auf Hangseiten.
  - Passen Sie besonders auf, wenn Sie die Maschine auf nassen Oberflächen, mit hoher Geschwindigkeit oder

voller Ladung einsetzen. Bei voller Ladung verlängern sich die Zeit und Entfernung bis zum Stillstand.

- Verteilen Sie beim Beladen der Ladepritsche die Ladung gleichmäßig. Passen Sie besonders auf, wenn die Ladung über das Fahrzeug bzw. die Ladepritsche herausragt. Fahren Sie besonders vorsichtig, wenn Sie Ladungen befördern, die nicht gleichmäßig verteilt werden können. Gleichen Sie Lasten aus und befestigen Sie die Ladung, um ein Verrutschen zu vermeiden.
- Vermeiden Sie es, unvermittelt abzubremsen oder loszufahren. Schalten Sie nur bei komplettem Stillstand von Vorwärts auf Rückwärts oder umgekehrt.
- Probieren Sie weder scharfes Wenden noch plötzliche Manöver oder andere unsichere Fahrweisen aus, die zum Verlust der Maschinenkontrolle führen könnten.
- Überholen Sie keine Maschine an Kreuzungen, im toten Winkel oder an anderen gefährlichen Stellen, die in derselben Richtung fährt.
- Halten Sie beim Entladen alle Unbeteiligten vom Heck der Maschine fern und kippen Sie nie eine Ladung auf die Füße von Personen. Entriegeln Sie die hintere Bordwand nur von der Seite der Pritsche, nicht wenn Sie dahinter stehen.
- Halten Sie Unbeteiligte von der Maschine fern. Schauen Sie vor dem Rückwärtsfahren hinter sich und stellen sicher, dass sich niemand hinter dem Fahrzeug aufhält. Fahren Sie im Rückwärtsgang nur langsam.
- Achten Sie beim Überqueren und in der Nähe von Straßen auf den Verkehr. Geben Sie Fußgängern und anderen Fahrzeugen immer den Vortritt/die Vorfahrt. Signalisieren Sie Ihre Absicht immer früh genug vor dem Wenden, so dass andere erkennen, was Sie vorhaben. Befolgen Sie alle Verkehrsvorschriften und -bestimmungen.
- Setzen Sie die Maschine nie an oder in der Nähe von Bereichen ein, an denen sich explosiver Staub oder Dampf bilden kann. Die Elektrik und die Auspuffanlage der Maschine können Funken erzeugen, die explosives Material entzünden können.
- Achten Sie immer auf niedrige Überhänge, wie z. B. Baumzweige, Türbalken, Übergänge usw., und vermeiden Sie diese. Achten Sie immer darauf, dass ein ausreichender Höhenabstand für die Maschine und Ihren Kopf vorhanden ist.
- Wenn Sie sich über den sicheren Einsatz der Maschine im Unklaren sind, stellen Sie **die Arbeit ein** und wenden sich an Ihre Aufsichtsperson.

- Vor dem Verlassen des Sitzes:
  - Halten Sie die Maschine an.
  - Senken Sie die Ladepritsche ab.
  - Stellen Sie den Motor ab und warten Sie, bis alle beweglichen Teile zum Stillstand gekommen sind.
  - Aktivieren Sie die Feststellbremse.
  - Ziehen Sie den Zündschlüssel aus dem Ein/Aus-Schalter.
- Berühren Sie weder den Motor, das Getriebe, den Kühler, den Auspuff oder das Auspuffrohr, während der Motor läuft bzw. kurz nachdem er abgestellt wurde, da diese Bereiche so heiß sein können, dass sie zu Verbrennungen führen würde.
- Halten Sie die Maschine sofort an, wenn die Maschine ungewöhnlich vibriert, stellen Sie den Motor ab und warten Sie, bis alle Teile zum kompletten Stillstand gekommen sind. Prüfen Sie die Maschine dann auf eventuelle Schäden. Reparieren Sie alle Schäden vor der erneuten Inbetriebnahme.
- Blitzschlag kann zu schweren oder tödlichen Verletzungen führen. Setzen Sie die Maschine nicht ein, wenn Sie Blitze sehen oder Donner hören, und gehen Sie an eine geschützte Stelle.

Bremsen

- Reduzieren Sie die Geschwindigkeit, wenn Sie sich einem Hindernis nähern. Dadurch räumen Sie sich zusätzliche Zeit ein, um entweder anzuhalten oder den Kurs zu wechseln. Das Aufprallen auf ein Hindernis kann Sie und den Passagier verletzen. Außerdem kann die Maschine und die Nutzlast beschädigt werden.
- Das Bruttofahrzeuggewicht spielt beim versuchten Anhalten oder Wenden eine große Rolle. Schwere Ladungen und Anbaugeräte erschweren das Anhalten und Wenden der Maschine. Je schwerer die Last, desto länger der Bremsweg. Weitere Informationen finden Sie unter Beladen der Staubox (Seite 25).
- Verringern Sie die Geschwindigkeit der Maschine, wenn Sie die Staubox entfernt haben und sich keine Anbaugeräte an der Maschine befinden. Die Bremsmerkmale ändern sich, und schnelles Anhalten kann zum Blockieren der Hinterräder führen, wodurch sich die Kontrolle über die Maschine ändert.
- Bei Nässe sind Rasenflächen und Fußgängerwege weitaus rutschiger als bei trockenen Verhältnissen. Der Bremsweg kann bei Nässe im Vergleich zu trockenen Oberflächen zwei- bis viermal länger sein. Wenn Sie durch stehendes Wasser fahren, das tief genug ist, sodass die Bremsen nass werden, funktionieren diese erst wieder richtig, wenn sie ausgetrocknet sind. Testen Sie die Bremsen, wenn Sie Wasser durchfahren haben, um sicherzustellen, dass sie richtig funktionieren. Wenn sie nicht richtig funktionieren, fahren Sie langsam auf einer ebenen Fläche und treten Sie gleichzeitig etwas auf das Bremspedal. Das trocknet die Bremsen aus.

Einsatz an Hängen

⚠ WARNUNG:

Der Einsatz der Maschine an einem Hang kann zum Umkippen oder Rollen führen, oder der Motor kann abstellen, und Sie können am Hang den Vorwärtsantrieb verlieren. Dies kann zu Körperverletzungen führen.

- **Setzen Sie die Maschine nicht an sehr steilen Hanglagen ein.**
- **Beschleunigen oder bremsen Sie beim Rückwärtsfahren an Hängen nie plötzlich, besonders wenn Sie eine Last transportieren.**
- **Fahren Sie das Fahrzeug, wenn der Motor abstellt oder Sie den Vorwärtsantrieb an Hängen verlieren, langsam rückwärts den Hang hinunter. Versuchen Sie nie, die Maschine zu wenden.**
- **Fahren Sie an Hängen vorsichtig und langsam.**
- **Vermeiden Sie das Wenden an Hängen.**
- **Verringern Sie die Last und Geschwindigkeit der Maschine.**
- **Vermeiden Sie das Anhalten an Hanglagen, insbesondere wenn das Fahrzeug beladen ist.**

Befolgen Sie die zusätzlichen Vorsichtsmaßnahmen, wenn Sie die Maschine an einem Hang einsetzen:

- Verlangsamen Sie die Geschwindigkeit, bevor Sie einen Hang auf- oder abwärts befahren.
- Bremsen Sie vorsichtig, wenn der Motor abstellt, oder Sie den Vorwärtsantrieb an Hängen verlieren. Fahren Sie dann langsam in einer geraden Linie rückwärts den Hang hinunter.
- Das Wenden beim Auf- oder Abwärtsfahren an Hängen kann gefährlich sein. Wenn Sie an einem Hang wenden müssen, tun Sie dies langsam und vorsichtig. Wenden Sie nie schnell oder scharf.
- Schwere Ladungen beeinflussen die Fahrzeugstabilität. Verringern Sie das Gewicht der Last und die Fahrgeschwindigkeit, wenn Sie an einem Hang arbeiten oder der Schwerpunkt der Last hoch liegt. Befestigen Sie die Ladung an der Staubox der Maschine, damit sie sich nicht verlagert. Passen Sie besonders beim Befördern von Lasten auf, die leicht verrutschen (Flüssigkeiten, Steine, Sand usw.).
- Vermeiden Sie das Anhalten an Hanglagen, insbesondere wenn das Fahrzeug beladen ist. Beim Anhalten bei der Hangabwärtsfahrt ergibt sich ein längerer Bremsweg als auf ebenen Flächen. Wenn Sie die Maschine anhalten müssen, vermeiden Sie plötzliche Geschwindigkeitsänderungen, die zum Umkippen oder Rollen der Maschine führen können. Bremsen Sie nicht plötzlich, wenn Sie rückwärts rollen, da dies zum Umkippen der Maschine führen kann.
- Wenn Sie die Maschine auf hügeligem Terrain einsetzen, können Sie den optionalen Überrollschutz montieren.

Einsatz in unebenem Gelände

⚠ WARNUNG:

Unerwartete Veränderungen im Gelände können zum plötzlichen Ausschlagen des Lenkrades führen, was zu Hand- und Armverletzungen führen kann.

- **Reduzieren Sie beim Einsatz in unebenem Gelände und in der Nähe von Bordsteinen die Fahrgeschwindigkeit.**
- **Fassen Sie das Lenkrad lose außen an; die Daumen sollten nach oben und außen zeigen und die Lenkradspeichen nicht berühren.**

Verringern Sie die Fahrgeschwindigkeit der Maschine und die beförderte Last beim Einsatz in unebenem Gelände, bei unebenem Boden und in der Nähe von Bordsteinen, Löchern und plötzlichen Veränderungen im Gelände. Ladungen können sich verlagern. Dies kann die Maschine instabil machen.

Wenn Sie die Maschine auf unebenem Terrain einsetzen, können Sie den optionalen Überrollschutz montieren.

Be- und Entladen

⚠ WARNUNG:

Die Staubox ist u. U. schwer. Hände und andere Körperteile können zerquetscht werden.

- **Halten Sie Ihre Hände und andere Körperteile fern, wenn die Staubox abgesenkt wird.**
- **Kippen Sie Material nie auf Personen.**

- Überschreiten Sie nicht die Nutzlast der Maschine, wenn Sie sie mit einer Ladung in der Staubox, mit einem Anhänger oder mit beiden verwenden, siehe Technische Daten (Seite 17).
- Passen Sie beim Einsatz der Maschine auf Hanglagen oder auf unebenem Terrain auf, wenn Sie sie mit einer Ladung in der Staubox, mit einem Anhänger oder mit beiden verwenden.
- Passen Sie auf, wenn Sie hohe Ladungen in der Staubox befördern.
- Vergessen Sie nicht, dass die Stabilität der Maschine und Ihre Kontrolle über die Maschine geringer ist, wenn die Ladung in der Staubox schlecht verteilt ist.

- Beim Befördern von überdimensionierten Ladungen in der Staubox ändert sich die Stabilität der Maschine.
- Beim Befördern einer Ladung, bei der das Gewicht des Materials nicht an die Maschine gebunden werden kann, z. B. Flüssigkeit in einem großen Behälter, sind die Lenkung, die Bremsen und die Stabilität der Maschine betroffen.
- Entleeren Sie die Staubox nie, wenn die Maschine mit der Seite zum Hang steht. Die Veränderung der Gewichtsverteilung kann zum Umkippen der Maschine führen.
- Verringern Sie beim Mitführen schwerer Ladungen in der Staubox die Fahrgeschwindigkeit, um sich einen ausreichenden Bremsweg einzuräumen. Betätigen Sie die Bremse nie plötzlich. Gehen Sie an Hängen mit größerer Vorsicht vor.
- Schwere Ladungen verlängern den Bremsweg und reduzieren Ihre Fähigkeit, schnell zu wenden, ohne umzukippen.
- Die hintere Ladefläche dient nur dem Mitführen von Lasten und nicht dem von Passagieren.
- Überlasten Sie die Maschine nie. Auf dem Typenschild (unter dem Armaturenbrett, ungefähr in der Mitte) werden die Höchstlasten für die Maschine aufgeführt. Füllen Sie Anbaugeräte nie zu voll oder überschreiten Sie das maximale Bruttogewicht der Maschine, siehe Beladen der Staubox (Seite 25).

Wartung

- Fahren Sie mit der Maschine auf eine ebene Oberfläche, bevor Sie die Maschine warten oder einstellen, stellen Sie den Motor ab, aktivieren Sie die Feststellbremse und ziehen Sie den Zündschlüssel aus dem Ein/Aus-Schalter, um ein versehentliches Anlassen des Motors zu verhindern.
- Arbeiten Sie nur unter einer angehobenen Ladepritsche, wenn die Sicherheitsstütze der Ladepritsche auf der ganz ausgefahrenen Zylinderstange platziert ist.
- Stellen Sie sicher, dass alle hydraulischen Anschlussstücke fest angezogen sind, und dass sich alle Hydraulikschläuche und Leitungen in einwandfreiem Zustand befinden, bevor Sie die Anlage unter Druck setzen.
- Halten Sie Ihren Körper und Ihre Hände von Nadellöchern und Düsen fern, aus denen Hydrauliköl unter hohem Druck ausgestoßen wird. Verwenden Sie zum Auffinden von undichten Stellen Pappe oder Papier und **niemals Ihre Hände**. Unter Druck austretendes Hydrauliköl kann unter die Haut dringen und schwere Verletzungen verursachen. Wenn Flüssigkeit in die Haut eindringt, muss sie innerhalb weniger Stunden von einem Arzt, der mit dieser Art von Verletzungen vertraut ist, chirurgisch entfernt werden. Andernfalls kann es zu Gangrän kommen.
- Bevor Sie die Hydraulikanlage abschließen oder an ihr arbeiten, muss der gesamte Druck aus der Anlage entfernt werden. Stellen Sie hierfür den Motor ab, schieben Sie das Hydraulikregelventil für die Ladepritsche von „Anheben“ auf „Absenken " und/oder senken Sie die Pritsche und die Anbaugeräte ab. Stellen Sie den Hydraulikhebel für die Anbaugeräte (falls vorhanden) in der Schweben-Stellung. Wenn die Pritsche angehoben sein muss, stützen Sie sie mit der Sicherheitsstütze ab.
- Halten Sie, um den einwandfreien Betriebszustand der Maschine zu gewährleisten, alle Muttern und Schrauben festgezogen.
- Halten Sie, um die Brandgefahr zu reduzieren, den Motor frei von überflüssigem Schmierfett, Gras, Blättern und Schmutzablagerungen.
- Wenn der Motor zum Durchführen von Wartungseinstellungen laufen muss, berühren Sie den Motor und bewegliche Teile nicht mit den Händen, Füßen und Kleidungsstücken. Halten Sie Unbeteiligte von der Maschine fern.
- Verändern Sie die Reglereinstellungen nicht, weil der Motor dadurch überdrehen kann. Die maximale Motordrehzahl beträgt 3,650 Umdrehungen pro Minute. Lassen Sie, um die Sicherheit und Genauigkeit zu gewährleisten, die maximale Motordrehzahl mit einem Drehzahlmesser von Ihrem Toro-Vertragshändler prüfen.
- Wenden Sie sich an den Toro-Vertragshändler, falls größere Reparaturen erforderlich werden sollten oder Sie praktische Unterstützung benötigen.
- Kaufen Sie immer Originalersatzteile und -zubehör von Toro, um eine optimale Leistung und Sicherheit zu gewährleisten. Verwenden Sie nie Ersatzteile und Zubehör anderer Hersteller; diese könnten sich eventuell als gefährlich erweisen. Modifikationen der Maschine, die sich auf den Fahrzeugbetrieb, die Leistung, Haltbarkeit und den Einsatz auswirken, können zu Verletzungen ggf. tödlichen Verletzungen führen. Dies kann ggf. die Produktgarantie von The Toro® Company ungültig machen.
- Dieses Fahrzeug sollte nicht ohne Genehmigung von The Toro® Company modifiziert werden. Richten Sie Anfragen an The Toro® Company, Commercial Division, Vehicle Engineering Dept., 8111 Lyndale Ave. So., Bloomington, Minnesota 55420–1196 USA.

Modelle 07266TC und 07279

Schallleistung

Dieses Gerät erzeugt einen Schalldruckpegel von 96 dBA (inkl. eines Unsicherheitswerts (K) von 1 dBA).

Der Schalldruckpegel wurde gemäß den Vorgaben in EN ISO 11094 gemessen.

Schalldruck

Dieses Gerät erzeugt einen Schalldruckpegel, der am Ohr des Benutzers 83 dBA beträgt (inkl. eines Unsicherheitswerts (K) von 1 dBA.

Der Schalldruckpegel wurde gemäß den Vorgaben in EN ISO 11201 gemessen.

Hand-Arm-Vibration

Das gemessene Vibrationsniveau für die rechte Hand beträgt 1.03 m/s^2

Das gemessene Vibrationsniveau für die linke Hand beträgt 1.5 m/s^2

Der Unsicherheitswert (K) beträgt 0.5 m/s^2

Die Werte wurden nach den Vorgaben von EN 1032 gemessen.

Ganzkörper-Vibration

Das gemessene Vibrationsniveau beträgt 0,42 m/s^2

Der Unsicherheitswert (K) beträgt 0.5 m/s^2

Die Werte wurden nach den Vorgaben von EN 1032 gemessen.

Modelle 07273 und 07273TC

Schallleistung

Dieses Gerät erzeugt einen Schalldruckpegel von 96 dBA (inkl. eines Unsicherheitswerts (K) von 1 dBA).

Der Schalldruckpegel wurde gemäß den Vorgaben in EN ISO 11094 gemessen.

Schalldruck

Dieses Gerät erzeugt einen Schalldruckpegel, der am Ohr des Benutzers 86 dBA beträgt (inkl. eines Unsicherheitswerts (K) von 1 dBA.

Der Schalldruckpegel wurde gemäß den Vorgaben in EN ISO 11201 gemessen.

Hand-Arm-Vibration

Das gemessene Vibrationsniveau für die rechte Hand beträgt 1.03 m/s^2

Das gemessene Vibrationsniveau für die linke Hand beträgt 1.5 m/s^2

Der Unsicherheitswert (K) beträgt 0.5 m/s^2

Die Werte wurden nach den Vorgaben von EN 1032 gemessen.

Ganzkörper-Vibration

Das gemessene Vibrationsniveau beträgt 0,42 m/s^2

Der Unsicherheitswert (K) beträgt 0.5 m/s^2

Die Werte wurden nach den Vorgaben von EN 1032 gemessen.

Sicherheits- und Bedienungsschilder

Die Sicherheits- und Bedienungsaufkleber sind gut sichtbar; sie befinden sich in der Nähe der möglichen Gefahrenbereiche. Tauschen Sie beschädigte oder verloren gegangene Schilder aus oder ersetzen Sie sie.

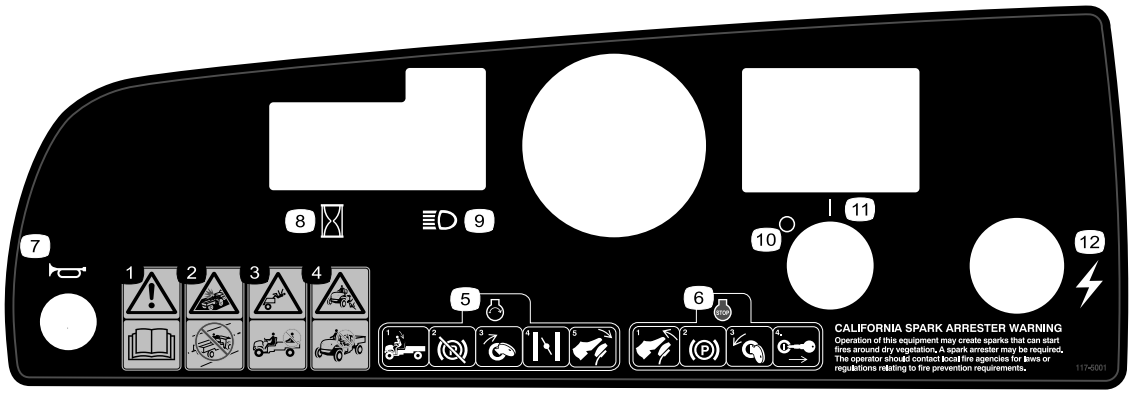

117-5001

1. Warnung: Lesen Sie die *Bedienungsanleitung*.
2. Unfallgefahr: Dieses Fahrzeug ist nicht für den öffentlichen Straßenverkehr vorgesehen.
3. Fallgefahr: Nehmen Sie nie Passagiere in der Ladepritsche mit.
4. Fallgefahr: Dieses Fahrzeug darf niemals von Kindern betrieben werden.
5. Setzen Sie sich für das Starten des Motors auf den Fahrersitz, lösen Sie die Feststellbremse, drehen Sie den Zündschlüssel in die Ein-Stellung, ziehen Sie ggf. den Choke heraus und treten Sie auf das Gaspedal.
6. Wenn Sie den Motor abstellen möchten, nehmen Sie den Fuß vom Gaspedal, aktivieren die Feststellbremse, drehen den Zündschüssel in die Aus-Stellung und ziehen Sie den Schlüssel ab.
7. Hupe
8. Betriebsstundenzähler
9. Scheinwerfer
10. Ausgeschaltet
11. Eingeschaltet
12. Elektrischer Strom (Steckdose)



104-6581

1. Warnung: Lesen Sie die *Bedienungsanleitung*.
2. Feuergefahr: Stellen Sie den Motor ab, bevor Sie auftanken.
3. Warnung: Setzen Sie das Gerät nur nach entsprechender Schulung ein.
4. Gefahr des Überschlagens: Fahren Sie an Hanglagen vorsichtig und passen Sie auf. Fahren Sie langsam, wenn Sie wenden, fahren Sie nicht schneller als 26 km/h, wenn das Gerät schwer oder voll geladen ist, oder Sie unebenes Gelände überqueren.
5. Fall- und Verletzungsgefahr für Arme bzw. Beine: Nehmen Sie nie Passagiere in der Ladepritsche mit und lassen Sie Arme und Beine niemals über das Fahrzeug hängen.

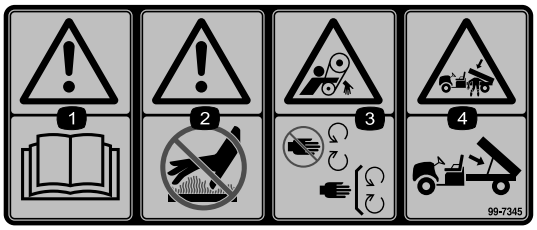

99-7345

1. Warnung: Lesen Sie die *Bedienungsanleitung*.
2. Gefahr einer heißen Oberfläche oder Verbrennung: Halten Sie einen sicheren Abstand zur heißen Fläche.
3. Verfanggefahr im Riemen: Halten Sie sich von beweglichen Teilen fern.Lassen Sie alle Schutzbleche montiert.
4. Quetschgefahr, Staubox: Stützen Sie die Ladepritsche mit einer Stützstange ab.

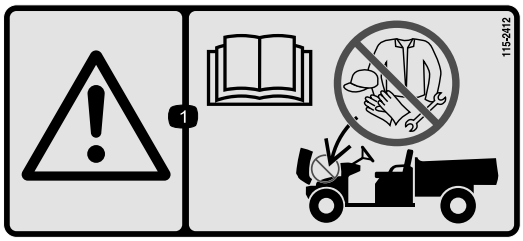

115-2412

1. Warnung: Lesen Sie die *Bedienungsanleitung*, keine Lagerung.

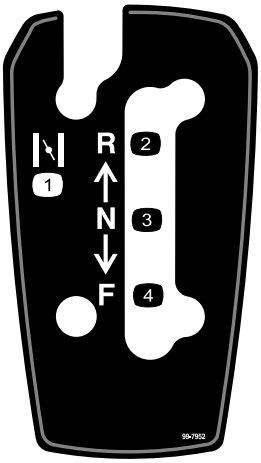

99-7952

1. Choke
2. Rückwärtsgang
3. Neutral
4. Vorwärtsgang

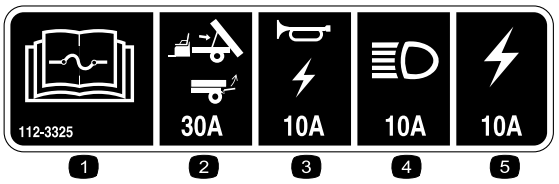

112-3325

1. Lesen Sie die *Bedienungsanleitung* bezüglich weiterer Angaben über die Sicherungen.
2. Hub/Klappe 30 A
3. Hupe/Steckdose 10 A
4. Scheinwerfer 15 A
5. Fahrzeugsicherung 20 A

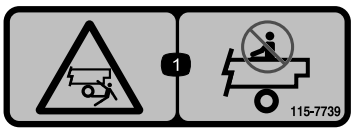

115-7739

1. Fall- und Quetschgefahr für Unbeteiligte: Nehmen Sie keine Passagiere mit.

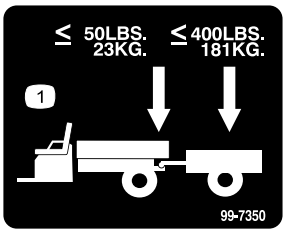

99-7350

1. Das maximale Anhängerkupplungsgewicht beträgt 23 kg. Das maximale Anhängergewicht beträgt 181 kg.

Einrichtung

Einzelteile

Prüfen Sie anhand der nachstehenden Tabelle, dass Sie alle im Lieferumfang enthaltenen Teile erhalten haben.

Verfahren	Beschreibung	Menge	Verwendung
1	Lenkrad	1	Montieren Sie das Lenkrad (Modell 07266TC und 07273TC).
2	Keine Teile werden benötigt	–	Prüfen Sie die Ölstände und den Reifendruck.
3	Bedienungsanleitung Motorbedienungsanleitung Ersatzteilkatalog Sicherheitsschulungsmaterial Registrierungskarte Abnahmeformular vor der Auslieferung Qualitätsbescheinigung Schlüssel	1 1 1 1 1 1 1 2	Lesen Sie die Bedienungsanleitung und schauen Sie sich das Schulungsmaterial an, bevor Sie die Maschine einsetzen.

Hinweis: Bestimmen Sie die linke und rechte Seite der Maschine anhand der normalen Sitz- und Bedienposition.

1

Montieren des Lenkrads (Modelle 07266TC und 07273TC)

Für diesen Arbeitsschritt erforderliche Teile:

1	Lenkrad

Verfahren

1. Lösen Sie durch die Öffnungen an der Rückseite des Lenkrads die Sperrnasen der mittleren Abdeckung und nehmen Sie die Abdeckung vom Lenkrad ab (Bild 3).

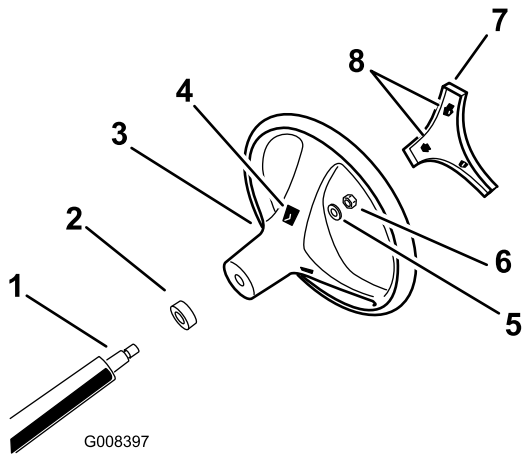

Bild 3

1. Lenkwelle
2. Staubabdeckung
3. Lenkrad
4. Nasenschlitze im Lenkrad
5. Scheibe
6. Sicherungsmutter
7. Mittlere Abdeckung
8. Öffnung (für den Zugang zu den Lenkradnasen)

2. Entfernen Sie die Sicherungsmutter und Scheibe von der Lenkwelle (Bild 3).
3. Fluchten Sie das Lenkrad auf den Rillen der Lenkwelle aus (Bild 3).

   Hinweis: Setzen Sie das Lenkrad so auf die Welle, dass der Querträger des Lenkrads horizontal ist, wenn die Reifen geradeaus zeigen, und die dickere Speiche des Lenkrads nach unten zeigt.
4. Bringen Sie die Scheibe und das Gewinde der Sicherungsmutter auf der Lenkwelle an (Bild 3).
5. Ziehen Sie die Sicherungsmutter bis auf 24-29 Nm an.

6. Fluchten Sie die Sperrnasen der mittleren Abdeckung mit den Öffnungen im Lenkrad aus und drücken Sie die Abdeckung auf das Lenkrad, bis die Sperrnasen einrasten (Bild 3).

2

Prüfen der Ölstände und des Reifendrucks

Keine Teile werden benötigt

Verfahren

1. Prüfen Sie den Stand des Motoröls vor und nach dem ersten Anlassen des Motors, siehe Prüfen des Motorölstands (Seite 21).
2. Prüfen Sie den Stand der Bremsflüssigkeit vor dem ersten Anlassen des Motors, siehe Prüfen der Bremsflüssigkeit (Seite 20).
3. Prüfen Sie den Stand des Getriebeöls vor dem ersten Anlassen des Motors, siehe Prüfen des Antriebsachsenölstands (Seite 48).
4. Prüfen Sie den Reifendruck, siehe Prüfen des Reifendrucks (Seite 22)

3

Lesen der Anleitungen und Anschauen der Schulungsmaterialien

Für diesen Arbeitsschritt erforderliche Teile:

1	*Bedienungsanleitung*
1	Motorbedienungsanleitung
1	*Ersatzteilkatalog*
1	Sicherheitsschulungsmaterial
1	Registrierungskarte
1	*Abnahmeformular vor der Auslieferung*
1	Qualitätsbescheinigung
2	Schlüssel

Verfahren

- Lesen Sie die *Bedienungsanleitung* und die Motorbedienungsanleitung.
- Schauen Sie sich das Sicherheitsschulungsmaterial an.
- Füllen Sie die Registrierungskarte aus.
- Füllen Sie das *Abnahmeformular vor der Auslieferung* aus.
- Lesen Sie das *Qualitätszertifikat*.

Produktübersicht

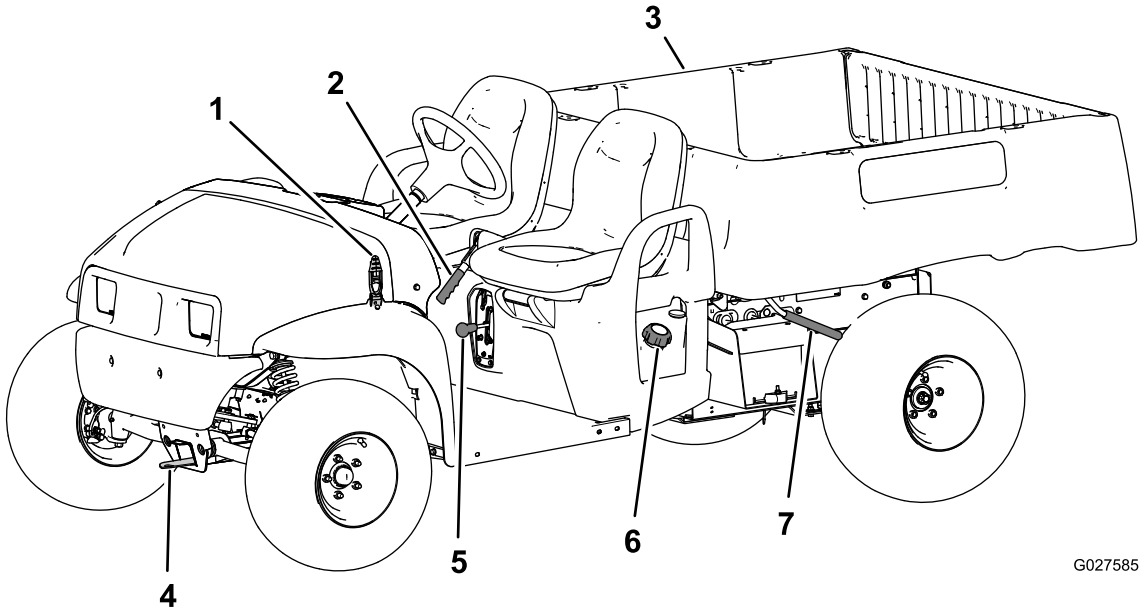

Bild 4

1. Haubenriegel
2. Feststellbremshebel
3. Staubox
4. Abschlepplasche
5. Ganghebel
6. Tankdeckel
7. Stauboxhebel

Bedienelemente

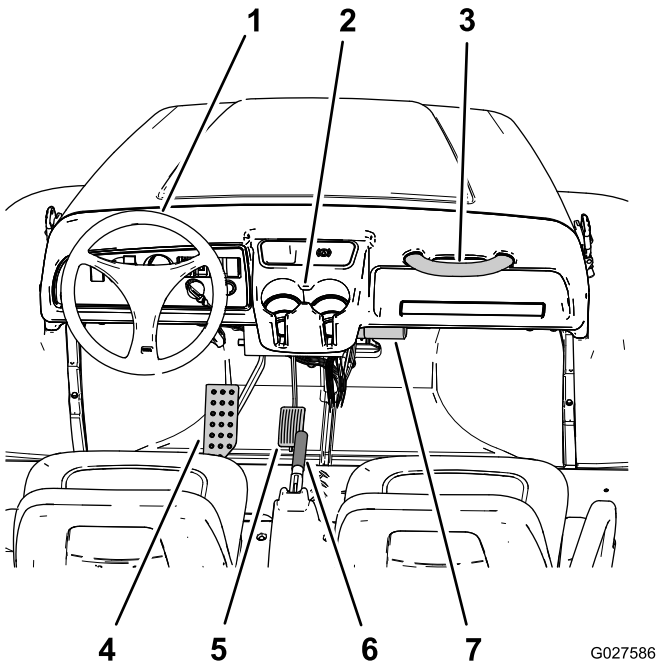

Bild 5

1. Lenkrad
2. Getränkehalter
3. Beifahrerhandgriff
4. Bremspedal
5. Fahrpedal
6. Feststellbremse (Mittelkonsole)
7. Aufbewahrungsrohr für die *Bedienungsanleitung*

Fahrpedal

Mit dem Fahrpedal (Bild 5) stellen Sie die Fahrgeschwindigkeit der Maschine ein. Wenn Sie auf das Pedal treten, startet der Motor. Wenn Sie auf das Pedal weiter durchtreten, erhöht sich die Fahrgeschwindigkeit. Beim Loslassen des Pedals verlangsamt die Maschine und der Motor läuft nicht mehr.

Hinweis: Die Höchstgeschwindigkeit im Vorwärtsgang beträgt 26 km/h.

Bremspedal

Mit dem Bremspedal verlangsamen oder halten Sie die Maschine an (Bild 5).

⚠ ACHTUNG

Der Einsatz der Maschine mit abgenutzten oder falsch eingestellten Bremsen kann zu Verletzungen führen.

Stellen Sie die Bremsen ein oder reparieren Sie sie, wenn das Bremspedalspiel eine Bewegung von 25 mm vom Fahrzeugboden zulässt.

Feststellbremshebel

Der Feststellbremshebel befindet sich zwischen den Sitzen (Bild 4 und Bild 5). Wenn Sie den Motor abstellen, aktivieren Sie die Feststellbremse, sodass sich die Maschine nicht aus Versehen bewegt. Ziehen Sie zum Aktivieren der Feststellbremse den Feststellbremshebel hoch. Drücken Sie

den Hebel nach unten, um die Feststellbremse zu lösen. Wenn Sie die Maschine an einem steilen Gefälle abstellen, stellen Sie sicher, dass die Feststellbremse aktiviert ist.

Choke

Der Chokehebel befindet sich rechts unter dem Fahrersitz. Ziehen Sie zum Starten eines kalten Motors den Chokehebel heraus (Bild 6). Stellen Sie nach dem Anlassen des Motors den Choke so ein, dass der Motor ruhig läuft. Stellen Sie den Choke langsam auf Aus zurück, sobald der Motor warmgelaufen ist.

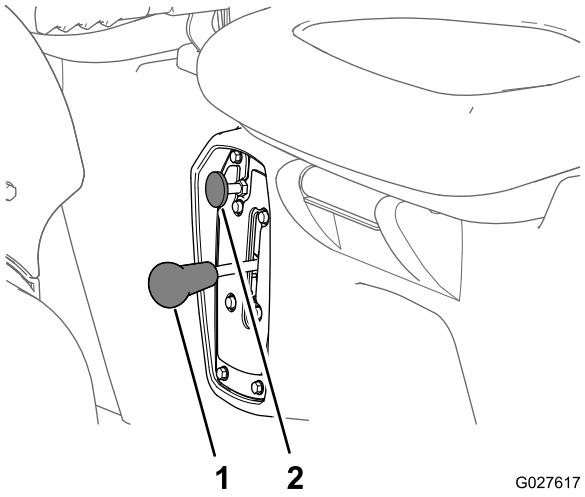

Bild 6

1. Chokehebel
2. Ganghebel

Ganghebel

Der Ganghebel befindet sich zwischen den Sitzen und unter dem Feststellbremshebel. Der Ganghebel hat drei Stellungen: Vorwärts, Rückwärts und Leerlauf (Bild 6).

Hinweis: Der Motor kann in allen drei Stellungen gestartet werden und läuft auch in diesen Stellungen.

Wichtig: Halten Sie das Fahrzeug immer an, bevor Sie einen anderen Gang einlegen.

Hupe (Modell 07266TC und 07273TC)

Die Hupe befindet sich an der unteren linken Ecke des Armaturenbretts (Bild 7). Drücken Sie auf die Hupe, um sie zu aktivieren.

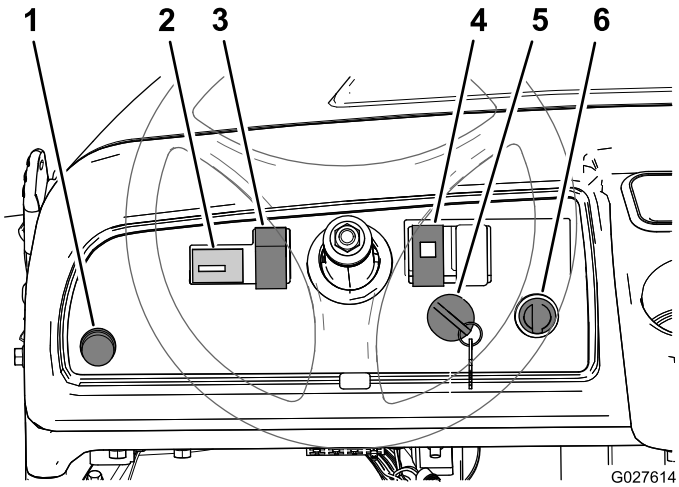

Bild 7

1. Hupe (Modell 07266TC und 07273TC)
2. Betriebsstundenzähler
3. Lichtschalter
4. Ölwarnlampe
5. Stromsteckdose
6. Ein-/Aus-Schalter

Lichtschalter

Der Scheinwerferschalter befindet sich an der linken Seite der Lenksäule (Bild 7). Mit dem Scheinwerferschalter schalten Sie die Scheinwerfer ein. Drücken Sie den Scheinwerferschalter nach oben, um die Scheinwerfer einzuschalten, oder nach unten, um die Scheinwerfer auszuschalten.

Betriebsstundenzähler

Der Betriebsstundenzähler befindet sich links vom Scheinwerferschalter (Bild 7). Der Betriebsstundenzähler zeigt die Stunden an, die der Motor gelaufen hat. Der Betriebsstundenzähler wird aktiviert, wenn das Zündschloss in die Ein-Stellung gedreht wird oder der Motor läuft.

Motoröldrucklampe

Die Motoröldrucklampe befindet sich rechts von der Lenksäule (Bild 7). Die Ölwarnlampe meldet dem Bediener, wenn der Öldruck unter ein sicheres Niveau für den Betrieb des Motors abfällt. Wenn die Lampe aufleuchtet und nicht ausgeht, stellen Sie den Motor ab und prüfen Sie den Motorölstand. Füllen Sie ggf. Öl in den Motor, siehe Prüfen des Motorölstands (Seite 21).

Hinweis: Die Ölwarnlampe kann flackern; dies ist normal und macht keine weiteren Maßnahmen notwendig.

Ein/Aus-Schalter

Mit dem Ein/Aus-Schalter (Bild 7) schalten den Motor ein und stellen ihn ab; der Schalter hat zwei Stellungen: Ein und Aus. Drehen Sie den Schlüssel nach rechts in die Ein-Stellung, um den Motor anzulassen und die Maschine zu verwenden. Wenn die Maschine gestoppt ist, drehen Sie den Schlüssel nach links in die Aus-Stellung, um den Motor abzustellen. Ziehen Sie den Schlüssel aus dem Ein/Aus-Schalter, wenn Sie die Maschine verlassen.

Stromsteckdose

Die Steckdose befindet sich rechts neben dem Ein/Aus-Schalter (Bild 7). Mit der Steckdose können Sie optionales elektrisches Zubehör mit 12 Volt speisen.

Benzinuhr

Die Benzinuhr (Bild 8) befindet sich am Kraftstofftank neben dem Fülldeckel an der linken Seite der Maschine. Diese Uhr zeigt die Kraftstoffmenge im Tank an.

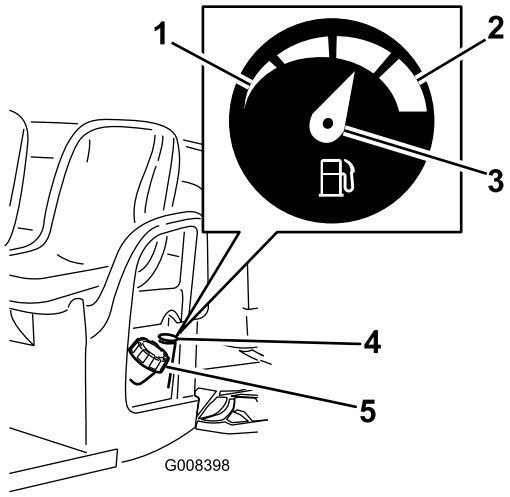

Bild 8

1. Leer
2. Voll
3. Nadel
4. Benzinuhr
5. Tankdeckel

Handgriffe für Passagiere

Die Handgriffe, an denen sich Passagiere festhalten können, befinden sich an der rechten Seite des Armaturenbretts sowie den Außenseiten der Sitze (Bild 9).

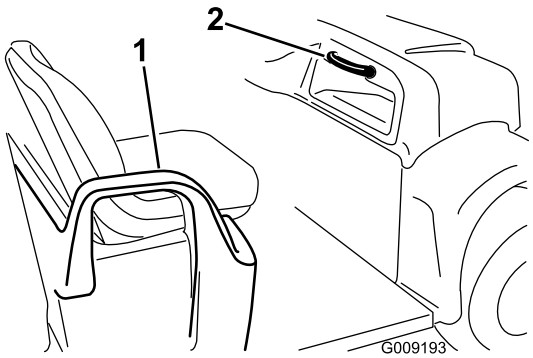

Bild 9

1. Handgriff und Hüftgurt
2. Passagierhandgriff

Technische Daten

Hinweis: Technische und konstruktive Änderungen vorbehalten.

Typ	Modell: 07266TC und 07279	Modell: 07273 und 07273TC
Grundgewicht	Trocken: 544 kg	
Nennleistung (auf ebener Fläche)	567 kg insgesamt, einschließlich Bediener (90,7 kg) und Passagier (90,7 kg), Last, Gewicht der Anhängerkupplung, Bruttoanhängergewicht, Zubehör und Anbaugeräte.	749 kg insgesamt, einschließlich Bediener (90,7 kg) und Passagier (90,7 kg), Last, Gewicht der Anhängerkupplung, Bruttoanhängergewicht, Zubehör und Anbaugeräte.
Bruttofahrzeuggewicht (max.) (auf ebener Fläche)	1111 kg insgesamt, einschließlich aller o. g. Gewichte	1292 kg insgesamt, einschließlich aller o. g. Gewichte
Maximale Lastkapazität (auf ebener Fläche)	395 kg insgesamt, einschl. Anhängerkupplungsgewicht und Bruttoanhängergewicht	567 kg insgesamt, einschl. Anhängerkupplungsgewicht und Bruttoanhängergewicht
Schleppkapazität:		
Normale Anbauvorrichtung	Anhängerkupplungsgewicht 23 kg, max. Anhängergewicht 182 kg	
Heavy-Duty-Anbauvorrichtung	Anhängerkupplungsgewicht 45 kg, max. Anhängergewicht 363 kg	
Gesamtbreite	150 cm	
Gesamtlänge	299 cm	
Bodenfreiheit	25 cm vorne ohne Last oder Bediener, 18 cm hinten ohne Last oder Bediener.	
Radstand	206 cm	
Radspur (Mittellinie zu Mittellinie)	125 cm vorne, 118 cm hinten	125 cm vorne, 120 cm hinten
Länge der Staubox	117 cm innen, 133 cm außen	
Breite der Staubox	125 cm innen, 150 cm an der Außenseite der geformten Kotflügel	
Höhe der Staubox	25 cm innen	

Anbaugeräte/Zubehör

Ein Sortiment an Originalanbaugeräten und -zubehör von Toro wird für diese Maschine angeboten, um den Funktionsumfang des Geräts zu erhöhen und zu erweitern. Wenden Sie sich an einen offiziellen Vertragshändler oder navigieren Sie auf www.Toro.com für eine Liste der zugelassenen Anbaugeräte und des Zubehörs.

Betrieb

Hinweis: Bestimmen Sie die linke und rechte Seite der Maschine anhand der normalen Sitz- und Bedienposition.

Sicherheit hat Vorrang

Lesen Sie alle Sicherheitsanweisungen und Symbolerklärungen im Sicherheitsabschnitt gründlich durch. Kenntnis dieser Angaben kann Ihnen und Unbeteiligten dabei helfen, Verletzungen zu vermeiden.

⚠ GEFAHR

Ein Einsatz auf nassem Gras oder auf steilen Hanglagen kann zu einem Rutschen und zu einem Verlust der Fahrzeugkontrolle führen.

Räder, die über Kanten abrutschen, können zum Überschlagen des Fahrzeugs und zu schweren oder tödlichen Verletzungen oder Ertrinken führen.

So vermeiden Sie einen Verlust der Fahrzeugkontrolle und ein mögliches Überschlagen:

- **Mähen Sie nicht in der Nähe von Abhängen oder Gewässern.**
- **Verringern Sie auf Hängen die Geschwindigkeit und passen Sie besonders auf.**
- **Vermeiden Sie abruptes Wenden oder ein schnelles Ändern der Geschwindigkeit.**

⚠ ACHTUNG

Der Geräuschpegel dieser Maschine kann bei einem längeren Einsatz Gehörschäden verursachen.

Tragen Sie während des Einsetzen der Maschine einen Gehörschutz.

Wir empfehlen Ihnen das Tragen einer Schutzbrille, eines Gehörschutzes, von Handschuhen, Arbeitsschuhen und eines Schutzhelmes.

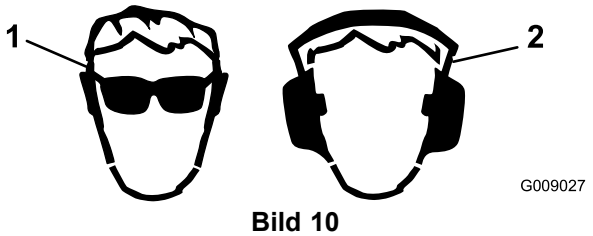

Bild 10

1. Tragen Sie eine Schutzbrille.
2. Tragen Sie einen Gehörschutz.

Verwenden der Staubox

Anheben der Staubox

⚠ WARNUNG:

Eine angehobene Staubox kann herunterfallen und darunter befindliche Personen verletzen.

- **Stützen Sie die Staubox immer mit der Stützstange ab, bevor Sie unter der Pritsche arbeiten.**
- **Entfernen Sie jede Ladung aus der Staubox, bevor Sie sie anheben.**

⚠ WARNUNG:

Wenn Sie die Maschine mit angehobener Staubox fahren, kann die Maschine leicht umkippen oder sich überschlagen. Die Stauboxstruktur kann beschädigt werden, wenn Sie die Maschine mit angehobener Staubox verwenden.

- **Setzen Sie die Maschine nur bei abgesenkter Staubox ein.**
- **Senken Sie die Staubox nach dem Entleeren ab.**

⚠ ACHTUNG

Wenn ein Last hauptsächlich hinten an der Staubox aufliegt und Sie die Riegel lösen, kann die Box plötzlich kippen und sich öffnen und Sie oder Unbeteiligte verletzen.

- **Zentrieren Sie die Ladungen möglichst in der Staubox.**
- **Halten Sie die Staubox fest und stellen Sie sicher, dass sich keine Person über die Box lehnt oder hinter ihr steht, wenn Sie die Riegel lösen.**
- **Entfernen Sie die ganze Last aus der Staubox, bevor Sie die Staubox abheben, um die Maschine zu warten.**

1. Heben Sie den Hebel an beiden Seiten der Ladepritsche an und heben Sie die Ladepritsche an (Bild 11).

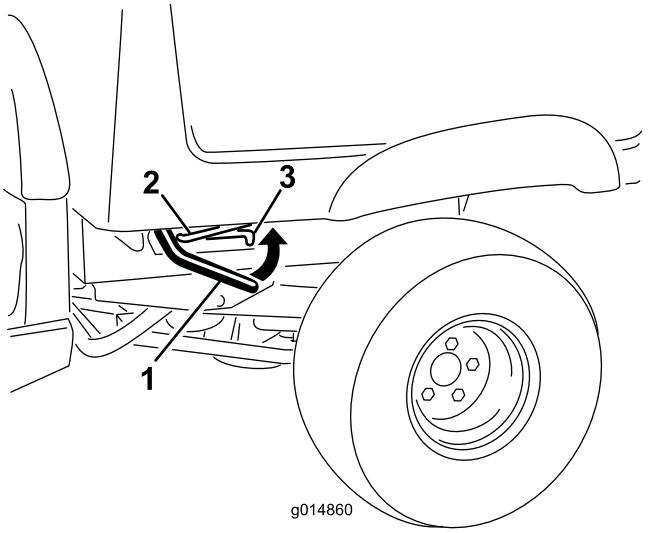

Bild 11

1. Hebel
2. Stützstange
3. Auskerbung

2. Ziehen Sie die Stützstange in die Auskerbung, um die Staubox zu befestigen (Bild 12).

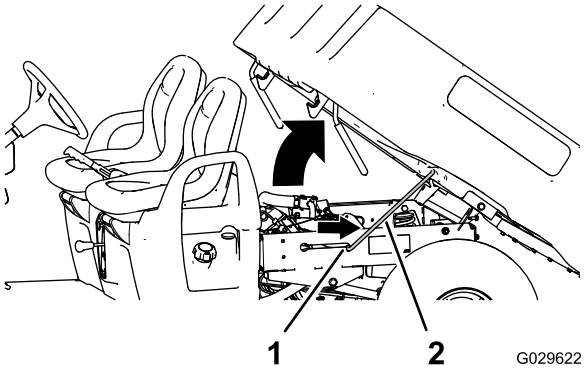

Bild 12

1. Auskerbung
2. Stützstange

Absenken der Staubox

⚠ WARNUNG:

Die Staubox ist u. U. schwer. Hände und andere Körperteile können zerquetscht werden.

Halten Sie Ihre Hände und andere Körperteile fern, wenn die Staubox abgesenkt wird.

1. Heben Sie den Riegel an, um die Staubox etwas anzuheben (Bild 11).
2. Schieben Sie die Stützstange aus der Auskerbung heraus (Bild 12).
3. Senken Sie die Staubox ab, bis sie fest verriegelt ist (Bild 11).

Öffnen der Heckklappe

1. Stellen Sie sicher, dass die Staubox abgesenkt und verriegelt ist.
2. Heben Sie den Fingerzug an, der die Rückplatte an der Heckklappe zurückzieht (Bild 13).

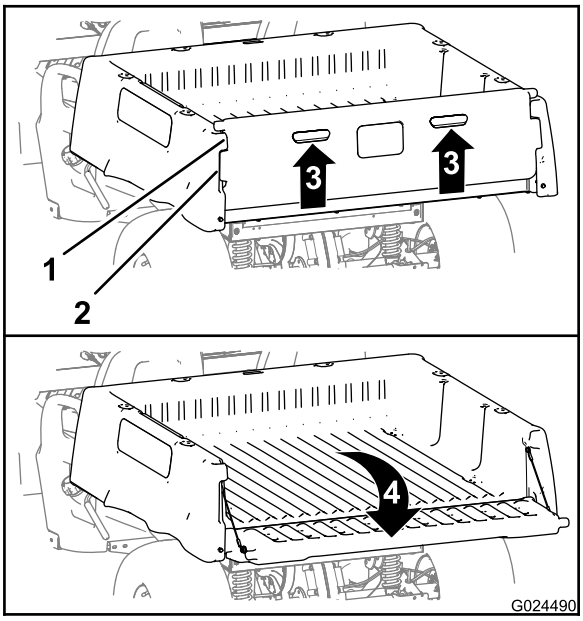

Bild 13

1. Heckklappenflansch (Staubox).
2. Arretierflansch (Heckklappe)
3. Entriegelung (Fingerzug)
4. Nach hinten und unten drehen

3. Fluchten Sie die Riegelflansche an der Heckklappe mit den Öffnungen zwischen den Heckklappenflanschen an der Staubox aus (Bild 13).
4. Drehen Sie die Heckklappe nach hinten und unten (Bild 13).

Schließen der Heckklappe

Wenn Sie Schüttgut von der Staubox der Maschine entladen haben, z. B. Sand, Steine oder Holzspäne, hat sich etwas Material, das Sie entladen haben, u. U. im Scharnierbereich der Heckklappe verklemmt. Führen Sie vor dem Schließen der Heckklappe Folgendes aus.

1. Entfernen Sie mit der Hand so viel wie möglich Material vom Scharnierbereich.
2. Drehen Sie die Heckklappe auf eine ungefähre Stellung von 45° (Bild 14).

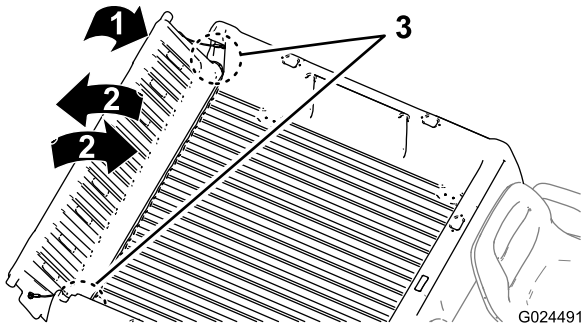

Bild 14

3. Drehen Sie die Heckklappe mehrmals mit kurzen, schüttelnden Bewegungen (Bild 14).

   Hinweis: Dies entfernt Material vom Scharnierbereich.

4. Senken Sie die Heckklappe ab und prüfen Sie den Scharnierbereich auf Restmaterial.
5. Wiederholen Sie die Schritte 1 bis 4, bis das Material vom Scharnierbereich entfernt ist.
6. Drehen Sie die Heckklappe nach oben und vorne, bis die Riegelflansche an der Heckklappe mit den Heckklappenvertiefungen an der Staubox bündig sind (Bild 13).

   Hinweis: Heben Sie die Heckklappe an oder senken sie ab, um die Riegelflansche an der Heckklappe mit den vertikalen Öffnungen zwischen den Heckklappenflanschen an der Staubox auszufluchten.

7. Senken Sie die Heckklappe ab, bis sie im Heck der Staubox sitzt (Bild 13).

   Hinweis: Die Riegelflansche an der Heckklappe werden ganz von den Heckklappenflanschen an der Staubox arretiert.

Prüfungen vor dem Start

Wartungsintervall: Bei jeder Verwendung oder täglich
Prüfen Sie die folgenden Punkte täglich vor jedem Einsatz der Maschine:

- Prüfen Sie den Stand der Bremsflüssigkeit und fügen Sie ggf. Flüssigkeit auf, siehe Prüfen der Bremsflüssigkeit (Seite 20).
- Prüfen Sie den Stand des Motoröls und füllen Sie ggf. Öl auf, siehe Prüfen des Motorölstands (Modelle 07273 und 07273TC) (Seite 22).
- Prüfen Sie den Reifendruck, siehe Prüfen des Reifendrucks (Seite 22).
- Prüfen Sie die Funktion des Bremspedals.
- Prüfen Sie, ob die Beleuchtung funktioniert.
- Drehen Sie das Lenkrad nach rechts und links, um die Lenkwirkung zu prüfen.
- Untersuchen Sie die Maschine auf Öllecks, lockere Teile und andere auffällige Fehler.

Hinweis: Stellen Sie den Motor ab und lassen Sie alle beweglichen Teile zum Stillstand kommen, bevor Sie auf Öllecks, lose Teile und andere Abnutzung und Beschädigungen prüfen.

Wenn Sie irgendwelche Missstände feststellen, melden Sie diese sofort den Mechaniker oder ziehen Sie Ihre Aufsicht heran, bevor Sie die Maschine einsetzen. Unter Umständen möchte Ihre Aufsicht andere Bereiche täglich prüfen lassen. Fragen Sie also nach, welche Verantwortung Sie tragen.

Prüfen der Bremsflüssigkeit

Wartungsintervall: Bei jeder Verwendung oder täglich
Prüfen Sie den Stand der Bremsflüssigkeit vor dem ersten Anlassen des Motors.

Bremsflüssigkeitssorte: DOT 3

1. Stellen Sie die Maschine auf einer ebenen Fläche ab, aktivieren Sie die Feststellbremse, drehen Sie den Ein/Aus-Schalter auf die Aus-Stellung und ziehen Sie den Schlüssel ab.
2. Entfernen Sie die Gummiblende in der Mitte oben am Armaturenbrett, um an den Hauptbremszylinder und den Behälter zu gelangen (Bild 15).

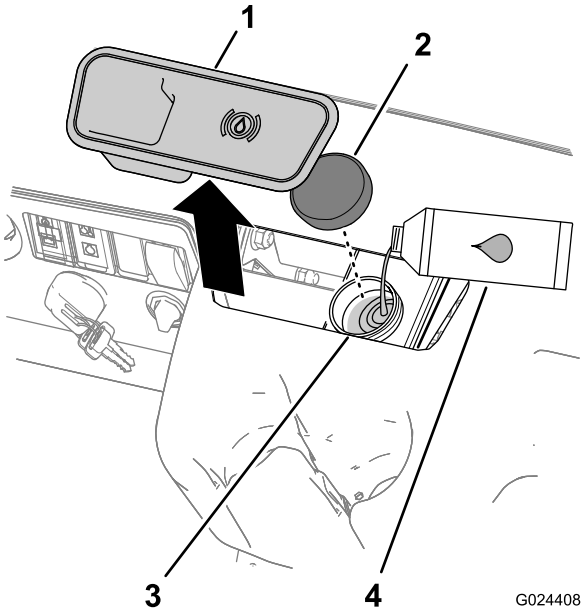

Bild 15

1. Gummiblende
2. Behälterdeckel
3. Füllstutzen (Behälter)
4. DOT 3-Bremsflüssigkeit

3. Lesen Sie den Flüssigkeitsstand am Stutzen an der Seite des Behälters ab (Bild 16).

   Hinweis: Der Stand sollte über der Minimum-Markierung liegen

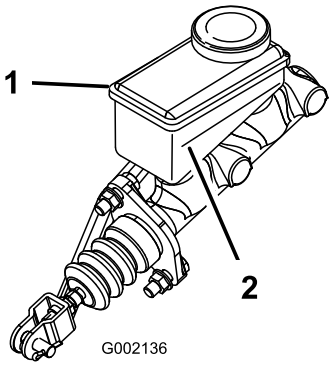

Bild 16

1. Bremsflüssigkeitsbehälter 2. Minimum-Markierung

4. Führen Sie die folgenden Schritte aus, wenn der Flüssigkeitsstand niedrig ist:
   A. Reinigen Sie den Bereich um den Behälterdeckel und nehmen den Deckel ab (Bild 15).
   B. Füllen Sie DOT 3-Bremsflüssigkeit in den Behälter, bis der Füllstand über der Minimum-Markierung liegt (Bild 16).

      Hinweis: Füllen Sie nicht zu viel Bremsflüssigkeit in den Behälter.
   C. Schrauben Sie den Behälterdeckel wieder auf (Bild 15).
5. Setzen Sie die Gummiblende oben am Armaturenbrett ein (Bild 16).

Prüfen des Motorölstands

Wartungsintervall: Bei jeder Verwendung oder täglich
Prüfen Sie den Stand des Motoröls vor dem ersten Anlassen des Motors.

Prüfen des Motorölstands (Modelle 07266TC und 07279)

Hinweis: Der Motor wird vom Werk mit Öl im Kurbelwellengehäuse ausgeliefert. Überprüfen Sie jedoch den Ölstand vor und nach dem Anlassen des Motors.

Ölsorte: Waschaktives Öl (API-Klassifikation SJ oder hochwertiger).

Viskosität: Siehe die nachfolgende Tabelle.

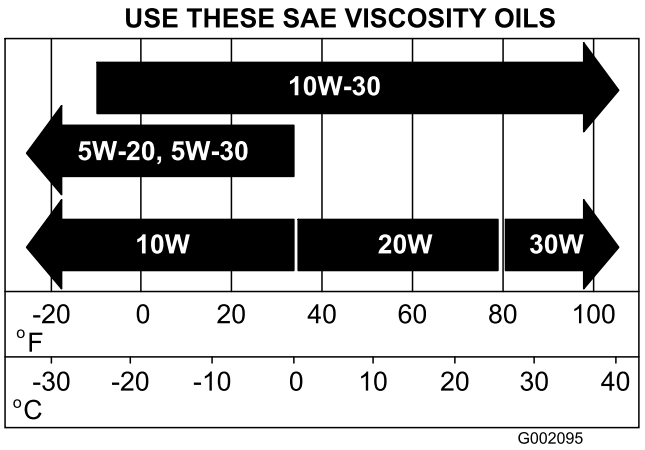

Bild 17

1. Stellen Sie die Maschine auf einer ebenen Fläche ab.
2. Heben Sie die Staubox an, siehe Anheben der Staubox (Seite 18).
3. Reinigen Sie den Bereich um den Füllstutzen (Bild 18), damit kein Schmutz in den Stutzen gelangen und den Motor beschädigen kann.

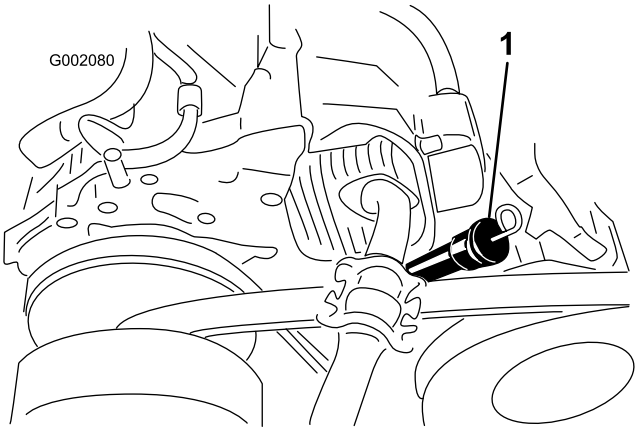

Bild 18

1. Ölpeilstab und Einfüllstutzen

4. Schrauben Sie den Ölpeilstab los und wischen das Ende ab (Bild 18).
5. Schieben Sie den Ölpeilstab vollständig in den Füllstutzen (Bild 18).
6. Ziehen Sie den Peilstab wieder heraus und prüfen Sie das Stabende.
7. Gießen Sie bei niedrigem Ölstand nur so viel Öl langsam in den Füllstutzen, dass der Ölstand die Voll-Markierung am Peilstab erreicht.

   Hinweis: Gießen Sie Öl langsam ein und prüfen Sie den Ölstand häufig während des Füllens. **Füllen Sie nicht zu viel Motoröl ein**.
8. Stecken Sie den Ölpeilstab vollständig ein (Bild 18).
9. Senken Sie die Staubox ab, siehe Absenken der Staubox (Seite 19).

Prüfen des Motorölstands (Modelle 07273 und 07273TC)

Hinweis: Der Motor wird vom Werk mit Öl im Kurbelwellengehäuse ausgeliefert. Überprüfen Sie jedoch den Ölstand vor und nach dem Anlassen des Motors.

Ölsorte: Waschaktives Öl der API-Klassifikation SF, SG, SH, SJ oder hochwertiger.

Viskosität: Siehe die Tabelle unten

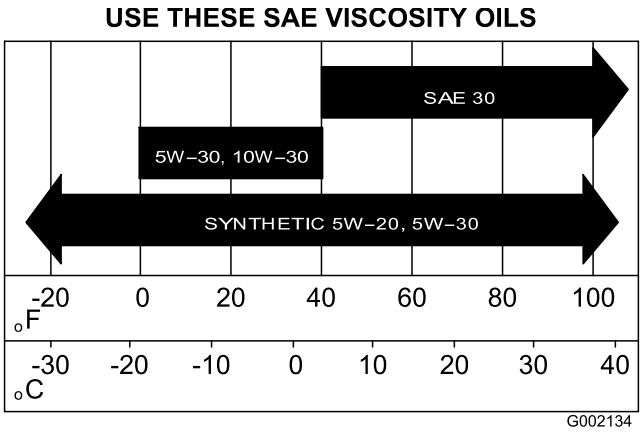

Bild 19

1. Stellen Sie die Maschine auf einer ebenen Fläche ab.
2. Heben Sie die Staubox an, siehe Anheben der Staubox (Seite 18).
3. Reinigen Sie den Bereich um den Ölpeilstab und Fülldeckel (Bild 20), damit kein Schmutz in Peilstabrohr oder Füllstutzen gelangen und den Motor beschädigen kann.

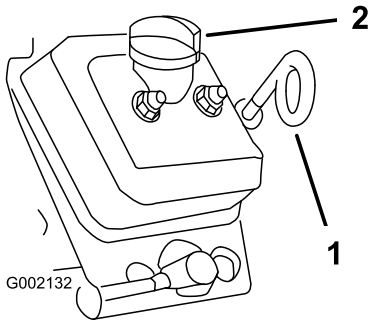

Bild 20

1. Ölpeilstab (Öse zeigt nach unten)
2. Fülldeckel (Füllstutzen)

4. Schrauben Sie den Ölpeilstab los und wischen das Ende ab (Bild 20).
5. Stecken Sie den Ölpeilstab vollständig in das Peilstabrohr (Bild 20).
6. Ziehen Sie den Peilstab wieder heraus und prüfen Sie das Stabende.
7. Nehmen Sie bei einem niedrigen Ölstand den Fülldeckel ab und gießen Sie genug Öl in den Füllstutzen, bis der Ölstand die Voll-Markierung am Peilstab erreicht.

   Hinweis: Gießen Sie Öl langsam ein und prüfen Sie den Ölstand häufig während des Füllens. **Füllen Sie nicht zu viel Motoröl ein**.
8. Setzen Sie den Fülldeckel auf, siehe Bild 20.
9. Stecken Sie den Ölpeilstab vollständig ein (Bild 20).

   Wichtig: Stellen Sie sicher, dass die Öse des Ölpeilstabs nach unten zeigt.
10. Senken Sie die Staubox ab, siehe Absenken der Staubox (Seite 19).

Prüfen des Reifendrucks

Wartungsintervall: Bei jeder Verwendung oder täglich

Reifendruckbereich: 55 kPa bis 103 kPa (8 psi bis 22 psi)

Wichtig: Überschreiten Sie nicht den Höchstdruck, der auf der Seite der Reifen angegeben ist.

Hinweis: Der erforderliche Reifendruck hängt von der mitgeführten Nutzlast ab.

1. Prüfen Sie den Druck in allen Reifen.

   Hinweis: Halten Sie den für die Vorder- und Hinterreifen angegebenen Reifendruck zwischen 55-103 kPa.

   - Verwenden Sie einen niedrigeren Reifendruck für leichte Nutzlasten, eine geringere Bodenverdichtung, ein besseres Fahrverhalten und weniger Reifenabdrücke auf dem Boden.
   - Verwenden Sie einen höheren Reifendruck beim Befördern schwerer Nutzlasten bei hohen Fahrgeschwindigkeiten.
2. Pumpen Sie Luft in die Reifen oder lassen Sie sie ab, um den Druck in allen Reifen einzustellen.

Betanken

- Die besten Ergebnisse erhalten Sie, wenn Sie sauberes, frisches (höchstens 30 Tage alt), bleifreies Benzin mit einer Mindestoktanzahl von 87 (R+M)/2 verwenden.
- **Ethanol:** Kraftstoff, der mit 10 % Ethanol oder 15 % MTBE (Volumenanteil) angereichert ist, ist auch geeignet. Ethanol und MTBE sind nicht das Gleiche. Benzin mit 15 % Ethanol (E15) (Volumenanteil) kann nicht verwendet werden. **Verwenden Sie nie Benzin, das mehr als 10 % Ethanol (Volumenanteil) enthält**, z. B. E15 (enthält 15 % Ethanol), E20 (enthält 20 % Ethanol) oder E85 (enthält bis zu 85 % Ethanol). Die Verwendung von nicht zugelassenem Benzin kann zu Leistungsproblemen und/oder Motorschäden führen, die ggf. nicht von der Garantie abgedeckt sind.
- Verwenden Sie **kein** Benzin mit Methanol.

- Lagern Sie **keinen** Kraftstoff im Kraftstofftank oder in Kraftstoffbehältern über den Winter, wenn Sie keinen Kraftstoffstabilisator verwenden.
- Vermischen Sie **nie** Benzin mit Öl.

⚠ GEFAHR

Unter bestimmten Bedingungen ist Kraftstoff extrem leicht entflammbar und hochexplosiv. Feuer und Explosionen durch Kraftstoff können Verbrennungen und Sachschäden verursachen.

- **Befüllen Sie den Kraftstofftank im Freien auf, wenn der Motor kalt ist. Wischen Sie verschütteten Kraftstoff auf.**
- **Befüllen Sie den Kraftstofftank nie in einem geschlossenen Anhänger.**
- **Befüllen Sie den Kraftstofftank nicht ganz auf. Füllen Sie Kraftstoff bis zur Unterseite des Einfüllstutzens (25 mm) in den Tank. In dem verbleibenden freien Platz im Tank kann sich der Kraftstoff ausdehnen.**
- **Rauchen Sie beim Umgang mit Kraftstoff unter keinen Umständen und halten Kraftstoff von offenem Licht und jeglichem Risiko von Funkenbildung fern.**
- **Bewahren Sie Kraftstoff in vorschriftsmäßigen Kanistern für Kinder unzugänglich auf. Kaufen Sie nie mehr als einen Monatsvorrat an Kraftstoff.**
- **Setzen Sie das Gerät nicht ohne vollständig montiertes und betriebsbereites Auspuffsystem ein.**

⚠ GEFAHR

Unter gewissen Bedingungen kann beim Auftanken statische Elektrizität freigesetzt werden und zu einer Funkenbildung führen, welche die Kraftstoffdämpfe entzündet. Feuer und Explosionen durch Kraftstoff können Verbrennungen und Sachschäden verursachen.

- **Stellen Sie Benzinkanister vor dem Auffüllen immer vom Fahrzeug entfernt auf den Boden.**
- **Füllen Sie Benzinkanister nicht in einem Fahrzeug oder auf einer Ladefläche auf, weil Teppiche im Fahrzeug und Plastikverkleidungen auf Ladeflächen den Kanister isolieren und den Abbau von statischen Ladungen verlangsamen können.**
- **Nehmen Sie, soweit durchführbar, Geräte mit Benzinmotor von der Ladefläche bzw. vom Anhänger und stellen Sie sie zum Auffüllen mit den Rädern auf den Boden.**
- **Betanken Sie, falls dies nicht möglich ist, die betreffenden Geräte auf der Ladefläche bzw. dem Anhänger von einem tragbaren Kanister und nicht von einer Zapfsäule aus.**
- **Halten Sie, wenn Sie von einer Zapfsäule aus tanken müssen, den Einfüllstutzen immer in Kontakt mit dem Rand des Kraftstofftanks bzw. der Kanisteröffnung, bis der Tankvorgang abgeschlossen ist.**

Betanken

Das Fassungsvermögen des Kraftstofftanks beträgt ungefähr 26,5 Liter.

1. Stellen Sie den Motor ab und aktivieren Sie die Feststellbremse.
2. Reinigen Sie den Bereich um den Tankdeckel (Bild 21).

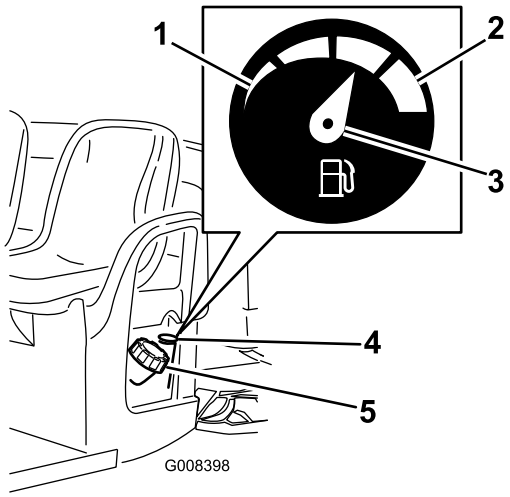

Bild 21

1. Leer
2. Voll
3. Nadel
4. Benzinuhr
5. Tankdeckel

3. Entfernen Sie den Tankdeckel.
4. Füllen Sie den Tank bis ungefähr 25 cm unter die Tankoberseite (Unterseite des Füllstutzens).

   Hinweis: In diesem Bereich des Tanks kann sich der Kraftstoff ausdehnen. **Füllen Sie den Kraftstofftank nicht zu voll.**.
5. Bringen Sie den Tankdeckel wieder fest an.
6. Wischen Sie verschütteten Kraftstoff immer auf.

Anlassen des Motors

Wichtig: Versuchen Sie nie, die Maschine zum Starten zu schieben oder zu schleppen.

1. Setzen Sie sich auf den Sitz, stecken den Schlüssel in den Ein/Aus-Schalter und drehen ihn nach rechts auf die Ein-Stellung, siehe Ein/Aus-Schalter (Seite 16).

   Hinweis: Wenn der optionale Alarm beim Rückwärtsfahren installiert ist und der Rückwärtsgang eingelegt wird, wenn der Ein/Aus-Schalter in der Ein-Stellung ist, ertönt zur Warnung des Bedieners ein Summer.
2. Stellen Sie den Ganghebel auf die gewünschte Fahrtrichtung der Maschine, siehe Ganghebel (Seite 15).
3. Drücken Sie den Feststellbremshebel nach unten, um die Feststellbremse zu lösen, siehe Feststellbremshebel (Seite 14).
4. Treten Sie langsam auf das Fahrpedal.

   Hinweis: Treten Sie das Gaspedal halb durch, wenn Sie einen kalten Motor anlassen und ziehen das Choke-Handrad auf die Ein-Stellung. Stellen Sie das Choke-Handrad wieder auf „Aus“, wenn der Motor warm gelaufen ist.

Anhalten der Maschine

Wichtig: Wenn Sie die Maschine auf einem Gefälle anhalten, halten sie die Maschine mit der Betriebsbremse an und arretieren Sie die Feststellbremse, damit sich die Maschine nicht bewegt. Wenn Sie den Motor mit dem Fahrpedal an einer Hanglage zum Stillstand bringen, kann die Maschine beschädigt werden.

1. Nehmen Sie den Fuß vom Fahrpedal, siehe Fahrpedal (Seite 14).
2. Treten Sie langsam auf das Bremspedal, um die Betriebsbremsen zu aktivieren, bis die Maschine zum Stillstand gekommen ist, siehe Bremspedal (Seite 14).

   Hinweis: Der Bremsweg hängt von der Last und der Geschwindigkeit der Maschine ab.

Parken der Maschine

1. Halten Sie zum Anhalten der Maschine mit den Betriebsbremsen das Bremspedal gedrückt, siehe Bremspedal (Seite 14).
2. Ziehen Sie den Feststellbremshebel nach oben, um die Feststellbremse zu aktivieren, siehe Feststellbremshebel (Seite 14).
3. Drehen Sie den Schlüssel für den Ein/Aus-Schalter nach links in die Aus-Stellung, siehe Ein/Aus-Schalter (Seite 16).
4. Ziehen Sie den Schlüssel aus dem Ein/Aus-Schalter.

Einfahren einer neuen Maschine

Wartungsintervall: Nach 100 Betriebsstunden—Halten Sie die Richtlinien für das Einfahren einer neuen Maschine ein.

Halten Sie die Richtlinien für das Einfahren einer neuen Maschine für die richtige Leistung und lange Haltbarkeit der Maschine ein.

- Prüfen Sie den Flüssigkeits- und Motorölstand regelmäßig. Achten Sie auf Zeichen, dass die Maschine oder die Komponenten überhitzen.
- Lassen Sie einen kalten Motor ca. 15 Sekunden lang nach dem Starten warm laufen.
- Vermeiden Sie in den ersten paar Stunden beim Einfahren der Maschine ein scharfes Bremsen. Neue Bremsbeläge erreichen u. U. ihre optimale Leistung erst nach mehreren Betriebsstunden, wenn sie eingebettet sind.
- Variieren Sie die Fahrgeschwindigkeit während des Einsatzes. Vermeiden Sie schnelles Starten und Anhalten.
- Ein Einfahröl für den Motor erübrigt sich. Das zuerst eingefüllte Motoröl ist das, das wir für den regelmäßigen Ölwechsel empfehlen.

- Lesen Sie den Abschnitt Warten der Maschine in speziellen Einsatzbedingungen (Seite 29) für mögliche Sonderanweisungen für die ersten Betriebsstunden.
- Prüfen Sie die Position der vorderen Aufhängung und stellen diese bei Bedarf ein; siehe Einstellen der Vorspur der Vorderräder und der Neigung (Seite 46).

Beladen der Staubox

Verwenden Sie die folgenden Richtlinien beim Beladen der Staubox und der Verwendung der Maschine:

- Halten Sie die Nutzlast der Maschine ein und begrenzen Sie das Gewicht auf die Last, die Sie in der Staubox befördern können, siehe Technische Daten (Seite 17), und die auf dem Nutzlastaufkleber an der Maschine angegeben ist (Bild 22).

  Hinweis: Hinweis: Die angegebenen Lastgrenzen für die Maschine gelten nur auf ebenen Flächen.

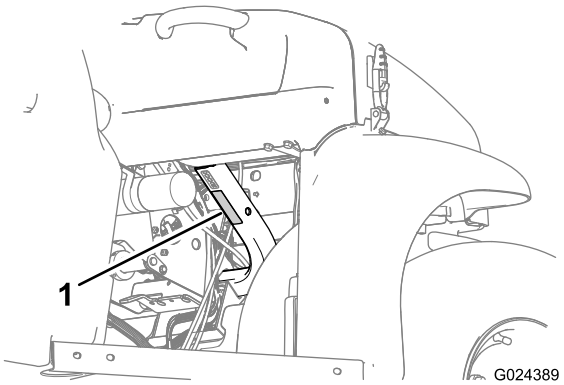

Bild 22

1. Maschinenbruttogewicht-Aufkleber

- Verringern Sie das Gewicht der Ladung, die Sie in der Staubox befördern, wenn Sie die Maschine auf Hanglagen und in unebenem Terrain einsetzen.
- Verringern Sie das Gewicht der Ladung, wenn Sie große Materialien (mit einem hohen Schwerpunkt) befördern, u. a. einen Stapel Ziegel, Holz für den Landschaftsbau oder Düngersäcke. Verteilen Sie die Last so flach wie möglich und stellen sicher, dass sie Ihre Sicht nach hinten nicht einschränkt.
- Zentrieren Sie die Ladungen und beladen Sie die Staubox wie folgt:
  - Verteilen Sie das Gewicht der Ladung in der Staubox seitlich.

    Wichtig: Ein Umkippen ist wahrscheinlicher, wenn die Staubox einseitig beladen ist.

  - Verteilen Sie das Gewicht der Ladung in der Staubox in Längsrichtung.

    Wichtig: Wenn Sie die Ladung hinter der Hinterachse positionieren und der Antrieb auf die Vorderräder verringert ist, ist ein Verlust der Maschinenkontrolle oder ein Umkippen wahrscheinlicher.

- Passen Sie besonders auf, wenn Sie überdimensionierte Ladungen in der Staubox befördern, besonders wenn Sie das Gewicht der überdimensionalen Ladung nicht in der Staubox zentrieren können.
- Vergurten Sie die Ladung falls möglich an der Staubox, damit sie sich nicht verlagert.
- Passen Sie beim Transport von Flüssigkeiten in einem großen Behälter (z. B. ein Spritzgerätbehälter) auf, wenn Sie mit der Maschine hangauf- oder hangabwärts fahren, die Geschwindigkeit plötzlich ändern oder anhalten oder wenn Sie über unebene Oberflächen fahren.

Die Staubox hat ein Fassungsvermögen von 0,37 m^3. Die Menge (das Volumen) des Materials, das in der Staubox aufgenommen werden kann, ohne die Nutzlast der Maschine zu überschreiten, hängt stark von der Dichte des Materials ab. So wiegt beispielsweise eine flachgehäufte Ladung nassen Sands 680 kg, was die Nutzlast um 113 kg überschreitet. Eine flache Ladung Holz wiegt dagegen nur 295 kg, d. h. sie liegt unter der Nutzlast.

In der Tabelle unten finden Sie die Lastgrenzen für verschiedene Materialien:

Material	Dichte	Maximale Stauboxkapazität (auf ebener Oberfläche)
Kies, trocken	1.521,7 kg/m^3	Voll
Kies, nass	1.922,2 kg/m^3	3/4 voll
Sand, trocken	1.441,6 kg/m^3	Voll
Sand, nass	1.922,2 kg/m^3	3/4 voll
Holz	720,8 kg/m^3	Voll
Rinde	<720,8 kg/m^3	Voll
Erde, kompakt	1.601,8 kg/m^3	3/4 voll (ca.)

Transportieren der Maschine

Befördern Sie die Maschine über lange Strecken auf einem Anhänger. Stellen Sie sicher, dass die Maschine auf dem Anhänger befestigt ist. In Bild 24 und Bild 23 finden Sie die Vergurtungsstellen der Maschine.

⚠ ACHTUNG

Lose Sitze können beim Transport von der Maschine und vom Anhänger fallen und auf anderen Fahrzeugen landen oder ein Hindernis auf Straßen bilden.

Entfernen Sie die Sitze, oder stellen Sie sicher, dass sie an der Kupplung in der Sitzhaube befestigt sind.

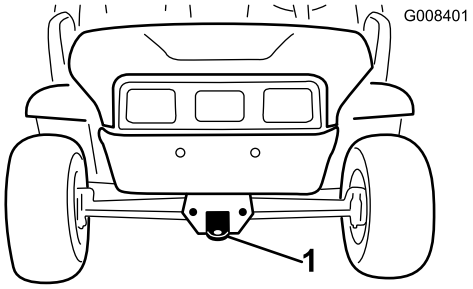

Bild 23

1. Anhängerkupplung und Vergurtungsstelle (Maschinenfront)

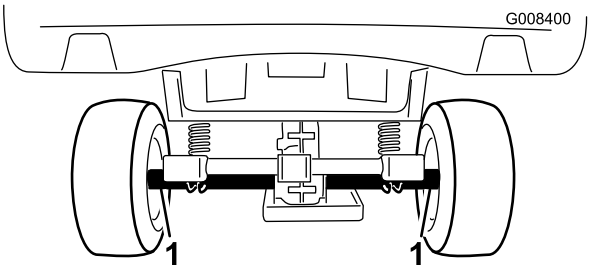

Bild 24

1. Vergurtungsstellen an der Hinterachse (Maschinenheck)

Abschleppen der Maschine

Im Notfall kann die Maschine über kurze Strecken abgeschleppt werden. Toro kann dies jedoch nicht als normale Vorgehensweise empfehlen.

⚠ WARNUNG:

Das Abschleppen mit zu hohen Geschwindigkeiten kann zum Verlust der Lenkkontrolle und so zu Verletzungen führen.

Schleppen Sie die Maschine höchstens mit 8 km/h ab.

Zum Abschleppen der Maschine werden zwei Personen benötigt. Verwenden Sie einen Lkw oder Anhänger, wenn die Maschine über längere Strecken transportiert werden muss, siehe Transportieren der Maschine (Seite 25).

1. Nehmen Sie den Treibriemen von der Maschine ab, siehe Austauschen des Treibriemens (Seite 52).
2. Befestigen Sie ein Abschleppseil an der Zunge vorne am Maschinenrahmen (Bild 23).
3. Legen Sie den Leerlauf ein und lösen Sie die Feststellbremse, siehe Ganghebel (Seite 15) und Feststellbremshebel (Seite 14).

Schleppen eines Anhängers

Die Maschine kann einen Anhänger schleppen. Zwei Typen der Anbauvorrichtungen werden für unterschiedliche Anwendungen für die Maschine angeboten. Ihr Toro-Vertragshändler berät Sie gerne näher.

Überlasten Sie weder die Maschine noch den Anhänger, wenn Sie eine Ladung befördern oder einen Anhänger schleppen. Ein Überlasten der Maschine oder des Anhängers kann zu schlechter Leistung und zur Beschädigung der Bremsen, Achse, des Motors, des Getriebes, der Lenkung, Aufhängung, Rahmenstruktur und der Reifen führen. Beladen Sie Anhänger immer so, dass 60 % der Nutzlast vorne auf dem Anhänger liegen. Dadurch werden ca. 10 % des Bruttoanhängergewichts auf die Anbauvorrichtung der Maschine verlagert.

- **Modelle 07266TC und 07279:** Die maximale Nutzlast darf 567 kg (einschließlich des Bruttoanhängergewichts) nicht überschreiten. Beispiel: Bei einem Bruttoanhängergewicht von 181,5 kg ergibt sich eine maximale Nutzlast von 386 kg.
- **Modelle 07273 und 07273TC:** Die maximale Nutzlast darf 749 kg (einschließlich des Bruttoanhängergewichts) nicht überschreiten. Beispiel: Bei einem Bruttoanhängergewicht von 181,5 kg ergibt sich eine maximale Nutzlast von 5678 kg.

Beladen Sie beim Abschleppen immer die Staubox, um eine ausreichende Bremswirkung und Bodenhaftung sicherzustellen. Überschreiten Sie nie das Bruttoanhängergewicht.

Vermeiden Sie das Abstellen einer Maschine mit Anhänger an Hängen. Wenn Sie an einem Hang parken müssen, aktivieren Sie die Feststellbremse und blockieren die Anhängerräder.

Wartung

Hinweis: Suchen Sie ein *Elektroschaltbild* für Ihre Maschine? Downloaden Sie ein kostenfreies Exemplar des Schaltbilds von www.Toro.com herunter und suchen Sie Ihre Maschine vom Link für die Bedienungsanleitungen auf der Homepage.

Hinweis: Bestimmen Sie die linke und rechte Seite der Maschine anhand der normalen Sitz- und Bedienposition.

Empfohlener Wartungsplan

Wartungsintervall	Wartungsmaßnahmen
Nach acht Betriebsstunden	• Prüfen Sie den Zustand des Treibriemens. • Prüfen Sie die Spannung des Startergeneratorriemens.
Nach 25 Betriebsstunden	• Wechseln Sie das Motoröl. • Wechseln Sie den Ölfilter (Modell 07273 und 07273TC).
Nach 50 Betriebsstunden	• Prüfen Sie den Luftfilter für den Aktivkohlefilter. • Wechseln Sie den Aktivkohlefilter aus.
Nach 100 Betriebsstunden	• Halten Sie die Richtlinien für das Einfahren einer neuen Maschine ein.
Nach 200 Betriebsstunden	• Tauschen Sie das Luftfilterelement aus.
Bei jeder Verwendung oder täglich	• Durchführen der Prüfungen vor dem Start. Prüfen Sie die folgenden Punkte täglich vor jedem Einsatz der Maschine: • Prüfen Sie den Stand der Bremsflüssigkeit. • Prüfen Sie den Ölstand im Motor. • Prüfen Sie den Reifendruck. • Prüfen Sie die Funktion des Ganghebels.
Alle 100 Betriebsstunden	• Fetten Sie die Lager und Büchsen ein. • Prüfen Sie den Luftfilter. Wechseln Sie den Luftfiltereinsatz öfter, wenn er schmutzig oder beschädigt ist. • Wechseln Sie das Motoröl. • Wechseln Sie den Ölfilter (Modell 07273 und 07273TC). • Prüfen Sie die Zündkerze. • Prüfen Sie den Zustand der Reifen und Felgen. • Ziehen Sie die Radmuttern an. • Prüfen Sie die Vorspur der Vorderräder und die Neigung. • Prüfen Sie den Ölstand in der Hinterachse. • Prüfen Sie die Leerlaufeinstellung des Ganghebels. • Reinigen Sie die Motorkühlbereiche. • Prüfen Sie die Bremsen.
Alle 200 Betriebsstunden	• Prüfen Sie den Luftfilter für den Aktivkohlefilter. • Wechseln Sie den Aktivkohlefilter aus. • Stellen Sie ggf. die Feststellbremse ein. • Prüfen Sie den Zustand und die Spannung des Treibriemens. • Prüfen Sie die Spannung des Startergeneratorriemens.
Alle 300 Betriebsstunden	• Fetten Sie die vorderen Radlager ein.
Alle 400 Betriebsstunden	• Prüfen Sie die Kraftstoffleitungen und -verbindungen. • Reinigen Sie die Hauptantriebskupplung.
Alle 800 Betriebsstunden	• Tauschen Sie den Kraftstofffilter aus. • Wechseln Sie das Getriebeöl.
Alle 1000 Betriebsstunden	• Wechseln Sie die Bremsflüssigkeit.
Jährlich	• Führen Sie alle jährlichen Wartungsarbeiten aus, die in der Motorbedienungsanleitung aufgeführt sind.

Wichtig: **Beachten Sie für weitere Wartungsmaßnahmen die Motorbedienungsanleitung.**

Checkliste – tägliche Wartungsmaßnahmen

Kopieren Sie diese Seite für regelmäßige Verwendung.

Wartungsprüfpunkt	Für KW:						
	Mo	Di	Mi	Do	Fr	Sa	So
Prüfen Sie die Funktion der Bremse und der Feststellbremse.							
Prüfen Sie den Ganghebel und die Neutralstellung.							
Prüfen Sie den Kraftstoffstand.							
Prüfen Sie den Ölstand im Motor.							
Prüfen Sie den Ölstand in der Antriebsachse.							
Prüfen Sie den Luftfilter.							
Prüfen Sie die Motorkühlrippen.							
Stellen Sie fest, ob der Motor unnormale Geräusche von sich gibt.							
Achten Sie auf ungewöhnliche Betriebsgeräusche.							
Prüfen Sie den Reifendruck.							
Prüfen Sie die Dichtheit.							
Prüfen Sie die Funktion der Instrumente.							
Prüfen Sie die Funktion des Gasbedienungshebels.							
Fetten Sie alle Schmiernippel ein.							
Bessern Sie alle Lackschäden aus.							

⚠ WARNUNG:

Für die Durchführung regelmäßiger Wartungsarbeiten muss die Staubox angehoben werden.

Eine angehobene Staubox kann herunterfallen und Personen verletzen, die sich darunter befinden.

- **Stützen Sie die Staubox immer mit der Stützstange ab, bevor Sie unter ihr arbeiten.**
- **Entfernen Sie jede Ladung aus der Staubox, bevor Sie unter ihr arbeiten.**

⚠ ACHTUNG

Wenn Sie den Zündschlüssel im Zündschloss stecken lassen, könnte eine andere Person den Motor versehentlich anlassen und Sie und Unbeteiligte schwer verletzen.

Ziehen Sie vor dem Beginn von Wartungsarbeiten den Zündschlüssel und den Kerzenstecker ab. Schieben Sie außerdem den Kerzenstecker zur Seite, damit er nicht versehentlich die Zündkerze berührt.

Verfahren vor dem Ausführen von Wartungsarbeiten

Warten der Maschine in speziellen Einsatzbedingungen

Führen Sie alle Wartungsarbeiten doppelt so häufig wie angegeben durch, wenn die Maschine in den nachstehend aufgeführten Bedingungen eingesetzt wird.

- Einsatz in Wüstengebieten
- Einsatz bei niedrigen Temperaturen unter 10° C
- Schleppen eines Anhängers
- Fahrzeit liegt normalerweise unter 5 Minuten
- Häufiger Einsatz in staubigen Konditionen
- Bauarbeiten
- Lassen Sie die Bremsen des Fahrzeuges so bald wie möglich prüfen und reinigen, wenn das Fahrzeug längere Zeit in Schlamm, Sand, Wasser oder unter ähnlichen schmutzigen Bedingungen eingesetzt wurde. So wird verhindert, dass reibendes Material die Bremsen überdurchschnittlich abnutzt.
- Fetten Sie bei regelmäßiger, überdurchschnittlich starker Belastung alle Schmiernippel ein und prüfen den Luftfilter täglich, um eine überdurchschnittliche Abnutzung zu verhindern.

Vorbereitungen für die Maschinenwartung

1. Stellen Sie die Maschine auf einer ebenen Fläche ab.
2. Aktivieren Sie die Feststellbremse, stellen den Motor ab und ziehen den Zündschlüssel ab.
3. Lassen Sie den Motor und Auspuff abkühlen.

Anheben der Maschine

⚠ GEFAHR

Eine aufgebockte Maschine kann unstabil sein. Das Fahrzeug kann vom Wagenheber herunterfallen und darunter befindliche Personen verletzen.

- **Lassen Sie den Motor nie an, wenn die Maschine aufgebockt ist.**
- **Ziehen Sie immer den Zündschlüssel ab, bevor Sie von der Maschine absteigen.**
- **Blockieren Sie die Räder, wenn die Maschine von Hebegeräten abgestützt wird.**
- **Stützen Sie die Maschine nach dem Anheben auf Achsständern ab.**

Wichtig: Wenn der Motor für die Durchführung regelmäßiger Wartungsarbeiten und/oder Motordiagnostik laufen muss, müssen die Hinterräder eine Bodenfreiheit von 25 mm haben und die Hinterachse muss auf Achsständern abgestützt sein.

- Die vordere Hebestelle der Maschine befindet sich vorne am Rahmen hinter der Anhängerkupplung (Bild 25).

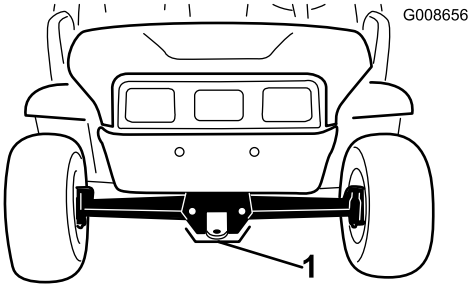

Bild 25

1. Vordere Hebestelle

- Die hintere Hebestelle der Maschine befindet sich unter den Achsrohren (Bild 26).

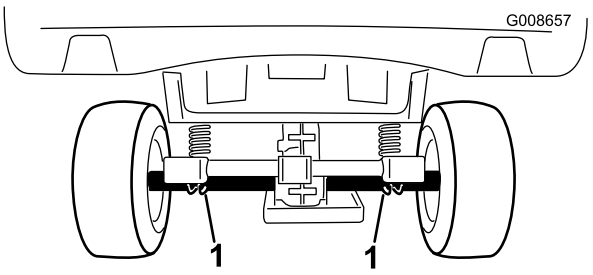

Bild 26

1. Hintere Hebestellen

Öffnen der Motorhaube

Öffnen der Motorhaube

1. Heben Sie den Hebel der Gummiriegel an jeder Seite der Motorhaube an (Bild 27).

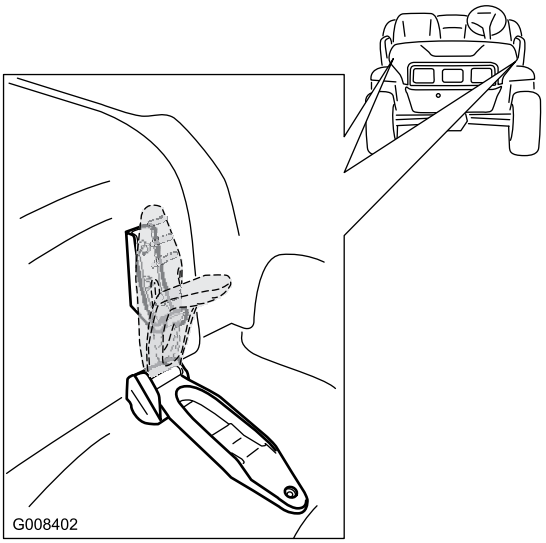

Bild 27

2. Öffnen Sie die Haube.

Schließen der Motorhaube

1. Senken Sie die Motorhaube langsam auf das Chassis ab.
2. Fluchten Sie die Gummiriegel auf den Riegelankern an jeder Seite der Motorhaube aus, um die Motorhaube zu befestigen (Bild 27).

Schmierung

Einfetten der Maschine

Wartungsintervall: Alle 100 Betriebsstunden/Jährlich (je nach dem, was zuerst erreicht wird)—Fetten Sie die Lager und Büchsen ein. Fetten Sie die Maschine häufiger ein, wenn sie stark beansprucht wird.

Schmierfettsorte: Nr. 2 Allzweckschmierfett auf Lithiumbasis

1. Wischen Sie die Schmiernippel mit einem Lappen ab, damit Fremdkörper nicht in das Lager oder die Büchse gelangen.
2. Setzen Sie eine Fettpresse an den Nippeln an der Maschine an und pumpen Sie ein oder zwei Fettstöße ein.
3. Wischen Sie überschüssiges Fett von der Maschine ab.

Die Schmiernippel befinden sich an den vier Enden der Spurstange (Bild 28) und an den zwei Achsschenkelbolzen (Bild 29).

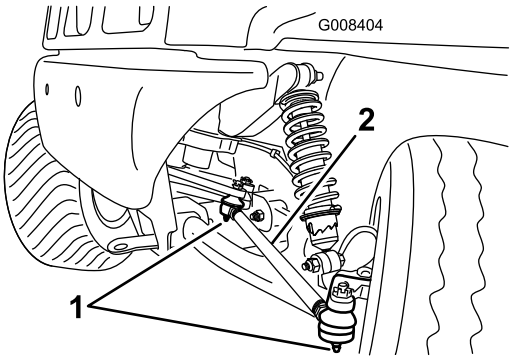

Bild 28

Bild zeigt linke Seite

1. Schmiernippel
2. Zugstange

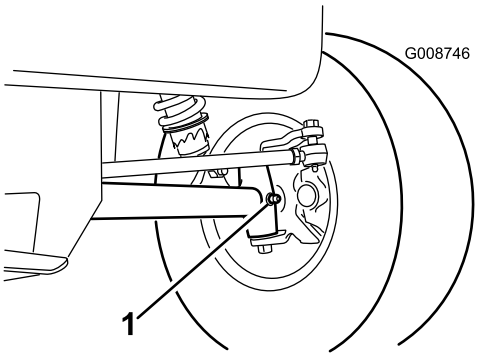

Bild 29

Bild zeigt linke Seite

1. Schmiernippel (Achsschenkelbolzen)

Einfetten der vorderen Radlager

Wartungsintervall: Alle 300 Betriebsstunden

Fettsorte: Mobilgrease XHP™-222

Entfernen der Radnabe und des Drehzylinders

1. Heben Sie die Maschine vorne an und stützen sie auf Achsständern ab.
2. Nehmen Sie die fünf Radmuttern ab, mit denen das Rad an der Radnabe befestigt ist (Bild 30).

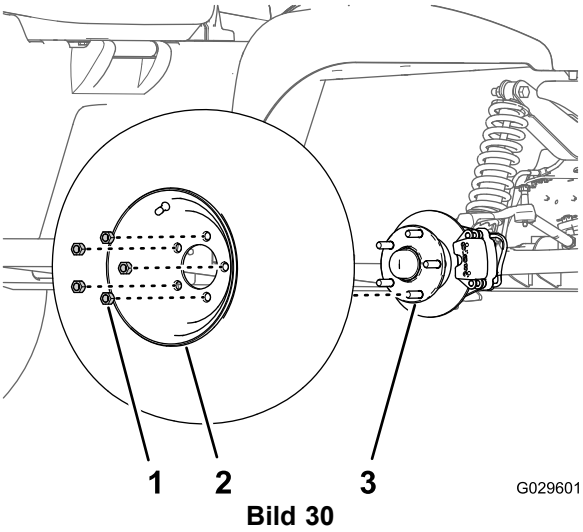

Bild 30

1. Radmutter
2. Rad
3. Nabe

3. Entfernen Sie die Bundkopfschrauben (3/8" x 1"), mit denen die Halterung für die Bremse an der Spindel befestigt ist, und nehmen die Bremse von der Spindel ab (Bild 31).

   Hinweis: Stützen Sie die Bremse ab, bevor Sie mit dem nächsten Schritt fortfahren.

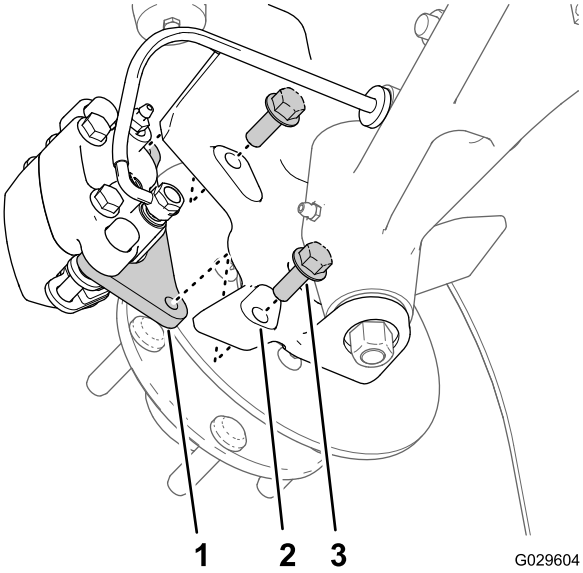

Bild 31

1. Bremsbackenhalterung (Bremse)
2. Spindel
3. Bundbolzen (3/8" x /1")

4. Nehmen Sie den Staubdeckel von der Radnabe ab (Bild 32).

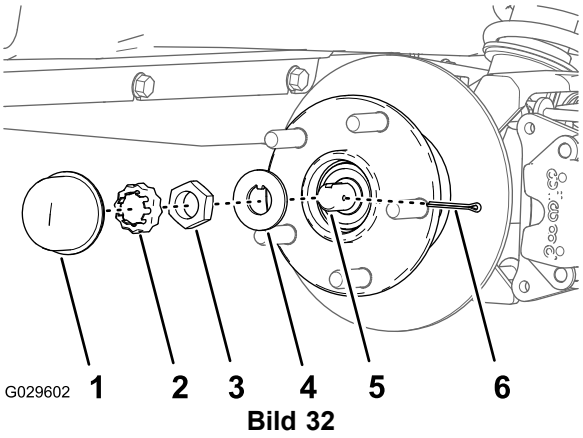

Bild 32

1. Staubdeckel
2. Mutterbefestigung
3. Spindelmutter
4. Nasenscheibe
5. Spindel
6. Splint

5. Nehmen Sie den Splint und die Mutterbefestigung von der Spindel und der Spindelmutter ab (Bild 32).
6. Nehmen Sie die Spindelmutter von der Spindel ab und trennen die Radnabe und den Drehzylinder von der Spindel ab (Bild 32 und Bild 33).

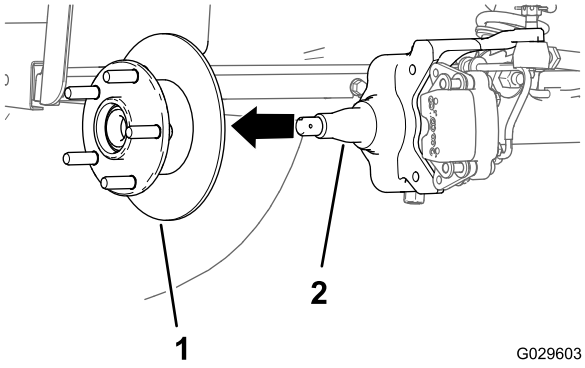

Bild 33

1. Radnabe und Drehzylinder
2. Spindel

7. Wischen Sie die Spindel mit einem sauberen Lappen ab.
8. Wiederholen Sie die Schritte 1 bis 7 an der Radnabe und dem Drehzylinder auf der anderen Seite der Maschine.

Einfetten der Radlager

1. Nehmen Sie das Außenlager und den Lagerring von der Radnabe ab (Bild 34).

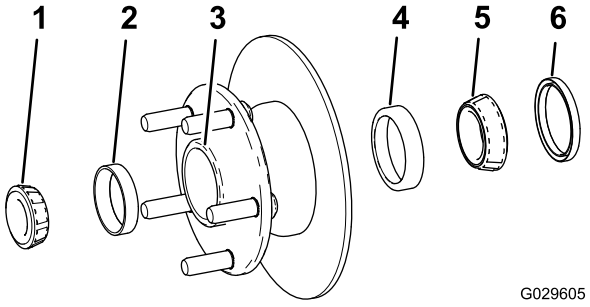

Bild 34

1. Außenlager
2. Äußerer Lagerring
3. Lagerhohlraum (Radnabe)
4. Innerer Lagerring
5. Innenlager
6. Dichtung

2. Nehmen Sie die Dichtung, das Innenlager und den Lagerring von der Radnabe ab (Bild 34).
3. Wischen Sie die Dichtung ab und prüfen sie auf Abnutzung oder Beschädigung.

   Hinweis: Reinigen Sie die Dichtung nicht mit Reinigungsmittel. Tauschen Sie die Dichtung aus, wenn sie beschädigt oder abgenutzt ist.
4. Reinigen Sie die Lager und Lagerringe und prüfen die Teile auf Abnutzung oder Beschädigung.

   Hinweis: Ersetzen Sie abgenutzte und beschädigte Teile. Stellen Sie sicher, dass die Lager und Lagerringe sauber und trocken sind.
5. Entfernen Sie Fett, Schmutz und Rückstände aus dem Hohlraum der Radnabe (Bild 34).
6. Füllen Sie die Lager mit der angegebenen Fettsorte.
7. Setzen Sie die inneren und äußeren Lagerringe in die Nabe ein (Bild 34).

   Hinweis: Stellen Sie sicher, dass die Lagerringe richtig im Loch der Radnabe sitzen.
8. Füllen Sie den Hohlraum der Nabe zu 50 % bis 80 % mit der angegebenen Fettsorte (Bild 34).
9. Montieren Sie das Innenlager auf dem Lagerring an der Innenseite der Nabe und setzen Sie die Dichtung ein (Bild 34).
10. Wiederholen Sie die Schritte 1 bis 9 an den Lagern für die andere Radnabe.

Montieren der Radnabe und des Drehzylinders

1. Fetten Sie die Spindel leicht mit der angegebenen Fettsorte ein (Bild 35).

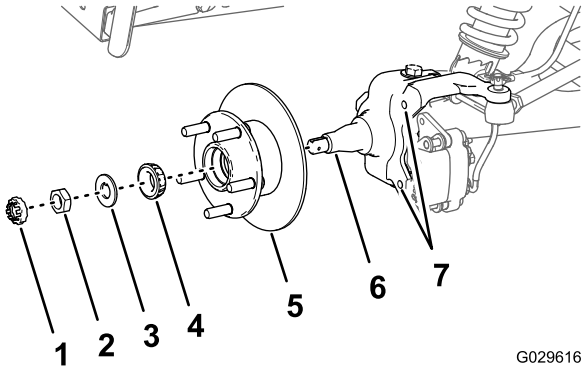

Bild 35

1. Halter
2. Spindelmutter
3. Nasenscheibe
4. Außenlager
5. Radnabe, Drehzylinder, Innenlager, Lagerring und Dichtung
6. Spindel
7. Löcher (Bremsenbefestigung des Spindelrahmens)

2. Montieren Sie die Radnabe und den Drehzylinder an der Spindel mit dem Drehzylinder innen (Bild 35).
3. Montieren Sie das Außenlager an der Spindel und setzen das Lager auf den äußeren Lagerring (Bild 35).
4. Legen Sie die Nasenscheibe auf die Spindel (Bild 35).
5. Schrauben Sie die Spindelmutter auf die Spindel und ziehen die Mutter an, während Sie die Radnabe drehen (Bild 35).

   Hinweis: Ziehen Sie die Mutter an und drehen die Spindel, bis die Lager fest sitzen und die Radnabe keine lineare Bewegung am Ende hat.
6. Lösen Sie die Spindelmutter, bis sich die Radnabe ungehindert dreht.
7. Ziehen Sie die Spindelmutter bei drehender Radnabe bis auf 170 Ncm an.

8. Befestigen Sie den Halter über der Mutter und prüfen die Ausfluchtung des Schlitzes im Halter und dem Loch in der Spindel für den Splint (Bild 36).

   Hinweis: Wenn der Schlitz im Halter und das Loch in der Spindel nicht ausgefluchtet sind, ziehen Sie die Spindelmutter an, um den Schlitz und das Loch auszufluchten; der maximale Drehmoment an der Mutter ist 226 Ncm.

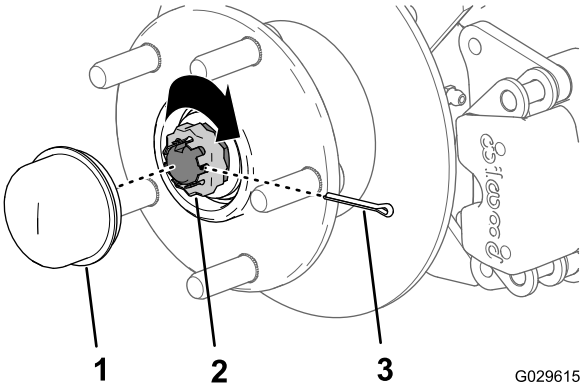

Bild 36

1. Staubdeckel
2. Mutterbefestigung
3. Splint

9. Setzen Sie den Splint ein und biegen Sie jeden Abschnitt um den Halter (Bild 36).
10. Setzen Sie den Staubdeckel auf die Radnabe (Bild 36).
11. Wiederholen Sie die Schritte 1 bis 10 an der Radnabe und dem Drehzylinder an der anderen Seite der Maschine.

Montieren der Bremsen und Räder

1. Reinigen Sie die zwei Bundkopfschrauben (3/8" x 1") und tragen Gleitmittel auf das Schraubengewinde auf.
2. Fluchten Sie die Bremsbeläge mit jeder Seite des Drehzylinders (Bild 31) und die Löcher in der Bremsbackenhalterung mit den Löchern im Bremsenhalter des Spindelrahmens aus (Bild 35).
3. Befestigen Sie die Bremsbackenhalterung mit den zwei Bundkopfschrauben (3/8" x 1") am Spindelrahmen (Bild 31) und ziehen Sie die Schrauben bis auf 47-54 Ncm an.
4. Fluchten Sie die Löcher im Rad mit den Bolzen der Nabe aus und montieren das Rad so an der Nabe, dass das Reifenventil außen ist (Bild 30).

   Hinweis: Stellen Sie sicher, dass die Befestigungsoberfläche des Rads mit der Nabe bündig ist.
5. Befestigen Sie das Rad mit den Radmuttern an der Nabe (Bild 30) und ziehen Sie die Muttern bis auf 108-122 Nm an.
6. Wiederholen Sie die Schritte 1 bis 5 für die Bremse und das Rad an der anderen Seite der Maschine.

Warten des Motors

Warten des Luftfilters

Wartungsintervall: Alle 100 Betriebsstunden Wechseln Sie den Luftfiltereinsatz öfter, wenn er schmutzig oder beschädigt ist.

Nach 200 Betriebsstunden

Hinweis: Reinigen Sie den Luftfilter bei besonders viel Staub und Sand im Arbeitsbereich häufiger (alle paar Stunden).

Prüfen des Luftfilters

1. Heben Sie die Staubox an und stützen Sie sie mit der Stützstange ab, siehe Anheben der Staubox (Seite 18).
2. Prüfen Sie den Körper des Luftfilters auf Schäden, die eventuell zu einem Luftleck führen könnten. Stellen Sie sicher, dass die Abdeckung das gesamte Luftfiltergehäuse einwandfrei abdichtet (Bild 37 und Bild 38).

   Hinweis: Ersetzen Sie ein defektes Luftfiltergehäuse oder eine defekte Luftfilterabdeckung.

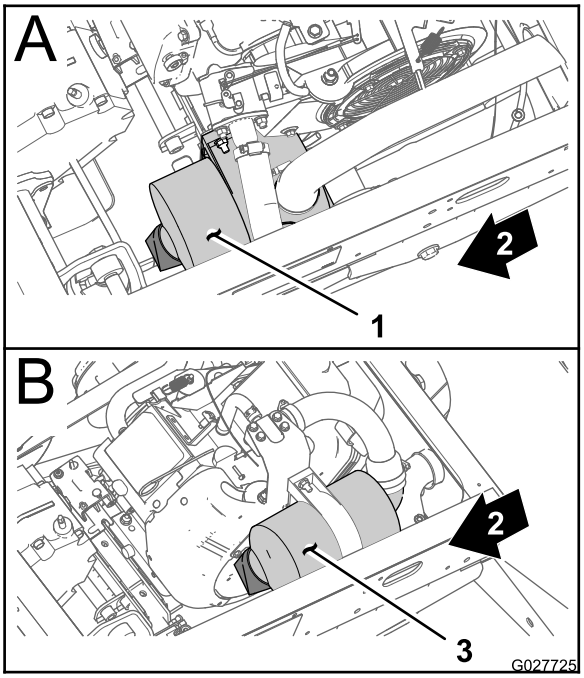

Bild 37

1. Luftfilter **/Modelle 07266TC und 07279)**
2. Rückseite der Maschine
3. Luftfilter **/Modelle 07359 und 07359TC)**

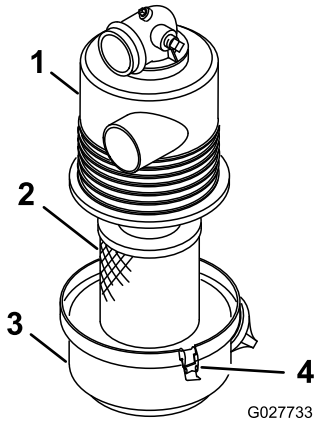

Bild 38

1. Luftfiltergehäuse
2. Luftfiltereinsatz
3. Luftfilterabdeckung
4. Riegel

3. Lösen Sie die Riegel, mit denen die Abdeckung des Luftfilters am Luftfiltergehäuse befestigt ist (Bild 38).
4. Nehmen Sie die Luftfilterabdeckung vom Luftfiltergehäuse ab und reinigen Sie die Innenseite der Abdeckung (Bild 38).
5. Schieben Sie den Luftfiltereinsatz vorsichtig aus dem Luftfiltergehäuse heraus.

   Hinweis: Vermeiden Sie ein Anstoßen des Filters am Luftfiltergehäuse, um die Menge des gelösten Staubs zu verringern.
6. Prüfen Sie den Luftfiltereinsatz.
   - Setzen Sie den Luftfiltereinsatz ein, wenn er sauber ist, siehe Einsetzen des Luftfilters (Seite 34).
   - Tauschen Sie den Luftfiltereinsatz aus, wenn er beschädigt ist, siehe Auswechseln des Luftfilters (Seite 34).

Auswechseln des Luftfilters

1. Entfernen Sie den Luftfiltereinsatz, siehe .
2. Prüfen Sie den neuen Filter auf eventuelle Versandschäden.

   Hinweis: Prüfen Sie die Dichtfläche des Filters.

   Wichtig: Bauen Sie nie defekte Luftfilter ein.
3. Setzen Sie den neuen Luftfilter ein, siehe Einsetzen des Luftfilters (Seite 34).

Einsetzen des Luftfilters

Wichtig: Um einem Motorschaden vorzubeugen, lassen Sie den Motor nur mit komplett eingebautem Luftfilter laufen.

Wichtig: Verwenden Sie nie beschädigte Filter.

Hinweis: Das Reinigen eines verwendeten Luftfiltereinsatzes wird nicht empfohlen, da das Filtermedium beschädigt werden könnte.

1. Reinigen Sie den Schmutzauswurfanschluss in der Luftfilterabdeckung.
2. Nehmen Sie das Gummiablassventil von der Abdeckung ab, reinigen Sie den Hohlraum und wechseln Sie das Ablassventil aus.
3. Setzen Sie den Luftfiltereinsatz in das Luftfiltergehäuse ein (Bild 38).

   Hinweis: Stellen Sie sicher, dass der Filter einwandfrei abdichtet, indem Sie Druck auf den Außenrand des Filters ansetzen, wenn der Filter eingebaut wird. Drücken Sie nie auf die Mitte des Filters.
4. Fluchten Sie die Luftfilterabdeckung mit dem Luftfiltergehäuse aus (Bild 38).
5. Befestigen Sie die Abdeckung mit den Laschen am Gehäuse (Bild 38).
6. Senken Sie die Staubox ab, siehe Absenken der Staubox (Seite 19).

Warten des Motoröls

Wartungsintervall: Nach 25 Betriebsstunden

Alle 100 Betriebsstunden (Führen Sie den Ölwechsel doppelt so oft in besonderen Einsatzkonditionen aus, siehe „Warten des Fahrzeugs in besonderen Einsatzbedingungen“.)

Hinweis: Wechseln Sie das Öl bei extrem staubigen oder sandigen Bedingungen häufiger.

Hinweis: Entsorgen Sie das Altöl und den Ölfilter bei einem zugelassenen Recyclingcenter.

Wechseln des Motoröls (Modell 07266TC und 07279)

Ölsorte: Waschaktives Öl (API-Klassifikation SJ oder hochwertiger).

Ölfüllmenge: 1,1 l

Viskosität: Siehe die nachfolgende Tabelle.

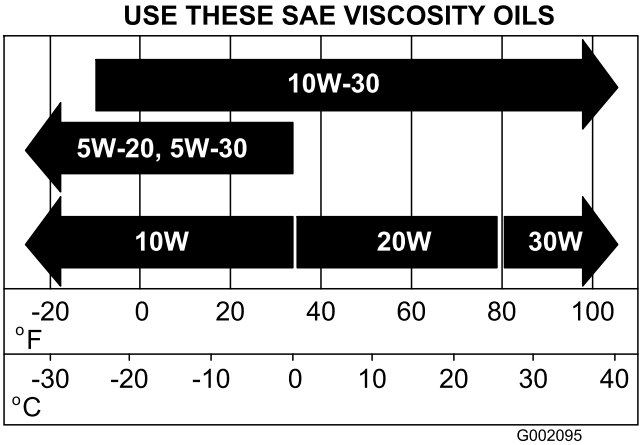

Bild 39

1. Starten Sie die Maschine an und lassen den Motor für ein paar Minuten lang laufen.
2. Stellen Sie die Maschine auf einer ebenen Fläche ab, aktivieren Sie die Feststellbremse, drehen Sie den Ein/Aus-Schalter auf die Aus-Stellung und ziehen Sie den Schlüssel ab.
3. Heben Sie die Staubox an und stützen Sie sie mit der Stützstange ab, siehe Anheben der Staubox (Seite 18).
4. Schließen Sie das Pluskabel der Batterie ab, siehe Abschließen der Batterie (Seite 43).
5. Stellen Sie eine Auffangwanne mit einem Fassungsvermögen von 1,5 l unter die Ablassschraube (Bild 40).

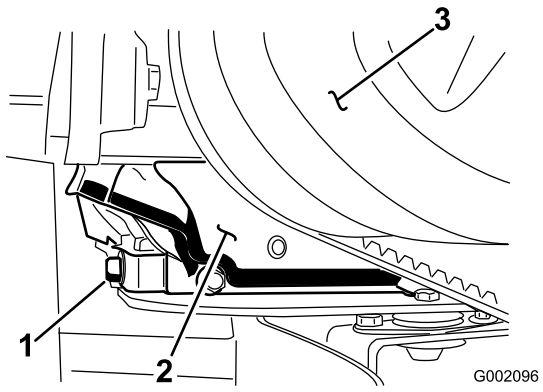

Bild 40

1. Ablassschraube für Motoröl
2. Motor
3. Hauptantriebskupplung

6. Nehmen Sie die Ablassschraube ab (Bild 40).

   Hinweis: Lassen Sie das Öl vollständig aus dem Motor ablaufen.
7. Setzen Sie die Ablassschraube und die Dichtung ein und ziehen sie bis auf 17,6 Nm an.
8. Reinigen Sie den Bereich um den Ölpeilstab und den Einfüllstutzen und nehmen Sie den Peilstab heraus (Bild 41).

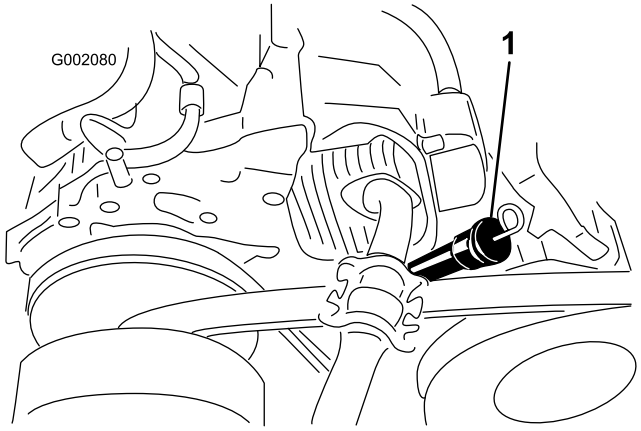

Bild 41

1. Ölpeilstab und Einfüllstutzen

9. Gießen Sie Öl in den Füllstutzen, bis der Ölstand die Voll-Markierung am Peilstab erreicht (Bild 41).

   Hinweis: Gießen Sie das Öl langsam in den Motor und prüfen Sie den Ölstand häufig während des Füllens. **Füllen Sie nicht zu viel Motoröl ein.**
10. Stecken Sie den Peilstab ganz in den Füllstutzen, ziehen Sie ihn dann heraus und prüfen Sie den Ölstand (Bild 41).

    Hinweis: Gießen Sie ggf. Öl der angegebenen Sorte in den Motor ein, bis der Ölstand die Voll-Markierung am Peilstab erreicht.
11. Stecken Sie den Peilstab ganz in den Füllstutzen ein (Bild 41).
12. Schließen Sie die Batterie an und senken Sie die Staubox ab, siehe Anschließen der Batterie (Seite 44) und Absenken der Staubox (Seite 19).

Wechseln des Motoröls (Modell 07273 und 07273TC)

Ölsorte: Waschaktives Öl (API-Klassifikation , SL oder hochwertiger)

Kurbelgehäuse-Fassungsvermögen: 1,4 l mit Filterwechsel

Viskosität: Siehe die Tabelle unten

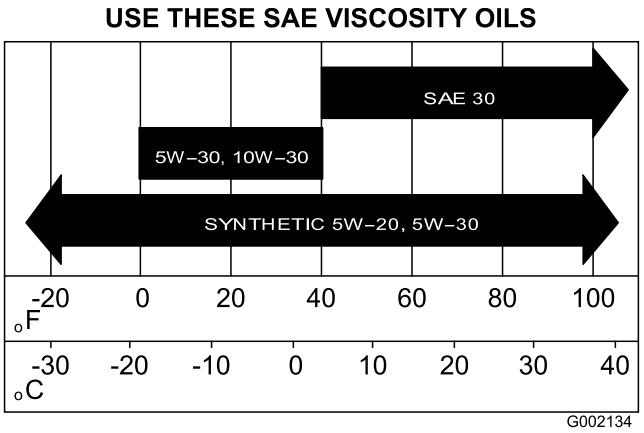

Bild 42

1. Starten Sie die Maschine an und lassen den Motor für ein paar Minuten lang laufen.
2. Stellen Sie die Maschine auf einer ebenen Fläche ab, aktivieren Sie die Feststellbremse, drehen Sie den Ein/Aus-Schalter auf die Aus-Stellung und ziehen Sie den Schlüssel ab.
3. Heben Sie die Staubox an und stützen Sie sie mit der Stützstange ab, siehe Anheben der Staubox (Seite 18).
4. Schließen Sie das Pluskabel der Batterie ab, siehe Abschließen der Batterie (Seite 43).
5. Stellen Sie eine Auffangwanne mit einem Fassungsvermögen von 1,8 l unter die Ablassschraube (Bild 43).

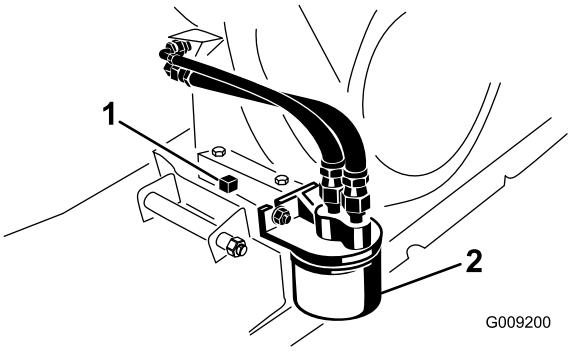

Bild 43

1. Ablassschraube für Motoröl
2. Motorölfilter

6. Entfernen Sie die Ablassschraube und Dichtung(Bild 43).

   Hinweis: Lassen Sie das Öl vollständig aus dem Motor ablaufen.
7. Setzen Sie die Ablassschraube und die Dichtung ein und ziehen Sie sie bis auf 17,6 Nm an.
8. Reinigen Sie den Bereich um den Ölpeilstab, den Fülldeckel und Füllstutzen und nehmen Sie den Peilstab heraus (Bild 44).

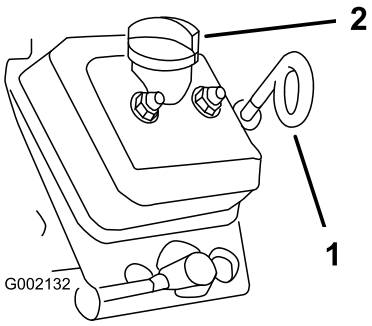

Bild 44

1. Ölpeilstab (Öse zeigt nach unten)<
2. Fülldeckel (Füllstutzen)

9. Entfernen Sie den Fülldeckel und gießen Sie Öl der angegebenen Sorte in den Füllstutzen, bis der Ölstand die Voll-Markierung am Peilstab erreicht (Bild 44).

   Hinweis: Gießen Sie das Öl langsam in den Motor und prüfen Sie den Ölstand häufig während des Füllens. **Füllen Sie nicht zu viel Motoröl ein.**
10. Stecken Sie den Peilstab ganz in den Füllstutzen, ziehen Sie ihn dann heraus und prüfen Sie den Ölstand (Bild 44).

    Hinweis: Gießen Sie ggf. das angegebene Öl in den Motor, bis der Ölstand die Voll-Markierung am Peilstab erreicht.
11. Stecken Sie den Peilstab ganz in den Füllstutzen ein und setzen Sie den Fülldeckel auf den Füllstutzen, bis beide fest sitzen (Bild 44).
12. Schließen Sie die Batterie an und senken Sie die Staubox ab, siehe Anschließen der Batterie (Seite 44) und Absenken der Staubox (Seite 19).

Wechseln des Ölfilters (Modell 07273 und 07273TC)

Wartungsintervall: Nach 25 Betriebsstunden

Alle 100 Betriebsstunden/Jährlich (je nach dem, was zuerst erreicht wird) Führen Sie den Ölwechsel doppelt so oft in speziellen Einsatzkonditionen aus, siehe „Warten des Fahrzeugs in speziellen Einsatzbedingungen“)

Hinweis: Die Modelle 07266TC und 07279 haben keinen Ölfilter.

1. Lassen Sie das Öl aus dem Motor ablaufen; siehe Schritte 1 bis 7 unter Prüfen des Motorölstands (Modelle 07273 und 07273TC) (Seite 22).
2. Entfernen Sie den vorhandenen Ölfilter (Bild 43).
3. Ölen Sie die Gummidichtung am neuen Ölfilter leicht mit Frischöl ein.

4. Schrauben Sie den neuen Filter auf den Filteradapter, bis die Dichtung die Befestigungsplatte berührt; ziehen Sie den Filter dann um eine weitere 1/2 bis 3/4 Umdrehung an (Bild 43).

   Hinweis: Ziehen Sie den Ölfilter nicht zu fest.

5. Füllen Sie das Kurbelgehäuse mit dem Öl der angegebenen Sorte, siehe Bild 42 in Wechseln des Motoröls (Modell 07273 und 07273TC) (Seite 35).
6. Starten Sie den Motor, lassen ihn laufen und prüfen auf undichte Stellen.
7. Stellen Sie den Motor ab und prüfen den Ölstand.

   Hinweis: Gießen Sie ggf. Öl der angegebenen Sorte in den Motor ein, bis der Ölstand die Voll-Markierung am Peilstab erreicht.

Warten der Zündkerze

Prüfen und Austauschen der Zündkerze

Wartungsintervall: Alle 100 Betriebsstunden/Jährlich (je nach dem, was zuerst erreicht wird) Ersetzen Sie ggf. die Zündkerze.

Typ: Champion RN14YC (oder gleichwertige)

Elektrodenabstand: 0,762 mm

Wichtig: Tauschen Sie angerissene, verrußte, verschmutzte oder problematische Zündkerzen aus. Elektroden dürfen nicht sandgestrahlt, abgekratzt oder mit Drahtbürsten gereinigt werden, da sich Grobstaub so nach und nach von der Zündkerze lösen könnte und in den Zylinder fallen würde. Dies führt normalerweise zu Motorschäden.

Hinweis: Zündkerzen halten normalerweise über längere Zeit. Die Kerze muss jedoch bei allen Motorproblemen entfernt und geprüft werden.

1. Reinigen Sie den Bereich um die Zündkerzen, sodass keine Fremdkörper in den Zylinder fallen, wenn die Kerze entfernt wird.
2. Ziehen Sie den Zündkerzenstecker ab.
3. Entfernen Sie die Zündkerze aus dem Zylinderkopf.
4. Prüfen Sie den Zustand der Seitenelektrode, der zentralen Elektrode und der Isolierung um die zentrale Elektrode, um sicherzustellen, dass nirgendwo Defekte aufgetreten sind (Bild 45).

   Hinweis: Verwenden Sie keine beschädigte oder abgenutzte Zündkerze. Ersetzen Sie sie durch eine neue Zündkerze des angegebenen Typs.

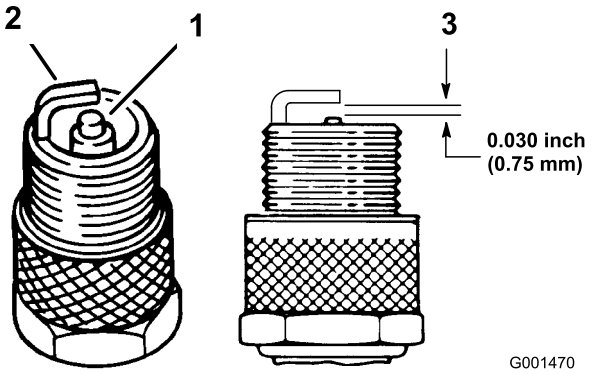

Bild 45

1. Kerzenstein der mittleren Elektrode
2. Seitliche Elektrode
3. Elektrodenabstand (nicht maßstabsgetreu)

5. Stellen Sie den Abstand zwischen der mittleren und seitlichen Elektrode auf 0,762 mm ein (Bild 45).
6. Setzen Sie die Zündkerze in den Zylinderkopf ein und ziehen sie bis auf 20 Nm an.
7. Bringen Sie den Zündkerzenstecker wieder an.
8. **Nur Modelle 07273 und 07273TC:** Wiederholen Sie die Schritte 1 bis 7 für die andere Zündkerze.

Warten der Kraftstoffanlage

Prüfen der Kraftstoffleitungen und -verbindungen

Wartungsintervall: Alle 400 Betriebsstunden/Jährlich (je nach dem, was zuerst erreicht wird)

Prüfen Sie die Kraftstoffleitungen, Verbindungen und Klemmen auf Zeichen von undichten Stellen, Verschleiß, Defekte oder lockere Anschlüsse.

Hinweis: Reparieren Sie beschädigte oder undichte Komponenten der Kraftstoffanlage, bevor Sie die Maschine verwenden.

Austauschen des Kraftstofffilters

Wartungsintervall: Alle 800 Betriebsstunden/Jährlich (je nach dem, was zuerst erreicht wird)

1. Heben Sie die Staubox an und stützen Sie sie mit der Stützstange ab, siehe Anheben der Staubox (Seite 18).
2. Drehen Sie den Ein/Aus-Schalter auf die Aus-Stellung und ziehen Sie den Schlüssel ab.
3. Schließen Sie die Batterie ab, siehe Abschließen der Batterie (Seite 43).
4. Stellen Sie einen sauberen Behälter unter den Kraftstofffilter.
5. Entfernen Sie die Klemmen, mit denen der Kraftstofffilter an den -leitungen befestigt ist (Bild 46).

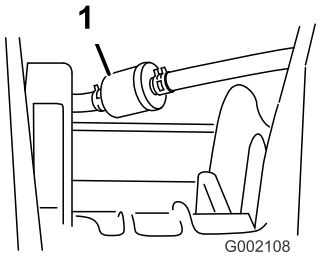

Bild 46

1. Kraftstofffilter

6. Entfernen Sie den alten Kraftstofffilter aus den Kraftstoffleitungen.

   Hinweis: Lassen Sie das Öl aus dem alten Filter ab und entsorgen Sie es bei einem zugelassenen Recyclingcenter.

7. Setzen Sie den Ersatzfilter so in die Kraftstoffleitungen ein, dass der Pfeil **zum** Vergaser zeigt.
8. Befestigen Sie den Filter mit den in Schritt 5 entfernten Klemmen an den Leitungen.
9. Schließen Sie die Batterie an und senken Sie die Staubox ab, siehe Anschließen der Batterie (Seite 44) und Absenken der Staubox (Seite 19).

Warten des Aktivkohlefilters

Prüfen des Luftfilters für den Aktivkohlefilter

Wartungsintervall: Nach 50 Betriebsstunden

Alle 200 Betriebsstunden

Prüfen Sie an der Öffnung unten am Luftfilter den Aktivkohlefilter und stellen Sie sicher, dass er sauber ist und keine Rückstände oder Verstopfungen hat (Bild 47).

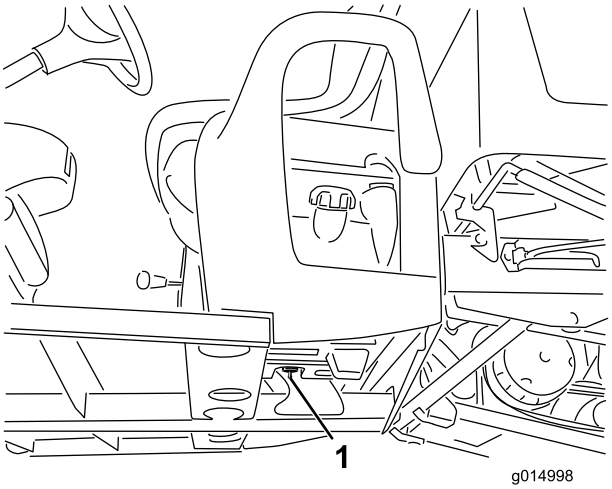

Bild 47

1. Luftfilteröffnung (innen am Kraftstofftank und unter dem Aktivkohlefilter)

Austauschen des Aktivkohlefilters

Wartungsintervall: Nach 50 Betriebsstunden

Alle 200 Betriebsstunden

1. Entfernen Sie das gezahnte Anschlussstück des Aktivkohlefilters von der Leitung unten am Aktivkohlefilter und nehmen Sie den Filter ab.

   Hinweis: Werfen Sie den alten Filter weg.

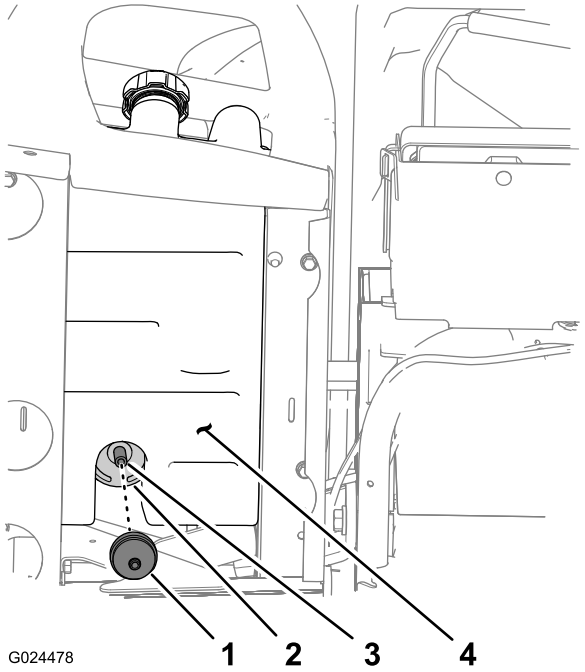

Bild 48

1. Aktivkohlefilter
2. Aktivkohlefilter
3. Schlauch
4. Kraftstofftank

2. Stecken Sie das gezahnte Anschlussstück des neuen Aktivkohlefilters ganz in die Leitung unten am Aktivkohlefilter.

Austauschen des Aktivkohlefilters

Hinweis: Wechseln Sie den Aktivkohlefilter aus, wenn der beschädigt oder verstopft ist und die Maschine ohne Aktivkohlefilter verwendet wird.

Hinweis: Wechseln Sie den Filter des Aktivkohlefilters, wenn Sie den Aktivkohlefilter austauchen.

Abschließen der Bedienelemente am Sitzunterteil

1. Nehmen Sie das Handrad vom Ganghebel ab (Bild 49).

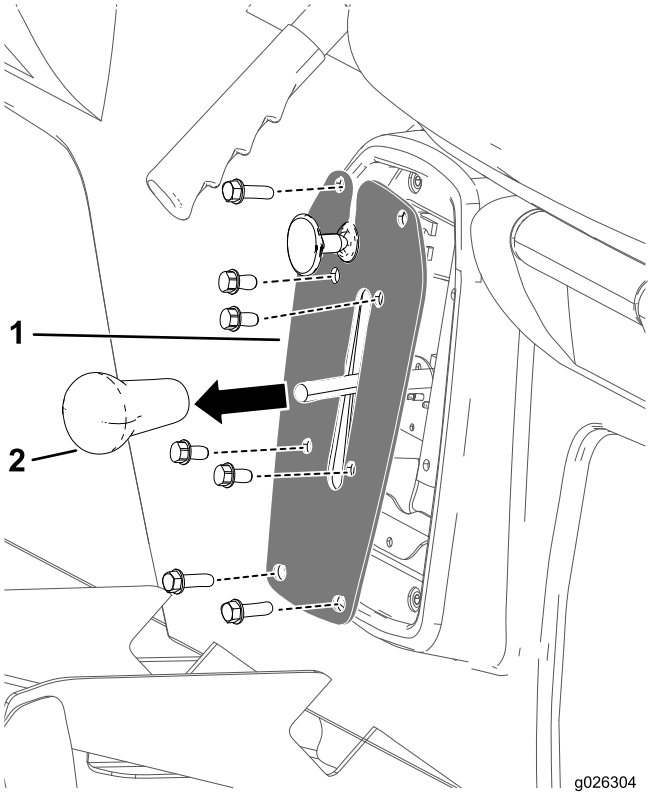

Bild 49

1. Ganghebel-Handrad
2. Gangschaltungsplatte

2. Entfernen Sie die vier Schrauben, mit denen die Gangschaltungsplatte an der Gangschaltungshalterung befestigt ist (Bild 49).
3. Entfernen Sie die vier Schrauben, mit denen die Gangschaltungsplatte am Sitzunterteil befestigt ist, und nehmen Sie die Gangschaltungsplatte ab (Bild 49).

Abschließen des Feststellbremszugs

1. Entfernen Sie an der Unterseite der Maschine die Kabelbinde, mit der der Feststellbremszug an der Betriebsbremsenleitung befestigt ist (Bild 50).
2. Markieren Sie einen Drehstreifen an der vorderen Klemmmutter für den Feststellbremszug (Bild 50).

   Hinweis: Achten Sie darauf, dass sich die vordere Klemmmutter nicht dreht.

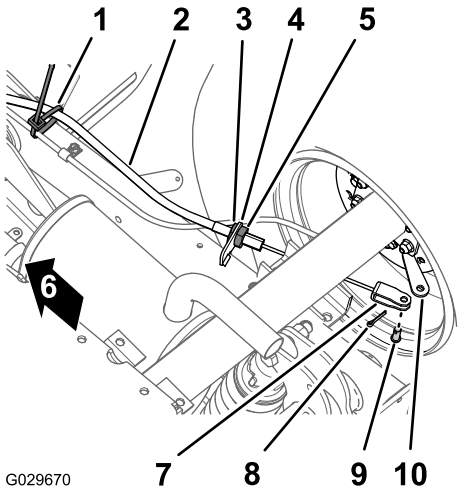

Bild 50

1. Kabelbinde
2. Feststellbremszug
3. Vordere Klemmmutter
4. Bremszughalterung
5. Hintere Klemmmutter
6. Vorderseite der Maschine
7. Lastöse
8. Splint
9. Lastösenbolzen
10. Bremsbetätigungshebel

3. Lockern Sie die hintere Klemmmutter und nehmen den Zug von der Bremszughalterung ab (Bild 50).
4. Entfernen Sie den Splint und den Lastösenbolzen, mit denen die Lastöse für den Feststellbremszug am Bremsbetätigungshebel ist, und schließen Sie den Zug vom Hebel ab (Bild 50).
5. Wiederholen Sie die Schritte 1 bis 4 am Feststellbremszug an der anderen Seite der Maschine.

Entfernen der Sitze und der Sitzunterteile

1. Entfernen Sie an der Unterseite der Maschine die acht Bundkopfschrauben und acht Scheiben, mit denen das Sitzunterteil an der Bodenplatte und dem hinteren Kabinenkanal befestigt ist (Bild 51).

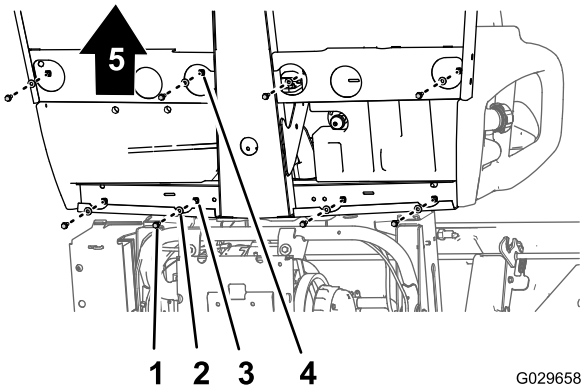

Bild 51

1. Bundkopfschraube
2. Scheibe
3. Loch (hinterer Kabinenkanal)
4. Loch (Bodenplatte)
5. Vorderseite der Maschine

2. Nehmen Sie die Sitze, das Sitzunterteil und die Feststellbremszüge von der Maschine ab (Bild 51).

Wichtig: Achten Sie auf die Verlegung der Feststellbremszüge entlang des Chassis, wenn Sie die Sitze und das Sitzunterteil von der Maschine entfernen.

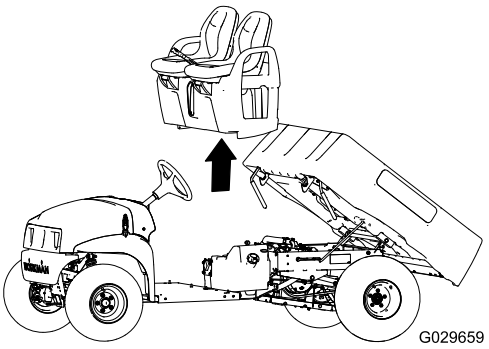

Bild 52

Austauschen des Aktivkohlefilters

1. Schließen Sie den Saugschlauch vom Anschlussstück am Aktivkohlefilter ab, das mit „Purge“ markiert ist (Bild 53).

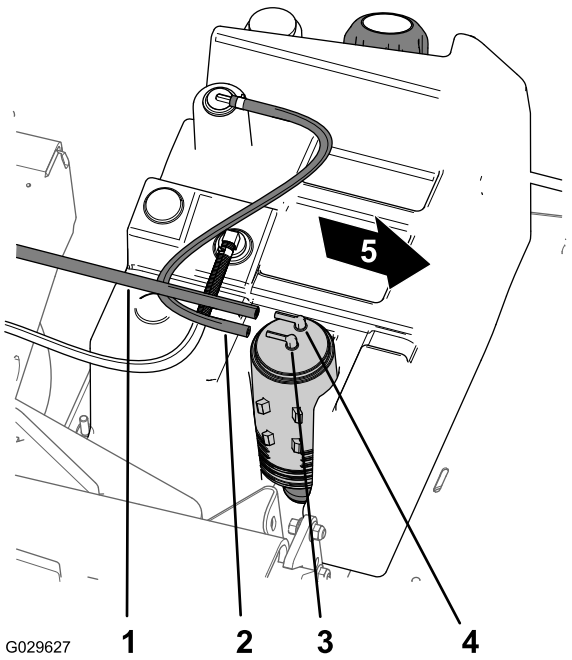

Bild 53

1. Saugschlauch
2. Kraftstofftankschlauch
3. Aktivkohlefilter-Anschlussstück (Kraftstofftank)
4. Aktivkohlefilter-Anschlussstück (Purge)
5. Vorderseite der Maschine

2. Schließen Sie den Kraftstofftankschlauch vom Anschlussstück am Aktivkohlefilter ab, das mit „Fuel Tank“ markiert ist (Bild 53).

3. Heben Sie den Aktivkohlefilter aus der Aktivkohlefilter-Befestigung im Kraftstofftank (Bild 54).

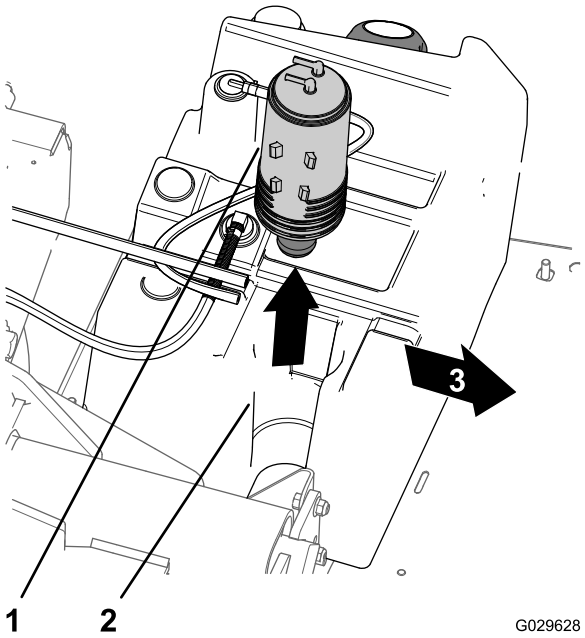

Bild 54

1. Aktivkohlefilter
2. Aktivkohlefilter-Befestigung (Kraftstofftank)
3. Vorderseite der Maschine

4. Entfernen Sie den Aktivkohlefilter und den kurzen Abschnitt des Schlauchs vom unteren Anschlussstück des alten Aktivkohlefilters (Bild 55).

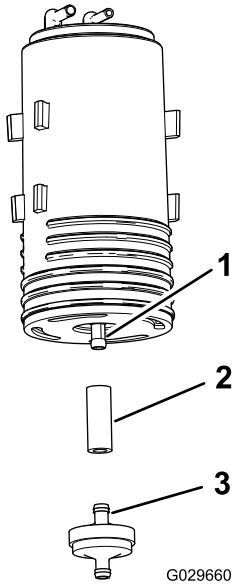

Bild 55

1. Unteres Anschlussstück (Aktivkohlefilter)
2. Schlauch
3. Aktivkohlefilter

5. Befestigen Sie den Schlauch am unteren Anschlussstück des neuen Aktivkohlefilters (Bild 55).
6. Setzen Sie das Anschlussstück des neuen Aktivkohlefilters in den Schlauch ein (Bild 55).
7. Setzen Sie den neuen Aktivkohlefilter in die Aktivkohlefilter-Befestigung des Kraftstofftanks; die Anschlussstücke „Purge“ und „Fuel Tank“ müssen nach hinten ausgerichtet sein (Bild 54).
8. Befestigen Sie den Saugschlauch am Anschlussstück am Aktivkohlefilter, das mit „Purge“ markiert ist, und den Kraftstofftankschlauch am Anschlussstück, das mit „Fuel Tank“ markiert ist (Bild 53).

Einbauen der Sitze und des Sitzunterteils

1. Setzen Sie die Sitze und das Sitzunterteil auf die Maschine und fluchten Sie die Bremszüge mit dem Chassis aus (Bild 51 und Bild 52).
2. Fluchten Sie die Löcher im Sitzunterteil mit den Löchern in der Bodenplatte und dem hinteren Kabinenkanal aus (Bild 51 und Bild 52).
3. Befestigen Sie das Sitzunterteil mit den acht Bundkopfschrauben und acht Scheiben, die Sie in Schritt 1 von Entfernen der Sitze und der Sitzunterteile (Seite 40) entfernt haben, an der Bodenplatte und dem hinteren Kabinenkanal; ziehen Sie die Schrauben bis auf 1978-2542 Ncm an.

Befestigen der Feststellbremszüge

1. Verlegen Sie den Gewindeeinsteller des Feststellbremszugs zur Bremszughalterung und den Lastösenbolzen zum Bremsbetätigungshebel (Bild 50).
2. Befestigen Sie den Lastösenbolzen am Bremsbetätigungshebel mit dem Lastösenbolzen und dem Splint, die Sie in Schritt 4 von Abschließen des Feststellbremszugs (Seite 39) entfernt haben.
3. Fluchten Sie den Gewindeeinsteller des Feststellbremszugs mit der Bremszughalterung aus ziehen die hintere Klemmmutter an (Bild 50).

   Hinweis: Achten Sie darauf, dass Sie die vordere Klemmmutter nicht drehen.
4. Wiederholen Sie die Schritte 1 bis 3 am Feststellbremszug an der anderen Seite der Maschine.

Anschließen der Bedienelemente am Sitzunterteil

1. Schließen Sie den elektrischen Anschluss vom Rückwärtsschalter an, der sich in der Gangschaltungshalterung befindet.
2. Fluchten Sie die Löcher in der Gangschaltungshalterung mit den Löchern im Sitzunterteil aus und befestigen

die Platte mit den vier Schrauben, die Sie in Schritt 3 von Abschließen der Bedienelemente am Sitzunterteil (Seite 39) entfernt haben, am Unterteil.

3. Fluchten Sie die Löcher in der Gangschaltungsplatte mit den Löchern in der Gangschaltungshalterung aus und befestigen die Platte mit den vier Schrauben, die Sie in Schritt 2 von Abschließen der Bedienelemente am Sitzunterteil (Seite 39) entfernt haben, an der Halterung.
4. Schrauben Sie das Handrad auf den Ganghebel und ziehen es mit der Hand an (Bild 49).

Warten der elektrischen Anlage

Warten der Batterie

Batteriespannung: 12 Volt mit 300 Kaltstartampere bei -18° C.

WARNUNG:

KALIFORNIEN
Warnung zu Proposition 65

Batteriepole, Klemmen und anderes Zubehör enthalten Blei und Bleibestandteile. Dabei handelt es sich um Chemikalien, die laut der Regierung von Kalifornien krebserregend sind und zu Erbschäden führen können. Waschen Sie nach dem Umgang mit Batterien Ihre Hände.

⚠ GEFAHR

Die Batterieflüssigkeit enthält Schwefelsäure, die tödlich wirken und starke chemische Verbrennungen verursachen kann.

- **Trinken Sie keine Batterieflüssigkeit. Vermeiden Sie einen Haut- und Augenkontakt und lassen Sie die Flüssigkeit auf die Kleidung kommen. Tragen Sie eine Schutzbrille, um Ihre Augen zu schützen sowie Gummihandschuhe, um Ihre Hände zu schützen.**
- **Befüllen Sie die Batterie an einem Ort, an dem immer reines Wasser zum Spülen der Haut verfügbar ist.**

- Halten Sie die Batterie immer sauber und voll aufgeladen.
- Halten Sie die Batterie immer sauber und voll aufgeladen.
- Reinigen Sie korrodierte Batteriepole mit einer Lösung aus vier Teilen Wasser und einem Teil Natron.
- Tragen Sie eine dünne Fettschicht auf die Batterieklemmen/-pole auf, um Korrosion zu verhindern.

Abschließen der Batterie

⚠ WARNUNG:

Das unsachgemäße Verlegen der Batteriekabel kann zu Schäden am Fahrzeug und an den Kabeln führen, was zu Funkenbildung führen kann. Funken können zum Explodieren der Batteriegase führen, was Verletzungen zur Folge haben kann.

- **Klemmen Sie immer das Minuskabel (schwarz) ab, bevor Sie das Pluskabel (rot) abklemmen.**
- **Klemmen Sie immer das Pluskabel (rot) an, bevor Sie das Minuskabel (schwarz) anklemmen.**
- **Halten Sie die Batteriehalterung immer in ihrer ordnungsgemäßen Position, um die Batterie zu schützen und zu befestigen.**

⚠ WARNUNG:

Batteriepole und Metallwerkzeuge können an metallischen Fahrzeugteilen Kurzschlüsse verursachen, was Funken erzeugen kann. Funken können zum Explodieren der Batteriegase führen, was Verletzungen zur Folge haben kann.

- **Lassen Sie Batteriepole, wenn Sie die Batterie entfernen oder einbauen, nie mit irgendwelchen metallischen Fahrzeugteilen in Berührung kommen.**
- **Lassen Sie metallisches Werkzeug keinen Kurzschluss zwischen den Batteriepolen und metallischen Fahrzeugteilen erzeugen.**

1. Drücken Sie die Seiten der Batterieabdeckung zusammen und nehmen Sie die Abdeckung von der Batterieoberseite ab (Bild 56).

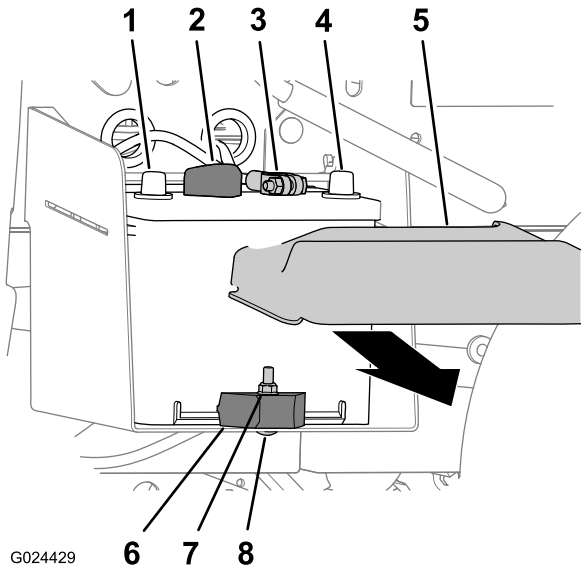

Bild 56

1. Pluspol der Batterie
2. Pluskabel der Batterie
3. Minuskabel der Batterie
4. Minuspol der Batterie
5. Batterieabdeckung
6. Sicherungsmutter
7. Batterieklemme
8. Schlossschraube

2. Schließen Sie das Minuskabel (schwarz) der Batterie vom Batteriepol ab (Bild 56).
3. Schließen Sie das Pluskabel (rot) der Batterie vom Batteriepol ab (Bild 56).

Entfernen der Batterie

1. Schließen Sie die Batteriekabel ab, siehe Abschließen der Batterie (Seite 43).
2. Entfernen Sie die Sicherungsmutter, Schlossschraube und die Batterieklemme, mit denen die Batterie am Batteriefach befestigt ist (Bild 56).
3. Nehmen Sie die Batterie aus dem Batteriefach (Bild 56).

Einbauen der Batterie

1. Fluchten Sie die Batterie mit dem Batteriefach der Maschine aus (Bild 56).

   Hinweis: Stellen Sie sicher, dass die Plus- und Minuspole der Batterie so ausgefluchtet sind, wie in Bild 56 abgebildet.

2. Befestigen Sie die Batterie mit der Batterieklemme, der Schlossschraube und Sicherungsmutter am Batteriefach (Bild 56).

3. Schließen Sie die Batteriekabel an, siehe Anschließen der Batterie (Seite 44).

Anschließen der Batterie

1. Schließen Sie das Pluskabel (rot) am Batteriepol an (Bild 56).

2. Schließen Sie das Minuskabel (schwarz) am Batteriepol an (Bild 56).

3. Setzen Sie die Batterieabdeckung oben an der Batterie auf (Bild 56).

Aufladen der Batterie

⚠ WARNUNG:

Beim Laden der Batterie werden Gase erzeugt, die explodieren können.

Rauchen Sie nie in der Nähe der Batterie und halten Sie Funken und offenes Feuer von der Batterie fern.

Wichtig: Halten Sie die Batterie immer vollständig geladen (Dichte 1,260). Das ist besonders wichtig, wenn die Temperatur unter 0° C liegt, um Schäden an der Batterie zu vermeiden .

1. Nehmen Sie die Batterie aus der Maschine, siehe Entfernen der Batterie (Seite 43).

2. Schließen Sie ein 3- bis 4-A-Ladegerät an die Batteriepole an. Laden Sie die Batterie bei einer Rate von 3 bis 4 Ampere für vier bis acht Stunden auf (12 V).

   Hinweis: Überladen Sie die Batterie nicht.

3. Setzen Sie die Batterie in das Chassis ein, siehe Einbauen der Batterie (Seite 44).

Einlagerung der Batterie

Entfernen Sie, wenn die Maschine länger als einen Monat eingelagert werden soll, die Batterie und laden diese voll auf. Lagern Sie sie entweder auf einem Regal oder in der Maschine. Wenn Sie die Batterie in der Maschine lagern, lassen Sie die Kabel abgeklemmt. Lagern Sie die Batterie an einem kühlen Ort ein, um ein zu schnelles Entladen der Batterie zu vermeiden. Stellen Sie sicher, um einem Einfrieren der Batterie vorzubeugen, dass sie voll aufgeladen ist.

Austauschen der Sicherungen

Die elektrische Anlage der Maschine wird durch drei Sicherungen geschützt. Sie befinden sich unter dem Armaturenbrett an der Fahrerseite (Bild 57).

Aux (offen)	30 A
Zündung/Hupe	10 A
Scheinwerfer	15 A
Stromsteckdose	20 A

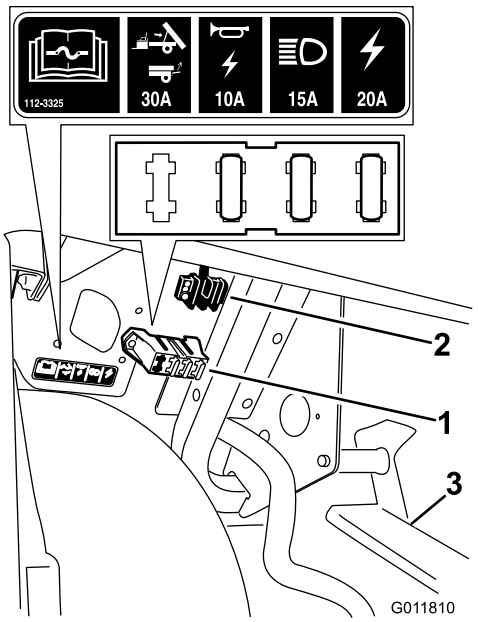

Bild 57

1. Sicherungsblock
2. Erdungsterminal
3. Pedal

Warten der Scheinwerfer

Auswechseln der Birnen

⚠ ACHTUNG

Die Halogenbirnen werden sehr heiß. Das Anfassen einer heißen Birne kann zu schweren Verbrennungen und Körperverletzungen führen.

Lassen Sie die Birnen vor dem Auswechseln abkühlen. Passen Sie beim Umgang mit den Birnen immer auf.

⚠ ACHTUNG

Jede Oberflächenverunreinigung kann die Scheinwerferbirne beschädigen und zum Ausfall oder zu einer Explosion führen und damit ein Sicherheitsrisiko darstellen.

Fassen Sie beim Umgang mit Scheinwerferbirnen nie den durchsichtigen Quarz an; verwenden Sie ein sauberes Papiertuch oder fassen Sie die Fassung vorsichtig an.

Typ: Siehe *Ersatzteilkatalog*.

1. Schließen Sie die Batterie ab, siehe Abschließen der Batterie (Seite 43).
2. Öffnen Sie die Motorhaube, siehe Öffnen der Motorhaube (Seite 29).
3. Schließen Sie den elektrischen Anschluss für den Kabelbaum vom Lampenanschluss hinten am Scheinwerfergehäuse ab (Bild 58).

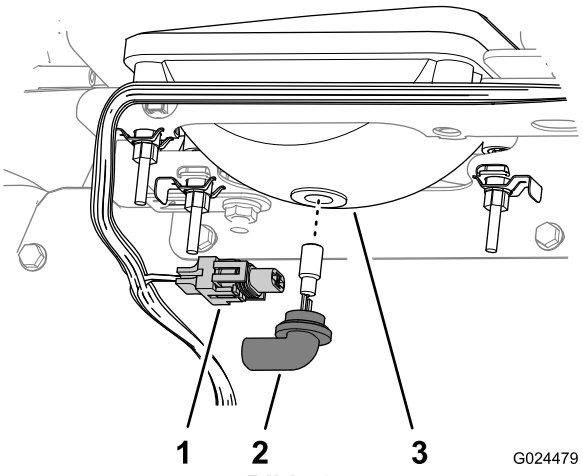

Bild 58

1. Kabelbaum: Elektrischer Anschluss
2. Lampe
3. Scheinwerfergehäuse

4. Drehen Sie die Birne um eine Viertelumdrehung nach links und bewegen sie nach hinten aus dem Lampengehäuse (Bild 58).
5. Setzen Sie die neue Birne und das neue Scheinwerfergehäuse ein und fluchten Sie die Nasen in der Birne mit den Schlitzen im Scheinwerfergehäuse aus (Bild 58).

   Hinweis: Achten Sie darauf, dass Sie die Halogenlampe nicht anfassen, wenn Sie die neue Birne einsetzen.
6. Drehen Sie die Lampe um eine Vierteldrehung nach rechts, um sie zu befestigen (Bild 58).
7. Schließen Sie den elektrischen Anschluss für den Kabelbaum am Anschluss der neuen Lampe an (Bild 58).
8. Schließen Sie die Batterie an und schließen Sie die Motorhaube, siehe Anschließen der Batterie (Seite 44).

Austauschen des Scheinwerfers

1. Schließen Sie die Batterie ab, siehe Abschließen der Batterie (Seite 43).
2. Öffnen Sie die Motorhaube, siehe Schließen der Motorhaube (Seite 30).
3. Schließen Sie den elektrischen Anschluss für den Kabelbaum vom Lampenanschluss ab (Bild 59).

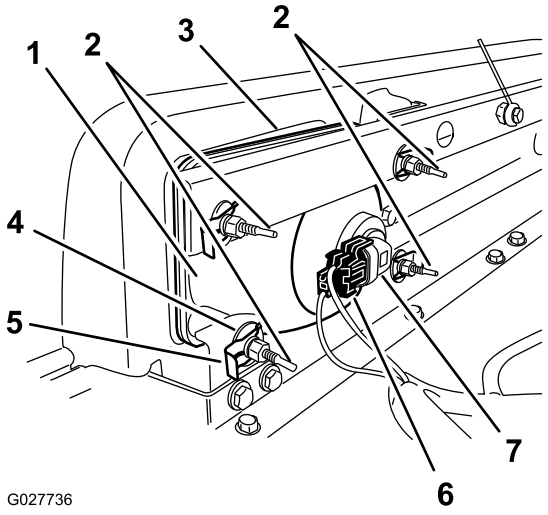

Bild 59

1. Scheinwerfer
2. Einstellschraube
3. Öffnung in der Stoßstange
4. Flachscheibe
5. Schelle
6. Kabelbaum: Elektrischer Anschluss
7. Lampe

4. Entfernen Sie die Schellen und Scheiben, mit denen der Scheinwerfer an der Scheinwerferhalterung befestigt ist (Bild 59).

   Hinweis: Bewahren Sie alle Teile für den Einbau des neuen Scheinwerfers auf.
5. Schieben Sie den Scheinwerfer nach vorne durch die Öffnung in der vorderen Stoßstange und entfernen Sie ihn (Bild 59).
6. Setzen Sie den neuen Scheinwerfer durch die Öffnung in der Stoßstange ein (Bild 59).

   Hinweis: Achten Sie darauf, dass die Ausrichtungsstreben mit den Löchern in der Befestigungshalterung hinter der Stoßstange ausgefluchtet sind.
7. Befestigen Sie den Scheinwerfer mit den in Schritt 4 entfernten Scheiben und Schellen.
8. Schließen Sie den elektrischen Anschluss für den Kabelbaum am Lampenanschluss an (Bild 59).

9. Stellen Sie die Scheinwerfer ein, um den Strahl auf die gewünschte Stelle zu richten, siehe Einstellen der Scheinwerfer (Seite 46).

Einstellen der Scheinwerfer

Mit den folgenden Schritten stellen Sie den Scheinwerferstrahl ein, wenn Sie einen Scheinwerfer herausgenommen oder ausgetauscht haben.

1. Drehen Sie den Zündschlüssel in die Ein-Stellung und schalten Sie die Scheinwerfer ein.
2. Drehen Sie die Einstellschrauben an der Rückseite des Scheinwerfers (Bild 59), um den Scheinwerfer zu drehen und den Scheinwerferstrahl einzustellen.
3. Schließen Sie die Batterie an und schließen Sie die Motorhaube, siehe Anschließen der Batterie (Seite 44).

Warten des Antriebssystems

Warten der Reifen

Wartungsintervall: Alle 100 Betriebsstunden—Prüfen Sie den Zustand der Reifen und Felgen.

Alle 100 Betriebsstunden—Ziehen Sie die Radmuttern an.

1. Prüfen Sie die Reifen und Felgen auf Abnutzung oder Beschädigungen.

   Hinweis: Betriebsunfälle, wie z. B. das Aufprallen auf Bordsteine, kann einen Reifen oder eine Felge beschädigen sowie das Rad unwuchtig machen. Prüfen Sie den Zustand deshalb nach Unfällen.

2. Ziehen Sie die Radmuttern bis auf 108-122 Nm an.

Einstellen der Vorspur der Vorderräder und der Neigung

Wartungsintervall: Alle 100 Betriebsstunden/Jährlich (je nach dem, was zuerst erreicht wird)—Prüfen Sie die Vorspur der Vorderräder und die Neigung.

Wichtig: Für diesen Schritt müssen Sie das Werkzeug, TORO6010, von Ihrem Toro-Vertragshändler erwerben.

Die Vorspur sollte 0-6 mm und die Neigung sollte 0+1/2 Grad sein, d. h. die Radfelge unten sollte 2,3 mm mehr als oben abgewinkelt sein und die folgenden Parameter haben:

- Prüfen Sie den Reifendruck und stellen Sie sicher, dass die Vorderreifen einen Druck von 0,83 bar haben.
- Belasten Sie den Sitz mit dem durchschnittlichen Gewicht eines Bedieners, der die Maschine fährt, oder ein Bediener sollte auf dem Sitz sitzen. Für diesen Schritt muss das Gewicht oder der Bediener auf dem Sitz verbleiben.
- Rollen Sie die Maschine auf einer ebenen Oberfläche 2-3 m geradlinig zurück und dann geradlinig vorwärts zur Ausgangsposition. Dies ermöglicht der Aufhängung, in die Betriebsstellung zu gehen.
- Messen Sie die Vorspur, wenn die Räder geradeaus stehen.

1. Zum Messen der Neigung legen Sie ein rechtwinkliges Rechteck auf den Boden, wobei die vertikale Kante die Vorderseite des Reifens berühren sollte (Bild 60).

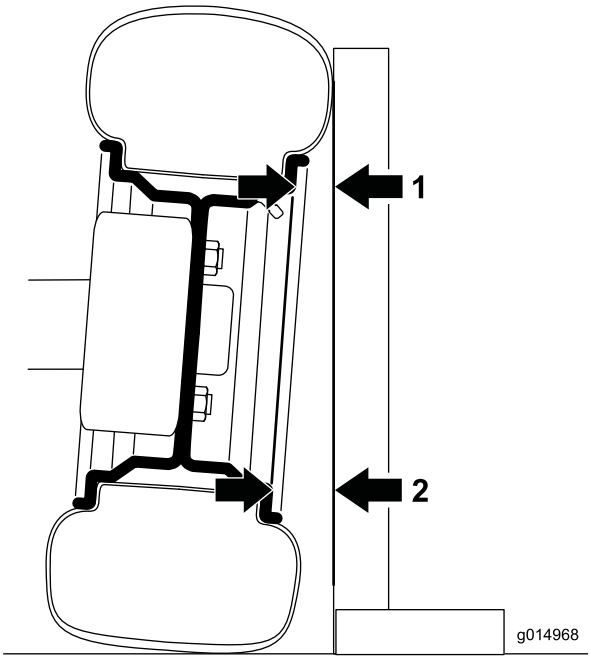

Bild 60

Bild zeigt linkes Vorderrad von vorne; der Winkel ist zur Verdeutlichung übertrieben dargestellt.

1. Hier messen
2. Hier messen: Sollte 2,3 mm größer als der Wert an 1 sein

2. Messen Sie von demselben Teil der Felge oben und unten am Reifen zum Rechteck (Bild 60).

   Hinweis: Der untere Messwert sollte 2,3 mm größer als der obere Messwert sein. Schließen Sie die Messung an beiden Vorderreifen ab, bevor Sie einstellen.

   Führen Sie die folgenden Schritte an jedem Reifen durch, der eingestellt werden muss:

3. Drehen Sie den Kragen am Stoßdämpfer mit dem Werkzeug TORO6010, um die Länge der Feder zu ändern (Bild 61).

   - Wenn der untere Wert zu niedrig war, verkürzen Sie die Feder.
   - Wenn der untere Wert zu hoch war, verlängern Sie die Feder.

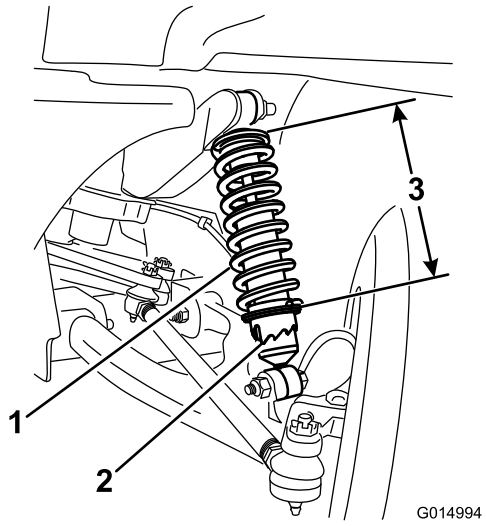

Bild 61

1. Stoßdämpferfeder
2. Kragen
3. Federlänge

4. Rollen Sie die Maschine auf einer ebenen Oberfläche 2-3 m geradlinig zurück und dann geradlinig vorwärts zur Ausgangsposition.
5. Wiederholen Sie diese Schritte, angefangen mit Schritt 1, bis die Neigung an beiden Vorderrädern richtig eingestellt ist.
6. Messen Sie den Abstand zwischen beiden Vorderreifen auf Achshöhe (an der Vorder- und Rückseite der Vorderreifen) (Bild 62).

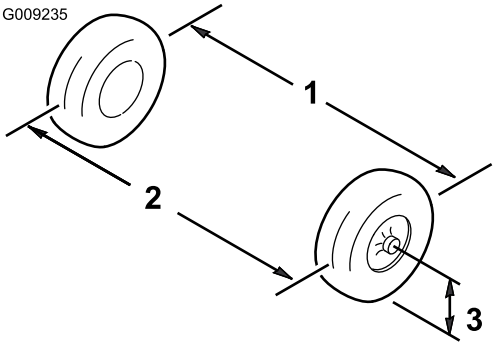

Bild 62

1. Reifenmittellinie: hinten
2. Reifenmittellinie: vorne
3. Mittellinie: Achse

7. Wenn der Wert nicht zwischen 0-6 mm liegt, lösen Sie die Klemmmuttern an beiden Enden der Spurstange (Bild 63).

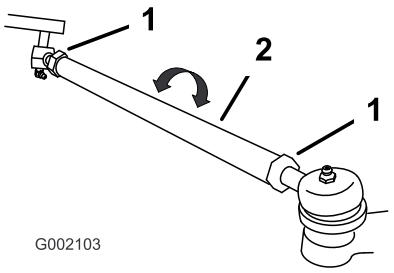

Bild 63

1. Klemmmutter
2. Zugstange

8. Drehen Sie beide Zugstangen, um die Vorderseite des Reifens nach innen oder außen zu stellen.
9. Ziehen Sie bei korrekter Einstellung die Klemmmuttern der Zugstange fest.
10. Stellen Sie sicher, dass sich die Lenkung in beide Richtungen voll ausschlagen lässt.

Prüfen des Antriebsachsenöl-stands

Wartungsintervall: Alle 100 Betriebsstunden

Ölsorte: SAE 10W30 (API-Klassifikation SJ oder hochwertiger).

1. Stellen Sie die Maschine auf einer ebenen Fläche ab, stellen Sie den Motor ab, aktivieren Sie die Feststellbremse und ziehen Sie den Zündschlüssel ab.
2. Nehmen Sie die Schraube aus dem Füllstand-Prüfloch heraus (Bild 64).

   Hinweis: Der Getriebeöl-Füllstand in der Antriebsachse muss die Unterseite des Füllstand-Prüflochs erreichen.

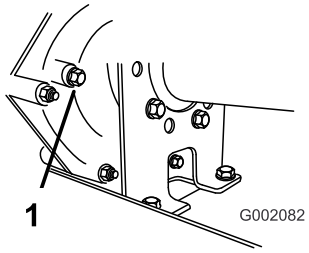

Bild 64

1. Füllstand-Prüfloch

3. Wenn der Stand des Getriebeöls nicht an der Unterseite des Füllstand-Prüflochs liegt, füllen Sie Öl der entsprechenden Sorte in den Behälter ein, siehe Schritte 7 bis 10 in Wechseln des Getriebeöls (Seite 48).

Wechseln des Getriebeöls

Wartungsintervall: Alle 800 Betriebsstunden/Jährlich (je nach dem, was zuerst erreicht wird)

Ölsorte: SAE 10W30 (API-Klassifikation SJ oder hochwertiger).

Ölfüllmenge: 1,4 l

1. Stellen Sie das Fahrzeug auf einer ebenen Fläche ab, aktivieren Sie die Feststellbremse, drehen Sie den Ein/Aus-Schalter auf die Aus-Stellung und ziehen Sie den Schlüssel ab.
2. Reinigen Sie den Bereich um die Füll- und Ablassschraube mit einem Lappen (Bild 65).

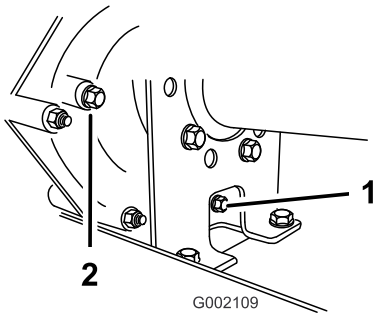

Bild 65

1. Ablassschraube
2. Füllschraube

3. Stellen Sie eine Auffangwanne mit einem Fassungsvermögen von 2 l oder mehr unter die Ablassschraube.
4. Drehen Sie die Füllschraube nach links, um sie zu entfernen (Bild 65).

   Hinweis: Bewahren Sie die Füllschraube und Dichtung für das Einsetzen in Schritt 8 auf.
5. Drehen Sie die Ablassschraube nach links, um sie zu entfernen (Bild 65).

   Hinweis: Bewahren Sie die Ablassschraube und Dichtung für das Einsetzen in Schritt 6 auf.

   Hinweis: Lassen Sie das Öl vollständig vom Getriebe ablaufen.
6. Setzen Sie die Ablassschraube und Dichtung in das Ablassschraubenloch am Getriebe ein und ziehen sie an (Bild 65).

   Hinweis: Entsorgen Sie das Altöl bei einem zugelassenen Recyclingcenter.
7. Füllen Sie den Behälter (Bild 66) über das Füllschraubenloch mit der angegebenen Ölsorte oder bis der Ölstand im Getriebe an der Unterseite des Gewindes liegt (Bild 65).

   Hinweis: Fassungsvermögen des Behälters: ca. 1,4 l

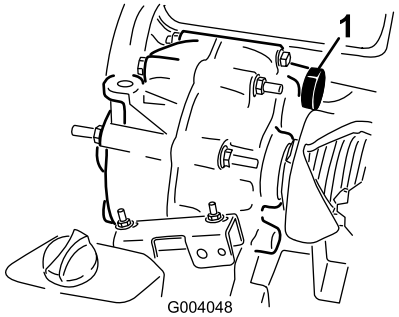

Bild 66

1. Ölfüllrohr

8. Setzen Sie die Füllschraube und Dichtung in das Füllschraubenloch am Getriebe ein und ziehen sie an (Bild 65).
9. Lassen Sie den Motor an und verwenden Sie die Maschine.
10. Prüfen Sie den Ölstand und füllen mehr Öl ein, wenn der Ölstand unter dem Gewinde im Füllschraubenloch liegt (Bild 65).

Prüfen und Einstellen der Leerlaufstellung

Wartungsintervall: Alle 100 Betriebsstunden

Wenn Sie regelmäßige Wartungsarbeiten und/oder eine Motordiagnostik durchführen, müssen Sie die Antriebsachse zunächst in den Leerlauf schalten (Bild 67). Der Ganghebel weist eine Leerlaufstellung auf, die den Leerlauf der Antriebsachse bestimmt. Treffen Sie die folgenden Maßnahmen, um sicherzustellen, dass der Ganghebel in der Leerlaufstellung die Antriebsachse auch richtig auf Leerlauf schaltet:

1. Schalten Sie auf Leerlauf.
2. Stellen Sie sicher, dass die Leerlaufhalterung in der Neutralstellung ist (mit der Kabelbefestigungshalterung unter der Ganghalterung nivelliert), indem Sie die Antriebskupplung drehen (Bild 67).

   Hinweis: Das Fahrzeug sollte nicht vorwärts- oder rückwärtsrollen. Wenn sich das Fahrzeug bewegen lässt, schieben Sie die Leerlaufhalterung in die Leerlauf-Stellung.

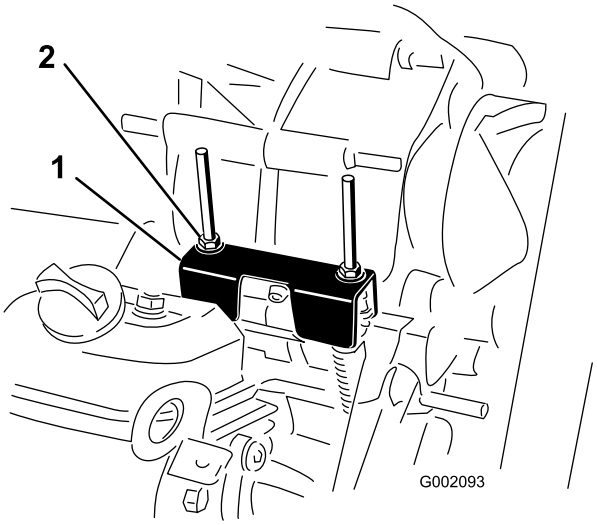

Bild 67

1. Leerlaufhalterung
2. Sicherungsmuttern

3. Drehen Sie eine der Sicherungsmuttern (Bild 67), um einen Abstand von 0,762 mm bis 1,524 mm zwischen der Unterseite der Mutter bzw. Scheibe und der Leerlaufhalterung zu erhalten.

   Hinweis: Sie müssen die Gewindewelle unter der Halterung festhalten, wenn Sie die Stellung der Stellmutter oben einstellen.
4. Drehen Sie die andere Sicherungsmutter, um einen Abstand von 0,76 mm bis 1,52 mm zwischen der Unterseite der Mutter bzw. Scheibe und der Leerlaufhalterung zu erhalten.
5. Ziehen Sie an jedem Schaltzug, um sicherzustellen, dass der Abstand zwischen der Mutter bzw. Scheibe und der Leerlaufhalterung zwischen 0,76 mm und 1,52 mm liegt (Bild 68).

   Hinweis: Wenn kein Abstand besteht, stellen Sie die Muttern ein, um den angegebenen Abstand zu erhalten.

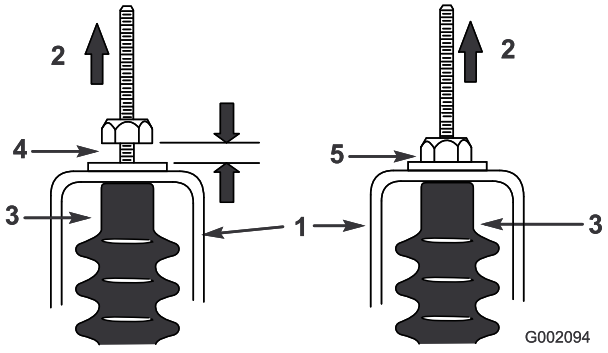

Bild 68

1. Leerlaufhalterung
2. Nach oben ziehen
3. Zugmanschette
4. Abstand von 0,76 mm bis 1,52 mm
5. **Falsch:** Auf einen Abstand von 0,76 mm bis 1,52 mm einstellen

6. Starten Sie den Motor und schalten mehrmals auf Vorwärts, Rückwärts und Leerlauf, um sicherzustellen, dass die Leerlaufhalterung einwandfrei funktioniert.

Warten der Hauptantriebskupplung

Wartungsintervall: Alle 400 Betriebsstunden/Jährlich (je nach dem, was zuerst erreicht wird)

⚠ ACHTUNG

Der Staub in der Kupplung setzt sich in der Luft fest und kann Ihre Augen beschädigen oder Sie können ihn einatmen und Atembeschwerden bekommen.

Tragen Sie einen Augenschutz und eine Staubmaske oder andere Augen- und Atemschutzausrüstung, wenn Sie diese Arbeit ausführen.

1. Heben Sie die Staubox an und stützen sie mit der Stützstange ab, siehe Anheben der Staubox (Seite 18).
2. Entfernen Sie die drei Schrauben, mit denen die Abdeckung an der Kupplung befestigt ist, und nehmen Sie die Abdeckung ab (Bild 69).

   Hinweis: Bewahren Sie die Abdeckung und Schrauben für den Einbau auf.

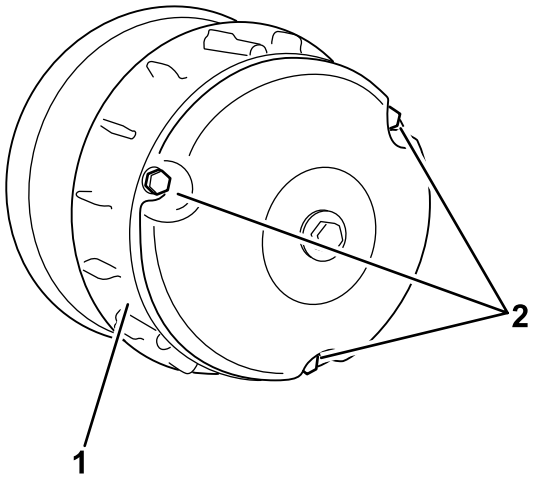

Bild 69

1. Abdeckung
2. Schrauben

3. Reinigen Sie die Innenseite der Abdeckung und die Innenteile der Kupplung gründlich mit Druckluft.
4. Setzen Sie die Kupplungsabdeckung auf und befestigen Sie sie mit den drei in Schritt 2 entfernten Schrauben (Bild 69).
5. Senken Sie die Staubox ab, siehe Absenken der Staubox (Seite 19).

Warten der Kühlanlage

Reinigen der Motorkühlbereiche

Wartungsintervall: Alle 100 Betriebsstunden Reinigen Sie die Kühlanlage doppelt so oft in speziellen Einsatzkonditionen, siehe „Warten des Fahrzeugs in speziellen Einsatzbedingungen“)

Wichtig: Der Betrieb des Motors mit verstopftem Drehgitter, verschmutzten oder verstopften Kühlrippen oder entfernter Kühlerhaube führt infolge von Überhitzen zu Schäden am Motor.

Wichtig: Reinigen Sie den Motor nie mit einem Druckluftreiniger, da Wasser in die Kraftstoffanlage gelangen könnte.

Reinigen Sie die Drehgitter, Kühlrippen und externen Oberflächen des Motors.

Hinweis: Reinigen Sie die Motorkühlteile öfter in sehr verschmutzten oder staubigen Bedingungen.

Warten der Bremsen

Prüfen der Bremsen

Wartungsintervall: Alle 100 Betriebsstunden

Bremsen stellen ein wichtiges Sicherheitsbestandteil der Maschine dar. Wie bei allen sicherheitskritischen Teilen müssen sie in regelmäßigen Abständen genau geprüft werden, um ihre optimale Leistung und Sicherheit zu gewährleisten.

- Prüfen Sie die Bremsbacken auf Abnutzung und Defekte. Tauschen Sie die Bremsbacken bei einer Belagstärke (Bremsbacke) unter 1,6 mm aus.
- Prüfen Sie die Bremsscheibe und andere Bauteile auf Anzeichen von Abnutzung oder Verzerrung. Wechseln Sie das betreffende Teil bei Anzeichen einer Verzerrung aus.
- Prüfen Sie den Stand der Bremsflüssigkeit, siehe Prüfen der Bremsflüssigkeit (Seite 20).

Einstellen des Feststellbremsgriffs

Wartungsintervall: Alle 200 Betriebsstunden

1. Nehmen Sie den Griff vom Feststellbremshebel ab (Bild 70).

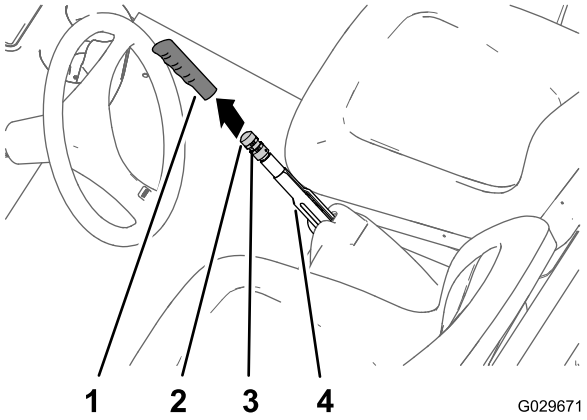

Bild 70

1. Handgriff
2. Bremseinstellhandrad
3. Stellschraube
4. Feststellbremshebel

2. Lösen Sie die Stellschraube, mit der das Feststellbremshandrad am Feststellbremshebel befestigt ist (Bild 70).
3. Drehen Sie das Bremseinstellhandrad, bis eine Kraft von 133-156 Nm erforderlich ist, um die Feststellbremse zu betätigen (Bild 70).

   Hinweis: Wenn Sie das Bremseinstellhandrad bis zum Anschlag gedreht haben und die Kraft von 133-156 Nm nicht erreicht haben, die zum Betätigen der Feststellbremse erforderlich ist, führen Sie die Schritte zum Einstellen der Bremszüge aus, siehe Einstellen der Bremszüge (Seite 51).
4. Ziehen Sie die Stellschraube fest und befestigen den Handgriff (Bild 70).

Einstellen der Bremszüge

1. Nehmen Sie den Handgriff von der Feststellbremse ab (Bild 70).
2. Lösen Sie die Stellschraube (Bild 70), mit der das Bremseinstellhandrad am Feststellbremshebel befestigt ist, und lösen Sie die Feststellbremse und das Bremseinstellhandrad.
3. Lockern Sie an der Unterseite der Maschine die hintere Klemmmutter für den Gewindeeinsteller des Feststellbremszugs um vier Umdrehungen (Bild 71).

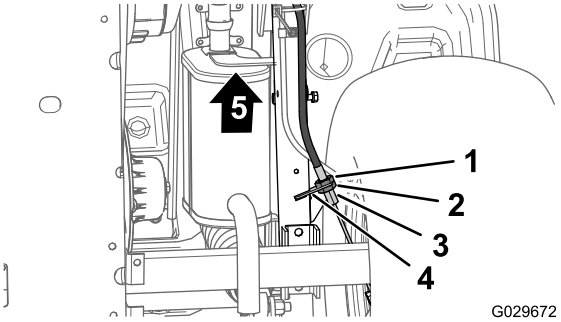

Bild 71

1. Vordere Klemmmutter
2. Hintere Klemmmutter
3. Bremszughalterung
4. Gewindeeinsteller (Feststellbremszug)
5. Vorderseite der Maschine

4. Ziehen Sie die vordere Klemmmutter an (Bild 71).
5. Drehen Sie das Bremseinstellhandrad (Bild 70), bis eine Kraft von 133-156 Nm erforderlich ist, um die Feststellbremse zu betätigen.
   - Wenn Sie das Bremseinstellhandrad durch eine **Lockerung** nicht einstellen und den Feststellbremshebel nicht mit einer Kraft von 133-156 Nm betätigen können, führen Sie Folgendes aus:
     A. Lockern Sie die vordere Klemmmutter (Bild 71) für den Gewindeeinsteller des Feststellbremszugs um eine Umdrehung.
     B. Ziehen Sie die hintere Klemmmutter an (Bild 71).
     C. Drehen Sie das Bremseinstellhandrad (Bild 70), bis eine Kraft von 133-156 Nm erforderlich ist, um die Feststellbremse zu betätigen.
     D. Wiederholen Sie die Schritte A bis C noch höchstens zweimal, um eine

Feststellbremskraft zwischen 133-156 Nm zu erhalten.

- Wenn Sie das Bremseinstellhandrad durch **Anziehen** nicht einstellen und den Feststellbremshebel nicht mit einer Kraft von 133-156 Nm betätigen können, führen Sie Folgendes aus:

  A. Lockern Sie die hintere Klemmmutter (Bild 71) für den Gewindeeinsteller des Feststellbremszugs um eine Umdrehung.

  B. Ziehen Sie die vordere Klemmmutter an (Bild 71).

  C. Drehen Sie das Bremseinstellhandrad (Bild 70), bis eine Kraft von 133-156 Nm erforderlich ist, um die Feststellbremse zu betätigen.

  D. Wiederholen Sie die Schritte A bis C noch höchstens dreimal, um eine Feststellbremskraft zwischen 133-156 Nm zu erhalten.

  Hinweis: Wenn Sie den Feststellbremszug nicht genug einstellen können, um das Bremseinstellhandrad in den Einstellungsbereich zu bekommen, prüfen Sie die Bremsbeläge auf zu große Abnutzung.

- Ziehen Sie die Stellschraube fest und befestigen den Handgriff (Bild 70).

Wechseln der Bremsflüssigkeit

Wartungsintervall: Alle 1000 Betriebsstunden

Wenden Sie sich an den offiziellen Toro-Vertragshändler.

Warten der Riemen

Treibriemen

Kontrolle des Treibriemens

Wartungsintervall: Nach acht Betriebsstunden

Alle 200 Betriebsstunden

1. Stellen Sie die Maschine auf einer ebenen Fläche ab, aktivieren Sie die Feststellbremse, drehen Sie den Ein/Aus-Schalter auf die Aus-Stellung und ziehen Sie den Schlüssel ab.
2. Heben Sie die Staubox an und stützen Sie sie mit der Stützstange ab, siehe Anheben der Staubox (Seite 18).
3. Legen Sie den Leerlauf ein.
4. Drehen und prüfen Sie den Riemen (Bild 72) auf überdurchschnittliche Abnutzung oder Beschädigung.

   Hinweis: Tauschen Sie den Riemen aus, wenn er sehr abgenutzt oder beschädigt ist, siehe .

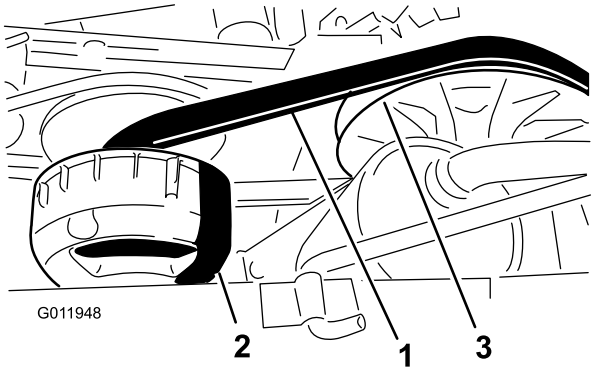

Bild 72

1. Treibriemen
2. Hauptkupplung
3. Sekundäre Kupplung

5. Senken Sie die Staubox ab, siehe Absenken der Staubox (Seite 19).

Austauschen des Treibriemens

1. Heben Sie die Staubox an und stützen sie mit der Stützstange ab, siehe Anheben der Staubox (Seite 18).
2. Legen Sie den Leerlauf ein, aktivieren Sie die Feststellbremse, drehen Sie den Ein/Aus-Schalter auf die Aus-Stellung und ziehen Sie den Schlüssel ab.
3. Drehen Sie den Riemen und verlegen ihn über die sekundäre Kupplung (Bild 72).
4. Nehmen Sie den Riemen von der primären Kupplung (Bild 72).

   Hinweis: Werfen Sie den alten Riemen weg.

5. Fluchten Sie den neuen Riemen über der primären Kupplung aus (Bild 72).

6. Drehen Sie den Riemen und verlegen ihn über die sekundäre Kupplung (Bild 72).
7. Senken Sie die Staubox ab, siehe Absenken der Staubox (Seite 19).

Einstellen des Startergeneratorriemens

Wartungsintervall: Nach acht Betriebsstunden

Alle 200 Betriebsstunden

1. Heben Sie die Staubox an und stützen sie mit der Stützstange ab, siehe Anheben der Staubox (Seite 18).
2. Lösen Sie die Drehmutter für den Startergenerator (Bild 73).

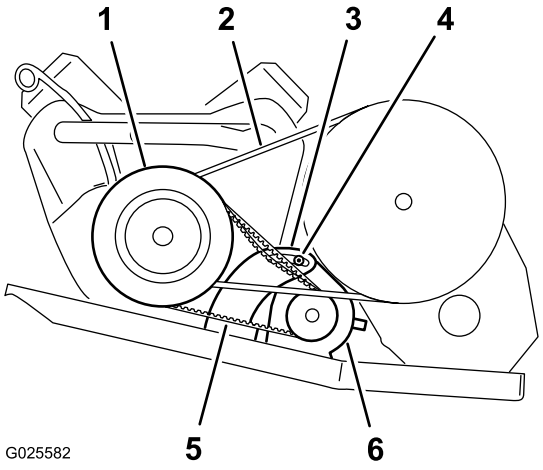

Bild 73

1. Hauptantriebskupplungsgehäuse
2. Treibriemen
3. Generator: Schwenkhalterung
4. Drehmutter
5. Startergeneratorriemen
6. Startergenerator

3. Setzen Sie ein Stemmeisen zwischen der Motorbefestigung und dem Anlasser ein.
4. Drücken Sie das Stemmeisen nach unten, um den Starter nach unten im Schlitz zu drehen, bis die Riemenspannung nur eine Riemendurchbiegung von 6 mm erlaubt, wenn Sie eine Kraft von 44 N aufbringen (Bild 73).
5. Ziehen Sie die Drehmutter mit der Hand an und entfernen Sie das Stemmeisen (Bild 73).
6. Ziehen Sie die Drehmutter bis auf 88-115 Nm an.
7. Senken Sie die Staubox ab, siehe Absenken der Staubox (Seite 19).

Warten des Chassis

Einstellen der Stauboxriegel

Wenn der Stauboxriegel nicht richtig ausgefluchtet ist, vibriert die Staubox, wenn Sie mit dem Fahrzeug fahren. Sie können die Riegelstreben einstellen, damit die Riegel die Staubox fest am Chassis halten.

1. Lösen Sie die Sicherungsmutter am Ende der Riegelstrebe (Bild 74).

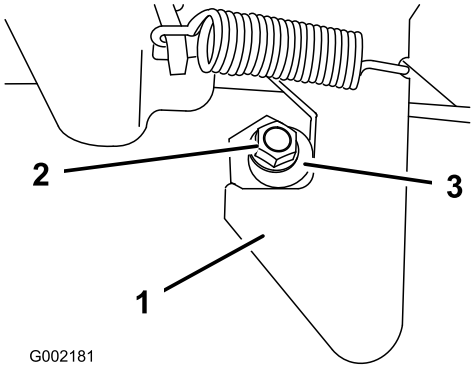

Bild 74

1. Riegel
2. Sicherungsmutter
3. Riegelstrebe

2. Drehen Sie die Riegelstrebe nach rechts, bis sie bündig mit dem Hakenteil des Riegels ist (Bild 74).
3. Ziehen Sie die Sicherungsmutter bis auf 19,7-25,4 Nm an.
4. Wiederholen Sie die Schritte 1 bis 3 für den Riegel an der anderen Seite der Maschine.

Reinigung

Waschen der Maschine

Waschen Sie die Maschine nach Bedarf. Verwenden Sie dabei nur Wasser oder ein mildes Spülmittel. Sie können beim Waschen der Maschine einen Lappen verwenden, dadurch verliert die Motorhaube jedoch leicht an Glanz.

Wichtig: Waschen Sie die Maschine nicht mit einem Hochdruckreiniger. Hochdruckreiniger können die Elektroanlage beschädigen, wichtige Aufkleber lösen und das an den Reibungsstellen benötigte Fett wegspülen. Vermeiden Sie den Einsatz von zu viel Wasser, insbesondere in der Nähe des Armaturenbretts, des Motors und der Batterie.

Einlagerung

1. Stellen Sie die Maschine auf einer ebenen Fläche ab, aktivieren Sie die Feststellbremse, drehen Sie den Ein/Aus-Schalter auf die Aus-Stellung und ziehen Sie den Schlüssel ab.
2. Entfernen Sie Schmutz und Rückstände von der ganzen Maschine, einschließlich von der Außenseite der Zylinderkopfrippen des Motors und des Gebläsegehäuses.

   Wichtig: Sie können die Maschine mit einem milden Reinigungsmittel und Wasser waschen. Waschen Sie die Maschine nicht mit einem Hochdruckreiniger. Durch hohen Wasserdruck kann die Elektroanlage beschädigt und das Fett an den Reibungsstellen weggespült werden. Vermeiden Sie überflüssiges Wasser, insbesondere in der Nähe vom Armaturenbrett, den Lampen, dem Motor und der Batterie.
3. Prüfen Sie die Bremsen, siehe Prüfen der Bremsen (Seite 51).
4. Warten Sie den Luftfilter, siehe Warten des Luftfilters (Seite 33).
5. Schmieren Sie die Maschine ein, siehe Schmierung (Seite 30).
6. Wechseln Sie das Motoröl, siehe Wechseln des Motoröls (Modell 07266TC und 07279) (Seite 34) und Wechseln des Motoröls (Modell 07273 und 07273TC) (Seite 35).
7. Prüfen Sie den Reifendruck, siehe Prüfen des Reifendrucks (Seite 22).
8. Präparieren Sie die Kraftstoffanlage folgendermaßen, wenn Sie das Gerät für mehr als 30 Tage einlagern:
   A. Geben Sie einen Stabilisator auf Mineralölbasis dem Kraftstoff im Tank zu.

      Wichtig: Lagern Sie stabilisiertes Benzin nicht länger als 90 Tage ein.

      Befolgen Sie dabei die Mischanweisungen des Herstellers des Stabilisators. (1 oz pro Gallone).

      Wichtig: Verwenden Sie keinen Stabilisator auf Alkoholbasis (Ethanol oder Methanol).

      Hinweis: Ein Stabilisator wirkt am effektivsten, wenn er frischem Benzin beigemischt und ständig verwendet wird.

   B. Lassen Sie den Motor laufen, um den stabilisierten Kraftstoff in der Kraftstoffanlage zu verteilen (5 Minuten).

   C. Stellen Sie den Motor ab, lassen Sie ihn abkühlen und entleeren Sie den Kraftstofftank.

      Hinweis: Entsorgen Sie Kraftstoff vorschriftsmäßig. Entsorgen Sie entsprechend den örtlich geltenden Vorschriften.

D. Starten Sie den Motor und lassen Sie ihn laufen, bis er abstellt.

E. Starten Sie den Motor mit Choke.

F. Starten Sie den Motor und lassen ihn laufen, bis er nicht mehr anspringt.

9. Entfernen und prüfen Sie die Zündkerzen, siehe Prüfen und Austauschen der Zündkerze (Seite 37).

10. Gießen Sie bei abmontierten Zündkerzen zwei Esslöffel Motoröl in die Zündkerzenöffnung.

11. Lassen Sie dann den Motor mit dem Elektrostarter an, um das Öl im Zylinder zu verteilen.

12. Setzen Sie die Zündkerzen ein und ziehen sie auf das empfohlene Drehmoment an, siehe Prüfen und Austauschen der Zündkerze (Seite 37).

    Hinweis: Setzen Sie der Zündkerze nicht den -stecker auf.

13. Nehmen Sie die Batterie aus dem Chassis heraus und laden sie vollständig auf, siehe Entfernen der Batterie (Seite 43).

    Hinweis: Schließen Sie die Batteriekabel während der Einlagerung nicht an den Batteriepolen an.

    Wichtig: Die Batterie muss ganz geladen sein, damit sie bei Temperaturen unter 0°C nicht einfriert und beschädigt wird. Eine ganz aufgeladene Batterie behält die Ladung bei Temperaturen unter 4°C für ca. 50 Tage.

14. Prüfen Sie alle Muttern und Schrauben und ziehen diese bei Bedarf an. Reparieren Sie alle beschädigten und defekten Teile oder wechseln sie aus.

15. Bessern Sie alle zerkratzten oder abgeblätterten Metallflächen aus.

    Hinweis: Die passende Farbe erhalten Sie bei Ihrem Vertragshändler.

16. Lagern Sie die Maschine in einer sauberen, trockenen Garage oder an einem anderen geeigneten Ort ein.

17. Ziehen Sie den Zündschlüssel aus dem Ein/Aus-Schalter und bewahren Sie ihn an einem für Kinder unzugänglichen Ort sicher auf.

18. Decken Sie die Maschine ab, damit sie geschützt ist und nicht verstaubt.

Hinweise:

Hinweise:

Hinweise:

Internationale Händlerliste

Vertragshändler:	Land:	Telefonnummer:	Vertragshändler:	Land:	Telefonnummer:
Agrolanc Kft	Ungarn	36 27 539 640	Maquiver S.A.	Kolumbien	57 1 236 4079
Balama Prima Engineering Equip.	Hongkong	852 2155 2163	Maruyama Mfg. Co. Inc.	Japan	81 3 3252 2285
B-Ray Corporation	Korea	82 32 551 2076	Mountfield a.s.	Tschechische Republik	420 255 704 220
Casco Sales Company	Puerto Rico	787 788 8383	Mountfield a.s.	Slowakei	420 255 704 220
Ceres S.A.	Costa Rica	506 239 1138	Munditol S.A.	Argentinien	54 11 4 821 9999
CSSC Turf Equipment (pvt) Ltd.	Sri Lanka	94 11 2746100	Norma Garden	Russland	7 495 411 61 20
Cyril Johnston & Co.	Nordirland	44 2890 813 121	Oslinger Turf Equipment SA	Ecuador	593 4 239 6970
Cyril Johnston & Co.	Irland	44 2890 813 121	Oy Hako Ground and Garden Ab	Finnland	358 987 00733
Equiver	Mexiko	52 55 539 95444	Parkland Products Ltd.	Neuseeland	64 3 34 93760
Femco S.A.	Guatemala	502 442 3277	Perfetto	Polen	48 61 8 208 416
ForGarder OU	Estland	372 384 6060	Pratoverde SRL.	Italien	39 049 9128 128
G.Y.K. Company Ltd.	Japan	81 726 325 861	Prochaska & Cie	Österreich	43 1 278 5100
Geomechaniki of Athens	Griechenland	30 10 935 0054	RT Cohen 2004 Ltd.	Israel	972 986 17979
Golf international Turizm	Türkei	90 216 336 5993	Riversa	Spanien	34 9 52 83 7500
Guandong Golden Star	China	86 20 876 51338	Lely Turfcare	Dänemark	45 66 109 200
Hako Ground and Garden	Schweden	46 35 10 0000	Solvert S.A.S.	Frankreich	33 1 30 81 77 00
Hako Ground and Garden	Norwegen	47 22 90 7760	Spypros Stavrinides Limited	Zypern	357 22 434131
Hayter Limited (U.K.)	Großbritannien	44 1279 723 444	Surge Systems India Limited	Indien	91 1 292299901
Hydroturf Int. Co Dubai	Vereinigte Arabische Emirate	97 14 347 9479	T-Markt Logistics Ltd.	Ungarn	36 26 525 500
Hydroturf Egypt LLC	Ägypten	202 519 4308	Toro Australia	Australien	61 3 9580 7355
Irrimac	Portugal	351 21 238 8260	Toro Europe NV	Belgien	32 14 562 960
Irrigation Products Int'l Pvt Ltd.	Indien	0091 44 2449 4387	Valtech	Marokko	212 5 3766 3636
Jean Heybroek b.v.	Niederlande	31 30 639 4611	Victus Emak	Polen	48 61 823 8369

Europäischer Datenschutzhinweis

Die von Toro gesammelten Informationen
Toro Warranty Company (Toro) respektiert Ihre Privatsphäre. Zum Bearbeiten Ihres Garantieanspruchs und zur Kontaktaufnahme bei einem Produktrückruf bittet Toro Sie, Toro direkt oder über den lokalen Vertragshändler bestimmte persönliche Informationen mitzuteilen.

Das Garantiesystem von Toro wird auf Servern in USA gehostet; dort gelten ggf. andere Vorschriften zum Datenschutz ggf. als in Ihrem Land.

Wenn Sie Toro persönliche Informationen mitteilen, stimmen Sie der Verarbeitung der persönlichen Informationen zu, wie in diesem Datenschutzhinweis beschrieben.

Verwendung der Informationen durch Toro
Toro kann Ihre persönlichen Informationen zum Bearbeiten von Garantieansprüchen, zur Kontaktaufnahme bei einem Produktrückruf oder anderen Zwecken, die Toro Ihnen mitteilt, verwenden. Toro kann die Informationen im Rahmen dieser Aktivitäten an Toro Tochtergesellschaften, Händler oder Geschäftspartner weitergeben. Toro verkauft Ihre persönlichen Informationen an keine anderen Unternehmen. Toro hat das Recht, persönliche Informationen mitzuteilen, um geltende Vorschriften und Anfragen von entsprechenden Behörden zu erfüllen, um die Systeme richtig zu pflegen oder Toro oder andere Bediener zu schützen.

Speicherung persönlicher Informationen
Toro speichert persönliche Informationen so lange, wie es für den Zweck erforderlich ist, für den die Informationen gesammelt wurden, oder für andere legitime Zwecke (z. B. Einhaltung von Vorschriften) oder Gesetzesvorschriften.

Toros Engagement zur Sicherung Ihrer persönlichen Informationen
Toro trifft angemessene Vorsichtsmaßnahmen, um die Sicherheit Ihrer persönlichen Informationen zu schützen. Toro unternimmt auch Schritte, um die Genauigkeit und den aktuellen Status der persönlichen Informationen zu erhalten.

Zugriff auf persönliche Informationen und Richtigkeit persönlicher Informationen
Wenn Sie die Richtigkeit Ihrer persönlichen Informationen prüfen möchten, senden Sie bitte eine E-Mail an legal@toro.com.

Australisches Verbrauchergesetz

Kunden in Australien finden weitere Details zum australischen Verbrauchergesetz entweder in der Verpackung oder können sich an den örtlichen Toro-Vertragshändler wenden.

Die allgemeine Garantie von Toro für gewerbliche Produkte

Eine zweijährige, eingeschränkte Garantie

Bedingungen und abgedeckte Produkte

The Toro Company und die Niederlassung, Toro Warranty Company, gewährleisten gemäß eines gegenseitigen Abkommens, dass das kommerzielle Produkt von Toro (Produkt) für zwei Jahre oder 1500 Betriebsstunden* (je nach dem, was zuerst eintritt) frei von Material- und Verarbeitungsschäden ist. Diese Garantie gilt für alle Produkte, ausgenommen sind Aerifizierer (diese Produkte haben eigene Garantiebedingungen). Bei einem Garantieanspruch wird das Produkt kostenlos repariert, einschließlich Diagnose, Lohnkosten, Ersatzteilen und Transport. Die Garantie beginnt an dem Termin, an dem das Produkt zum Originalkunden ausgeliefert wird.
* Mit Betriebsstundenzähler ausgestattete Produkte.

Anweisungen für die Inanspruchnahme von Wartungsarbeiten unter Garantie

Sie müssen den offiziellen Distributor oder Vertragshändler für gewerbliche Produkte, von dem Sie das Produkt gekauft haben, umgehend informieren, dass Sie einen Garantieanspruch erheben. Sollten Sie Hilfe beim Ermitteln eines offiziellen Distributors oder Vertragshändler für gewerbliche Produkte benötigen oder Fragen zu den Garantieansprüchen und -verpflichtungen haben, können Sie uns unter folgender Adresse kontaktieren:

Toro Commercial Products Service Department
Toro Warranty Company
8111 Lyndale Avenue South
Bloomington, MN 55420-1196

+1–952–888–8801 oder +1–800–952–2740
E-Mail: commercial.warranty@toro.com

Verantwortung des Besitzers

Als Produkteigentümer sind Sie für die erforderlichen Wartungsarbeiten und Einstellungen verantwortlich, die in der *Betriebsanleitung* angeführt sind. Ein Nichtausführen der erforderlichen Wartungs- und Einstellungsarbeiten kann zu einem Verlust des Garantieanspruchs führen.

Nicht von der Garantie abgedeckte Punkte und Bedingungen

Nicht alle Produktfehler oder Fehlfunktionen, die im Garantiezeitraum auftreten, stellen Verarbeitungs- oder Materialfehler dar. Diese Garantie schließt Folgendes aus:

- Produktversagen aufgrund der Verwendung von Ersatzteilen, die keine Toro-Originalteile sind, oder aufgrund der Installation oder Verwendung von Anbaugeräten, Modifikationen oder nicht genehmigtem Zubehör. Der Hersteller dieser Artikel gibt möglicherweise eine eigene Garantie.
- Produktfehler, die aufgrund nicht ausgeführter Wartungs- und/oder Einstellungsarbeiten entstehen. Die Nichtdurchführung der in der *Bedienungsanleitung* aufgeführten empfohlenen Wartungsarbeiten für das Toro-Produkt kann zu einer Ablehnung der Ansprüche im Rahmen der Garantie führen.
- Produktfehler, die auf den missbräuchlichen, fahrlässigen oder waghalsigen Einsatz des Produkts zurückzuführen sind.
- Teile, die sich abnutzen, außer bei fehlerhaften Teilen. Beispiele von Teilen, die sich beim normalen Produkteinsatz abnutzen oder verbraucht werden, sind u. a. Bremsbeläge und Bremsbacken, Kupplungsbeläge, Messer, Spindeln, Rollen und Lager (abgedichtet oder schmierbar), Untermesser, Zündkerzen, Laufräder und Lager, Reifen, Filter, Riemen und bestimmte Sprühfahrzeugkomponenten, wie z. B. Membrane, Düsen und Sicherheitsventile.
- Durch äußere Einflüsse verursachte Fehler. Als äußere Einflüsse werden u. a. Wetter, Einlagerungsverfahren, Verunreinigung, Verwendung nicht zugelassener Kraftstoffe, Kühlmittel, Schmiermittel, Zusätze, Dünger, Wasser oder Chemikalien angesehen.
- Defekte oder Leistungsprobleme aufgrund von Kraftstoffen (z. B. Benzin, Diesel oder Biodiesel), die nicht den Branchennormen entsprechen.
- Normales Geräuschniveau, normale Vibration und Abnutzung und normaler Verschleiß.
- Normale Verbrauchsgüter sind u. a. Schäden am Sitz aufgrund von Abnutzung oder Abrieb, abgenutzte, lackierte Oberflächen, verkratzte Schilder oder Fenster.

Teile

Teile, die als vorgeschriebene Wartungsarbeiten ausgewechselt werden müssen, werden für den Zeitraum bis zur geplanten Auswechslung des Teils garantiert. Teile, die im Rahmen dieser Garantie ausgewechselt werden, sind für die Länge der Originalproduktgarantie abgedeckt und werden das Eigentum von Toro. Es bleibt Toro überlassen, ob ein Teil repariert oder ausgewechselt wird. Toro kann überholte Teile für Reparaturen unter Garantie verwenden.

Garantie für Deep-Cycle und Lithium-Ionen-Batterien:

Deep-Cycle- und Lithium-Ionen-Batterien habe eine bestimmte Gesamtzahl an Kilowatt-Stunden, die sie bereitstellen können. Einsatz-, Auflade- und Wartungsverfahren können die Nutzungsdauer der Batterie verlängern oder verkürzen. Während der Nutzung der Batterien in diesem Produkt nimmt die nützliche Arbeit zwischen Aufladeintervallen langsam ab, bis die Batterien ganz aufgebraucht sind. Für das Auswechseln aufgebrauchter Batterien (aufgrund normaler Nutzung) ist der Produkteigentümer verantwortlich. Ein Auswechseln der Batterie (für die Kosten kommt der Eigentümer auf) kann im normalen Garantiezeitraum erforderlich sein. Hinweis: (Nur Lithium-Ionen-Batterie): Eine Lithium-Ionen-Batterie wird nur von einer anteiligen Teilegarantie abgedeckt, die im 3. bis 5. Jahr basierend auf der Verwendungsdauer und den genutzten Kilowattstunden basiert. Lesen Sie die *Bedienungsanleitung* für weitere Informationen.

Für die Kosten von Wartungsarbeiten kommt der Eigentümer auf

Motoreinstellung, Schmierung, Reinigung und Polieren, Austausch von Filtern, Kühlmittel und die Durchführung der empfohlenen Wartungsarbeiten sind einige der normalen Arbeiten, die der Eigentümer auf eigene Kosten an den Toro-Produkten durchführen muss.

Allgemeine Bedingungen

Im Rahmen dieser Garantie haben Sie nur Anspruch auf eine Reparatur durch einen offiziellen Toro Distributor oder Händler.

Weder The Toro Company noch Toro Warranty Company haftet für mittelbare, beiläufige oder Folgeschäden, die aus der Verwendung der Toro-Produkte entstehen, die von dieser Garantie abgedeckt werden, einschließlich aller Kosten oder Aufwendungen für das Bereitstellen von Ersatzgeräten oder Wartung in angemessenen Zeiträumen des Ausfalls oder Nicht-Verwendung, bis zum Abschluss der unter dieser Garantie ausgeführten Reparaturarbeiten. Außer den Emissionsgewährleistungen, auf die im Anschluss verwiesen wird (falls zutreffend) besteht keine ausdrückliche Gewährleistung. Alle abgeleiteten Gewährleistungen zur Verkäuflichkeit und Eignung für einen bestimmten Zweck sind auf die Dauer der ausdrücklichen Gewährleistung beschränkt.

Einige Staaten lassen Ausschlüsse von beiläufigen oder Folgeschäden nicht zu oder schränken die Dauer der abgeleiteten Gewährleistung ein. Die obigen Ausschlüsse und Beschränkungen treffen daher ggf. nicht auf Sie zu. Diese Garantie gibt Ihnen bestimmte legale Rechte; Sie können weitere Rechte haben, die sich von Staat zu Staat unterscheiden.

Hinweis zur Motorgarantie:

Das Emissionskontrollsystem des Produkts kann von einer separaten Garantie abgedeckt sein, die die Anforderungen der EPA (amerikanische Umweltschutzbehörde) und/oder CARB (California Air Resources Board) erfüllen. Die oben angeführten Beschränkungen hinsichtlich der Betriebsstunden gelten nicht für die Garantie auf der Emissionssteueranlage. Weitere Angaben finden Sie in der Aussage zur Garantie hinsichtlich der Motoremissionskontrolle in der Bedienungsanleitung oder in den Unterlagen des Motorherstellers

Länder außer USA oder Kanada

Kunden, die Produkte von Toro kaufen, die von den USA oder Kanada exportiert wurden, sollten sich an den Toro-Distributor wenden, um Garantiepolicen für das entsprechende Land oder die Region zu erhalten. Sollten Sie aus irgendeinem Grund nicht mit dem Service des Händler zufrieden sein oder Schwierigkeiten beim Erhalt der Garantieinformationen haben, wenden Sie sich an den Importeur der Produkte von Toro.