Form No. 3396-168 Rev A

TORO®

Count on it.

Brukerhåndbok

Workman® MD- og MDX-bruksbil

Modellnr. 07266TC—Serienr. 315000601 og oppover
Modellnr. 07273—Serienr. 315000601 og oppover
Modellnr. 07273TC—Serienr. 315000601 og oppover
Modellnr. 07279—Serienr. 315000601 og oppover

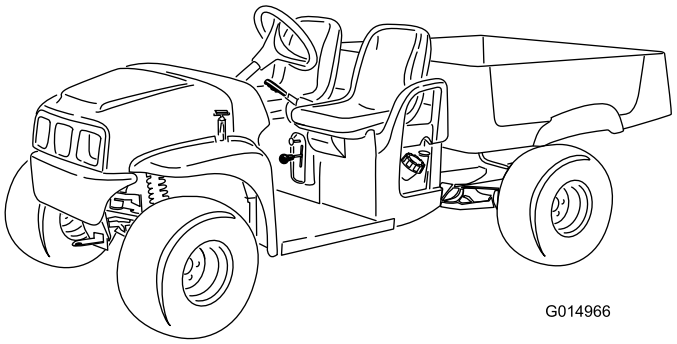

G014966

Registrer ditt produkt på www.Toro.com.
Oversettelse av originalen (NO)

CE

3396-168 A

Dette produktet er i samsvar med alle relevante europeiske direktiver. Se eget samsvarserklæringsskjema for produktet for detaljert informasjon.

⚠ ADVARSEL

CALIFORNIA
Proposition 65-advarsel

Dette produktet inneholder et kjemikalie eller kjemikalier som staten California vet forårsaker kreft, fødselsdefekter eller forplantningsskade.

Staten California kjenner til at motoreksosen fra dette produktet inneholder kjemikalier som kan forårsake kreft, fosterskader eller skade forplantningsevnen på andre måter.

Viktig: Denne motoren er ikke utstyrt med en gnistfangerdemper. Det er i strid med Californias Public Resource Code, avsnitt 4442, å bruke motoren i skogs-, busk- eller gressområder. Andre delstater eller føderale områder kan ha lignende lover.

Dette tenningssystemet etterkommer Canadas ICES-002.

Den vedlagte *Brukerhåndbok for motor* inneholder informasjon om amerikanske miljømyndigheters (EPA) og Californias utslippskontrollreguleringer for utslippssystemer, vedlikehold og garanti. Du kan bestille nye brukerhåndbøker fra motorprodusenten.

Innledning

Maskinen er utformet hovedsakelig som et terrengkjøretøy og er ikke tiltenkt omfattende bruk på offentlige veier. Når du bruker maskinen på offentlige veier, skal du følge alle trafikkregler og bruke alt ekstra tilbehør som kan være påkrevd etter loven, for eksempel lys, blinklys, skilt for saktegående kjøretøy (SMV) og annet som nødvendig.

Denne maskinen er en bruksbil som er ment til bruk av fagfolk, dvs. innleide operatører som er spesialisert i industriell bruk. Det er utformet hovedsakelig for transport av utstyr for slike bruksområder. Dette kjøretøyet gir sikker transport av en operatør og en passasjer i de respektive setene. Lasteplanet er ikke egner for passasjerer.

Les denne håndboken nøye, slik at du lærer å bruke og vedlikeholde produktet på riktig måte og unngår person- eller produktskade. Du har ansvar for å bruke produktet på en riktig og sikker måte.

Du kan kontakte Toro direkte på www.Toro.com for informasjon om produkter og tilbehør, hjelp til å finne en forhandler eller for å registrere produktet ditt.

Hvis maskinen må repareres eller du trenger originale Toro-deler eller mer informasjon, kan du kontakte et autorisert forhandlerverksted eller Toros kundeserviceavdeling. Ha modell- og serienummer for hånden når du tar kontakt. Figur 1 viser hvor på produktet modell- og serienumrene er plassert. Skriv inn numrene i de tomme feltene.

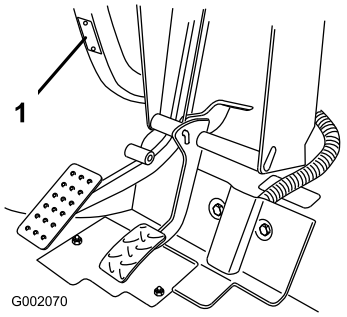

Figur 1

1. Plassering av modell- og serienummer

Modellnr. _____

Serienr. _____

Denne brukerhåndboken identifiserer mulige farer og identifiserer sikkerhetsbeskjeder gjennom sikkerhetsvarslingssymbolet (Figur 2) som varsler om en fare som kan føre til alvorlige skader eller dødsfall hvis man ikke tar de anbefalte forhåndsreglene.



Figur 2

1. Sikkerhetsvarselssymbol

I tillegg brukes to ord for å utheve informasjon. **Viktig** gjør oppmerksom på spesiell mekanisk informasjon og **Obs** henviser til generell informasjon som er verdt å huske.

© 2015—The Toro® Company

Innhold

Sikkerhet 4
Regler for sikker bruk 4
Før bruk 4
Den overordnedes ansvarsområder 5
Sikker håndtering av drivstoff 5
Bruk 5
Vedlikehold 7
Modell 07266TC og 07279 8
Modell 07273 og 07273TC 8
Sikkerhets- og instruksjonsmerker 9
Montering 11
1 Montere rattet (modell 07266TC og 07273TC). 11
2 Kontrollere væskenivåer og lufttrykk i dekk 11
3 Lese håndboken og se sikkerhetsopplæringsmaterialet 12
Oversikt over produktet 13
Kontroller 13
Spesifikasjoner 16
Tilbehør 16
Bruk 17
Sikkerhet først 17
Bruke lastekassen 17
Utføre kontroller før start 19
Kontrollere nivået på bremsevæsken 19
Kontrollere motoroljenivået 20
Kontrollere lufttrykket i dekkene 21
Fylle drivstoff 21
Starte motoren 22
Stoppe maskinen 22
Parkere maskinen 22
Kjøre inn en ny maskin 23
Laste på lastekassen. 23
Transportere maskinen 23
Taue maskinen 24
Taue en tilhenger 24
Vedlikehold 25
Anbefalt vedlikeholdsplan 25
Kontrolliste for daglig vedlikehold 26
Forberedelse for vedlikehold 27
Vedlikeholde maskinen under spesielle driftsforhold 27
Klargjøre maskinen for vedlikehold 27
Heise maskinen 27
Tilgang til panseret 27
Smøring 28
Smøre maskinen 28
Smøre forhjullagrene 29
Vedlikehold av motor 31
Vedlikeholde luftfilteret 31
Kontrollere motoroljenivået 32
Overhale tennpluggen 34
Vedlikehold av drivstoffsystem 35
Kontrollere drivstoffslangene og -koblingene 35
Skifte drivstoffilteret 35
Vedlikeholde karbonsylinderen 36
Vedlikehold av elektrisk system 39
Vedlikeholde batteriet 39
Skifte sikringer 41
Vedlikeholde frontlysene 41
Vedlikehold av drivsystem 42
Vedlikeholde dekkene 42
Justere forhjulenes hjulspissing og skråstilling 42
Kontrollere oljenivået for transakselen 44
Skifte transakseloljen 44
Kontrollere og justere fri-posisjon 45
Vedlikeholde den primære drivclutchen 46
Vedlikehold av kjølesystem 46
Rengjøre motorens kjøleområder 46
Vedlikehold av bremser 47
Kontrollere bremsene 47
Justere parkeringsbremsehåndtaket 47
Justere bremsekablene 47
Skifte bremsevæsken 48
Vedlikehold av remmer 48
Vedlikeholde drivremmen 48
Justere startgeneratorremmen 49
Vedlikeholde chassis 49
Justere lastekassens låser 49
Rengjøring 50
Vaske maskinen 50
Lagring 50

Sikkerhet

Hvis føreren eller eieren bruker maskinen på feil måte eller utfører feil vedlikeholdsarbeid, kan det føre til personskader. Følg alltid disse forsiktighetsreglene for å unngå at det skjer en ulykke, og ta alltid hensyn til sikkerhetsvarselsymbolet, som betyr **Forsiktig**, **Advarsel** eller **Fare** – "personlige sikkerhetsinstruksjoner". Hvis disse instruksjonene ikke tas hensyn til, kan dette føre til at noen blir alvorlig skadet eller drept.

Denne maskinen oppfyller kravene i SAE J2258.

Regler for sikker bruk

⚠ ADVARSEL

Maskinen er et kjøretøy som ikke skal brukes på motorveier og er ikke utformet, utstyrt eller produsert til bruk på offentlige veier. Hvis du bruker den på offentlige veier, kan det føre til ulykker, alvorlige personskader eller til og med drepe deg eller andre.

Ikke bruk maskinen i bakker på offentlige veier.

Workman er bygget og testet med tanke på at den skal være sikker og pålitelig i drift, dersom den brukes og vedlikeholdes på riktig måte. Selv om forebygging og avverging av farer og ulykker delvis avhenger av hvordan maskinen er konstruert og utrustet, er det også avhengig av at personell som bruker, vedlikeholder og lagrer maskinen er oppmerksomme, nøyaktige og har fått riktig opplæring. Feilaktig bruk og vedlikehold av maskinen kan føre til personskade eller dødsfall.

Dette er et spesialisert tjenestekjøretøy som kun er bygget for bruk i terrenget. Det vil kjennes annerledes å kjøre enn passasjerbiler og lastebiler. Derfor bør du ta deg tid til å gjøre deg kjent med din Workman.

Ikke alt tilleggsutstyr som passer til Workman er dekket i denne håndboken. Se den spesifikke *brukerhåndboken* som følger med hvert tilbehør for ekstra sikkerhetsinstruksjoner. **Les gjennom disse håndbøkene!**

For å redusere muligheten for skader eller dødsulykker bør du følge disse sikkerhetsinstruksjonene:

Før bruk

- Du må ha lest og forstått innholdet i denne brukerhåndboken før du tar maskinen i bruk. Du kan få tilsendt en ny brukerhåndbok ved å sende fullstendig modell- og serienummer til: The Toro® Company, 8111 Lyndale Avenue South, Minneapolis, Minnesota 55420, USA.
- Maskinen er ikke tillatt for barn. Brukere av maskinen skal ha førerkort.
- La aldri andre voksne bruke maskinen uten at de har lest og forstått *brukerhåndboken* først. Kun personer som har fått opplæring og er autoriserte, skal bruke denne maskinen. Påse at føreren er i fysisk og mental stand til å bruke maskinen.
- Maskinen er bare beregnet på **deg**, føreren, samt **én passasjer** i setet som leveres av produsenten. Ta **aldri** med flere passasjerer i kjøretøyet.
- Bli kjent med kontrollene, og lær hvordan man stopper motoren raskt.
- Bruk **aldri** maskinen når du er påvirket av medisiner, alkohol eller andre rusmidler. Til og med reseptpliktig medisin og forkjølelsesmedisiner kan gjøre deg søvnig.
- Ikke bruk maskinen når du er trøtt. Pass på at du tar pauser innimellom. Det er veldig viktig at du er oppmerksom hele tiden.
- Ha alltid på kraftig skotøy. Bruk ikke maskinen hvis du har på deg sandaler, tennissko eller joggesko. Bruk aldri løstsittende klær eller smykker som kan sette seg fast i bevegelige deler og forårsake personskader.
- Vernebriller, vernesko, lange bukser og hjelm anbefales og er i enkelte land påbudt i henhold til lokale sikkerhets- og forsikringsforskrifter.
- La **aldri** barn få bruke maskinen. La **aldri** voksne bruke maskinen uten å ha fått ordentlige instruksjoner. Kun personer som har fått opplæring og er autoriserte, skal bruke denne maskinen. Pass på at føreren er fysisk og mentalt skikket til å bruke maskinen.
- Hold andre, særlig barn og dyr, borte fra arbeidsområdet.
- Kontroller daglig at forriglingssystemet fungerer som det skal. Hvis en bryter ikke virker, må denne skiftes ut før du bruker kjøretøyet.
- Sørg for at alle verneplater, sikkerhetsinnretninger og merker er på plass. Hvis en verneplate, en sikkerhetsanordning eller et merke ikke virker, er uleselig eller skadet, må det repareres eller skiftes ut før du tar maskinen i bruk.
- Unngå å kjøre når det er mørkt, spesielt i ukjent terreng. Hvis du er nødt til å kjøre i mørket, må du kjøre forsiktig, bruke frontlysene og gjerne bruke ekstralys.
- Kontroller alle deler på kjøretøyet, og eventuelt tilleggsutstyr, før du tar det i bruk. Hvis noe er galt, må du **ikke bruke kjøretøyet**. Pass på at problemet rettes opp før du bruker kjøretøyet eller tilleggsutstyret.
- Maskinen skal kun startes utendørs eller i et godt ventilert område.

Den overordnedes ansvarsområder

- Sørg for at førerne har fått god opplæring, og er kjent med *brukerhåndboken* og alle merkene på kjøretøyet.
- Etabler dine egne spesialprosedyrer og arbeidsregler for uvanlige arbeidsforhold (f.eks. skråninger som er for bratte til at maskinen kan brukes på sikker måte).

Sikker håndtering av drivstoff

- Håndter bensin svært forsiktig for å unngå skade på person eller eiendom. Bensin er meget brannfarlig, og bensindamp er eksplosiv.
- Slukk alle sigaretter, sigarer, piper og andre tennkilder.
- Bruk bare godkjente kanner eller beholdere av et ikke-metallisk materiale.
- Statisk elektrisk utladning kan antenne drivstoffdamp i en drivstoffbeholder som ikke er jordet. Fyll aldri opp kanner inne i et kjøretøy, på en lastebil eller på en tilhenger med en plastfôring. Fjern drivstoffbeholderen fra maskinens lasteplan og plasser den på bakken et stykke fra kjøretøyet før den fylles.
- La munnstykket være i kontakt med beholderen mens tanken fylles. Fjern utstyr fra maskinens lasteplan før den fylles. Bruk ikke påfyllingsanordning som ikke er utstyrt med automatisk avbryterfunksjon.
- Ikke ta av lokket på drivstofftanken eller fyll drivstoff mens motoren går.
- La motoren bli kald før du fyller på mer drivstoff.
- Du må aldri fylle drivstoff på maskinen innendørs.
- Oppbevar aldri maskinen eller drivstoffkannen hvor det er åpen ild, gnist eller kontrollampe som på en varmtvannstank eller andre apparater.
- Utstyr må tas ut av lastebilen eller tilhengeren og fylles med drivstoff på bakken. Hvis dette ikke lar seg gjøre, fyll på drivstoff på slikt utstyr med en drivstoffkanne istedenfor å fylle drivstoff direkte fra pumpen.
- Bytt klær umiddelbart hvis du søler drivstoff på klær.
- Ikke overfyll drivstofftanken. Sett på igjen lokket på drivstofftanken og stram godt til.

Bruk

- Føreren og passasjeren skal sitte og bruke sikkerhetsbelte når kjøretøyet er i bevegelse. Føreren skal holde begge hendene på rattet, og passasjeren skal bruke håndtakene. Hold armer og bein inni kjøretøyet til enhver tid.
- Kjør langsommere og unngå skarpe svinger når du kjører med en passasjer. Husk at passasjeren ikke alltid er forberedt på at du kommer til å bremse eller snu. La aldri passasjerer få sitte på kassen eller tilleggsutstyret.
- Overbelast aldri kjøretøyet. Merkeplaten (som er plassert midt under dashbordet) viser belastningsgrensen for kjøretøyet. Tilhengere må aldri overbelastes, og kjøretøyets bruttovekt må aldri overskrides.
- Når du starter motoren:
  - Sitt i førersetet, og påse at parkeringsbremsen er aktivert.
  - Hold foten på bremsen.
  - Vri på/av-bryteren til på-stilling.

  Merk: Motoren starter når du trykker inn gasspedalen.
- Du må være oppmerksom når du bruker maskinen. Hvis du ikke bruker maskinen på en sikker måte, kan det føre til ulykker, velt og alvorlige skader eller dødsfall. Kjør forsiktig. For å forhindre velting eller tap av kontrollen, ta følgende forholdsregler:
  - Vær svært forsiktig, reduser hastigheten og oppretthold trygg avstand rundt sandfang, grøfter, bekker, ramper og ukjente områder eller andre farer.
  - Hold utkikk etter hull eller andre skjulte farer.
  - Vær svært forsiktig når du bruker kjøretøyet i bratte hellinger. Kjør rett opp og ned i hellinger. Reduser hastigheten når du tar skarpe svinger eller svinger i en helling. Unngå så langt det er mulig å svinge i hellinger.
  - Vær spesielt forsiktig når du kjører maskinen på vått underlag, i stor fart eller med full last. Bremsetiden øker når du kjører med full last.
  - Når du laster på lasteplanet, må du fordele lasten jevnt. Vis spesiell varsomhet dersom lasten overstiger størrelsen til kjøretøyet/lasteplanet. Vis spesiell varsomhet når du håndterer usentrert last som ikke kan sentreres. Balanser lasten, og fest den slik at den ikke forskyves.
  - Unngå å starte og stoppe plutselig. Ikke gå fra revers til fremover eller omvendt uten først å ha stanset helt.
  - Ikke ta skarpe svinger, gjør plutselige bevegelser eller utfør andre handlinger som kan få deg til å miste kontrollen over maskinen.
  - Kjør ikke forbi andre maskiner som kjører i samme retning i kryss, dødvinkler eller andre farlige situasjoner.
  - Ikke la noen stå bak maskinen når du lesser av. Ikke tipp lasten på føttene til noen. Utløs låsene på baklemmen fra siden av lasteplanet, ikke bakfra.
  - Hold alle tilskuere på avstand. Pass på at ingen står bak kjøretøyet før du rygger. Rygg langsomt.
  - Se opp for trafikk når du krysser eller er i nærheten av veier. Gi alltid fotgjengere og andre kjøretøy forkjørsrett. Signaliser tidlig når du skal snu eller stoppe, slik at andre vet hva du kommer til å gjøre. Følg trafikkreglene.
  - Bruk aldri maskinen i nærheten av områder med eksplosivt støv eller eksplosive gasser. Eksossystemet

og det elektriske systemet kan skape gnister som kan antenne eksplosivt materiale.

  - Vær alltid på utkikk etter, og forsøk å unngå, lave overheng, slik som greiner, dørstolper, overhengende gangveier osv. Forsikre deg om at det er nok plass over deg til at du kan komme under med maskinen og deg selv.
  - Hvis du noen gang er usikker på hva som er trygg drift, må du **stanse arbeidet** og spørre din overordnede.

- Før du forlater førersetet:
  - Pass på at maskinen står stille.
  - Senk planet.
  - Stopp motoren, og vent til alle bevegelige deler har stoppet.
  - Sett på parkeringsbremsen.
  - Ta nøkkelen ut av på/av-bryteren.
- Ikke ta på motoren, girkassen, radiatoren, lyddemperen eller lyddemperskjermen mens motoren er i gang, eller like etter at den er stoppet. Disse områdene er svært varme og du kan brenne deg på dem.
- Hvis maskinen vibrerer unormalt, må du straks stanse maskinen, vente til alle bevegelige deler har stoppet, og kontrollere den for skader. Reparer alle skader før du fortsetter å bruke maskinen.
- Lynnedslag kan forårsake alvorlige skader eller dødsfall. Hvis du ser/hører at lyn og tordenvær nærmer seg der du er, må du ikke bruke maskinen. Søk tilflukt!

Bremse

- Senk farten før du nærmer deg en hindring. Dette gir deg ekstra tid til å stoppe eller svinge. Hvis du treffer noe kan det skade deg og eventuelle passasjerer. Det kan også ødelegge maskinen og lasten.
- Kjøretøyets bruttovekt påvirker din evne til å stoppe og/eller svinge. Tung last og tungt utstyr gjør det vanskeligere å stoppe og svinge maskinen. Jo tyngre lasten er, desto lengre tid tar det å stoppe. Se Laste på lastekassen. (side 23) for mer informasjon.
- Senk farten hvis lastekassen er fjernet og det ikke er montert noe utstyr på maskinen. Bremseegenskapene forandres, og hvis du stopper brått, kan det føre til at bakhjulene låser seg, noe som igjen påvirker kontrollen over maskinen.
- Gress og asfalt er glatt når det er vått. Det kan ta to til fire ganger lengre tid å stoppe maskinen på våt overflate som på tørr overflate. Hvis du kjører gjennom dypt vann og bremsene blir våte, vil de ikke fungere bra før de tørker igjen. Når du har kjørt i vann, bør du teste bremsene for å se om de virker ordentlig. Hvis de ikke virker, bør du kjøre sakte på jevn overflate mens du trykker forsiktig på bremsepedalen. Dette tørker bremsene.

Kjøre i bakker

⚠ ADVARSEL

Hvis du bruker maskinen i en bakke, kan den velte eller motoren kan stanse og du kan miste kontrollen. Dette kan føre til personskader.

- **Ikke bruk maskinen i overdrevent bratte skråninger.**
- **Ikke akselerer fort eller bråbrems når du rygger ned en bakke, spesielt ikke hvis du kjører med last.**
- **Hvis motoren stanser eller du mister fart i en bakke, rygger du sakte rett ned bakken. Forsøk aldri å snu maskinen.**
- **Kjør maskinen langsomt i skråninger og utvis forsiktighet.**
- **Unngå å svinge i en bakke.**
- **Reduser maskinens last og fart.**
- **Unngå å stoppe i bakker, spesielt hvis du kjører med last.**

Ta disse forholdsreglene når du kjører i en bakke:

- Senk farten før du kjører opp eller ned en bakke.
- Hvis motoren stanser eller du begynner å miste fart i en bakke, bremser du gradvis ned og rygger rett ned bakken.
- Det kan være farlig å snu mens du kjører opp eller ned bakker. Hvis du må svinge i en bakke, må du gjøre det sakte og forsiktig. Foreta aldri skarpe eller raske svinger.
- Tung last påvirker stabiliteten. Reduser belastningsvekten og farten når du kjører i en bakke eller hvis lasten har et høyt tyngdepunkt. Sikre lasten til lastekassen for å forhindre at den forskyves. Vær ekstra påpasselig når du transporterer last som har lett for å forskyve seg (væske, stein, sand osv.).
- Unngå å stoppe i bakker, spesielt hvis du kjører med last. Det tar lengre tid å stoppe når du kjører i nedoverbakke enn på flat mark. Hvis du må stanse maskinen, må du unngå plutselige fartsendringer, ettersom det kan føre til at maskinen velter eller ruller. Ikke bråbrems når du ruller bakover, ettersom det kan føre til at maskinen velter.
- Du kan montere veltebeskyttelsen som ekstrautstyr hvis du skal bruke maskinen i bakker.

Kjøre i kupert terreng

⚠ ADVARSEL

Plutselige forandringer i terrenget kan forårsake brå bevegelser i rattet, noe som kan føre til skader i arm og hånd.

- **Senk farten når du kjører i kupert terreng og i nærheten av fortauskanter.**
- **Grip løst om rattet med tomlene opp og bort fra ratteikene.**

Reduser farten til maskinen og lasten når du kjører i kupert terreng, på ujevn bakke samt i nærheten av fortauskanter, hull og andre plutselige endringer i terrenget. Lasten kan forskyves og gjøre maskinen ustabil.

Du kan montere veltebeskyttelsen som ekstrautstyr hvis du skal bruke maskinen i ujevnt terreng.

Laste og lesse

⚠ ADVARSEL

Lasteplanet kan være tungt. Hender eller andre kroppsdeler kan bli knust.

- **Hold hender og andre kroppsdeler unna når lasteplanet senkes.**
- **Ikke tipp lasten på mennesker i nærheten.**

- Ikke overstig maskinens vektkapasitet når du bruker den med last i lastekassen, når du trekker en tilhenger eller begge deler. Se Spesifikasjoner (side 16)
- Vær forsiktig når du kjører i en bakke eller i ujevnt terreng, spesielt når det er last i lasteboksen, når du trekker en tilhenger eller begge deler.
- Vær forsiktig når det er høy last i lastekassen.
- Vær oppmerksom på at maskinens stabilitet og kontroll reduseres når lasten i lastekassen ikke er ordentlig distribuert.
- Overdimensjonert last i lastekassen kan endre stabiliteten til maskinen.
- Maskinens styring, bremsing og stabilitet påvirkes når maskinen har en last der vekten til materialet ikke kan bindes til maskinen, for eksempel væske i en stor tank.
- Less aldri av en full lastekasse mens maskinen står sidelengs i en bakke. Endringer i vektfordelingen kan velte maskinen.
- Når du har tung last i lastekassen, må du redusere farten for å få lang nok bremseavstand. Ikke bråbrems. Vær ekstra forsiktig i bakker.
- Vær oppmerksom på at tung last øker bremselengden og reduserer muligheten til å svinge raskt uten å velte.
- Den bakre lasteplassen er kun beregnet for last, ikke passasjerer.
- Overbelast aldri maskinen. Merkeplaten (som er plassert midt under dashbordet) viser belastningsgrensen for maskinen. Tilhengere må aldri overbelastes, og maskinens bruttovekt må aldri overskrides. Se Laste på lastekassen. (side 23).

Vedlikehold

- Før du overhaler eller justerer maskinen, må du flytte maskinen til et plant underlag, stoppe motoren, trekke til parkeringsbremsen og ta nøkkelen ut av på/av-bryteren, slik at ingen kan starte motoren ved et uhell.
- Jobb aldri under et hevet lasteplan uten å ha plassert lasteplanet på den helt utstrakte støttepilaren.
- Kontroller at alle hydrauliske koblinger er tette, og at alle hydrauliske slanger og ledninger er i god stand før systemet settes under trykk.
- Hold kropp og hender borte fra hull eller dyser som sprøyter ut hydraulisk væske under høyt trykk. Bruk papp eller papir til å lete etter lekkasjer, **ikke hendene**. Hydraulisk væske som kommer ut under trykk, kan trenge gjennom huden og forårsake alvorlige personskader. Væske som sprøytes inn under huden, må fjernes kirurgisk innen få timer av en doktor med kjennskap til denne typen skader. Ellers kan det oppstå koldbrann.
- Før du kobler fra eller utfører vedlikehold eller reparasjoner på det hydrauliske systemet, må du slippe ut alt trykket i systemet. Dette gjør du ved å stoppe motoren og senke den hydrauliske kontrollventilen og/eller senke lastekassen og det andre utstyret. Sett hydraulikkspaken i avlastet stilling, hvis utstyrt med dette. Hvis lastekassen må stå i hevet stilling, må den sikres med støttepilaren.
- For å passe på at hele maskinen er i god stand, må du sørge for at alle mutre, bolter og skruer er godt strammet.
- Reduser brannfaren ved å sørge at det ikke er overflødig smørefett, gress, blader eller støv i motoren.
- Hvis motoren må være i gang for å utføre en vedlikeholdsjustering, må du passe på at klær, hender, føtter og andre kroppsdeler ikke er i nærheten av motoren eller andre bevegelige deler. Hold alle unna.
- Ikke kjør motoren med for høyt turtall ved å endre regulatorinnstillingene. Maksimal motorhastighet er 3650 o/min. La en autorisert Toro-forhandler kontrollere maksimal hastighet med en turteller, slik at det blir utført på en sikker og nøyaktig måte.
- Ta kontakt med en autorisert Toro-forhandler hvis det er nødvendig med store reparasjoner eller du trenger hjelp.
- For best mulig ytelse og sikkerhet bør du bare kjøpe ekte Toro-reservedeler og -tilbehør. Det kan være farlig å bruke reservedeler og tilleggsutstyr som er laget av andre produsenter. Hvis du endrer maskinen på en måte som påvirker maskinens drift, ytelse eller varighet eller

bruken av maskinen, kan det føre til personskader eller dødsulykker. Slike endringer kan gjøre garantien fra The Toro® Company ugyldig.

- Denne maskinen skal ikke endres uten godkjenning fra The Toro® Company. Eventuelle spørsmål sendes til The Toro® Company, Commercial Division, Vehicle Engineering Dept., 8111 Lyndale Ave. So., Bloomington, Minnesota 55420-1196, USA.

Modell 07266TC og 07279

Lydstyrke

Denne enheten har et garantert lydstyrkenivå på 96 dBA, med en usikkerhetsverdi (K) på 1 dBA.

Lydstyrkenivået ble fastsatt iht. prosedyrene som er beskrevet i EN ISO 11094.

Lydtrykk

Denne enheten har et lydtrykknivå på 83 dBA ved operatørens øre, med en usikkerhetsverdi (K) på 1 dBA.

Lydtrykknivået ble fastsatt iht. prosedyrene som er beskrevet i EN ISO 11201.

Hånd-arm-vibrasjon

Målt vibrasjonsnivå for høyre hånd = 1,03 m/s^2

Målt vibrasjonsnivå for venstre hånd =1,5 m/s^2

Usikkerhetsverdi (K) = 0,5 m/s^2

Målte verdier ble fastsatt iht. prosedyrene som er beskrevet i EN 1032.

Vibrasjon for hele kroppen

Målt vibrasjonsnivå = 0,42 m/s^2

Usikkerhetsverdi (K) = 0,5 m/s^2

Målte verdier ble fastsatt iht. prosedyrene som er beskrevet i EN 1032.

Modell 07273 og 07273TC

Lydstyrke

Denne enheten har et garantert lydstyrkenivå på 96 dBA, med en usikkerhetsverdi (K) på 1 dBA.

Lydstyrkenivået ble fastsatt iht. prosedyrene som er beskrevet i EN ISO 11094.

Lydtrykk

Denne enheten har et lydtrykknivå på 86 dBA ved operatørens øre, med en usikkerhetsverdi (K) på 1 dBA.

Lydtrykknivået ble fastsatt iht. prosedyrene som er beskrevet i EN ISO 11201.

Hånd-arm-vibrasjon

Målt vibrasjonsnivå for høyre hånd = 1,03 m/s^2

Målt vibrasjonsnivå for venstre hånd =1,5 m/s^2

Usikkerhetsverdi (K) = 0,5 m/s^2

Målte verdier ble fastsatt iht. prosedyrene som er beskrevet i EN 1032.

Vibrasjon for hele kroppen

Målt vibrasjonsnivå = 0,42 m/s^2

Usikkerhetsverdi (K) = 0,5 m/s^2

Målte verdier ble fastsatt iht. prosedyrene som er beskrevet i EN 1032.

Sikkerhets- og instruksjonsmerker

Sikkerhetsmerker og -instruksjoner er lett synlige for føreren og er plassert i nærheten av alle områder som representerer en potensiell fare. Bytt ut alle merker som er ødelagte eller mangler.

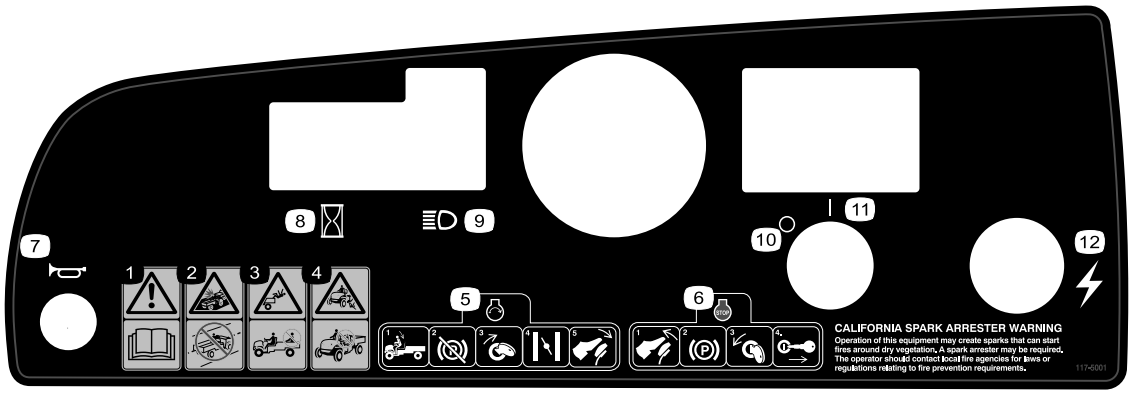

117-5001

1. Advarsel – les *brukerhåndboken*.
2. Kollisjonsfare – ikke bruk kjøretøyet på offentlige veier, gater eller motorveier.
3. Ta aldri med passasjerer på lasteplanet.
4. La aldri barn få lov til å bruke kjøretøyet.
5. Når du skal starte motoren, må du sitte i setet, koble fra parkeringsbremsen, vri rundt tenningsnøkkelen, dra ut choken (om nødvendig) og trykke inn gasspedalen.
6. Når du skal stanse motoren, må du slippe opp gasspedalen, sette på parkeringsbremsen, slå av tenningen og ta ut tenningsnøkkelen.
7. Horn
8. Timeteller
9. Frontlys
10. Tenning – av
11. Tenning – på
12. Elektrisk kraft (stikkontakt)



104-6581

1. Advarsel – les *brukerhåndboken*.
2. Brannfare – stans motoren før du fyller drivstoff.
3. Advarsel – få opplæring før du tar i bruk maskinen.
4. Fare for velt – utvis forsiktighet og kjør langsomt i skråninger og ved vending, hold kjøretøyets hastighet under 26 km/t ved kjøring med full eller tung last og ved kjøring i ulendt terreng.
5. Fare for å falle og skade armer/bein – ingen passasjerer må befinne seg på lasteplanet, og armer og bein må holdes inni kjøretøyet til enhver tid.

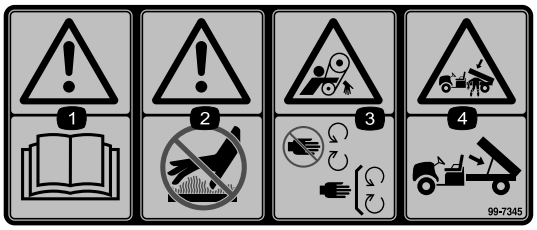

99-7345

1. Advarsel – les *brukerhåndboken*.
2. Varm overflate / fare for brannsår – hold deg på trygg avstand fra den varme overflaten.
3. Viklingsfare, rem – hold avstand fra deler i bevegelse.Hold alle verneplatene på plass.
4. Klemfare, lastekasse – bruk støttestangen til å støtte lasteplanet.

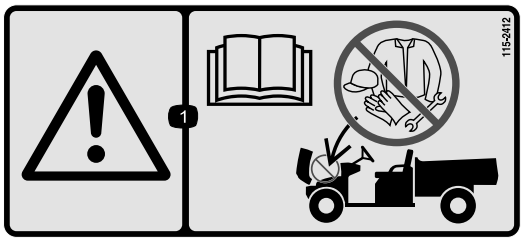

115-2412

1. Advarsel – les *brukerhåndboken*; ingen lagringsplass.

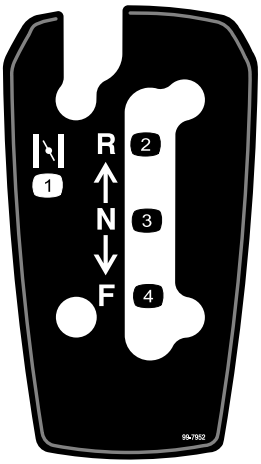

99-7952

1. Choke
2. Revers
3. Fri
4. Fremover

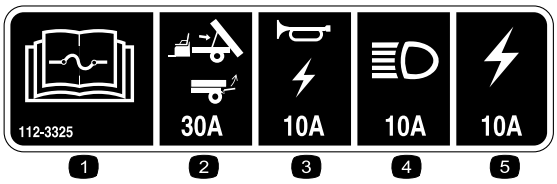

112-3325

1. Les *brukerhåndboken* for informasjon om sikringer.
2. Heis/lem, 30 A
3. Horn/stikkontakt, 10 A
4. Frontlys, 15 A
5. Sikring for maskinen, 20 A

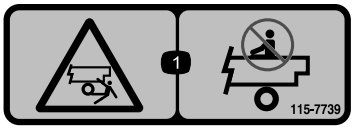

115-7739

1. Fare for fallende gjenstand, klemfare, bivånere – ikke ta med passasjerer på maskinen.

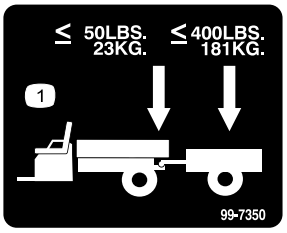

99-7350

1. Maks. koblingsarmvekt er 23 kg, maks. tilhengervekt er 181 kg.

Montering

Løse deler

Bruk diagrammet nedenfor som en sjekkliste for å kontrollere at alle delene er sendt.

Prosedyre	Beskrivelse	Ant.	Bruk
1	Ratt	1	Montere rattet (modeller 07266TC og 07273TC).
2	Ingen deler er nødvendige	–	Kontroller væskenivåer og lufttrykk i dekk.
3	Brukerhåndbok Brukerhåndbok for motoren Delekatalog Sikkerhetsopplæringsmateriale Registreringskort Kontrollskjema før levering Kvalitetssertifikat Nøkkel	1 1 1 1 1 1 1 2	Les brukerhåndboken og se på opplæringsmaterialet før du tar i bruk maskinen.

Merk: Angi hva som er høyre og venstre side på maskinen ved å stå i normal arbeidsstilling.

1

Montere rattet (modell 07266TC og 07273TC).

Deler som er nødvendige for dette trinnet:

1	Ratt

Prosedyre

1. Utløs låsetappene til midtdekslet, og fjern dekslet fra rattet gjennom åpningene på baksiden av rattet (Figur 3).

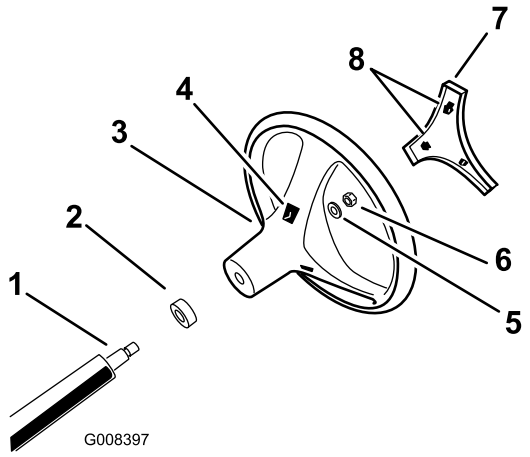

Figur 3

1. Rattstang
2. Støvdeksel
3. Ratt
4. Tappspor på rattet
5. Skive
6. Låsemutter
7. Midtre deksel
8. Åpning (for tilgang til tappene på rattet)

2. Fjern låsemutteren og skiven fra rattstangen (Figur 3).
3. Innrett rattet på kilene til rattstammen (Figur 3).

   Merk: Plasser rattet på stammen slik at når dekkene til maskinen peker rett fremover, er tverrbjelken på rattet horisontal og den tykkeste eiken på rattet vender ned.
4. Monter skiven og låsemutterens gjenger på rattstammen (Figur 3).
5. Trekk til låsemutteren med et moment på 24–29 N·m.
6. Innrett låsetappene på det midtre dekslet etter åpningene i rattet, og trykk dekslet inn i rattet til låsetappene klikker på plass (Figur 3).

2

Kontrollere væskenivåer og lufttrykk i dekk

Ingen deler er nødvendige

Prosedyre

1. Kontroller motoroljenivået før og etter motoren startes første gang. Se Kontrollere motoroljenivået (side 20).
2. Kontroller bremsevæskenivået før motoren startes første gang. Se Kontrollere nivået på bremsevæsken (side 19).
3. Kontroller transakselvæskenivået før motoren startes for første gang. Se Kontrollere oljenivået for transakselen (side 44).
4. Kontroller lufttrykket i dekkene. Se Kontrollere lufttrykket i dekkene (side 21)

3

Lese håndboken og se sikkerhetsopplæringsmaterialet

Deler som er nødvendige for dette trinnet:

1	*Brukerhåndbok*
1	Brukerhåndbok for motoren
1	*Delekatalog*
1	Sikkerhetsopplæringsmateriale
1	Registreringskort
1	*Kontrollskjema før levering*
1	Kvalitetssertifikat
2	Nøkkel

Prosedyre

- Les *brukerhåndboken*, og brukerhåndboken for motoren.
- Se på førerens sikkerhetsopplæringsmateriale.
- Fyll ut registreringskortet.
- Fyll ut *Kontrollskjema før levering*.
- Se *kvalitetssertifikatet*.

Oversikt over produktet

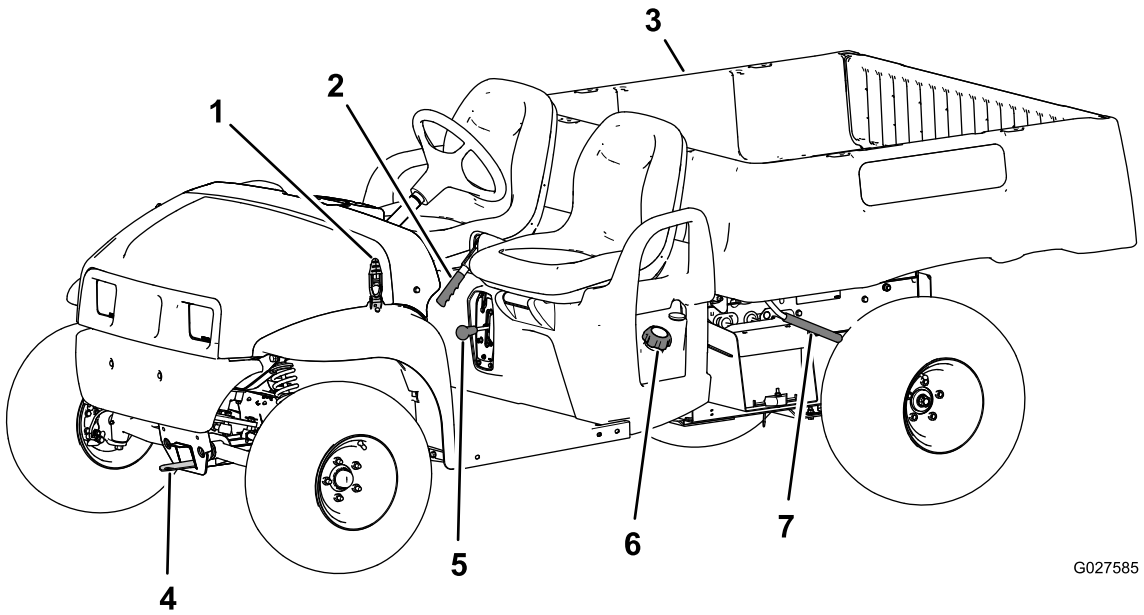

Figur 4

1. Panserlås
2. Parkeringsbremsehåndtak
3. Lastekasse
4. Tauetungen
5. Girspak
6. Drivstofflokk
7. Lastekassespak

Kontroller

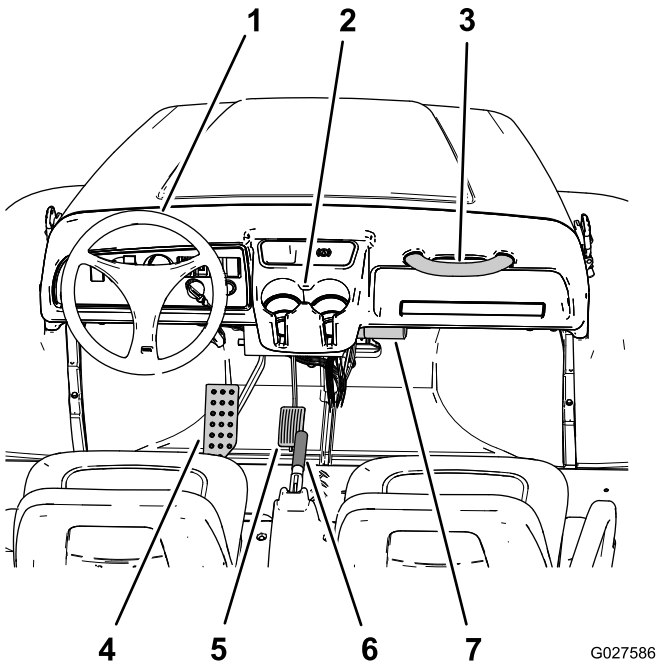

Figur 5

1. Ratt
2. Koppeholder
3. Passasjerhåndtak
4. Bremsepedal
5. Gasspedal
6. Parkeringsbremsehåndtak (senterkonsoll)
7. Oppbevaringsrør for *brukerhåndboken*

Gasspedal

Bruk gasspedalen (Figur 5) til å variere bakkehastigheten til maskinen. Trykk ned gasspedalen for å starte motoren. Farten øker ytterligere ved at pedalen trykkes ned. Hvis du slipper pedalen, reduseres farten og motoren stopper.

Merk: Maksimum fart fremover er 26 km/t.

Bremsepedal

Bruk bremsepedalen til å stanse eller senke maskinens hastighet (Figur 5).

⚠ FORSIKTIG

Hvis du bruker en maskin med slitte eller feiljusterte bremser, kan det føre til personskader.

Hvis bremsepedalen går til 25 mm fra kjøretøyets gulv, må bremsene justeres eller repareres.

Parkeringsbremsespak

Parkeringsbremsespaken er plassert mellom setene (Figur 4 og Figur 5). Når motoren er slått av, setter du på parkeringsbremsen for å hindre at maskinen beveger seg ved et uhell. Når du vil koble til parkeringsbremsen, drar du parkeringsbremsespaken opp. Frigjør parkeringsbremsen ved å skyve spaken ned. Påse at parkeringsbremsen er satt på hvis maskinen er parkert i en bratt bakke.

Chokekontroll

Chokekontrollen er plassert under førersetet, til høyre. Bruk choken til å starte en kald motor ved å dra chokekontrollen utover (Figur 6). Når motoren er i gang, justerer du choken slik at motoren går jevnt. Etter hvert som motoren blir varm, justerer du chokekontrollen til av-stilling.

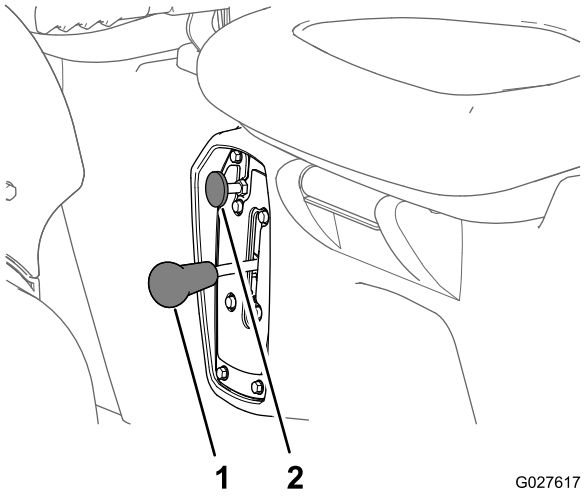

Figur 6

1. Chokekontroll
2. Girspak

Girspak

Girspaken er plassert mellom setene og under parkeringsbremsespaken. Girspaken har tre posisjoner: fremover, revers og fri (Figur 6).

Merk: Motoren starter og kjører i alle tre posisjonene.

Viktig: Du må alltid stoppe kjøretøyet før du skifter gir.

Hornknapp (modell 07266TC og 07273TC)

Hornknappen er plassert ved det nedre venstre hjørnet av instrumentpanelet (Figur 7). Trykk på hornknappen for å aktivere hornet.

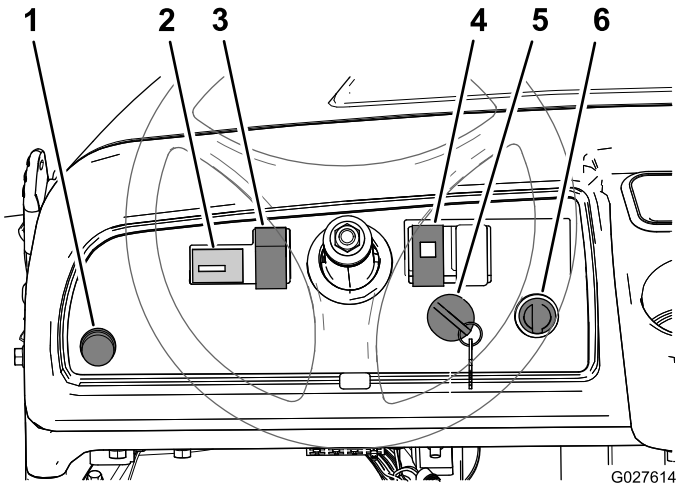

Figur 7

1. Hornknapp (modeller 07266TC og 07273TC)
2. Timeteller
3. Lysbryter
4. Oljeindikatorlys
5. Stikkontakt
6. På/av-bryter

Lysbryter

Lysbryteren er plassert til venstre for rattstammen (Figur 7). Bruk lysbryteren til å slå på frontlyktene. Skyv lysbryteren opp for å slå på frontlyktene eller skyv ned for å slå av lysene.

Timeteller

Timeteller er plassert til venstre for lysbryteren (Figur 7). Bruk timetelleren til å finne ut totalt antall timer som motoren har vært i gang. Timetelleren starter hver gang du vrir tenningsnøkkelen til på-stillingen eller motoren går.

Indikatorlampe for oljetrykket

Indikatorlampen for motoroljetrykk er plassert til høyre for rattstammen (Figur 7). Oljelampen advarer operatøren hvis motoroljetrykket faller under et nivå der det er trygt å bruke maskinen. Hvis lampen tennes og forblir på, må du slå av motoren og kontrollere motoroljenivået. Tilsett olje på motoren hvis det er nødvendig. Se Kontrollere motoroljenivået (side 20).

Merk: Det kan hende at oljeindikatorlyset blinker. Dette er normalt, og du trenger ikke å gjøre noe.

Av-/på-bryter

På/av-bryteren (Figur 7) brukes til å starte og stoppe motoren, og den har to posisjoner: på og av. Vri nøkkelen med klokken til på-stillingen for å sette i gang motoren og kjøre maskinen. Når maskinen står stille, vrir du nøkkelen mot klokken til av-stilling for å stanse motoren. Ta nøkkelen ut fra på/av-bryteren når du forlater maskinen.

Stikkontakt

Stikkontakten er plassert til høyre for på/av-bryteren (Figur 7). Bruk stikkontakten til å gi 12 volts strøm til valgfritt elektrisk tilbehør.

Drivstoffmåler

Drivstoffmåleren (Figur 8) er på drivstofftanken ved siden av påfyllingslokket, på venstre side av maskinen. Måleren viser hvor mye drivstoff det er i tanken.

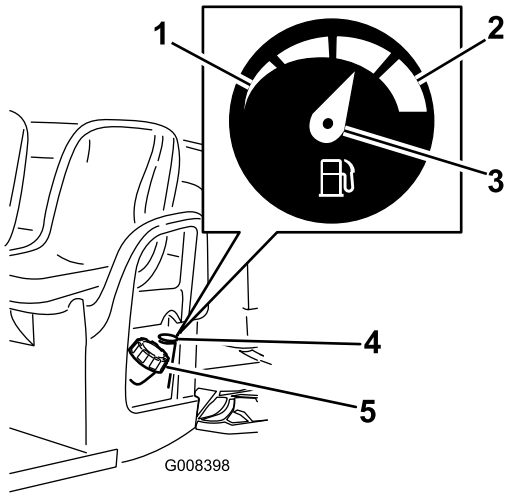

Figur 8

1. Tom
2. Full
3. Nål
4. Drivstoffmåler
5. Drivstofftanklokk

Passasjerhåndtak

Passasjerhåndtakene er plassert på høyre side av dashbordet og på utsiden av hvert sete (Figur 9).

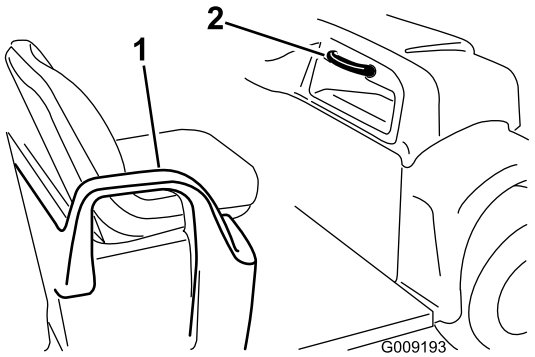

Figur 9

1. Håndtak – hoftestøtte
2. Passasjerhåndtak

Spesifikasjoner

Merk: Spesifikasjoner og konstruksjon kan forandres uten varsel.

Type	Modeller: 07266TC og 07279	Modeller: 07273 og 07273TC
Grunnvekt	Tørr 544 kg	
Klassifisert kapasitet (på bakkenivå)	567 kg totalt, herunder 90,7 kg fører og 90,7 kg passasjer, last, tilhengertungevekt, brutto tilhengervekt, ekstrautstyr og vedheng.	749 kg totalt, herunder 90,7 kg fører og 90,7 kg passasjer, last, tilhengertungevekt, brutto tilhengervekt, ekstrautstyr og vedheng.
Kjøretøyets maksimum bruttovekt (på bakkenivå)	1 111 kg totalt, inkludert alle vektene som er oppgitt overfor	1 292 kg totalt, inkludert alle vektene som er oppgitt overfor
Maksimum lastekapasitet (på jevn overflate)	385 kg totalt, inkludert trekkoblingsvekt og tilhengerens bruttovekt	567 kg totalt, inkludert trekkoblingsvekt og tilhengerens bruttovekt
Tauekapasitet:		
Standardkopling	Koblingsarmvekt er 23 kg Maksimum tilhengervekt er 182 kg	
Høybelastningskopling	Koblingsarmvekt er 45 kg Maksimum tilhengervekt er 363 kg	
Total bredde	150 cm	
Total lengde	299 cm	
Bakkeklaring	25 cm foran uten last og fører, 18 cm bak uten last og fører	
Hjulavstand	206 cm	
Hjulets slitebane (midtlinje til midtlinje)	125 cm foran, 118 cm bak	125 cm foran, 120 cm bak
Lastekassens lengde	117 cm innvendig, 133 cm utvendig	
Lastekassens bredde	125 cm innvendig, 150 cm utvendig, på utsiden av de støpte skjermene	
Lastekassens høyde	25 cm innvendig	

Tilbehør

Et utvalg av Toro-godkjent tilbehør som kan brukes sammen med maskinen for å forbedre og utvide dens funksjoner er tilgjengelig. Kontakt et autorisert forhandlerverksted eller distributør, eller besøk www.Toro.com for å få en liste over alt godkjent tilbehør.

Bruk

Merk: Angi hva som er høyre og venstre side på maskinen fra normal arbeidsstilling.

Sikkerhet først

Vi ber deg om å se nøye på alle sikkerhetsinstruksjoner og symboler i avsnittet om sikkerhet. Kunnskap om dette kan forhindre personskader.

⚠ FARE

Hvis du klipper på vått gress eller i bratte skråninger kan det føre til at maskinen sklir og at du mister kontrollen.

Hvis hjulene kjører over en kant, kan det føre til velt, som igjen kan resultere i alvorlig skade, dødsfall eller drukning.

Hvordan unngå at kjøretøyet sklir samt tap av kontroll:

- **Ikke bruk gressklipperen i nærheten av kanter eller vann.**
- **Reduser hastigheten og vær svært forsiktig i skråninger.**
- **Ikke start eller skift hastighet plutselig.**

⚠ FORSIKTIG

Denne maskinen har en lydstyrke som kan føre til hørselsskade hvis du utsettes for denne lydstyrken i lengre perioder.

Bruk hørselsvern når du bruker denne maskinen.

Det anbefales at du bruker beskyttelsesutstyr til øynene, ørene, hendene, føttene og hodet.

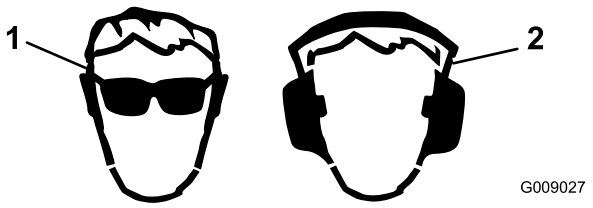

Figur 10

1. Bruk vernebriller.
2. Bruk hørselsvern.

Bruke lastekassen

Heve lastekassen

⚠ ADVARSEL

En hevet kasse kan falle og skade personer som arbeider under den.

- **Bruk alltid en støttestang for å holde kassen oppe før du jobber under den.**
- **Fjern lastemateriale fra kassen før du heiser den.**

⚠ ADVARSEL

Hvis du kjører mens lastekassen er hevet, kan dette føre til at maskinen velter eller ruller. Kassestrukturen kan bli skadet hvis du opererer maskinen med kassen hevet.

- **Bruk kun maskinen når lastekassen er nede.**
- **Senk kassen etter at den er tømt.**

⚠ FORSIKTIG

Hvis lasten er samlet nær bakenden av lastekassen når du løsner låsene, kan boksen plutselig velte, åpne seg og skade deg eller andre personer.

- **Sentrer lasten i lastekassen hvis det er mulig.**
- **Hold lastekassen ned, og påse at ingen lener seg over kassen eller står bak den når du løsner låsene.**
- **Fjern all last fra kassen før du løfter den for å vedlikeholde maskinen.**

1. Hev spaken på en av sidene av kassen og hev kassen (Figur 11).

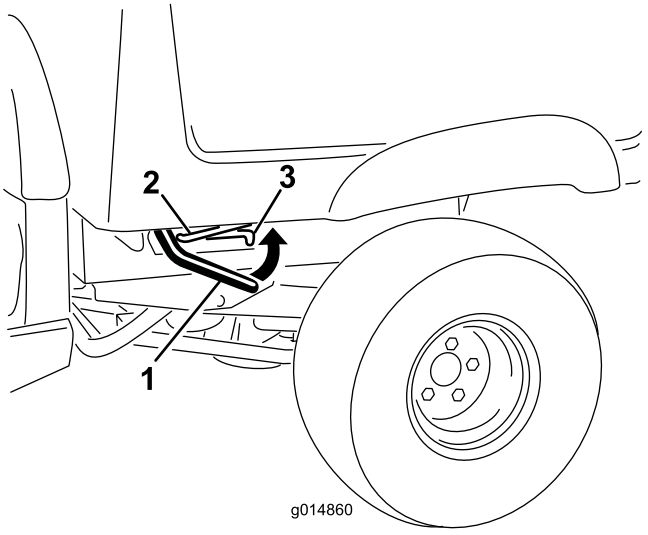

Figur 11

1. Spake
2. Støttestang
3. Sperret slisse

2. Trekk støttestangen inn i sperresporet, og fest boksen (Figur 12).

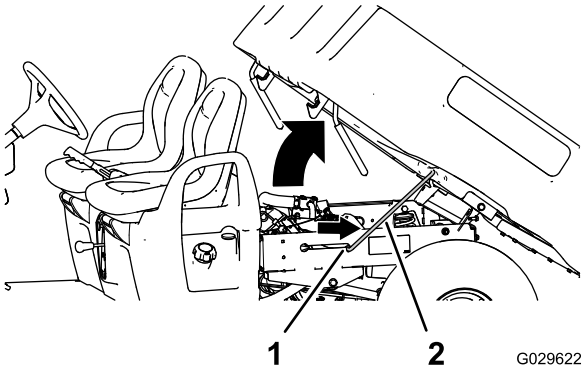

Figur 12

1. Sperret slisse
2. Støttestang

Senke lastekassen

⚠ ADVARSEL

Lasteplanet kan være tungt. Hender eller andre kroppsdeler kan bli knust.

Hold hender og andre kroppsdeler unna når lasteplanet senkes.

1. Hev lastekassen litt ved å heve låsespaken (Figur 11).
2. Trekk støttestangen ut av sperresporet (Figur 12).
3. Senk kassen til den låses på plass (Figur 11).

Åpne baklemmen

1. Pass på at lastekassen er nede og låst.
2. Løft ved å bruke løftegrepene på ryggpanelet til baklemmen (Figur 13).

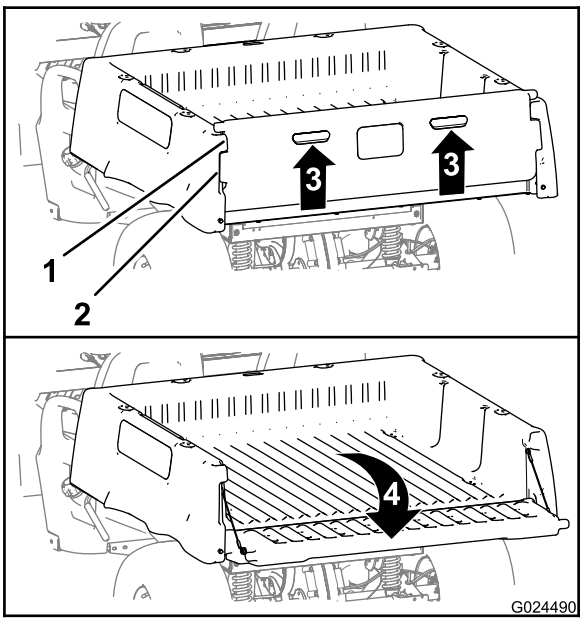

Figur 13

1. Baklemflens (lastekasse)
2. Låseflens (baklem)
3. Løft opp (løftegrep)
4. Vri bakover og ned

3. Juster låseflensene til baklemmen med åpningene mellom lastekassens baklemflenser (Figur 13).
4. Vri baklemmen bakover og ned (Figur 13).

Lukke baklemmen

Hvis du laster av løst material, som sand, stein eller trefliser fra lastekassen, kan noe material sette seg fast i hengslene til baklemmen. Gjør følgende før du lukker baklemmen.

1. Bruk hendene til å fjerne så mye materiale som mulig fra hengslene.
2. Vri baklemmen til ca. 45° (Figur 14).

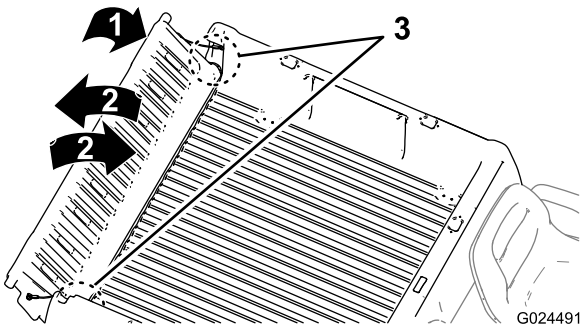

Figur 14

3. Beveg baklemmen frem og tilbake flere ganger ved å riste den litt (Figur 14).

   Merk: Dette vil løsne eventuelt fastkjørt materiale fra hengslene.

4. Senk baklemmen og se etter materialer som ligger igjen i hengsleområdet.
5. Gjenta trinn 1 til 4 til materialet er fjernet fra hengslene.
6. Vri baklemmen opp og ned til låseflensene til baklemmen er justert på linje med baklemlommen i lastekassen (Figur 13).

   Merk: Hev eller senk baklemmen for å justere låseflensene til baklemmen med de vertikale åpningene mellom baklemflensene på lastekassen.
7. Senk baklemmen til den sitter ordentlig bak på lastekassen (Figur 13).

   Merk: Låseflensene til baklemmen sikres av baklemflensene på lastekassen.

Utføre kontroller før start

Serviceintervall: For hver bruk eller daglig Kontroller følgende ting hver dag før du bruker maskinen:

- Kontroller bremsevæskenivået, og tilsett angitt bremsevæske etter behov. Se Kontrollere nivået på bremsevæsken (side 19).
- Kontroller motoroljen, og tilsett spesifisert olje etter behov. Se Kontrollere motoroljenivået (modell 07273 og 07273TC) (side 20).
- Kontroller lufttrykket i dekkene. Se Kontrollere lufttrykket i dekkene (side 21).
- Kontroller at bremsepedalen virker.
- Kontroller at lysene virker.
- Snu rattet til venstre og høyre for å kontrollere styreevnen.
- Kontroller om det er oljelekkasje, løse deler eller andre åpenbare feil.

  Merk: Slå av motoren og vent til alle bevegelige deler har stoppet før du kontrollerer om maskinen har oljelekkasjer, løse deler og annen slitasje og skader.

Dersom noen av punktene ovenfor ikke er som de skal, må du si ifra til en mekaniker eller høre med din overordnede før du bruker maskinen. Din overordnede vil kanskje at du skal kontrollere andre deler daglig, så spør om hvilke eventuelle andre ansvarsområder du har.

Kontrollere nivået på bremsevæsken

Serviceintervall: For hver bruk eller daglig Sjekk bremsevæskenivået før motoren startes for første gang.

Bremsevæsketype: DOT 3

1. Parker maskinen på en jevn flate, sett på parkeringsbremsen, drei på/av-bryteren til av-posisjon og ta ut nøkkelen.
2. Fjern gummipluggen i midten og oppå dashbordet for å få tilgang til hovedbremsesylinderen og -beholderen (Figur 15).

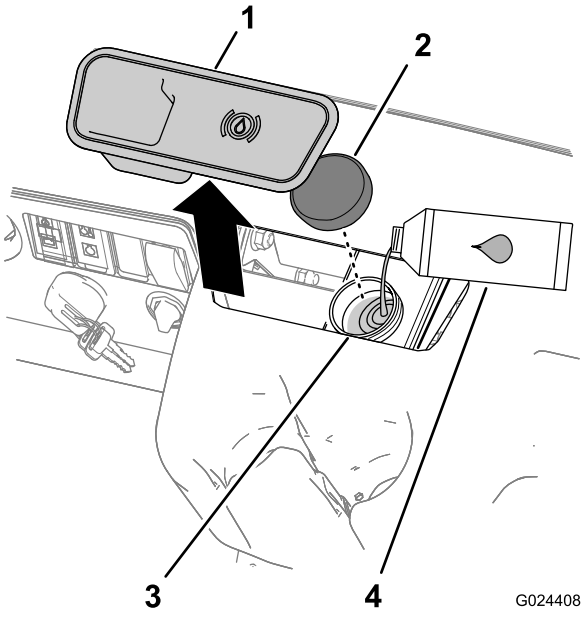

Figur 15

1. Gummiplugg
2. Beholderlokk
3. Påfyllingshals (beholder)
4. DOT 3-bremsevæske

3. Se på siden av beholderen for å se væskenivået (Figur 16).

   Merk: Nivået skal være over minimumslinjen

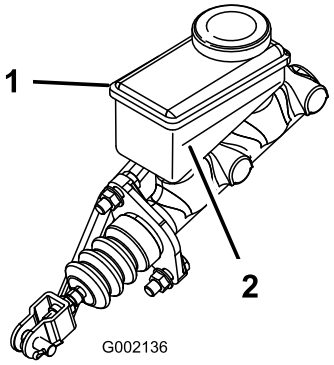

Figur 16

1. Bremsevæskebeholder
2. Minimumsgrense

4. Gjør følgende hvis væskenivået er lavt:
   A. Rengjør området rundt beholderen, og ta av lokket (Figur 15).
   B. Hell DOT 3-bremsevæske i beholderen til væskenivået er over minimumslinjen (Figur 16).

      Merk: Ikke overfyll tanken med bremsevæske.
   C. Sett lokket på beholderen (Figur 15).
5. Sett på gummipluggen på toppen av dashbordet (Figur 16).

Kontrollere motoroljenivået

Serviceintervall: For hver bruk eller daglig Kontroller motoroljenivået før motoren startes for første gang.

Kontrollere motoroljenivået (modell 07266TC og 07279)

Merk: Maskinen leveres med olje i veivhuset. Oljen må imidlertid kontrolleres før og etter at du har startet motoren.

Oljetype: Renseolje (API service , SJ eller høyere)

Viskositet: Se tabellen nedenfor.

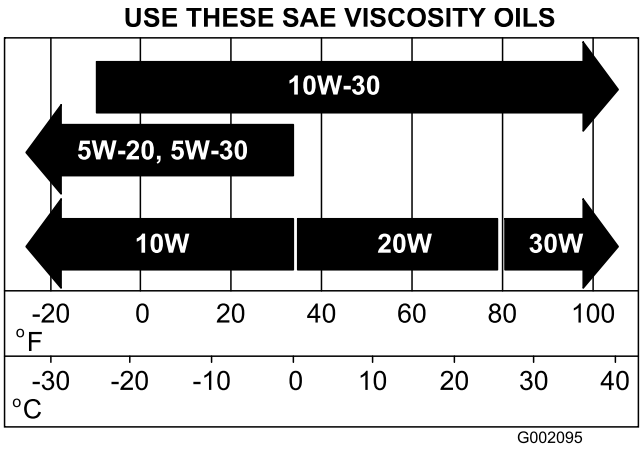

Figur 17

1. Flytt maskinen til en jevn flate.
2. Hev lastekassen. Se Heve lastekassen (side 17).
3. Bruk en fille til å rengjøre rundt påfyllingstuten (Figur 18), slik at smuss ikke kan falle ned i tuten og skade motoren.

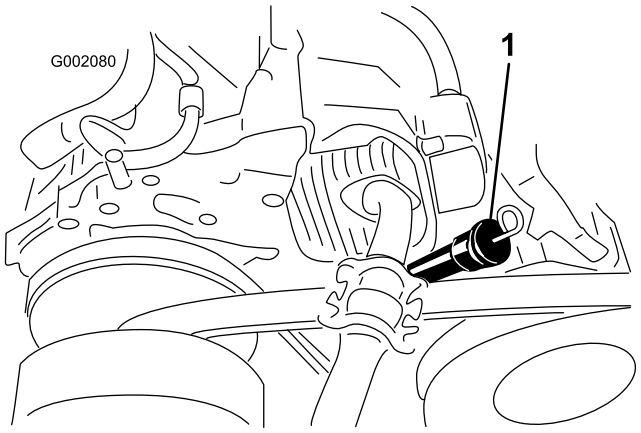

Figur 18

1. Peilestav og påfyllingstut

4. Ta ut peilestaven, og tørk av enden (Figur 18).
5. Skyv peilestaven helt inn i påfyllingstuten (Figur 18).
6. Dra peilestaven ut og se på enden.
7. Hvis oljenivået er lavt, tilsetter du den spesifiserte oljen i påfyllingstuten for å heve oljenivået opp til Full-merket på peilestaven.

   Merk: Hell i olje sakte, og kontroller oljenivået ofte underveis. **Ikke overfyll motoren med olje**.
8. Sett peilestaven ordentlig på plass (Figur 18).
9. Senk lastekassen. Se Senke lastekassen (side 18).

Kontrollere motoroljenivået (modell 07273 og 07273TC)

Merk: Maskinen leveres med olje i veivhuset. Oljen må imidlertid kontrolleres før og etter at du har startet motoren.

Oljetype: Renseolje (API-klassifikasjon SF, SG, SH, SJ eller høyere).

Viskositet: Se tabellen nedenfor

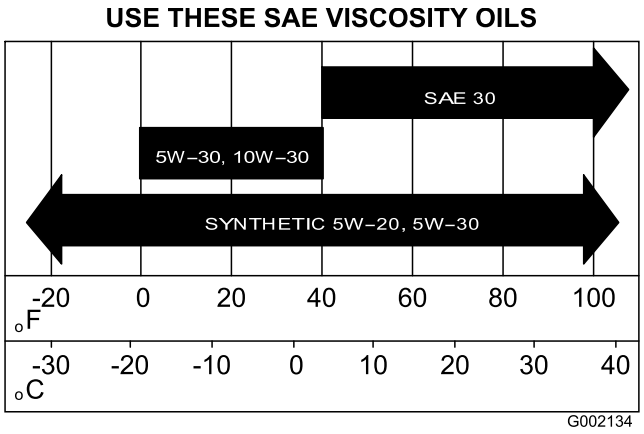

Figur 19

1. Flytt maskinen til en jevn flate.
2. Hev lastekassen. Se Heve lastekassen (side 17).
3. Bruk en fille til å rengjøre rundt oljepeilestaven og påfyllingslokket (Figur 20) sånn at smuss ikke kan falle ned i peilestavrøret eller oljepåfyllingshalsen og skade motoren.

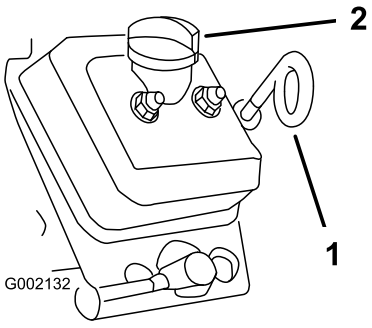

Figur 20

1. Oljepeilestav (løkken nedover)
2. Påfyllingslokk (påfyllingshals)

4. Ta ut peilestaven, og tørk av enden (Figur 20).

5. Skyv peilestaven helt inn i peilestavrøret (Figur 20).
6. Dra peilestaven ut og se på enden.
7. Hvis oljenivået er lavt, må du ta av tanklokket og fylle på angitt olje i påfyllingshalsen for å heve nivået opp til Full-merket på peilestaven.

   Merk: Hell i olje sakte, og kontroller oljenivået ofte underveis. **Ikke overfyll motoren med olje**.
8. Sett på påfyllingslokket. Se Figur 20.
9. Sett peilestaven ordentlig på plass (Figur 20).

   Viktig: Påse at løkkeenden av oljepeilestaven peker nedover.
10. Senk lastekassen. Se Senke lastekassen (side 18).

Kontrollere lufttrykket i dekkene

Serviceintervall: For hver bruk eller daglig

Lufttrykkområde for dekk: 0,55 til 1,03 bar

Viktig: Ikke overskrid maksimum lufttrykk som er angitt på siden av dekket.

Merk: Lufttrykket i dekkene bestemmes ut fra hvor tung den aktuelle lasten er.

1. Kontroller lufttrykket i dekkene.

   Merk: Lufttrykket i for- og bakdekkene er 0,55 til 103 bar.

   - Bruk lavere lufttrykk i dekkene for lettere belastning, mindre jordkomprimering, jevnere kjøring og mindre dekkmerker.
   - Bruk høyere lufttrykk i dekkene ved tyngre belastning og høyere hastighet.
2. Hvis det er nødvendig, justerer du lufttrykket i dekkene ved å fylle på eller slippe ut luft fra dekkene.

Fylle drivstoff

- For å få best resultat anbefales det å bruke kun ren, fersk (mindre enn 30 dager gammel) og blyfri bensin med oktankvalitet på 87 eller høyere (vurderingsmetode (R+M)/2)).
- **Etanol:** Bensin med opptil 10 % etanol (alkoholbensin) eller 15 % MTBE (metyltertiærbutyleter) i volum er akseptabelt. Etanol og MTBE er ikke det samme. Bensin med 15 % etanol (E15) i volum er ikke godkjent for bruk. **Ikke bruk bensin som inneholder mer enn 10 % etanol i volum**, som f.eks. E15 (inneholder 15 % etanol), E20 (inneholder 20 % etanol) eller E85 (inneholder opptil 85 % etanol). Bruk av bensin som ikke er godkjent kan forårsake problemer og/eller motorskade som kanskje ikke dekkes av garanti.
- **Ikke** bruk bensin som inneholder metanol.
- **Ikke** oppbevar drivstoff i drivstofftanken eller i drivstoffbeholdere over vinteren, med mindre du bruker drivstoffstabilisator.
- **Ikke** bland olje i bensinen.

⚠ FARE

Under visse forhold er drivstoff er meget brannfarlig og svært eksplosivt. Brann eller eksplosjon forårsaket av drivstoff kan påføre deg og andre brannskader samt ødelegge eiendom.

- **Fyll opp drivstofftanken utendørs på et åpent område når motoren er nedkjølt. Tørk opp eventuelt drivstoffsøl.**
- **Fyll aldri på drivstofftanken inni en lukket tilhenger.**
- **Tanken må ikke fylles helt opp. Fyll drivstoff på tanken helt til nivået når opp til 25 mm under bunnen av påfyllingshalsen. Tomrommet i tanken gir drivstoffet plass til å utvide seg.**
- **Røyk aldri når du håndterer drivstoff, og hold deg borte fra åpen ild eller steder der drivstoffgass kan antennes av gnister.**
- **Drivstoff må oppbevares på en godkjent kanne, utenfor barns rekkevidde. Kjøp aldri mer drivstoff enn til 30 dagers forbruk.**
- **Ikke bruk uten at hele eksossystemet er på plass og i korrekt arbeidstilstand.**

⚠ FARE

Under enkelte forhold ved fylling av drivstoff kan statisk elektrisitet utløses og føre til at gnister antenner drivstoffdamp. Brann eller eksplosjon forårsaket av drivstoff kan påføre deg og andre brannskader samt ødelegge eiendom.

- **Plasser alltid drivstoffbeholderne på bakken i god avstand fra sprederen før du fyller drivstoff.**
- **Ikke fyll opp drivstoffkannen inne i et kjøretøy eller på en lastebil eller tilhenger, fordi tepper eller presenninger kan isolere kannen og hemme utladning av eventuell statisk elektrisitet.**
- **Når dette lar seg gjøre, skal drivstoffdrevet utstyr tas ut av lastebilen eller tilhengeren og fylles med drivstoff mens hjulene står på bakken.**
- **Hvis dette ikke lar seg gjøre, og maskinen må fylles med drivstoff mens den står på lastebilen, bør du bruke en kanne til å fylle drivstoff i stedet for å fylle direkte fra pumpen.**
- **Hvis det er helt nødvendig å fylle drivstoff direkte fra pumpen, må påfyllingstuten være i kontakt med kanten på drivstofftanken eller kannens åpning helt til du er ferdig med å fylle.**

Fylle drivstofftanken

Kapasiteten til drivstofftanken er om lag 26,5 l.

1. Stans motoren, og sett på parkeringsbremsen.
2. Rengjør området rundt drivstofftanklokket (Figur 21).

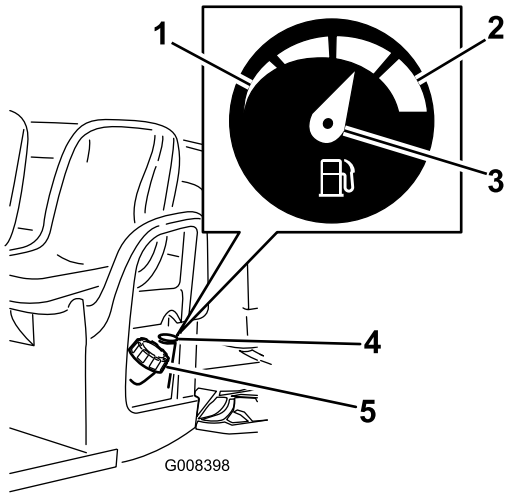

Figur 21

1. Tom
2. Full
3. Nål
4. Drivstoffmåler
5. Drivstofftanklokk

3. Fjern drivstofftanklokket.
4. Fyll på tanken til om lag 25 mm under toppen av tanken (bunnen av påfyllingshalsen).

Merk: Dette tomrommet i tanken gir drivstoffet plass til å utvide seg. **Ikke fyll for mye i drivstofftanken.**.

5. Skru bensinlokket godt på igjen.
6. Tørk opp eventuelt drivstoffsøl.

Starte motoren

Viktig: Ikke prøv å dytte eller taue maskinen i gang.

1. Sitt i førersetet, sett nøkkelen inn i på/av-bryteren, og vri den med klokken til av-stilling. Se Av-/på-bryter (side 15).

   Merk: Hvis maskinen er utstyrt med den valgfrie ryggealarmen, vil føreren høre en varsellyd når på/av-bryteren er i på-stilling og girspaken flyttes til revers mens tenningen er slått på.

2. Sett girspaken i ønsket kjøreretning. Se Girspak (side 14).
3. Frigjør parkeringsbremsen ved å trykk ned parkingsbremsespaken. Se Parkeringsbremsespak (side 13).
4. Trykk sakte ned på gasspedalen.

   Merk: Hvis motoren er kald, trykk på og hold gasspedalen omtrent halvveis inn, og trekk chokeknotten ut til På-stillingen. Sett choken tilbake i Av-posisjonen når motoren er varm.

Stoppe maskinen

Viktig: Bruk bremsen for å stanse maskinen i en bakke, og sett på parkeringsbremsen for å holde den på plass. Bruk av gasspedalen til å stanse maskinen i en bakke kan skade maskinen.

1. Ta foten bort fra gasspedalen. Se Gasspedal (side 13).
2. Trykk sakte på bremsepedalen for å aktivere bremsen til maskinen står helt stille. Se Bremsepedal (side 13).

   Merk: Bremseavstanden kan variere avhengig av last og fart.

Parkere maskinen

1. Stopp maskinen ved å bruke bremsene ved å trykke på og holde inne bremsepedalen. Se Bremsepedal (side 13).
2. Sett på parkeringsbremsen ved å dra opp håndbremsen. Se Parkeringsbremsespak (side 13).
3. Vri nøkkelen for på/av-bryteren mot klokken til av-stilling. Se Av-/på-bryter (side 15).
4. Ta nøkkelen ut fra på/av-bryteren.

Kjøre inn en ny maskin

Serviceintervall: Etter de 100 første timene—Følg retningslinjene for innkjøring av en ny maskin.

Følg retningslinjene for innkjøring av en ny maskin for å kunne utføre korrekt vedlikehold og gi kjøretøyet lang levetid.

- Kontroller nivå på væske og motorolje regelmessig. Se etter tegn på at maskinen eller komponentene overopphetes.
- Når du har startet en kald motor, lar du den varmes opp i ca. 15 sekunder før du begynner å bruke maskinen.
- Unngå å bremse hardt de første timene av innkjøringen av den nye maskinen. Nye bremsebånd yter ikke alltid sitt beste før bremsene er kjørt inn etter flere timers bruk.
- Varier hastighet under bruk. Unngå å starte og stoppe raskt.
- Du trenger ikke en innkjøringsolje for motoren. Original motorolje er av samme type som er spesifisert for vanlig oljeskift.
- Se Vedlikeholde maskinen under spesielle driftsforhold (side 27) for informasjon om spesielle lavtidskontroller.
- Kontroller posisjonen til forhjulsopphenget, og juster etter behov. Se Justere forhjulenes hjulspissing og skråstilling. (side 42).

Laste på lastekassen.

Bruk følgende retningslinjer for å laste lastekassen og bruke maskinen:

- Overhold maskinens vektkapasitet og begrens vekten på lasten i lastekassen som beskrevet i Spesifikasjoner (side 16) og på merket for maskinens bruttovekt (Figur 22).

  Merk: Obs! Vektklassifiseringen er angitt for bruk kun på jevne flater.

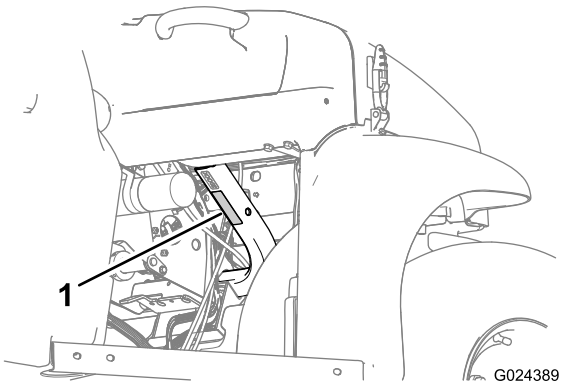

Figur 22

1. Merke for maskinens bruttovekt

- Reduser belastningsvekten i lastekassen når du kjører i bakker og i kupert terreng.
- Reduser belastningsvekten når du frakter høye materialer (og har et høyt tyngdepunkt) som stablet murstein, tømmerstokker eller gjødselssekker. Plasser lasten så lavt som mulig, og pass på at lasten ikke reduserer sikten bakover slik at du fortsatt kan se bak maskinen når du bruker den.
- Sentrer lasten ved å laste lastekassen på følgende måte:
  - Distribuer vekten i lastekassen likt fra side til side.

    Viktig: Det er større sannsynlighet for at maskinen kan velte hvis lastekassen er lastet mer på én side.

  - Distribuer vekten i lastekassen likt fremme og bak.

    Viktig: Du kan miste styring eller maskinen kan velte hvis du plasserer vekten bak bakakselen, og trekket på fremhjulene reduseres.
- Vær spesielt forsiktig ved transport av overdimensjonert last i lastekassen, spesielt hvis du ikke kan sentrere vekten på lastekassen.
- Fest om mulig lasten ved å binde den til lastekassen slik at den ikke beveger seg.
- Når du transporterer væske i en stor tank (for eksempel en spredertank), må du være forsiktig når du kjører maskinen opp eller ned bakker, når du plutselig forandrer fart eller stanser, eller når du kjører i kupert terreng.

Lastekassen har en kapasitet på 0,37 m^3. Hvor mye som kan plasseres i kassen uten at maskinens vektklassifisering overskrides, avhenger av materialtettheten. En kasse med våt sand på høyde med lastekassens side veier ca. 680 kg, som overstiger vektklassifiseringen med 113 kg. Men en kasse med ved i samme høyde veier 295 kg, som er under vektklassifiseringen.

Se tabellen nedenfor for å finne volumgrensene for de forskjellige materialene:

Materiale	Tetthet	Maks. lastekapasitet (på bakkenivå)
Grus, tørr	1 521,7 kg/m^3	Full
Grus, våt	1 922.2 kg/m^3	3/4 full
Sand, tørr	1 441.6 kg/m^3	Full
Sand, våt	1 922.2 kg/m^3	3/4 full
Tre	720.8 kg/m^3	Full
Bark	<720.8 kg/m^3	Full
Jord, pakket	1 601.8 kg/m^3	3/4 full (ca.)

Transportere maskinen

Bruk en tilhenger for å flytte maskinen store avstander. Pass på at maskinen er godt festet til tilhengeren. Se Figur 24 og Figur 23 for informasjon om festepunktene på maskinen.

⚠ FORSIKTIG

Løse seter kan falle av maskinen og tilhengeren under transport og lande på en annen maskin eller lage en hindring i veien.

Fjern setene eller pass på at setene er godt festet til koblingen i setedekslet.

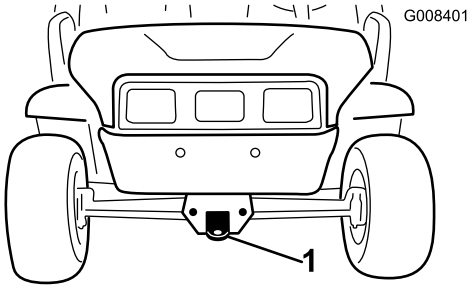

Figur 23

1. Tauetunge og festepunkt (foran på maskinen)

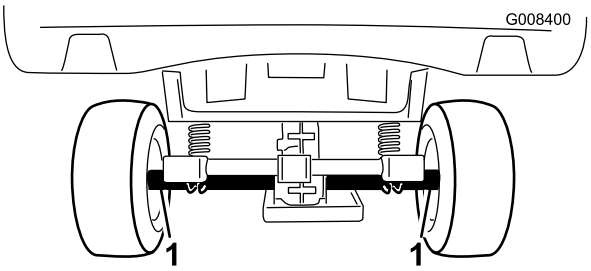

Figur 24

1. Festepunkter på bakakselen (bak på maskinen)

Taue maskinen

I nødstilfeller kan maskinen taues over korte avstander. Vi anbefaler imidlertid ikke å bruke dette som standardprosedyre.

⚠ ADVARSEL

Hvis du tauer i høy hastighet, kan du lett miste kontrollen over maskinen, noe som kan føre til personskader.

Tau aldri maskinen fortere enn 8 km/t.

Det må to personer til for å taue maskinen. Dersom du må flytte maskinen over en lengre avstand, bør den transporteres på en lastebil eller tilhenger. Se Transportere maskinen (side 23).

1. Fjern drivremmen fra maskinen. Se Skifte drivremmen (side 48).
2. Fest et tau til tungen på frontrammen (Figur 23).
3. Sett giret på maskinen i fri, og koble fra parkeringsbremsen. Se Girspak (side 14) og Parkeringsbremsespak (side 13).

Taue en tilhenger

Maskinen kan taue tilhengere. Maskinen har to typer koplinger, avhengig av bruken. Ta kontakt med en autorisert Toro-forhandler hvis du vil ha mer informasjon.

Når du transporterer last eller trekker en tilhenger, må du ikke overbelaste maskinen eller tilhengeren. Overbelastning av maskinen eller tilhengeren kan gi dårlig ytelse eller skade bremsene, akselen, motoren, transakselen, styringen, opphenget, karosseristrukturen eller dekkene. Plasser alltid 60 % av lastevekten foran på tilhengeren. Dermed er om lag 10 % av tilhengerens bruttovekt på maskinens trekkopling.

- **Modell 07266TC og 07279:** Maksimal lastevekt må ikke overskride 567 kg, inkludert tilhengerens bruttovekt. Hvis tilhengerens bruttovekt er 181,5 kg, vil maksimum lastevekt være 386 kg.
- **Modell 07273 og 07273TC:**Maksimal lastevekt må ikke overskride 749 kg, inkludert tilhengerens bruttovekt. Hvis tilhengerens bruttovekt er 181,5 kg, vil maksimum lastevekt være 5678 kg.

For at kjøretøyet skal ha tilfredsstillende brems og trekk, må du alltid ha last på lastekassen når du bruker tilhenger. Ikke overskrid tilhengerens brutto- eller totalvektgrense.

Unngå å parkere maskinen i en bakke med tilhenger. Hvis du er nødt til å parkere i en bakke, må du sette på parkeringsbremsen og blokkere tilhengerhjulene.

Vedlikehold

Merk: Ser du etter et *elektronikkskjema* for maskinen? Last ned en gratis kopi av skjemaet ved å gå til www.Toro.com, og søk etter maskinen fra koblingen Håndbøker på hjemmesiden.

Merk: Angi hva som er høyre og venstre side på maskinen ved å stå i normal arbeidsstilling.

Anbefalt vedlikeholdsplan

Vedlikeholdsintervall	Vedlikeholdsprosedyre
Etter de 8 første timene	• Kontroller drivremmens tilstand. • Kontroller spenningen på startgeneratorremmen
Etter de 25 første timene	• Skift motoroljen. • Skift oljefilteret (modeller 07273 og 07273TC)
Etter de 50 første timene	• Kontroller luftfilteret i karbonsylinderen. • Bytt filter i karbonsylinderen.
Etter de 100 første timene	• Følg retningslinjene for innkjøring av en ny maskin.
Etter de 200 første timene	• Bytt ut luftfilterelementet.
For hver bruk eller daglig	• Utfør kontroller før oppstart. Kontroller følgende ting hver dag før du bruker maskinen: • Kontroller bremsevæskenivået. • Kontroller motoroljenivået. • Kontroller lufttrykket i dekkene. • Kontroller at girene virker.
Hver 100. driftstime	• Smør lagrene og hylsene. • Kontroller luftfilteret. Skift ut luftfilteret raskere hvis det er skittent eller skadet. • Skift motoroljen. • Skift oljefilteret (modeller 07273 og 07273TC) • Kontroller tennpluggen. • Kontroller tilstanden på dekkene og felgene. • Stram til hjulenes hakemuttere. • Kontroller spissingen av forhjulene og skråstillingen. • Kontroller transakseloljenivået. • Kontroller girspakens fri-posisjon. • Rengjør motorens kjøleområder. • Kontroller bremsene.
Hver 200. driftstime	• Kontroller luftfilteret i karbonsylinderen. • Bytt filter i karbonsylinderen. • Juster parkeringsbremsen etter behov. • Kontroller tilstanden og spenningen til drivremmen. • Kontroller spenningen på startgeneratorremmen
Hver 300. driftstime	• Smør forhjullagrene.
Hver 400. driftstime	• Kontroller drivstoffslangene og -koblingene. • Rengjør den primære drivclutchen.
Hver 800. driftstime	• Bytt ut drivstoffilteret. • Skifte transakselvæsken.
Hver 1000. driftstime	• Skift bremsevæsken.
Årlig	• Fullfør alle årlige vedlikeholdsprosedyrer som er spesifisert i brukerhåndboken for motoren.

Viktig: **Se i brukerhåndboken for flere vedlikeholdsprosedyrer.**

Kontrolliste for daglig vedlikehold

Ta kopi av denne siden for rutinemessig bruk.

Vedlikeholdskontroll-punkt	For uke:						
	Ma.	Ti.	On.	To.	Fr.	Lø.	Sø.
Kontroller at bremsen og parkeringsbremsen virker.							
Kontroller at du kan skifte gir, og sette kjøretøyet i fri.							
Kontroller drivstoffnivået.							
Kontroller drivstoffnivået.							
Kontroller oljenivået for transakselen.							
Kontroller luftfilteret.							
Kontroller motorens kjøleribber.							
Kontroller uvanlige motorlyder.							
Kontroller uvanlige driftslyder.							
Kontroller trykket i dekkene.							
Kontroller væskelekkasjer.							
Kontroller at instrumentene fungerer korrekt.							
Kontroller at gasspedalen virker.							
Smør alle smøreniplene.							
Lakker over ødelagt maling.							

⚠ ADVARSEL

Lastekassen må være hevet for å kunne utføre visse deler av rutinevedlikehold.

En hevet lastekasse kan falle ned og skade personer som befinner seg under den.

- **Bruk alltid en støttestang for å holde lastekassen oppe før du jobber under den.**
- **Fjern lastemateriale fra lastekassen før du jobber under den.**

⚠ FORSIKTIG

Dersom du lar nøkkelen stå i på/av-bryteren, kan noen starte motoren uten at det er tilsiktet, noe som kan påføre deg eller andre personer alvorlige skader.

Fjern nøkkelen fra startbryteren og koble ledningen fra tennpluggen før du utfører vedlikehold. Legg kabelen til side, slik at den ikke kan komme i kontakt med tennpluggen ved et uhell.

Forberedelse for vedlikehold

Vedlikeholde maskinen under spesielle driftsforhold

Hvis maskinen utsettes for noen av forholdene som nevnes nedenfor, bør du utføre vedlikehold dobbelt så ofte:

- Ørkenbruk
- Bruk i kaldt klima (under 10 °C)
- Taue tilhenger
- Driftstid vanligvis mindre enn fem minutter
- Hyppig bruk under støvete forhold
- Anleggsarbeid
- Etter langvarig bruk i søle, sand, vann eller andre skitne forhold må du kontrollere og rengjøre bremsene så fort som mulig. Dette vil forhindre slipende materiale i å påføre bremsene økt slitasje.
- Under hyppig bruk i vanskelige driftsforhold, bør du smøre alle smøreniplene og kontrollere luftfilteret daglig for å forhindre slitasje.

Klargjøre maskinen for vedlikehold

1. Parker maskinen på en jevn flate.
2. Sett på parkeringsbremsen, stans motoren, og ta ut startnøkkelen.
3. La motoren og eksosanlegget få kjøle seg ned.

Heise maskinen

⚠ FARE

Maskinen kan bli ustødig når den er jekket opp. Den kan gli av jekken, og skade dem som er under.

- **Ikke start motoren når maskinen står på en jekk.**
- **Ta alltid nøkkelen ut av startbryteren før du går ut av maskinen.**
- **Blokker dekkene når maskinen støttes på løfteutstyr.**
- **Bruk jekkstøtter til å støtte maskinen når du har løftet den opp.**

Viktig: Når motoren kjøres under vedlikehold og/eller motordiagnostikk, bør bakhjulene være 25 mm over bakken og bakakselen støttes på jekk.

- Løftepunktet foran på maskinen er foran på rammen bak tauetungen (Figur 25).

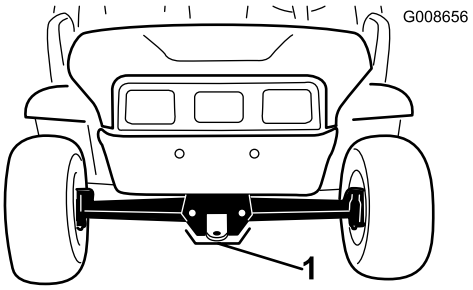

Figur 25

1. Fremre løftepunkt

- Løftepunktet bak på maskinen er under akselrørene (Figur 26).

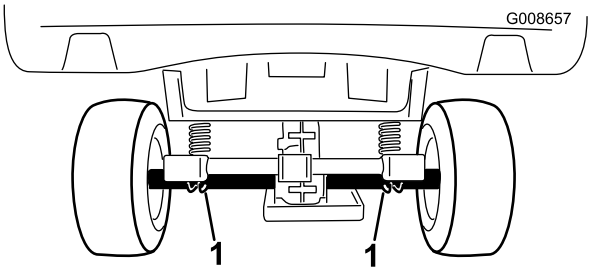

Figur 26

1. Bakre løftepunkter

Tilgang til panseret

Heve panseret

1. Løft opp håndtaket på gummilåsene på hver side av panseret (Figur 27).

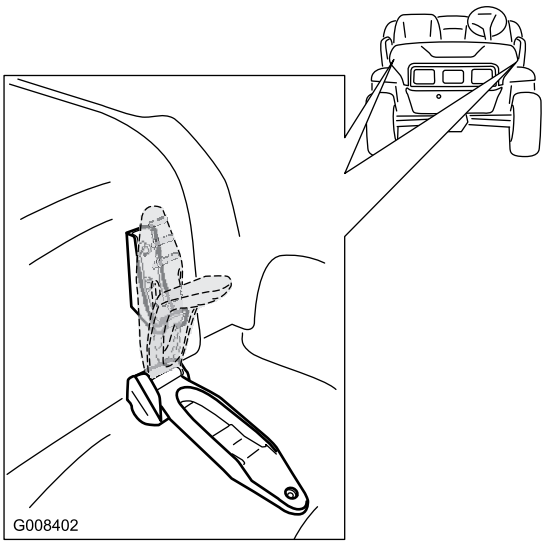

Figur 27

2. Åpne panseret.

Lukke panseret

1. Senk panseret forsiktig ned på chassiset.
2. Sikre panseret ved å innrette gummilåsene på låsefestene på hver side av panseret (Figur 27).

Smøring

Smøre maskinen

Serviceintervall: Hver 100. driftstime/Årlig (avhengig av hva som kommer først)—Smør lagrene og hylsene. Smør maskinen oftere når den brukes til kraftigere bruk.

Smørefett: Nr. 2 litiumbasert smørefett til vanlig bruk

1. Tørk av smøreniplene med ei fille slik at fremmedmateriale ikke kan komme inn i lagrene eller hylsene.
2. Bruk en fettsprøyte og pump én eller to ganger for å få smørefett inn i maskinens smørenipler.
3. Tørk vekk overflødig smørefett.

Smøreniplene er plassert på endene til de fire parallellstagene (Figur 28) og de to kuleleddene (Figur 29).

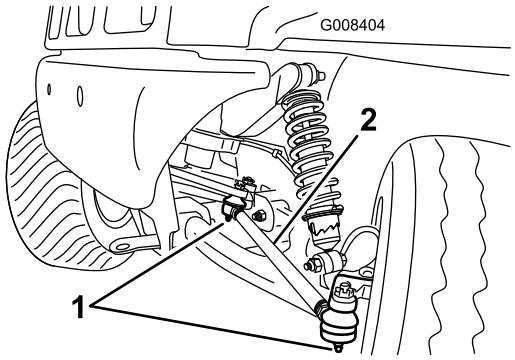

Figur 28
Venstre side

1. Smørenippel
2. Parallellstag

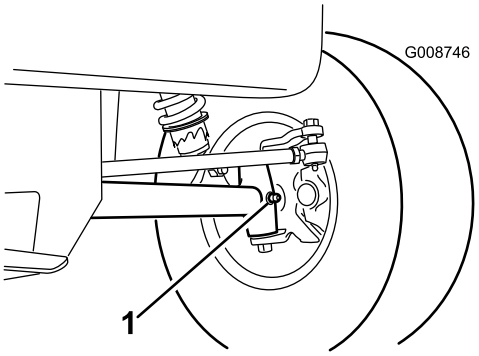

Figur 29
Venstre side

1. Smørenippel (kuleledd)

Smøre forhjullagrene

Serviceintervall: Hver 300. driftstime

Smørefettspesifikasjon: Mobilgrease XHP™-222

Fjerne nav og rotor

1. Hev den fremre enden av maskinen og støtt den med jekkstøtter.
2. Fjern de fem hakemutrene som fester hjulet til navet (Figur 30).

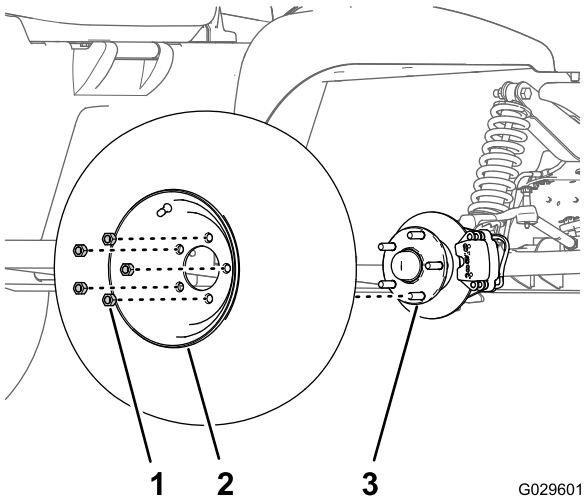

Figur 30

1. Hakemutter
2. Hjul
3. Nav

3. Fjern flenshodeboltene (3/8 x 1 tomme) som fester braketten for bremseenheten til spindelen og skiller bremsen fra spindelen (Figur 31).

   Merk: Støtt opp bremseenheten før du går videre til neste trinn.

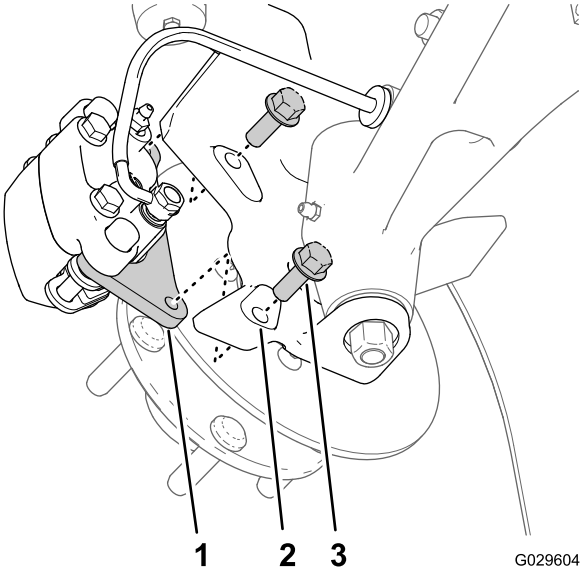

Figur 31

1. Kaliperbrakett (bremseenhet)
2. Spindel
3. Flenshodeskruer (3/8 x 1 tomme)

4. Fjern støvhetten fra navet (Figur 32).

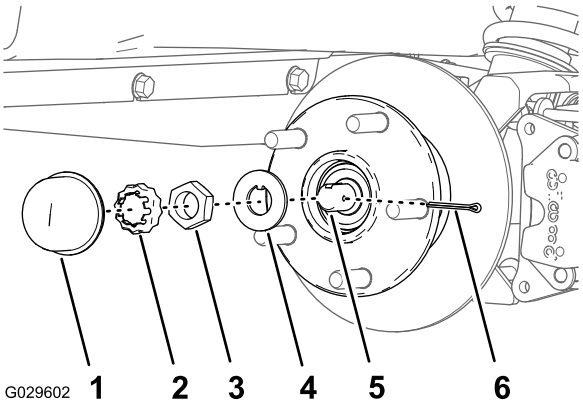

Figur 32

1. Støvhette
2. Holdemutter
3. Spindelmutter
4. Skive med tapp
5. Spindel
6. Splint

5. Fjern hårnålssplinten og holdermutteren fra spindelen og spindelmutteren (Figur 32).
6. Fjern spindelmutteren fra spindelen, og skill navet og rotorenheten fra spindelen (Figur 32 og Figur 33).

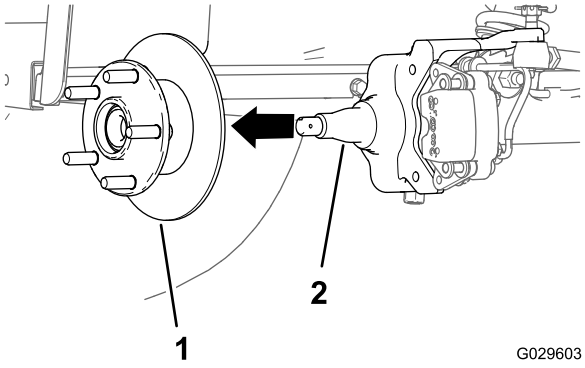

Figur 33

1. Nav- og rotorenhet
2. Spindel

7. Tørk av spindelen med en fille.
8. Gjenta trinn 1 til og med 7 for nav og rotor på motsatt side av maskinen.

Smøre hjullagrene

1. Fjern det utvendige lageret og kulesetet fra navet (Figur 34).

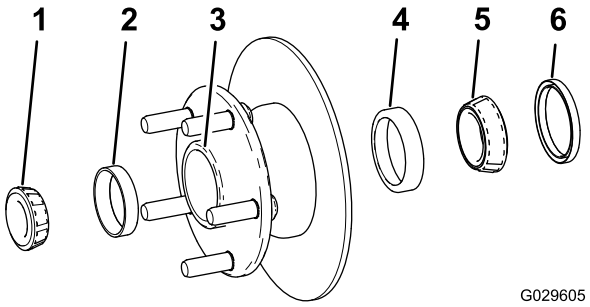

Figur 34

1. Utvendig lager
2. Utvendig kulesete
3. Lagerhulrom (nav)
4. Innvendig kulesete
5. Innvendig lager
6. Tetning

2. Fjern tetningen, det innvendige lageret og kulesetet fra navet (Figur 34).
3. Tørk ren tetningen og sjekk for slitasje og skade.

   Merk: Bruk ikke løsemiddel når du rengjør tetningen. Skift ut tetningen hvis den er slitt eller skadet.
4. Tørk ren lagrene og kulesetene, og sjekk disse delene for slitasje og skade.

   Merk: Skift ut slitte eller skadde deler. Påse at lagre og kuleseter er rene og tørre.
5. Ren navets hulrom for fett, smuss og andre rester (Figur 34).
6. Fyll lagrene med det spesifiserte smøremiddelet.
7. Monter de innvendige og utvendige kulesetene i navet (Figur 34).

   Merk: Påse at kulesetene sitter ordentlig fast i navborene.
8. Fyll navets hulro 50–80 % fullt med spesifisert smørefett (Figur 34).
9. Monter det innvendige lageret på den innvendige siden av navet, og monter tetningen (Figur 34).
10. Gjenta trinn 1 til og med 9 for lagrene på det andre navet.

Montere nav og rotor

1. Påfør et tynt lett lag av det spesifiserte smørefettet på spindelen (Figur 35).

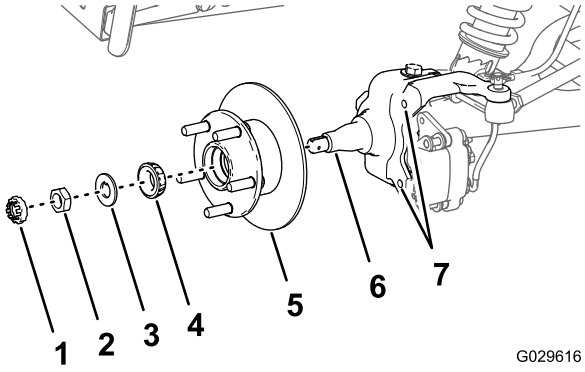

Figur 35

1. Holder
2. Spindelmutter
3. Skive med tapp
4. Ytre lager
5. Nav, rotor, indre lager, kulesete og tetning
6. Spindel
7. Hull (bremsemonteringen for spindelrammen)

2. Monter nav og rotor på spindelen med rotoren på innsiden (Figur 35).
3. Monter det utvendige lageret på spindelen, og plasser lageret i det utvendige setet (Figur 35).
4. Monter skiven med tapp på spindelen (Figur 35).
5. Skru spindelmutteren på spindelen og trekk til mutteren mens du roterer navet (Figur 35).

   Merk: Stram mutteren og roter spindelen til lagrene sitter på setene og navet ikke har lineær bevegelse.
6. Løsne spindelmutteren til navet roterer fritt.
7. Trekk til spindelmutteren med et moment på 170 Ncm mens du dreier navet.
8. Monter holderen over mutteren og sjekk at sporet i holderen er innrettet med hullet i spindelen for hårnålssplinten (Figur 36).

   Merk: Hvis sporet i holderen og hullet i spindelen ikke er på linje, trekk til spindelmutteren for å innrette sporet og hullet med maks moment på 226 Ncm på mutteren.

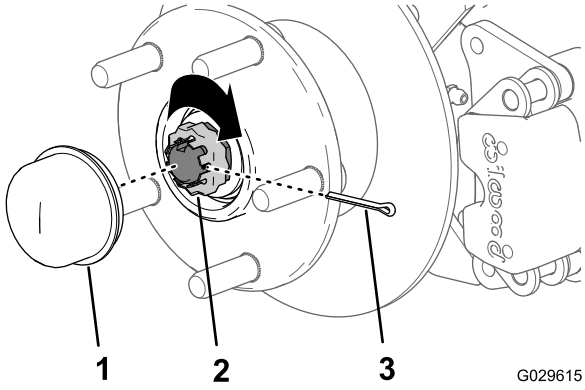

Figur 36

1. Støvhette
2. Holdemutter
3. Splint

9. Monter hårnålssplinten og bøy begge beina rundt holderen (Figur 36).
10. Monter støvkoppen på navet (Figur 36).
11. Gjenta trinn 1 til og med 10 for nav og rotor på motsatt side av maskinen.

Montere bremser og hjul

1. Renghør de to flenshodeboltene (3/8 x 1 tomme) og smør Anti-Seize-middel på gjengene til boltene.
2. Innrett bremseklossene på begge sider av rotoren (Figur 31) og hullene i kaliperbraketten med hullene i bremsemonteringen på spindelrammen (Figur 35).
3. Monter kaliperbraktten til spindelrammen (Figur 31) med de to flenskhodeboltene (3/8 x 1 tomme), og trekk til boltene med et moment på 47 til 54 Nm.
4. Innrett hullene i hjulene med boltene i navet, og monter hjulet til navet med ventilstammen på utsiden (Figur 30).

   Merk: Påse at hjulets monteringsoverflate er på linje med navet.
5. Fest hjulet til navet med hakemutterne (Figur 30) og trekk til mutterne med 108–122 Nm.
6. Gjenta trinn 1 til og med 5 for bremse og hjul på motsatt side av maskinen.

Vedlikehold av motor

Vedlikeholde luftfilteret

Serviceintervall: Hver 100. driftstime Skift ut luftfilteret raskere hvis det er skittent eller skadet.

Etter de 200 første timene

Merk: Luftrenseren må renses oftere (med noen få timers mellomrom) hvis maskinen er utsatt for mye støv og sand.

Kontrollere luftfilteret

1. Hev lastekassen, og sikre den med støttestangen. Se Heve lastekassen (side 17).
2. Kontroller om luftrenserkroppen er skadet, noe som kan forårsake en luftlekkasje. Pass på at dekslet er forseglet rundt luftrenserhuset (Figur 37 og Figur 38).

   Merk: Skift et ødelagt luftrenserdeksel eller -huset.

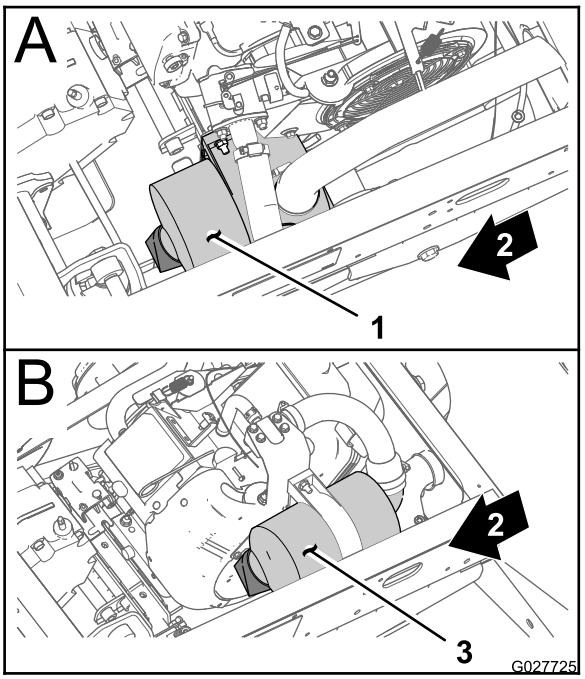

Figur 37

1. Luftfilterenhet **(modell 07266TC og 07279)**
2. Baksiden av maskinen
3. Luftfilterenhet **(modell 07359 og 07359TC)**

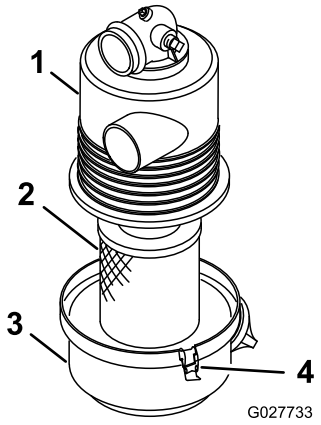

Figur 38

1. Luftfilterhus
2. Luftfilterelement
3. Luftfilterdeksel
4. Lås

3. Utløs låsene som fester luftfilterdekslet til luftfilterhuset (Figur 38).
4. Skill luftfilterdekslet fra luftfilterhuset, og rengjør innsiden av dekslet (Figur 38).
5. Skyv luftfilterelementet forsiktig ut av luftfilterkroppen.

   Merk: Unngå å slå filteret mot luftfilterhuset for å redusere mengden støv som kommer ut.
6. Kontroller luftfilterelementet.
   - Installer filterelementet hvis luftfilterelementet er rent. Se Montere luftfilteret (side 32).
   - Hvis luftfilterelementet er skadet, skifter du ut filterelementet. Se Skifte luftfilteret (side 32).

Skifte luftfilteret

1. Fjern luftfilterelementet. Se .
2. Kontroller at det nye filteret ikke ble ødelagt under transporten.

   Merk: Kontroller forseglingsenden av filteret.

   Viktig: Ikke monter et ødelagt filter.
3. Sett i det nye luftfilteret. Se Montere luftfilteret (side 32).

Montere luftfilteret

Viktig: Du må aldri bruke motoren uten at luftrenseren er installert, da det kan resultere i motorskader.

Viktig: Ikke bruk et ødelagt filter.

Merk: Det anbefales ikke at det brukte luftfilterelementet rengjøres, da det er mulighet for at filtermediet blir skadet.

1. Rengjør smussutstøtningsporten på luftfilterdekslet.
2. Fjern uttaksventilen i gummi fra dekslet, rengjør hulrommet og sett inn igjen uttaksventilen.
3. Sett inn luftfilterelementet i luftfilterhuset (Figur 38).

   Merk: Pass på at filteret er forseglet på riktig måte ved å legge trykk på ytterkanten av filteret når det installeres. Ikke trykk på det elastiske midtpunktet til filteret.
4. Rett inn luftrenserdekslet i forhold til luftrenserhuset (Figur 38).
5. Fest dekslet til huset med låsene (Figur 38).
6. Senk lastekassen. Se Senke lastekassen (side 18).

Kontrollere motoroljenivået

Serviceintervall: Etter de 25 første timene

Hver 100. driftstime (Skift olje dobbelt så ofte under spesielle driftsforhold. Se Vedlikeholde kjøretøyet under spesielle driftsforhold.)

Merk: Bytt oljen oftere når driftsforholdene er svært støvete eller sandete.

Merk: Den brukte motoroljen og det brukte oljefilteret skal kasseres på et godkjent gjenvinningssenter.

Skifte oljen (modell 07266TC og 07279)

Oljetype: Renseolje (API service , SJ eller høyere)

Oljekapasitet: 1,1 l

Viskositet: Se tabellen nedenfor.

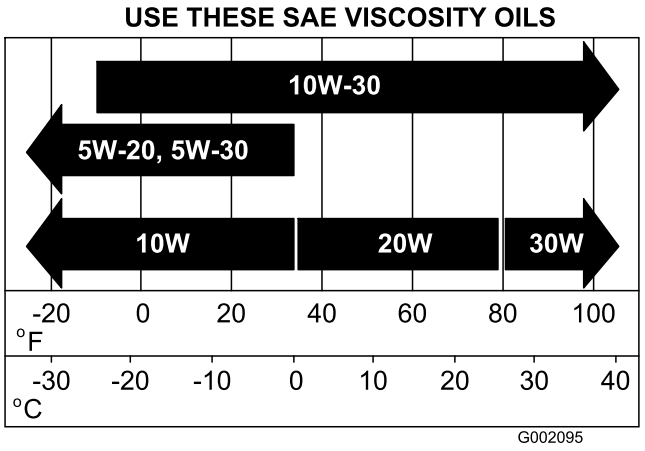

Figur 39

1. Start maskinen og la motoren gå i noen minutter.
2. Parker maskinen på en jevn flate, sett på parkeringsbremsen, drei på/av-bryteren til av-posisjon og ta ut nøkkelen.
3. Hev lastekassen, og sikre den med støttestangen. Se Heve lastekassen (side 17).
4. Koble fra den positive batterikabelen. Se Koble fra batteriet (side 39).
5. Plasser et tappefat med kapasitet på minst 1,5 liter under tappepluggen (Figur 40).

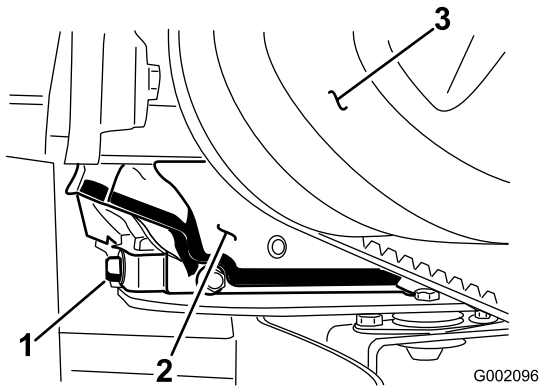

Figur 40

1. Motoroljetappeplugg
2. Motor
3. Primærdrivclutch

6. Fjern tappepluggen (Figur 40).

   Merk: Tapp all oljen ut av motoren.

7. Sett tappepluggen på plass, forsegle og stram den til med et moment på 17,6 N·m.
8. Rengjør rundt oljepeilestaven og påfyllingstuten, og ta ut peilestaven (Figur 41).

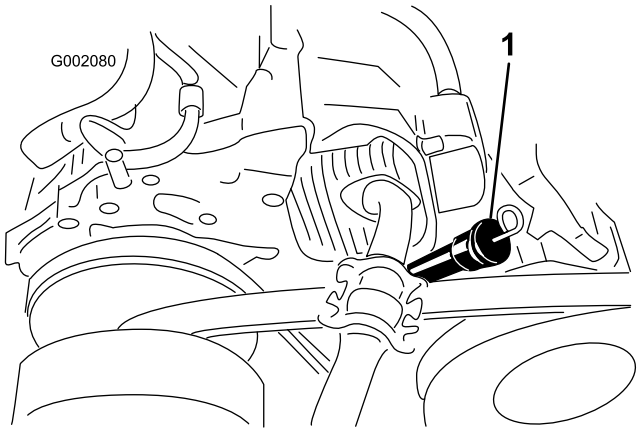

Figur 41

1. Peilestav og påfyllingstut

9. Hell den spesifiserte oljen inn i påfyllingstuten til oljenivået når opp til Full-merket på peilestaven (Figur 41).

   Merk: Hell olje sakte inn i motoren, og kontroller oljenivået ofte underveis. **Ikke overfyll motoren med olje.**

10. Sett peilestaven helt ned i påfyllingstuten, ta ut peilestaven, og kontroller oljenivået (Figur 41).

    Merk: Hvis det er nødvendig, tilsetter du den spesifiserte oljen i motoren til oljenivået er ved Full-merket på peilestaven.

11. Sett peilestaven inn i påfyllingsrøret til den sitter godt på plass (Figur 41).
12. Koble til batteriet og senk lastekassen. Se Koble til batteriet (side 40) og Senke lastekassen (side 18).

Skifte oljen (modeller 07273 og 07273TC)

Oljetype: Renseolje (API service SL eller høyere)

Veivhuskapasitet: 1,4 l når filteret er skiftet ut

Viskositet: Se tabellen nedenfor

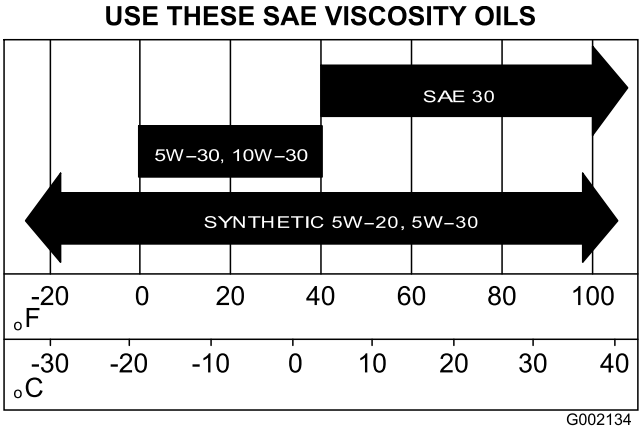

Figur 42

1. Start maskinen og la motoren gå i noen minutter.
2. Parker maskinen på en jevn flate, sett på parkeringsbremsen, drei på/av-bryteren til av-posisjon og ta ut nøkkelen.
3. Hev lastekassen, og sikre den med støttestangen. Se Heve lastekassen (side 17).
4. Koble fra den positive batterikabelen. Se Koble fra batteriet (side 39).
5. Plasser et tappefat med kapasitet på minst 1,8 liter under tappepluggen (Figur 43).

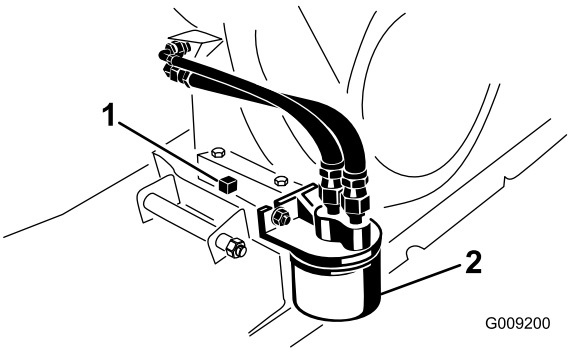

Figur 43

1. Motoroljetappeplugg
2. Motoroljefilter

6. Fjern tappepluggen og tetningen (Figur 43).

   Merk: Tapp all oljen ut av motoren.

7. Sett tappepluggen på plass, forsegle og stram til tappepluggen med et moment på 17,6 N·m.

8. Rengjør rundt oljepeilestaven, påfyllingslokket og påfyllingshalsen, og ta ut peilestaven (Figur 44).

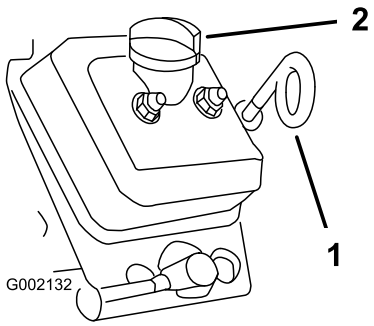

Figur 44

1. Oljepeilestav (løkken nedover)<
2. Påfyllingslokk (påfyllingshals)

9. Fjern påfyllingslokket og hell den spesifiserte oljen inn i påfyllingshalsen til oljenivået når opp til Full-merket på peilestaven (Figur 44).

   Merk: Hell i olje sakte inn i motoren, og kontroller oljenivået ofte underveis. **Ikke overfyll motoren med olje.**

10. Sett peilestaven helt ned i peilestavrøret, ta ut peilestaven, og kontroller oljenivået (Figur 44).

    Merk: Hvis det er nødvendig, tilsetter du den spesifiserte oljen i motoren til oljenivået er ved Full-merket på peilestaven.

11. Sett peilestaven inn i peilestavrøret og påfyllingslokket i påfyllingshalsen til peilestaven og lokket sitter godt på plass (Figur 44).

12. Koble til batteriet og senk lastekassen. Se Koble til batteriet (side 40) og Senke lastekassen (side 18).

Skifte oljefilteret (modeller 07273 og 07273TC)

Serviceintervall: Etter de 25 første timene

Hver 100. driftstime/Årlig (avhengig av hva som kommer først) Skift olje dobbelt så ofte under spesielle driftsforhold. Se Vedlikeholde kjøretøyet under spesielle driftsforhold.

Merk: Det finnes ingen oljefiltre for modellene 07266TC og 07279.

1. Tapp olje fra motoren. Se trinnene 1 til 7 i Kontrollere motoroljenivået (modell 07273 og 07273TC) (side 20).
2. Fjern det gamle oljefilteret (Figur 43).
3. Stryk et tynt lag med ren olje på den nye oljefilterpakningen.
4. Tre det nye filteret på filteradapteren til pakningen kommer i kontakt med monteringsplaten. Stram deretter filteret med ytterligere en halv til trekvart omdreining (Figur 43).

   Merk: Oljefilteret må ikke trekkes til for hardt.

5. Fyll på med spesifisert olje i veivhuset. Se Figur 42 i Skifte oljen (modeller 07273 og 07273TC) (side 33).
6. Start motoren og la den gå for å kontrollere om det finnes oljelekkasjer.
7. Stopp motoren og kontroller oljenivået.

   Merk: Hvis det er nødvendig, tilsetter du den spesifiserte oljen i motoren til oljenivået er ved Full-merket på peilestaven.

Overhale tennpluggen

Kontrollere og skifte tennpluggen

Serviceintervall: Hver 100. driftstime/Årlig (avhengig av hva som kommer først) Skift tennpluggen etter behov.

Type: Champion RN14YC (eller lignende)

Elektrodeavstand: 0,762 mm

Viktig: En tennplugg som er sprukket, skitten eller som ikke virker, må skiftes. Elektrodene må ikke sandblåses, skrapes eller rengjøres ved å bruke en stålbørste fordi partikler kan falle av tennpluggen og inn i sylinderen. Dette resulterer vanligvis i en ødelagt motor.

Merk: Tennpluggen varer vanligvis lenge. Pluggen bør imidlertid tas av og kontrolleres hvis motoren svikter.

1. Rengjør området rundt tennpluggene slik at fremmedmaterialer ikke kan komme ned i sylinderen når tennpluggen er fjernet.
2. Trekk ut ledningen fra klemmene på tennpluggen.
3. Fjern tennpluggen fra sylinderhodet.
4. Kontroller tilstanden til elektroden på siden, elektroden i midten og elektrodeisolatoren i midten for å sikre det ikke er skader (Figur 45).

   Merk: Ikke bruk en ødelagt eller slitt tennplugg. Skift ut med en ny tennplugg av angitt type.

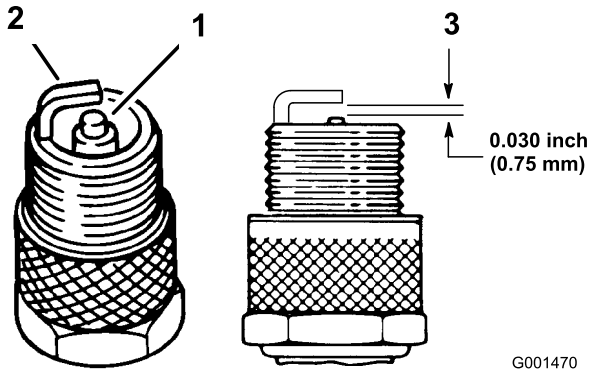

Figur 45

1. Elektrodeisolator i midten
2. Elektrode på siden
3. Elektrodeavstand (ikke måltegning)

5. Still inn luftgapet mellom midten og siden på elektrodene til 0,762 mm (Figur 45).
6. Sett tennpluggen på sylinderhodet, og stram med et moment på 20 N·m.
7. Sett kabelen på tennpluggen.
8. **Kun modeller 07273 og 07273TCy** Gjenta trinn 1 til og med 7 for den andre tennpluggen.

Vedlikehold av drivstoffsystem

Kontrollere drivstoffslangene og -koblingene

Serviceintervall: Hver 400. driftstime/Årlig (avhengig av hva som kommer først)

Kontroller om drivstoffledninger, fester og klemmer er slitte, ødelagte eller løse.

Merk: Reparer komponenter i drivstoffsystem som er ødelagte eller lekker før maskinen tas i bruk.

Skifte drivstoffilteret

Serviceintervall: Hver 800. driftstime/Årlig (avhengig av hva som kommer først)

1. Hev kassen, og støtt den med støttestangen. Se Heve lastekassen (side 17).
2. Vri på/av-bryteren til av-stilling, og ta ut nøkkelen.
3. Koble fra batteriet. Se Koble fra batteriet (side 39).
4. Plasser en ren beholder under drivstoffilteret.
5. Fjern klemmene som fester drivstoffilteret til drivstoffslangene (Figur 46).

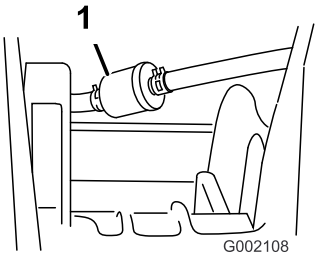

Figur 46

1. Drivstoffilter

6. Fjern det gamle drivstoffilteret fra drivstoffslangene.

   Merk: Drener det gamle filteret og kasser det på et godkjent gjenvinningssenter.
7. Sett i det nye filteret på drivstoffslangen slik at pilene peker **mot** forgasseren.
8. Fest filteret til slangen med klemmene du fjernet i trinn 5.
9. Koble til batteriet, og senk lastekassen. Se Koble til batteriet (side 40) og Senke lastekassen (side 18).

Vedlikeholde karbonsylinderen

Kontrollere luftfilteret i karbonsylinderen

Serviceintervall: Etter de 50 første timene

Hver 200. driftstime

Kontroller åpningen i bunnen av karbonsylinderen og påse at den er ren og fri for rusk og andre hindringer (Figur 47).

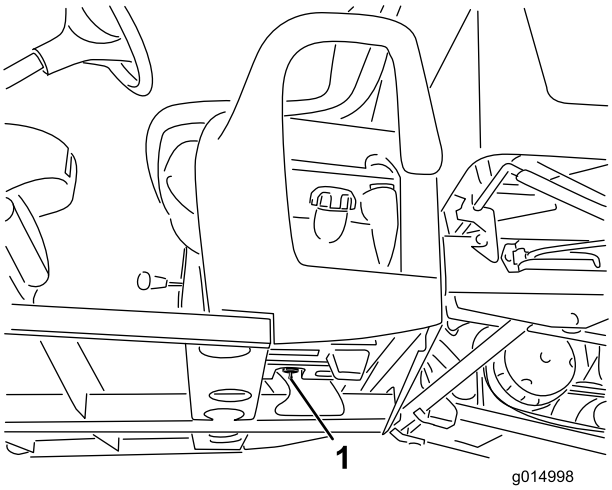

Figur 47

1. Luftfilteråpningen (innenfor drivstofftanken og under karbonsylinderen)

Bytte filter i karbonsylinderen

Serviceintervall: Etter de 50 første timene

Hver 200. driftstime

1. Fjern nippelen med mothake til filteret i karbonsylinderen fra slangen på bunnen av karbonsylinderen, og fjern filteret.

   Merk: Kast det gamle filteret.

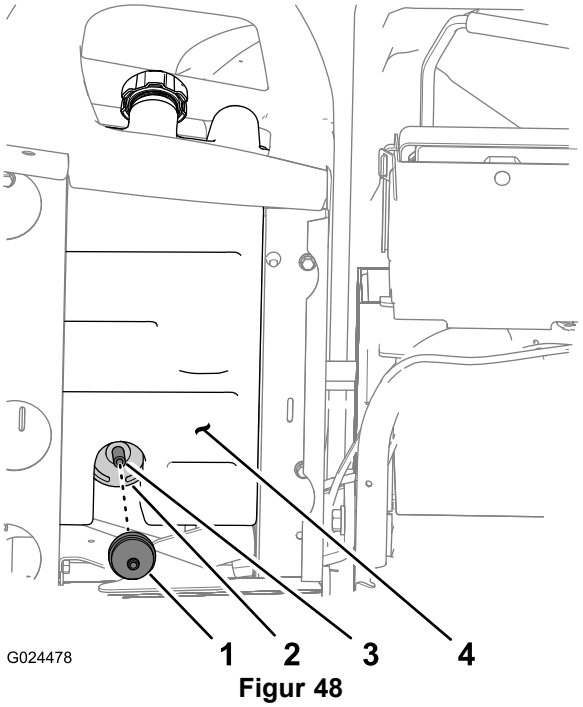

Figur 48

1. Filter i karbonsylinder
2. Karbonsylinder
3. Slange
4. Drivstofftank

2. Sett nippelen med mothake til filteret i karbonsylinderen inn i slangen på bunnen av karbonsylinderen.

Skifte karbonsylinderen

Merk: Skift ut karbonsylinderen hvis den er skadet, tilstoppet og maskinen går uten et karbonsylinderfilter.

Merk: Skift karbonsylinderfilter når du skifter ut karbonsylinderen.

Koble fra kontrollene på setebasen

1. Fjern knotten fra girspaken (Figur 49).

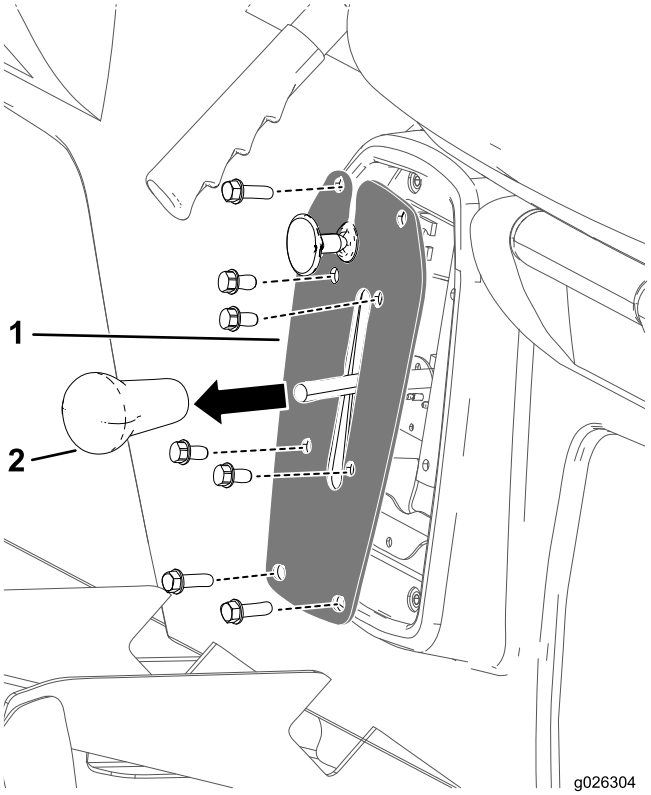

Figur 49

1. Girspakknott
2. Girspakplate

2. Fjern de fire boltene som fester girspakplaten til girspakbraketten (Figur 49).
3. Fjern de fire boltene som fester girspakplaten til setebasen, og fjern girspakplaten (Figur 49).

Koble fra parkeringsbremsekabelen

1. Fjern hårnålssplinten som fester støttestangen til braketten på bunnen av setet (Figur 50).
2. Marker en rotasjonsstripe på den fremre låsemutteren for parkeringsbremsekabelen (Figur 50).

   Merk: Pass på at kabelrøret ikke roteres ved stramming.

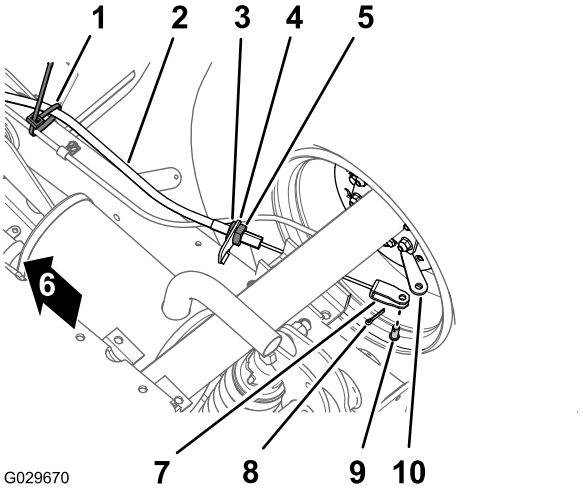

Figur 50

1. Kabelfeste
2. Parkeringsbremsekabel
3. Fremre låsemutter
4. Bremsekabelbrakett
5. Bakre låsemutter
6. Foran på maskinen
7. Splittpinne
8. Splint
9. Splittpinne
10. Bremseaktiveringsspak

3. Løsne den bakre låsemutteren og fjern kabelen fra bremsekabelbraketten (Figur 50).
4. Fjern hårnålssplinten og splittpinnen og som fester splitten for parkeringsbremsekabelen til bremseaktiveringspaken, og skille kabelen fra spaken (Figur 50).
5. Gjenta trinn 1 til og med 4 for parkeringsbremsekabelen på den andre siden av maskinen.

Ta ut setene og setebasene

1. Nederst på maskinen, fjern de åtte flenshodeboltene og åtte skivene som fester setebasen til gulvplaten og den bakre førerhuskanalen (Figur 51).

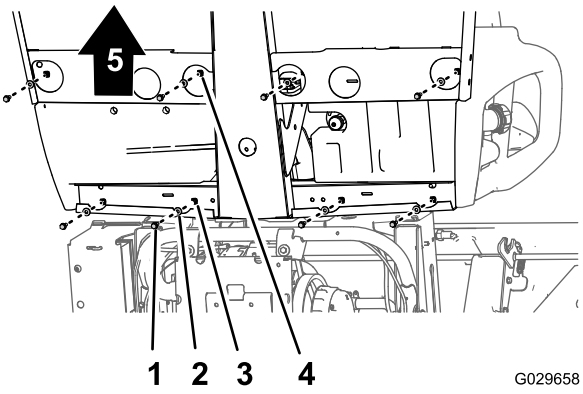

Figur 51

1. Flenshodeskrue
2. Skive
3. Hull (bakre førerhuskanal)
4. Hull (gulvplate)
5. Foran på maskinen

2. Løft setet, setebasen og parkeringsbremsekabelen forsiktig fra maskinen (Figur 51).

Viktig: **Merk deg hvordan parkeringsbremsekablene er ført langs chassis når du løfter setene og setebasen fra maskinen.**

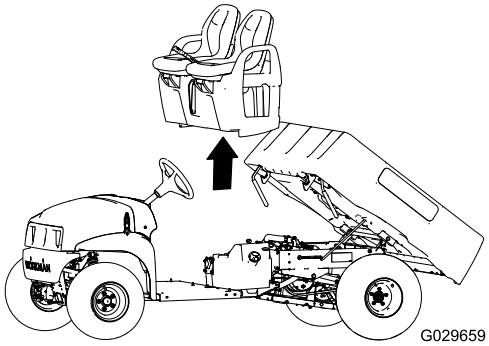

Figur 52

Skifte karbonsylinderen

1. Koble vakuumslangen fra nippelen på karbonsylinderen merket med Purge (tøm) (Figur 53).

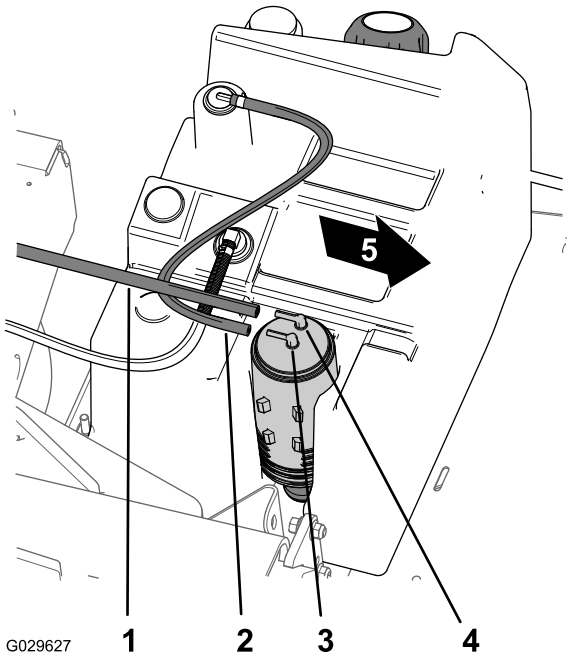

Figur 53

1. Vakuumslange
2. Drivstofftankslange
3. Karbonsylindernippel (drivstofftank)
4. Karbonsylindernippel (tøm)
5. Foran på maskinen

2. Koble drivstofftankslangen fra nippelen på karbonsylinderen merket med Fuel Tank (drivstofftank) (Figur 53).
3. Løft karbonsylinderen fra karbonsylindermonteringen i drivstofftanken (Figur 54).

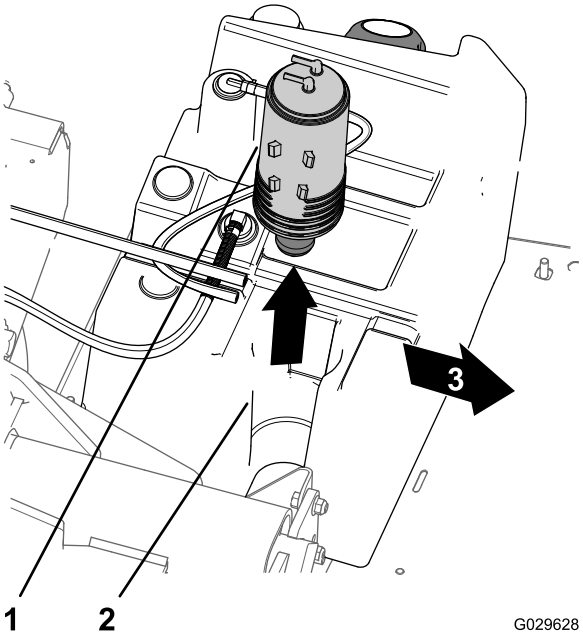

Figur 54

1. Karbonsylinder
2. Karbonsylindermontering (drivstofftank)
3. Foran på maskinen

4. Fjern karbonsylinderfilteret og den korte delen av slangen fra den nedre nippelen på den gamle karbonsylinderen (Figur 55).

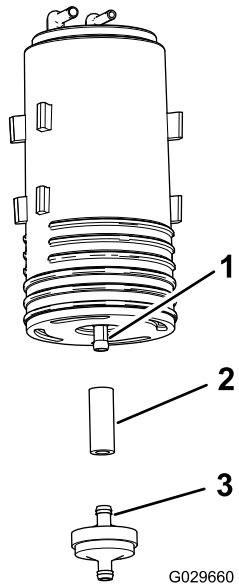

Figur 55

1. Nedre nippel (karbonsylinder)
2. Slange
3. Filter i karbonsylinder

5. Monter slangen på den nedre nippelen på den nye karbonsylinderen (Figur 55).
6. Plasser nippelen til en ny karbonsylinder inn i slangen (Figur 55).

7. Før den nye karbonsylinderen inn i karbonsylindermonteringen i drivstofftanken med tømme- og drivstofftanktankniplene rettet bakover (Figur 54).
8. Monter vakuumslangen på nippelen på karbonsylinderen merket med Purge (tøm) og drivstofftankslangen på nippelen merket med Fuel Tank (drivstofftank) (Figur 53).

Montere setene og setebasene

1. Løft setet og setebasen opp på maskinen, og innrett bremsekablene med chassiset (Figur 51 og Figur 52).
2. Plasser hullene i setebasen på linje med hullene i gulvplanten og den bakre førerhuskanalen (Figur 51 og Figur 52).
3. Monter setebasen til gulvplaten og den bakre førerhuskalen med de åtte flenshodeboltene og åtte skivene du fjernet i trinn 1 i Ta ut setene og setebasene (side 37), og trekk til boltene til 1978 til 2542 Ncm.

Montere parkeringsbremsekablene

1. Før den gjengede justeringen for parkeringsbremsekabelen til bremsekabelbraketten og splittpinnen til bremseaktiveringsspaken (Figur 50).
2. Koble splittpinnen til bremseaktiveringsspaken med splittpinnen og hårnålssplintpinnen du fjernet tidligere i trinn 4 i Koble fra parkeringsbremsekabelen (side 37).
3. Innrett den gjengede justeringen for parkeringsbremsekabelen til bremsekabelbraketten og trekk til den bakre låsemutteren (Figur 50).

   Merk: Ikke roter den fremre låsemutteren.
4. Gjenta trinn 1 til og med 3 for parkeringsbremsekabelen på den andre siden av maskinen.

Koble til kontrollene på setebasen

1. Koble den elektriske kontakten fra reversbryteren inni girspakbraketten.
2. Innrett hullene i girspakbraketten til hullene i setebasen, og fest platen til basen med de fire boltene du fjernet i trinn 3 i Koble fra kontrollene på setebasen (side 36).
3. Innrett hullene i girspakplaten med hullene i girspakbraketten, og fest platen til braketten med de fire boltene du fjernet i trinn 2 i Koble fra kontrollene på setebasen (side 36).
4. Skru på knotten fra girspaken og trekk til for hånd (Figur 49).

Vedlikehold av elektrisk system

Vedlikeholde batteriet

Batterispenning: 12 V med 300 kaldstartampere ved -18 °C.

ADVARSEL

CALIFORNIA
Proposition 65-advarsel

Batteripoler, klemmer og tilknyttet tilbehør inneholder bly og blyforbindelser, kjemikalier som er kjente i staten California for å føre til kreft og forplantningsskader. Vask hendene etter at du har håndtert et batteri.

⚠ FARE

Elektrolytten i batteriet inneholder svovelsyre, en dødelig gift som også kan forårsake alvorlige brannskader.

- **Ikke drikk elektrolytt, og unngå kontakt med hud, øyne og klær. Bruk vernebriller for å beskytte øynene og gummihansker for å beskytte hendene.**
- **Fyll batteriet i nærheten av rent vann som kan brukes til å skylle huden.**

- Batteriet må alltid holdes rent og fulladet.
- Batteriet må alltid holdes rent og fulladet.
- Hvis batteriklemmene er korroderte, må de rengjøres med en oppløsning av fire deler vann og én del natron.
- Smør litt fett på batteriklemmene for å beskytte dem mot korrosjon.

Koble fra batteriet

⚠ ADVARSEL

Feilaktig ruting av batterikabler kan skade kjøretøyet og kablene, noe som kan forårsake gnister. Gnistene kan føre til at batterigassene eksploderer, noe som kan forårsake personskade.

- **Ta alltid av den negative (svarte) batterikabelen før du kobler fra den positive (røde) kabelen.**
- **Koble alltid til den positive (røde) batterikabelen før du setter på den negative (svarte) kabelen.**
- **Sørg for at batteristroppen alltid er på plass, for å beskytte og sikre batteriet.**

⚠ ADVARSEL

Batteriklemmene eller metallverktøy kan kortslutte mot metallkomponenter og forårsake gnister. Gnistene kan føre til at batterigassene eksploderer, noe som kan forårsake personskade.

- **Når du fjerner eller monterer batteriet, må du passe på at batteriklemmene ikke rører noen av metalldelene i kjøretøyet.**
- **Ikke la metallverktøy kortsluttes mellom batteriklemmene og kjøretøyets metalldeler.**

1. Klem på sidene av batteridekslet, og fjern dekslet fra toppen av batteriet (Figur 56).

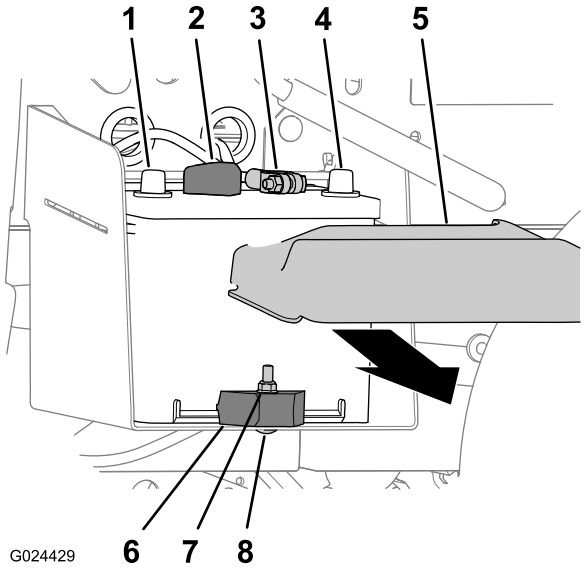

Figur 56

1. Positiv batteripol
2. Positiv batterikabel
3. Negativ batterikabel
4. Negativ batteripol
5. Batterideksel
6. Låsemutter
7. Batteriklemme
8. Låseskrue

2. Koble polen for den negative (svarte) batterikabelen fra batteriet (Figur 56).
3. Koble den positive (røde) kabelen fra batteripolen (Figur 56).

Fjerne batteriet

1. Koble fra batterikablene. Se Koble fra batteriet (side 39).
2. Fjern låsemutteren, låseskruen og batteriklemmen som fester batteriet til batteriholderen (Figur 56).
3. Fjern batteriet fra batteriholderen (Figur 56).

Installere batteriet

1. Still inn batteriet med batteriholderen i maskinen (Figur 56).

   Merk: Pass på at de positive og negative polene til batteriet er stilt inn som vist i Figur 56.
2. Fest batteriet til batteriholderen med batteriklemmen, låseskruen og låsemutteren (Figur 56).
3. Koble til batterikablene. Se Koble til batteriet (side 40).

Koble til batteriet

1. Koble den positive (røde) batterikabelen til batteripolen (Figur 56).
2. Koble polen for den negative (svarte) batterikabelen til batteripolen (Figur 56).
3. Sett på batteridekslet (Figur 56).

Lade batteriet

⚠ ADVARSEL

Når batteriet lades, utvikles det gasser som kan eksplodere.

Røyk aldri i nærheten av batteriet og hold gnister og åpen ild borte fra batteriet.

Viktig: Batteriet skal alltid være full-ladet (spesifikk vekt 1,260). Dette er særlig viktig for å hindre skader på batteriene når temperaturen er under 0°C. .

1. Fjern batteriet fra maskinen. Se Fjerne batteriet (side 40).
2. Koble en batterilader på 3–4 A til batteripolene. Lade batteriet med 3–4 ampere i 4 til 8 timer (12 volt).

   Merk: Batteriet må ikke overopplades.
3. Monter batteriet i chassiset. Se Installere batteriet (side 40).

Lagre batteriet

Hvis maskinen lagres i mer enn 30 dager, skal batteriet fjernes og fullades. Lagre det enten på en hylle eller på maskinen. La kablene være frakoblet hvis batteriet lagres på maskinen. Lagre batteriet på et kjølig sted for å hindre at batteriladningen forringes raskt. Pass på at batteriet er fulladet, for å forhindre at det fryser.

Skifte sikringer

Det er tre sikringer i det elektriske systemet. De sitter under dashbordet på førersiden (Figur 57).

Ekstra (åpen)	30 A
Tenningssytem/horn	10 A
Frontlys	15 A
Stikkontakt	20 A

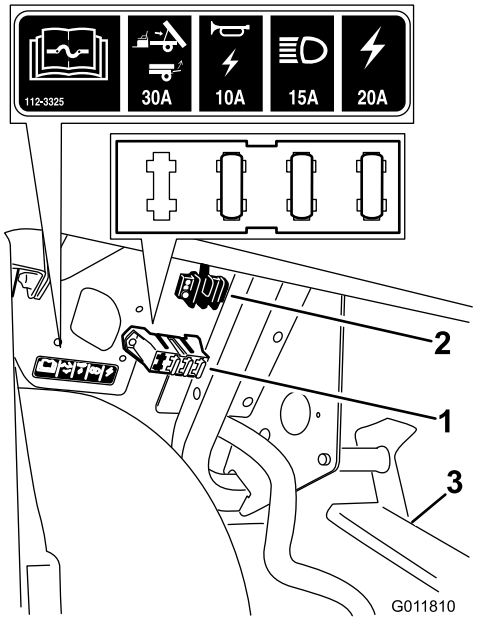

Figur 57

1. Sikringsblokk
2. Jordet blokk
3. Pedalenhet

Vedlikeholde frontlysene

Skifte pærer

⚠ FORSIKTIG

Halogenpærene blir ekstremt varme under bruk. Hvis man tar på en varm pære kan det forårsake brannsår og personskade.

La alltid pærene kjøles ned før du skifter dem. Utvis forsiktighet ved håndtering av pæren.

⚠ FORSIKTIG

Kontaminering av overflaten kan skade frontlyspæren og føre til at den går eller eksploderer og utgjør en alvorlig sikkerhetsfare.

Frontlyslamper skal håndteres uten at man berører den klare kvartsen, enten ved hjelp av et rent papirhåndkle eller berøre basen forsiktig.

Spesifikasjon: Se din *delekatalog*.

1. Koble fra batteriet. Se Koble fra batteriet (side 39).
2. Åpne panseret. Se Heve panseret (side 27).
3. Frakoble den elektriske forbindelsen for nettet fra koblingsstykket til pæreenheten på baksiden av frontlyshuset (Figur 58).

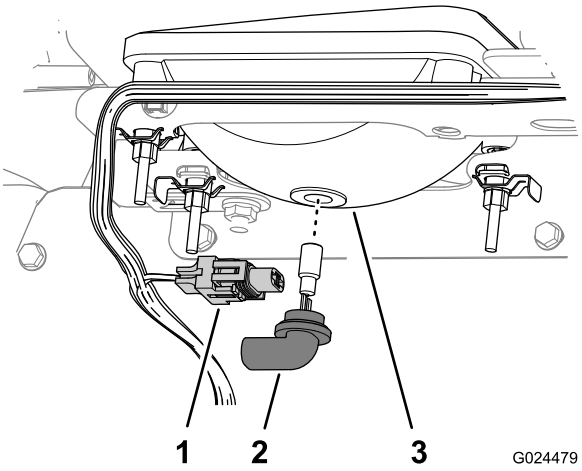

Figur 58

1. Elektrisk forbindelsen for nett
2. Pæreenhet
3. Frontlyshus

4. Vri pæreenheten 1/4 omdreining mot klokken og flytt den bakover, ut av frontlyshuset (Figur 58).
5. Sett på den nye pæreenheten og frontlyshuset, og juster tappene i pæreenheten med sporene i frontlyshuset (Figur 58).

   Merk: Pass på at du ikke berører halogenlampen når den nye lyspæren settes i.
6. Fest pæreenheten ved å vri den 1/4 med klokken (Figur 58).
7. Tilkoble den elektriske forbindelsen for nettet til koblingsstykket til den nye pæreenheten (Figur 58).
8. Koble til batteriet og lukk panseret. Se Koble til batteriet (side 40).

Skifte frontlys

1. Koble fra batteriet. Se Koble fra batteriet (side 39).
2. Åpne panseret. Se Lukke panseret (side 28).
3. Frakoble den elektriske forbindelsen for nettet fra koblingsstykket til pæreenheten (Figur 59).

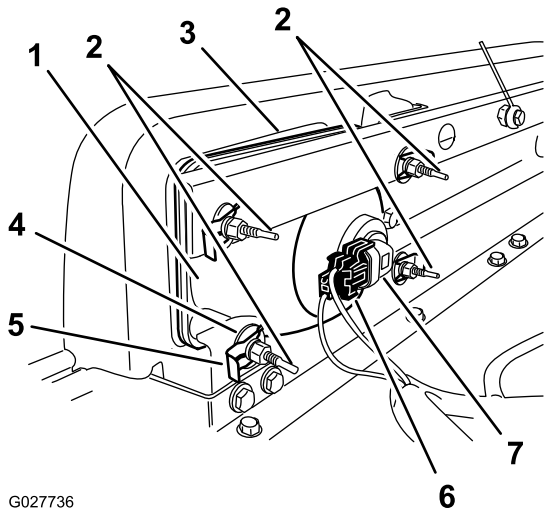

Figur 59

1. Frontlykt
2. Justeringsskrue
3. Åpning i støtfangeren
4. Flat skive
5. Hurtigklemme
6. Elektrisk forbindelsen for nett
7. Pæreenhet

4. Fjern hurtigklemmene og skivene som fester frontlysene til frontlysbraketten (Figur 59).

   Merk: Ta vare på alle deler som brukes til installering av det nye frontlyset.

5. Fjern frontlysenheten ved å flytte den fremover gjennom åpningen i fremre støtfanger (Figur 59).

6. Fest det nye frontlyset gjennom åpningen i støtfangeren (Figur 59).

   Merk: Påse at justeringspostene er på linje med hullene i monteringsbraketten bak støtfangeren.

7. Fest frontlysenheten med skivene og hurtigklemmene som du fjernet i trinn 4.

8. Tilkoble den elektriske forbindelsen for nettet til koblingsstykket til pæreenheten (Figur 59).

9. Juster frontlysene slik at strålen peker mot korrekt sted. Se Justere frontlyset (side 42).

Justere frontlyset

Bruk følgende prosedyre for å justere retningen på frontlysstrålen når en frontlysenheten skiftes ut eller fjernes.

1. Vri om startbryteren til på-stillingen, og slå på frontlysene.
2. På baksiden av frontlysenheten roterer du justeringsskruene (Figur 59) for å svinge frontlysenheten og stille inn posisjonen for stråleretningen.
3. Koble til batteriet og lukk panseret. Se Koble til batteriet (side 40).

Vedlikehold av drivsystem

Vedlikeholde dekkene

Serviceintervall: Hver 100. driftstime—Kontroller tilstanden på dekkene og felgene.

Hver 100. driftstime—Stram til hjulenes hakemuttere.

1. Kontroller dekkene for slitasje og skader.

   Merk: Driftsulykker, for eksempel å kjøre på fortauskanter, kan skade dekket eller felgen og også forandre hjulstillingen. Kontroller derfor dekkene etter en ulykke.

2. Trekk til hjulmutterene til 108–122 Nm.

Justere forhjulenes hjulspissing og skråstilling.

Serviceintervall: Hver 100. driftstime/Årlig (avhengig av hva som kommer først)—Kontroller spissingen av forhjulene og skråstillingen.

Viktig: Du må skaffe deg verktøyet TORO 6010 fra Toro-forhandleren for å utføre denne prosedyren.

Spissingen skal være 0 til 6 mm og skråstillingen 0+1/2 grad, det vil si at vinkelen på bunnen av de bakre hjulkantene er 2,3 mm større enn vinkelen på toppen, og med de følgende parametere:

- Kontroller lufttrykket i dekkene for å påse at fronthjulene er fylt til 0,83 bar.
- Du kan enten tilføre vekt til førersetet tilsvarende det av en gjennomsnittlig fører, eller du kan få en fører til å sette seg i setet. Vekten eller føreren må forbli i setet så lenge prosedyren foregår.
- Rull maskinen 2–3 m rett bakover på en jevn overflate, og deretter rett fremover tilbake til opprinnelig startposisjon. Dette vil stabilisere opphenget i driftsstillingen.
- Mål spissingen når hjulene er vendt rett fremover.

1. For å kontrollere skråstillingen, plasser en 90-graders firkant på bakken og påse at den vertikale kanten berører fremre del av dekket (Figur 60).

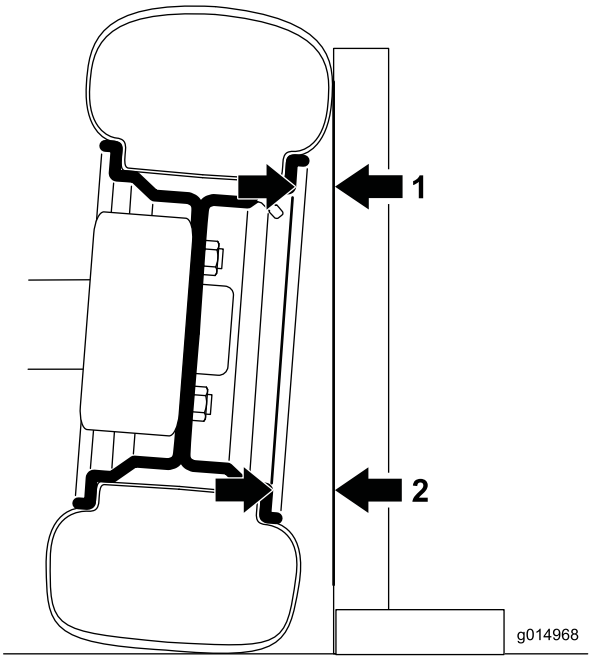

Figur 60

Venstre forhjul vist forfra, vinkelen er overdrevet for illustrative formål

1. Mål her
2. Mål her – skal være 2,3 mm større enn målingen ved 1

2. Mål avstanden fra samme del av kanten øverst og nederst på dekket og til firkanten (Figur 60).

   Merk: Avstanden på målingen fra bunnen skal være 2,3 mm større enn målingen fra toppen. Utfør målingen på begge fordekkene før du justerer.

   Utfør følgende prosedyre for hvert dekk som trenger justering:

3. Bruk verktøyet TORO 6010 til å rotere kragen på støtdemperen for å endre fjæringslengden (Figur 61).
   - Hvis bunnmålingen var for kort, reduser lengden på fjæringen.
   - Hvis bunnmålingen var for lang, øk lengden på fjæringen.

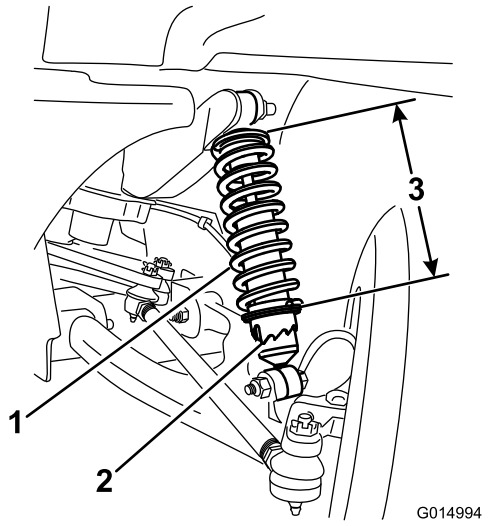

Figur 61

1. Støtdempende fjæring
2. Krage
3. Fjærlengde

4. Rull maskinen 2–3 m rett bakover på en jevn overflate, og deretter rett fremover tilbake til opprinnelig startposisjon.
5. Gjenta prosedyren, og start med trinn 1 helt til skråstillingen er korrekt innstilt for begge forhjulene.
6. Mål avstanden mellom begge forhjulene ved akselhøyde, både foran og bak på forhjulene (Figur 62).

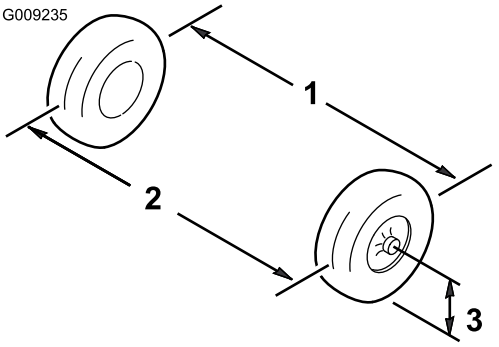

Figur 62

1. Dekkets midtlinje – bak
2. Dekkets midtlinje – foran
3. Akselens midtlinje

7. Hvis målene ikke faller innenfor 0 til 6 mm, løsne låsemutteren i begge ender av parallellstagene (Figur 63).

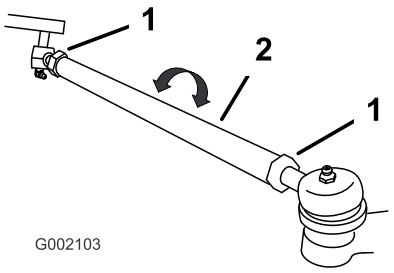

Figur 63

1. Låsemutter
2. Parallellstag

8. Roter begge parallellstagene for å bevege den fremre delen av dekket innover eller utover.
9. Stram parallellstagets låsemuttere når justeringen er korrekt.
10. Pass på at rattet kan vris helt i begge retninger.

Kontrollere oljenivået for transakselen

Serviceintervall: Hver 100. driftstime

Oljetype: SAE 10W30 (API service, SJ eller høyere)

1. Flytt maskinen til en jevn flate, slå av motoren, sett på parkeringsbremsen, og ta ut startnøkkelen.
2. Fjern bolten fra nivåindikatorhullet (Figur 64).

   Merk: Nivået på transakselvæsken skal være ved bunnen av nivåindikatorhullet.

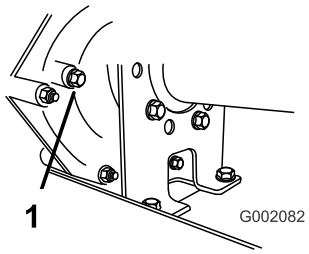

Figur 64

1. Nivåindikatorhull

3. Hvis transakseloljen ikke er på nivå med bunnen av nivåindikatorhullet, fyller du beholderen med den angitte oljen. Se trinn 7 til og med 10 i Skifte transakseloljen (side 44).

Skifte transakseloljen

Serviceintervall: Hver 800. driftstime/Årlig (avhengig av hva som kommer først)

Oljetype: SAE 10W30 (API service, SJ eller høyere)

Oljekapasitet: 1,4 l

1. Plasser kjøretøyet på en jevn flate, sett på parkeringsbremsen, drei på/av-bryteren til av-posisjon og ta ut nøkkelen.
2. Rengjør området rundt fyllepluggen og tappepluggen med ei fille (Figur 65).

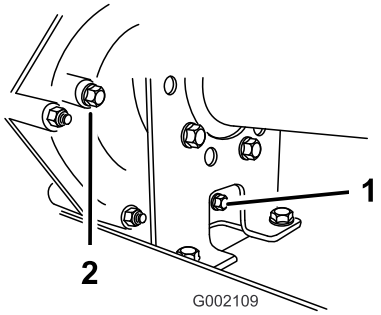

Figur 65

1. Tappeplugg
2. Fylleplugg

3. Plasser et tappefat med kapasitet på minst 2 liter under tappepluggen.
4. Fjern fyllepluggen ved å rotere den mot klokken (Figur 65).

   Merk: Ta vare på fyllepluggen og pakning for installasjon i trinn 8.
5. Fjern tappepluggen ved å rotere den mot klokken (Figur 65).

   Merk: Ta vare på tappepluggen og pakning for installasjon i trinn 6.

   Merk: Tapp all oljen ut av transakselen.
6. Sett på og stram tappepluggen og pakningen i tappeplugghullet til drivverket (Figur 65).

   Merk: Den brukte oljen skal kasseres på et godkjent gjenvinningssenter.
7. Fyll beholderen (Figur 66) via fyllepluggshullet med angitt olje eller til oljenivået i drivverket er på linje med bunnen av gjengene (Figur 65).

   Merk: Beholderens kapasitet er 1,4 l.

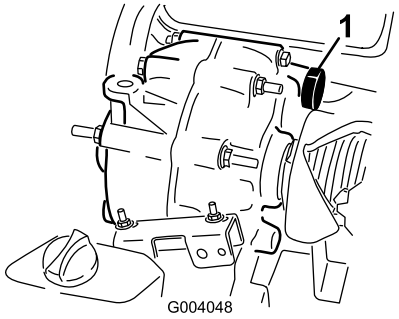

Figur 66

1. Fylle olje

8. Sett på og stram fyllepluggen og pakningen i fylleplugghullet til drivverket (Figur 65).
9. Start motoren og bruk maskinen.
10. Sjekk oljenivået, og fyll på olje hvis nivået er under gjengene i fyllplugghullet (Figur 65).

Kontrollere og justere fri-posisjon

Serviceintervall: Hver 100. driftstime

Når man utfører rutinemessig vedlikehold og/eller motordiagnostistikk, må transakselen flyttes til fri (Figur 67). Kjøretøyet har en fri-posisjon på girspaken som kontrollerer nøytralen i transakselen. Du bør gjennomføre følgende tiltak for at frigirspaken skal bruke nøytralen i transakselen på riktig måte:

1. Flytt girspaken til fri-posisjonen.
2. Påse at den nøytrale braketten er i nøytral stilling (på nivå med kabelmonteringsbraketten under girbraketten) ved å dreie drivclutchen (Figur 67).

   Merk: Kjøretøyet skal ikke rulle frem og tilbake. Dersom det gjør det, må du sette den nøytrale braketten i fri.

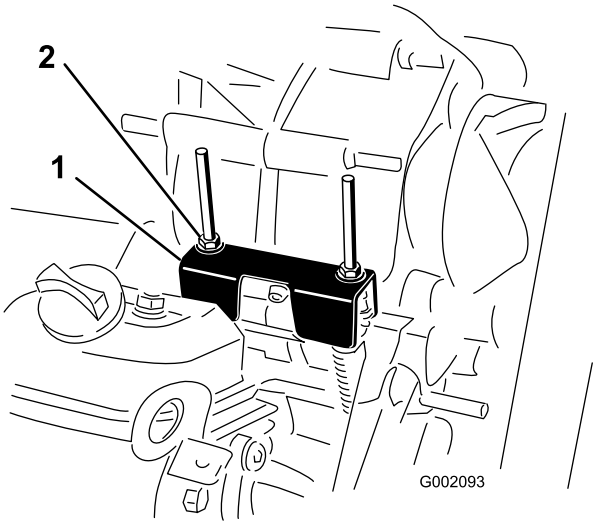

Figur 67

1. Nøytral brakett
2. Låsemuttere

3. Vri en av låsemutrene (Figur 67) for å få en avstand på 0,762 til 1,524 mm mellom bunnen av mutter/skive og nøytral brakett.

   Merk: Du må holde gjengeakselen under braketten når du justerer posisjonen til låsemutteren på toppen.
4. Vri den andre låsemutteren for å få en avstand på 0,76 til 1,52 mm mellom bunnen av mutter/skive og nøytral brakett.
5. Trekk opp hver girkabel for å sikre at det er et mellomrom på 0,76–1,52 mm mellom mutter/skive og nøytral brakett (Figur 68).

   Merk: Hvis det ikke er et mellomrom, juster mutterne til angitt mellomrom.

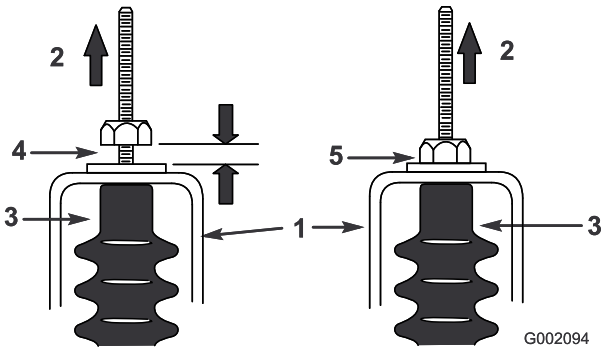

Figur 68

1. Nøytral brakett
2. Dra opp
3. Kabelhette
4. 0,76 til 1,52 mm avstand
5. **Feil** – juster for å få en avstand på 0,76 til 1,52 mm

6. Start motoren og sett girspaken i fremover, revers og fri flere ganger for å passe på at den nøytrale braketten fungerer som den skal.

Vedlikeholde den primære drivclutchen

Serviceintervall: Hver 400. driftstime/Årlig (avhengig av hva som kommer først)

⚠ FORSIKTIG

Støvet i clutchen fraktes gjennom luften og kan skade øynene dine eller du kan inhalere det og få pusteproblemer.

Bruk vernebriller og en støvmaske eller annet øye- eller åndedrettsvern når du gjennomfører denne prosedyren.

1. Hev lastekassen, og sikre den med støttestangen. Se Heve lastekassen (side 17).
2. Fjern de tre skruene som fester dekselet til clutchen og fjern dekselet (Figur 69).

   Merk: Ta vare på dekselet og skruene for installasjon.

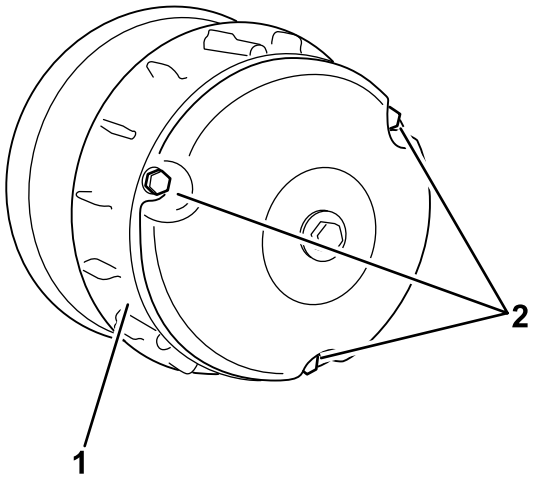

Figur 69

1. Deksel
2. Skruer

3. Rengjør innsiden av dekselet og de indre delene av clutchen grundig ved hjelp av komprimert luft.
4. Sett på clutchdekselet og fest det med de tre skruene (Figur 69) som du fjernet i (2).
5. Senk lastekassen. Se Senke lastekassen (side 18).

Vedlikehold av kjølesystem

Rengjøre motorens kjøleområder

Serviceintervall: Hver 100. driftstime Rengjør kjølesystemet dobbelt så ofte under spesielle driftsforhold. Se Vedlikeholde kjøretøyet under spesielle driftsforhold.

Viktig: Hvis du bruker motoren med en blokkert rotasjonsskjerm, skitne eller tilstoppete kjøleribber eller hvis kjøledekslene er fjernet, kan motoren bli ødelagt på grunn av overoppheting.

Viktig: Rengjør aldri motoren med en trykkvasker. Vann kan forurense drivstoffsystemet.

Rengjør rotasjonsskjerm, kjøleribber og motorens utvendige overflater.

Merk: Rengjør motorens kjølekomponenter oftere under ekstremt støvete og skitne forhold.

Vedlikehold av bremser

Kontrollere bremsene

Serviceintervall: Hver 100. driftstime

Bremsene er viktige sikkerhetskomponenter i maskinen. Som alle andre sikkerhetskomponenter må de kontrolleres med jevne mellomrom for at de skal gi optimal ytelse og sikkerhet.

- Undersøk om bremseskoene er slitte eller skadde. Hvis tykkelsen på fôringen (bremseskive) er mindre enn 1,6 mm, må bremseskoen byttes ut.
- Kontroller om bakplaten eller andre komponenter viser tegn til slitasje eller deformasjon. Hvis du oppdager deformasjon, må du skifte ut de aktuelle komponentene.
- Kontrollere nivået på bremsevæsken. Se Kontrollere nivået på bremsevæsken (side 19).

Justere parkeringsbremse-håndtaket

Serviceintervall: Hver 200. driftstime

1. Fjern håndgrepet fra parkeringsbremsespaken (Figur 70).

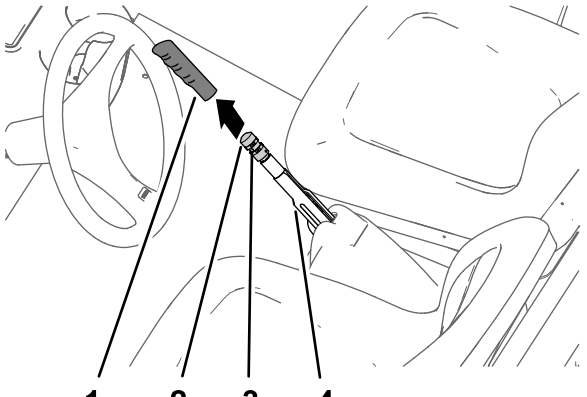

Figur 70

1. Håndtak
2. Bremsejusteringsknott
3. Setteskrue
4. Parkeringsbremsespak

2. Løsne setteskruen som fester bremsejusteringsknotten til parkeringsbremsespaken (Figur 70).
3. Roter bremsejusteringsknotten til det er nødvendig med styrke på 133–156 Nm for å heve spaken (Figur 70).

   Merk: Hvis du roterte bremsejusteringsknotten så langt som mulig for justeringen og likevel ikke kan oppnå styrken på 133–156 Nm som er nødvendig for å heve parkeringsbremsespaken, utfør prosedyren for justering av bremsekablene. Se Justere bremsekablene (side 47).
4. Stram setteskruen, og monter håndgrepet (Figur 70).

Justere bremsekablene

1. Fjern håndgrepet fra parkeringsbremsen (Figur 70).
2. Løsne setteskruen (Figur 70) som fester bremsejusteringsknotten til parkeringsbremsespaken, slipp opp parkeringsbremsen og løsne bremsejusteringsknotten.
3. Nederst på maskinen, løsne den bakre låsemutteren for den gjengede justeringen på parkeringsbremsekabelen fire omganger (Figur 71).

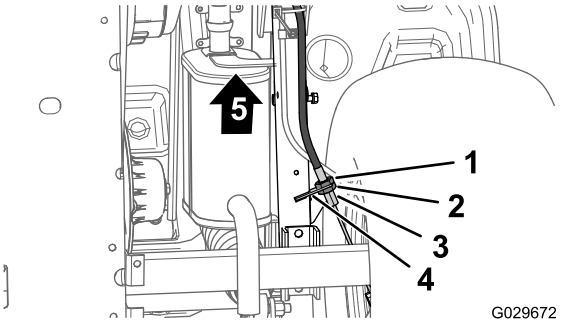

Figur 71

1. Fremre låsemutter
2. Bakre låsemutter
3. Bremsekabelbrakett
4. Gjenget justering (parkeringsbremsekabel)
5. Foran på maskinen

4. Stram den fremre låsemutteren (Figur 71).
5. Roter bremsejusteringsknotten (Figur 70) til det er nødvendig med styrke på 133–156 Nm for å heve spaken.
   - Hvis du ikke kan justere bremsejusteringsknotten ved å **løsne** den og aktivere parkeringsbremsespaken med en kraft på 133–156 Nm, gjør som følger:
     A. Løsne den fremre låsemutteren (Figur 71) for den gjengede justeringen på parkeringsbremsekabelen én omgang.
     B. Stram den bakre låsemutteren (Figur 71).
     C. Roter bremsejusteringsknotten (Figur 70) til det er nødvendig med styrke på 133–156 Nm for å heve spaken.
     D. Gjenta trinn A til og med C opptil to ganger for å oppnå parkeringsbremsekraft mellom 133 og 156 Nm.
   - Hvis du ikke kan justere bremsejusteringsknotten ved å **stramme** den til og aktivere parkeringsbremsespaken med en kraft på 133–156 Nm, gjør som følger:
     A. Løsne den bakre låsemutteren (Figur 71) for den gjengede justeringen på parkeringsbremsekabelen én omgang.
     B. Stram den fremre låsemutteren (Figur 71).

C. Roter bremsejusteringsknotten (Figur 70) til det er nødvendig med styrke på 133–156 Nm for å heve spaken.

D. Gjenta trinn A til og med C opptil tre ganger for å oppnå parkeringsbremsekraft mellom 133 og 156 Nm.

Merk: Hvis du ikke kan justere parkeringsbremsekabelen nok til å få bremsejusteringsknotten innenfor justeringsområdet, sjekk bremseklossene for slitasje.

- Stram setteskruen, og monter håndgrepet (Figur 70).

Skifte bremsevæsken

Serviceintervall: Hver 1000. driftstime

Ta kontakt med et autorisert forhandlerverksted.

Vedlikehold av remmer

Vedlikeholde drivremmen

Kontrollere drivremmen

Serviceintervall: Etter de 8 første timene

Hver 200. driftstime

1. Parker maskinen på en jevn flate, sett på parkeringsbremsen, drei på/av-bryteren til av-posisjon og ta ut nøkkelen.
2. Hev lastekassen, og sikre den med støttestangen. Se Heve lastekassen (side 17).
3. Sett giret i fri.
4. Roter og inspiser remmen (Figur 72) for overdreven slitasje eller skade.

   Merk: Skift beltet hvis det har mye slitasje eller skade. Se .

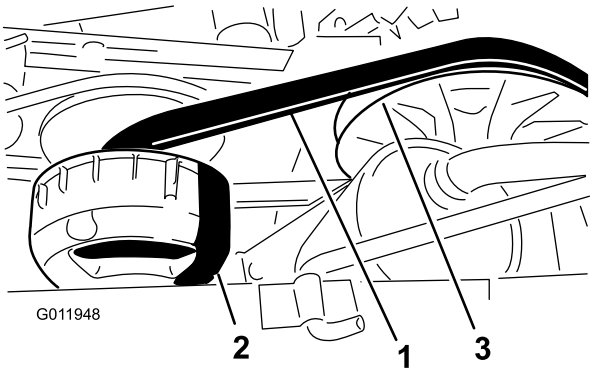

Figur 72

1. Drivrem
2. Primærclutch
3. Sekundærclutch

5. Senk lastekassen. Se Senke lastekassen (side 18).

Skifte drivremmen

1. Hev lastekassen, og sikre den med støttestangen. Se Heve lastekassen (side 17).
2. Sett giret i fri, sett på parkeringsbremsen, vri på/av-bryteren til av-stilling, og ta ut nøkkelen.
3. Vri og før remmen over den sekundære clutchen (Figur 72).
4. Ta av remmen fra den primære clutchen (Figur 72).

   Merk: Kast det gamle beltet.
5. Still inn den nye remmen over den primære clutchen (Figur 72).
6. Vri og før remmen over den sekundære clutchen (Figur 72).
7. Senk lastekassen. Se Senke lastekassen (side 18).

Justere startgeneratorremmen

Serviceintervall: Etter de 8 første timene

Hver 200. driftstime

1. Hev lastekassen, og sikre den med støttestangen. Se Heve lastekassen (side 17).
2. Løsne startergeneratorens svingmutter (Figur 73).

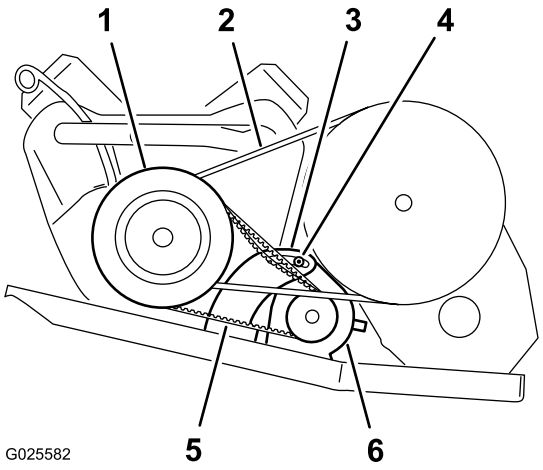

Figur 73

1. Primærdrivclutchhus
2. Drivrem
3. Generatorsvingbrakett
4. Svingmutter
5. Startgeneratorrem
6. Startgenerator

3. Still inn et spikerjern mellom motormonteringen og starteren.
4. Trykk spikerjernet nedover for å vri starteren ned i sporet til remspenningen er 6 mm ved 44 N styrke (Figur 73).
5. Stram svingmutteren med håndkraft og fjern spikerjernet (Figur 73).
6. Stram låsemutteren til 88–115 N·m.
7. Senk lastekassen. Se Senke lastekassen (side 18).

Vedlikeholde chassis

Justere lastekassens låser

Hvis lastekasselåsen ikke er juster, vibrerer lastekassen opp og ned når du kjører. Du kan justere låsepostene slik at sperrene holder lastekassen stramt mot chassiset.

1. Løsne låsemutteren på enden av låseposten (Figur 74).

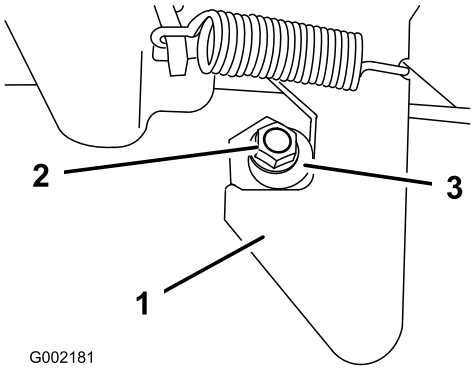

Figur 74

1. Lås
2. Låsemutter
3. Låsepost

2. Vri låseposten med klokken til den sitter tett mot krokdelen på sperren (Figur 74).
3. Stram låsemutteren med et moment på 19,7 til 25,4 N·m.
4. Gjenta trinnene 1 til 3 for låsen på den andre siden av kjøretøyet.

Rengjøring

Vaske maskinen

Du bør vaske maskinen etter behov. Bruk bare vann eller et mildt rengjøringsmiddel. Du kan bruke en klut til å vaske maskinen, men panseret kommer til å miste litt av glansen.

Viktig: Ikke bruk høyttrykksutstyr til å vaske maskinen. Høyttrykksutstyr kan skade det elektriske systemet, løsne viktige merker og vaske bort nødvendig fett fra friksjonspunktene. Unngå overdreven bruk av vann nær kontrollpanelet, motoren og batteriet.

Lagring

1. Plasser maskinen på en jevn flate, sett på parkeringsbremsen, vri på/av-bryteren til av-stilling, og ta ut nøkkelen.
2. Fjern utvendige gressrester og smuss fra hele maskinen, inkludert i motorens sylindertoppribber og viftehus.

   Viktig: Du kan vaske maskinen med skånsomt vaskemiddel og vann. Ikke bruk høyttrykksutstyr til å vaske maskinen. Trykkvasking kan skade det elektriske systemet og vaske bort nødvendig fett fra friksjonspunktene. Unngå bruk av for mye vann nær dashbordet, lysene, motoren og batteriet.
3. Sjekk bremsen. Se Kontrollere bremsene (side 47).
4. Vedlikehold luftrenseren. Se Vedlikeholde luftfilteret (side 31).
5. Smøre maskinen. Se Smøring (side 28).
6. Bytte motorolje. Se Skifte oljen (modell 07266TC og 07279) (side 32) og Skifte oljen (modeller 07273 og 07273TC) (side 33).
7. Kontroller trykket i dekkene. Se Kontrollere lufttrykket i dekkene (side 21).
8. Ved lagring i mer enn 30 dager skal drivstoffsystemet forberedes på følgende måte:
   A. Bland et drivstoffstabiliserings-/kondisjoneringsmiddel med petroleumsbase i drivstoffet på tanken.

      Viktig: Ikke lagre stabiliseringsmiddel / behandlet drivstoff i mer enn 90 dager.

      Følg blandingsinstruksjonene fra produsenten av drivstoffstabiliseringsmiddelet. (8 ml per liter.)

      Viktig: Drivstoffstabiliseringsmidler med alkoholbase (etanol eller metanol) må ikke brukes.

      Merk: Drivstoffstabiliserings-/kondisjoneringsmiddel er mest effektivt når det blandes med fersk bensin og brukes til enhver tid.

   B. Kjør motoren for å fordele det behandlede drivstoffet i drivstoffsystemet (fem minutter).

   C. Slå av motoren, la den kjøles ned og tøm drivstofftanken.

      Merk: Drivstoff må kasseres i henhold til lokale forskrifter. Gjenvinn i samsvar med lokale forskrifter.

   D. Start motoren igjen og kjør den til den stopper.

   E. Choke motoren.

   F. Start motoren og la den gå til den ikke starter mer.
9. Ta ut tennpluggene, og sjekk tilstanden. Se Kontrollere og skifte tennpluggen (side 34).

10. Når tennpluggene er tatt ut, heller du to spiseskjeer med olje i tennplugghullet.
11. Bruk den elektriske starteren til å starte motoren og fordele oljen på innsiden av sylinderen.
12. Monter tennpluggen(e), og stram til anbefalt spenningsmoment. Se Kontrollere og skifte tennpluggen (side 34).

    Merk: Ikke monter ledningen på tennpluggen(e).
13. Ta batteriet ut av chassiset lad det helt opp. Se Fjerne batteriet (side 40).

    Merk: Batterikablene må ikke være koblet til batteripolene under lagring.

    Viktig: Batteriet må være full-ladet for å unngå at det fryser og skades ved temperaturer under 0°C. Et fullt oppladet batteri opprettholder ladningen i ca. 50 dager ved temperaturer som er under 4°C.
14. Sjekk og stram til alle bolter, mutrer og skruer. Alle skadde eller defekte deler må repareres eller skiftes ut.
15. Reparer alle riper eller avskallinger i lakken.

    Merk: Du kan kjøpe maling hos ditt autoriserte forhandlerverksted.
16. Maskinen må oppbevares rent og tørt i en garasje eller på et lager.
17. Fjern nøkkelen fra på/av-bryteren, og oppbevar den på et trygt sted som er utilgjengelig for barn.
18. Legg en presenning over maskinen for å beskytte den og holde den ren.

Notat:

Notat:

Notat:

Liste over internasjonale forhandlere

Distributør:	Land:	Telefonnummer:	Distributør:	Land:	Telefonnummer:
Agrolanc Kft	Ungarn	36 27 539 640	Maquiver S.A.	Colombia	57 1 236 4079
Balama Prima Engineering Equip.	Hong Kong	852 2155 2163	Maruyama Mfg. Co. Inc.	Japan	81 3 3252 2285
B-Ray Corporation	Korea	82 32 551 2076	Mountfield a.s.	Den tsjekkiske republikk	420 255 704 220
Casco Sales Company	Puerto Rico	787 788 8383	Mountfield a.s.	Slovakia	420 255 704 220
Ceres S.A.	Costa Rica	506 239 1138	Munditol S.A.	Argentina	54 11 4 821 9999
CSSC Turf Equipment (pvt) Ltd.	Sri Lanka	94 11 2746100	Norma Garden	Russland	7 495 411 61 20
Cyril Johnston & Co.	Nord-Irland	44 2890 813 121	Oslinger Turf Equipment SA	Ecuador	593 4 239 6970
Cyril Johnston & Co.	Irland	44 2890 813 121	Oy Hako Ground and Garden Ab	Finland	358 987 00733
Equiver	Mexico	52 55 539 95444	Parkland Products Ltd.	New Zealand	64 3 34 93760
Femco S.A.	Guatemala	502 442 3277	Perfetto	Polen	48 61 8 208 416
ForGarder OU	Estland	372 384 6060	Pratoverde SRL.	Italia	39 049 9128 128
G.Y.K. Company Ltd.	Japan	81 726 325 861	Prochaska & Cie	Østerrike	43 1 278 5100
Geomechaniki of Athens	Hellas	30 10 935 0054	RT Cohen 2004 Ltd.	Israel	972 986 17979
Golf international Turizm	Tyrkia	90 216 336 5993	Riversa	Spania	34 9 52 83 7500
Guandong Golden Star	Kina	86 20 876 51338	Lely Turfcare	Danmark	45 66 109 200
Hako Ground and Garden	Sverige	46 35 10 0000	Solvert S.A.S.	Frankrike	33 1 30 81 77 00
Hako Ground and Garden	Norge	47 22 90 7760	Spypros Stavrinides Limited	Kypros	357 22 434131
Hayter Limited (U.K.)	Storbritannia	44 1279 723 444	Surge Systems India Limited	India	91 1 292299901
Hydroturf Int. Co Dubai	De forente arabiske emirater	97 14 347 9479	T-Markt Logistics Ltd.	Ungarn	36 26 525 500
Hydroturf Egypt LLC	Egypt	202 519 4308	Toro Australia	Australia	61 3 9580 7355
Irrimac	Portugal	351 21 238 8260	Toro Europe NV	Belgia	32 14 562 960
Irrigation Products Int'l Pvt Ltd.	India	0091 44 2449 4387	Valtech	Marokko	212 5 3766 3636
Jean Heybroek b.v.	Nederland	31 30 639 4611	Victus Emak	Polen	48 61 823 8369

European Privacy Notice

Informasjonen Toro samler inn
Toro Warranty Company (Toro) respekterer ditt personvern. For at vi skal kunne behandle ditt garantikrav og kontakte deg ved en eventuell produkttilbakekalling, ber vi deg om å dele enkelte personopplysninger med oss, enten direkte eller gjennom den lokale Toro-bedriften eller -forhandleren.

Toros garantisystem finnes på vertsservere i USA, hvor personvernlovgivningen kanskje ikke gir samme beskyttelse som i ditt eget land.

VED Å DELE DIN PERSONLIGE INFORMASJON MED OSS, SAMTYKKER DU I BEHANDLINGEN AV DIN PERSONLIGE INFORMASJON SOM BESKREVET I DENNE PERSONVERNERKLÆRINGEN.

Måten Toro bruker informasjon på
Toro kan bruke din personlige informasjon til å behandle garantikrav, til å kontakte deg ved en eventuell produkttilbakekalling og av andre hensyn som vi vil fortelle deg om. Toro kan dele din informasjon med Toros datterselskaper, forhandlere eller andre forretningspartnere i forbindelse med disse aktivitetene. Vi vil ikke selge din personlige informasjon til andre selskaper. Vi forbeholder oss retten til å oppgi personlig informasjon for samsvar med gjeldende lovgivning og på forespørsel fra passende myndighet, for å kunne drive våre systemer korrekt eller for vår egen eller andre brukeres beskyttelse.

Oppbevaring av personlig informasjon
Vi vil oppbevare din personlige informasjon så lenge vi har behov for den, av hensynene de opprinnelig ble samlet inn for eller av andre legitime hensyn (som f.eks. samsvar med regelverk), eller som påkrevd av gjeldende lovgivning.

Toros forpliktelse til din personlige informasjons sikkerhet
Vi tar rimelige forholdsregler for å beskytte sikkerheten til din personlige informasjon. Vi setter også i verk tiltak for å opprettholde nøyaktigheten til og gjeldende status for personlig informasjon.

Tilgang og korrigering av personlig informasjon
Hvis du vil gjennomgå eller korrigere din personlige informasjon, kontakt oss per e-post på legal@toro.com.

Australsk forbrukerlov

Australske kunder vil finne opplysninger angående australsk forbrukerlov enten inni boksen eller hos din lokale Toro-forhandler.

Generell Toro-garanti for kommersielle produkter

En begrenset toårsgaranti

Betingelser og inkluderte produkter

Toro Company og datterselskapet Torp Warranty Company, i henhold til en avtale mellom dem, garanterer i fellesskap at ditt kommersielle Toro-produkt ("produktet") er uten feil i materialer eller håndverk i to år eller 1500 driftstimer*, avhengig av hva som inntreffer først. Denne garantien gjelder alle produkter, med unntak av luftemaskiner (se separate garantierklæringer for disse produktene). Der det finnes berettigede forhold, vil vi reparere produktet uten ekstra kostnad for deg, inkludert diagnostikkutstyr, arbeid, deler og transport. Denne garantien tar effekt på den dato som produktet leveres til kunden.
* Produkt utstyrt med timeteller.

Instruksjoner for å innhente garantitjenester

Du er ansvarlig for å underrette distributøren eller den autoriserte forhandleren av kommersielle produkter om hvem du kjøpte produktet av, straks du tror at det foreligger et berettiget forhold. Hvis du trenger hjelp med å finne en distributør eller autorisert forhandler av kommersielle produkter, eller hvis du har spørsmål ang. dine garantirettigheter eller ansvar, kan du kontakte:

Toros serviceavdeling for kommersielle produkter
Toro Warranty Company
8111 Lyndale Avenue South
Bloomington, MN 55420-1196, USA

+1–952–888–8801 eller +1–800–952–2740

E-post: commercial.warranty@toro.com

Eierens ansvar

Som eier av produktet, er du ansvarlig for nødvendig vedlikehold og justeringer som beskrives i *brukerhåndboken*. Hvis du ikke utfører nødvendig vedlikehold og justeringer, kan dette føre til at garantien blir ugyldig.

Elementer og betingelser som ikke inkluderes

Ikke all produktsvikt eller feilfunksjon som finner sted i løpet av garantiperioden er et resultat av defekter i materialene eller håndverket. Denne garantien dekker ikke følgende:

- Produktsvikt som er et resultat av at man ikke har brukt originale Toro-deler ved utskiftninger, eller fra montering og bruk av tilleggsutstyr eller endret tilbehør som ikke kommer fra Toro. En separat garanti kan gis av produsenten for disse artiklene.
- Produktsvikt som er et resultat av at man ikke har utført anbefalt vedlikehold og/eller justeringer. Hvis du ikke vedlikeholder Toro-produktet i henhold til anbefalt vedlikehold som oppgitt i *brukerhåndboken*, kan dette føre til at garantikrav blir avslått.
- Produktsvikt som er et resultat av at man har brukt produktet på en grov, uaktsom eller uforsiktig måte.
- Deler som anses som forbruksdeler, bortsett fra om de er defekte. Eksempler på deler som anses som forbruksdeler, eller som brukes opp, under normal drift av produktet er, men er ikke begrenset til, bremseklosser og bremsebelegg, clutchbelegg, kniver, spoler, valser og lagre (tettet eller smurt), motstål, tennplugger, styrehjul og lagre, dekk, filtre, remmer og enkelte sprøytedeler som diafragma, munnstykker, kontrollventiler o.l.
- Feil forårsaket av utenforliggende krefter. Tilstander som anses å være utenforliggende krefter inkluderer, men er ikke begrenset til, vær, lagringsprosedyrer, ikke-godkjent bruk av kjølemidler, smøremidler, tilsetningsstoffer, gjødsel, vann eller kjemikalier o.l.
- Feil eller ytelsesproblemer på grunn av drivstoffbruk (f.eks. bensin, diesel eller biodiesel) som ikke samsvarer med de respektive bransjestandardene.
- Normal støy, vibrasjon, slitasje og forringelse.
- "Vanlig slitasje" inkluderer, men er ikke begrenset til, skade på seter pga. slitasje eller slipevirkning, slitte, lakkerte overflater, oppskrapte merker eller vinduer o.l.

Deler

Deler som skal skiftes ut som en del av nødvendig vedlikehold er garantert for perioden opp til tidspunktet for utskiftingen av delen. Deler som skiftes ut under garantien dekkes i gyldighetsperioden for garantien til originalproduktet og blir Toros eiendom. Toro vil ta den siste avgjørelsen om å reparere eventuelle eksisterende deler eller montere eller erstatte den. Toro kan bruke fabrikkreparerte deler for garantireparasjoner.

Garanti for dypsyklus- og litium-ionbatterier:

Dypsyklus- og litium-ion-batterier har et begrenset antall kilowattimer de kan levere i løpet av levetiden. Bruks-, lade- og vedlikeholdsteknikker kan forlenge eller forkorte den totale levetiden til batteriet. Etter hvert som batteriene i dette produktet brukes, vil mengden med faktisk arbeid mellom ladeintervallene sakte men sikkert minske til batteriet er helt brukt opp. Bytte av oppbrukte batterier, på grunn av normal forbruk, er produkteiers ansvar. Batteriene må kanskje byttes ut i løpet av den ordinære produktgarantiperioden for eierens regning.
Merk: (Kun litium-ionbatterier): Et litium-ionbatteri har en proporsjonsmessig delegaranti som begynner tredje året og gjelder til og med femte året, avhengig av driftstid og kilowattimer brukt. Les *brukerhåndboken* for mer informasjon.

Vedlikehold foretas for eierens regning

Trimming av motor, smøring, rengjøring og lakkering, utskifting av filtre, kjølevæske og utføring av anbefalt vedlikehold, er noen av de normale tjenestene som Toro-produkter forutsetter må foretas for eiers regning.

Generelle betingelser

Reparasjon av en autorisert Toro-distributør eller -forhandler er ditt eneste rettsmiddel under denne garantien.

Verken Toro Company eller Toro Warranty Company er ansvarlig for indirekte, tilfeldige eller betingede skader i forbindelse med bruk av Toro-produkter som dekkes av denne garantien, inkludert eventuelle kostnader eller utgifter forbundet med bruk av reserveutstyr eller -tjenester i perioder med feilfunksjon og ikke-bruk (innenfor rimelighetens grenser) i påvente av at reparasjoner skal foretas under denne garantien. Bortsett fra utslippsgarantien som det vises til nedenfor, hvis den gjelder, er det ingen andre uttrykkelige garantier. Alle impliserte garantier om salgbarhet og egnethet til bruk er begrenset til varigheten av denne uttrykkelig garantien.

Noen stater tillater ikke utelatelse av tilfeldige eller betingede skader eller begrensninger for hvor lenge en implisert garanti skal vare. Ovennevnte utelatelser og begrensninger gjelder derfor kanskje ikke for deg. Denne garantien gir deg spesielle rettigheter i henhold til loven, og du kan kanskje også ha andre rettigheter som varierer fra stat til stat.

Merknad ang. motorgaranti:

Systemet for utslippskontroll på ditt produkt dekkes kanskje også av en separat garanti som overholder kravene som ble etablert av det amerikanske Environmental Protection Agency (EPA) og/eller California Air Resources Board (CARB). Timebegrensningen som fastsettes ovenfor gjelder ikke for garantien for systemer for utslippskontroll. Du finner mer informasjon om dette i garantierklæringen for motorutslippskontroll i brukerhåndboken eller i dokumentasjonen fra motorprodusenten.

Land andre enn USA og Canada

Kunder som har kjøpt Toro-produkter som er eksportert fra USA eller Canada bør ta kontakt med sin Toro-distributør (forhandler) for å få garantipoliser for ditt land, din provins eller din delstat. Hvis du av en noen grunn er misfornøyd med din forhandlers tjenester eller har vanskeligheter med å skaffe deg informasjon om garantien, ta kontakt med importøren av Toro-produktene.