Form No. 3396-171 Rev A

TORO®

Count on it.

Bruksanvisning

Workman® MD- och MDX-arbetsfordon

Modellnr 07266TC—Serienr 315000601 och högre
Modellnr 07273—Serienr 315000601 och högre
Modellnr 07273TC—Serienr 315000601 och högre
Modellnr 07279—Serienr 315000601 och högre

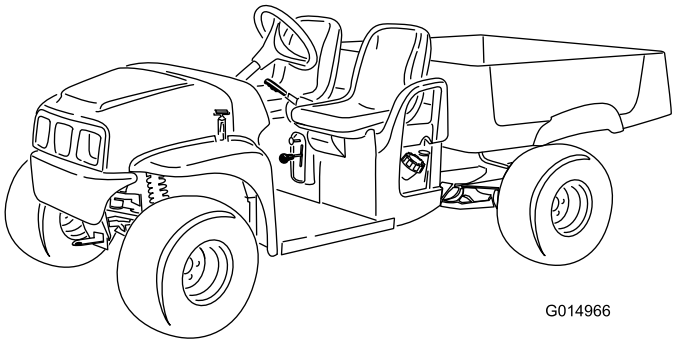

G014966

Registrera din produkt på www.Toro.com.
Översättning av originalet (SV)

CE

3396-171 A

Denna produkt uppfyller alla relevanta europeiska direktiv. Mer information finns i den separata produktspecifika överensstämmelseförklaringen.

⚠ VARNING

KALIFORNIEN
Proposition 65 Varning

Den här produkten innehåller en eller flera kemikalier som av den amerikanska delstaten Kalifornien anses orsaka cancer, fosterskador och andra fortplantningsskador.

Motoravgaserna från denna produkt innehåller kemikalier som av den amerikanska delstaten Kalifornien anses orsaka cancer, fosterskador eller andra fortplantningsskador.

Viktigt: Denna motor är inte utrustad med en gnistsläckare. Enligt avsnitt 4442 i Kaliforniens Public Resource Code är det ett brott att använda eller köra den här motorn på skogs-, busk- eller grästäckt mark. Andra stater eller federala områden kan ha liknande lagar.

Detta tändningssystem överensstämmer med bestämmelserna i kanadensiska ICES-002.

Den bifogade *bruksanvisningen till motorn* tillhandahålls för information om den amerikanska miljömyndigheten EPA:s (US Environmental Protection Agency) och Kaliforniens lagstiftning om utsläppskontroll för emissionssystem, underhåll och garanti. Extra bruksanvisningar kan beställas från motortillverkaren.

Introduktion

Maskinen är främst utformad som ett terrängfordon och är inte avsedd för frekvent bruk på allmän väg. Vid användning av maskinen på allmän väg ska alla trafikbestämmelser följas och extrautrustning som kan vara obligatorisk enligt lag, t.ex. lampor, blinkers och skylt för att indikera långsamt gående fordon, krävs.

Maskinen är ett arbetsfordon som är avsett att användas av yrkesförare som har anlitats för kommersiellt arbete. Det är huvudsakligen utformat för transport av verktyg som används i sådant arbete. Fordonet tillåter säker transport av en förare och en passagerare i angivna säten. Fordonsflaket får inte användas till att transportera passagerare.

Läs den här informationen noga så att du lär dig att använda och underhålla produkten på rätt sätt, och för att undvika person- och produktskador. Du är ansvarig för att produkten används på ett korrekt och säkert sätt.

Kontakta gärna Toro direkt på www.Toro.com för att få information om produkter och tillbehör, hjälp att hitta en återförsäljare eller för att registrera din produkt.

Kontakta en auktoriserad återförsäljare eller Toros kundservice och ha produktens modell- och serienummer till hands om du har behov av service, Toro originaldelar eller ytterligare information. Figur 1 visar var du finner produktens modell- och serienummer. Skriv in numren i det tomma utrymmet.

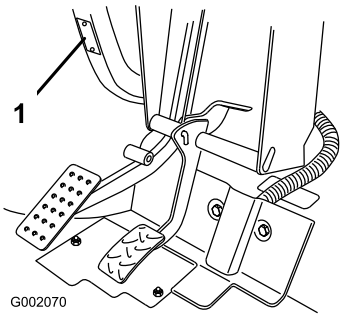

Figur 1

1. Modell- och serienummer

Modellnr _____

Serienr _____

I den här bruksanvisningen anges potentiella risker och alla säkerhetsmeddelanden har markerats med en varningssymbol (Figur 2), som anger fara som kan leda till allvarliga personskador eller dödsfall om föreskrifterna inte följs.



Figur 2

1. Varningssymbol

Två ord används också i den här bruksanvisningen för att markera information. **Viktigt** anger speciell teknisk information och **Observera** anger allmän information värd att notera.

© 2015—The Toro® Company
8111 Lyndale Avenue South
Bloomington, MN 55420

Kontakta oss på www.Toro.com.
Tryckt i USA
Med ensamrätt

Innehåll

Säkerhet 4
Säker driftspraxis 4
Före körning 4
Arbetsledarens ansvar 4
Säker bränslehantering 5
Körning 5
Underhåll 7
Modell 07266TC och 07279 8
Modell 07273 och 07273TC 8
Säkerhets- och instruktionsdekaler 9
Montering 11
1 Montera ratten (modell 07266TC och 07273TC) 11
2 Kontrollera vätskenivåerna och däckens lufttryck 11
3 Läs bruksanvisningen och titta på materialet för säkerhetsutbildning 12
Produktöversikt 13
Reglage 13
Specifikationer 16
Redskap/tillbehör 16
Körning 17
Säkerheten främst 17
Använda lastlådan 17
Utföra kontroller före start 19
Kontrollera bromsvätskenivån 19
Kontrollera oljenivån i motorn 20
Kontrollera däckens lufttryck 21
Fylla på bränsle 21
Starta motorn 22
Stanna maskinen 22
Parkera maskinen 22
Köra in en ny maskin 23
Lasta lastlådan 23
Transportera maskinen 23
Bogsera maskinen 24
Dra ett släp 24
Underhåll 25
Rekommenderat underhåll 25
Kontrollista för dagligt underhåll 26
Förberedelser för underhåll 27
Underhålla maskinen under speciella arbetsförhållanden 27
Förberedelse för maskinunderhåll 27
Lyfta maskinen 27
Öppna huven 27
Smörjning 28
Smörja maskinen 28
Smörja de främre hjullagren 29
Motorunderhåll 31
Serva luftfiltret 31
Serva motoroljan 32
Serva tändstiftet 34
Underhålla bränslesystemet 35
Kontrollera bränsleledningar och anslutningar 35
Byta ut bränslefiltret 35
Serva kolkanistern 36
Underhålla elsystemet 39
Serva batteriet 39
Byta säkringar 41
Underhåll av strålkastarna 41
Underhålla drivsystemet 42
Underhåll av däcken 42
Justera framhjulens skränkning och lutning utåt 42
Kontrollera oljenivån i växellådan 44
Byta växellådsolja 44
Kontroll och justering av friläget 45
Underhåll av primärdrivkopplingen 46
Underhålla kylsystemet 46
Rengöra motorns kylarområden 46
Underhålla bromsarna 47
Kontrollera bromsarna 47
Justera parkeringsbromshandtaget 47
Justera bromskablarna 47
Byta bromsvätska 48
Underhålla remmarna 48
Service av drivremmen 48
Reglera startgeneratorremmen 49
Underhåll av chassit 49
Justera lastlådans spärrhakar 49
Rengöring 50
Tvätta maskinen 50
Förvaring 50

Säkerhet

Felaktig användning eller felaktigt underhåll från förarens eller ägarens sida kan leda till personskador. Följ alltid dessa säkerhetsinstruktioner för att minska risken för personskador och var uppmärksam på varningssymbolerna som betyder **Försiktighet**, **Varning** eller **Fara** – ”personsäkerhetsanvisning”. Om anvisningarna inte följs kan det leda till personskador eller dödsfall.

Maskinen uppfyller kraven i standarden SAE J2258.

Säker driftspraxis

⚠ VARNING

Maskinen är ett fordon som inte får köras på motorvägar, och den är inte heller konstruerad, utrustad eller tillverkad för att köras på allmän väg. Om den används på allmän väg kan det ske en olycka, vilket kan leda till att du och andra kan få allvarliga eller livshotande skador.

Använd inte maskinen på allmän väg.

Workman-fordonet har konstruerats och testats för att vara säkert när det används och underhålls på rätt sätt. Riskkontroll och förebyggande av olyckor har delvis samband med maskinens konstruktion och inställningar, men beror även på uppmärksamhet, ansvarskänsla och utbildning hos den personal som använder, underhåller och förvarar maskinen. Felaktig användning eller felaktigt underhåll av maskinen kan leda till personskador eller dödsfall.

Detta är ett specialfordon som inte är avsett för körning på allmän väg. Körning och handhavande är annorlunda än hos en personbil eller lastbil. Ta därför god tid på dig att lära känna din Workman.

Den här bruksanvisningen täcker inte alla tillbehör som passar Workman. Se den specifika *bruksanvisningen* som medföljer varje redskap för ytterligare säkerhetsanvisningar. **Läs bruksanvisningarna.**

Följ nedanstående säkerhetsföreskrifter för att minska denna risk för skador eller dödsfall:

Före körning

- Kör endast fordonet efter att du har läst och förstått innehållet i denna bruksanvisning. Du kan beställa en ny bruksanvisning genom att skicka in fullständiga modell- och serienummer till: The Toro® Company, 8111 Lyndale Avenue South, Minneapolis, Minnesota 55420.
- Låt aldrig barn använda maskinen. Samtliga personer som kör maskinen ska inneha körkort för ett motorfordon.
- Låt aldrig någon annan vuxen köra maskinen utan att denne först har läst och förstått *bruksanvisningen*. Endast utbildade och auktoriserade personer får köra denna maskin. Kontrollera att samtliga förare är fysiskt och mentalt kapabla att köra maskinen.
- Maskinen är endast konstruerad för **en förare** och **en passagerare** i det säte som tillhandahållits av tillverkaren. Låt **aldrig** mer än en passagerare medfölja fordonet.
- Bekanta dig ordentligt med reglagen och lär dig att stanna motorn snabbt.
- Kör **aldrig** maskinen om du är påverkad av alkohol eller droger. Även receptbelagda läkemedel och huvudvärkstabletter kan orsaka dåsighet.
- Kör inte maskinen när du är trött. Ta pauser med jämna mellanrum. Det är mycket viktigt att du är uppmärksam hela tiden under arbetets gång.
- Bär alltid ordentliga skor. Kör inte maskinen i sandaler, tygskor eller tennisskor. Bär inte löst sittande plagg eller smycken som kan fastna i rörliga delar och orsaka personskador.
- Det är tillrådligt att bära skyddsglasögon, skyddsskor, långbyxor och hjälm och ett krav enligt vissa lokala säkerhets- och försäkringsbestämmelser.
- Låt **aldrig** barn använda maskinen. Låt **aldrig** vuxna använda maskinen utan ordentliga anvisningar. Endast utbildade och auktoriserade personer får använda denna maskin. Kontrollera att samtliga förare är fysiskt och mentalt kapabla att köra maskinen.
- Håll alla, särskilt barn och husdjur, på avstånd från arbetsområdet.
- Kontrollera säkerhetssystemet dagligen för att säkerställa korrekt drift. Om en brytare inte fungerar ska denna bytas ut innan maskinen används.
- Håll alla skydd, skyddsanordningar och dekaler på plats. Om ett skydd eller en säkerhetsanordning inte fungerar eller om en dekal är oläslig ska detta åtgärdas innan maskinen får köras.
- Undvik att köra maskinen när det är mörkt, i synnerhet i okända områden. Om du måste köra när det är mörkt bör du köra försiktigt, använda strålkastarna och t.o.m. överväga att använda extra lampor.
- Kontrollera alltid alla komponenter på fordonet och samtliga redskap innan du använder fordonet. **Sluta använda fordonet** om något är fel. Se till att problemet åtgärdas innan fordonet eller redskapet används igen.
- Använd endast maskinen utomhus eller i ett välventilerat utrymme.

Arbetsledarens ansvar

- Se till att föraren får grundlig utbildning och lär känna *bruksanvisningen* och alla märkningar på fordonet.
- Fastställ egna rutiner och regler för ovanliga arbetsförhållanden (t.ex. backar som är för branta för säker användning av maskinen).

Säker bränslehantering

- Var mycket försiktig när du hanterar bensin så att du undviker personskador och materiella skador. Bensin är mycket brandfarligt och ångorna är explosiva.
- Släck alla cigaretter, cigarrer, pipor och övriga antändningskällor.
- Använd en godkänd bränsledunk som inte är tillverkad av metall.
- Statisk elektricitet kan antända bensinångor i ojordade bränsledunkar. Fyll aldrig på dunken inuti ett fordon eller på lastbilsflak eller släp med plastklädsel. Ta bort bränsledunken från maskinflaket och placera den på marken på behörigt avstånd från fordonet före påfyllning.
- Munstycket ska hållas i kontakt med dunken under påfyllning. Ta bort eventuell utrustning från maskinflaket före bränslepåfyllningen. Använd inte en låsöppningsanordning för munstycket.
- Ta inte bort tanklocket eller fyll på bränsle när motorn är igång.
- Låt motorn svalna före bränslepåfyllning.
- Fyll aldrig på bränsle i maskinen inomhus.
- Förvara aldrig maskinen eller bränslebehållaren i närheten av en öppen låga, som t.ex. nära en varmvattenberedare eller någon annan maskin.
- Lasta av maskinen från lastbilen eller släpet och fyll på bensin när den står på marken. Fyll hellre på maskinen från en dunk än med munstycket på en bensinpump om det inte är möjligt att lasta av maskinen från släpet.
- Om du spiller bränsle på kläderna måste du byta dem omedelbart.
- Fyll inte på bränsletanken för mycket. Sätt tillbaka tanklocket och dra åt det ordentligt.

Körning

- Föraren och passageraren ska sitta ned och använda säkerhetsbältena så länge fordonet är i rörelse. Föraren ska hålla bägge händerna på ratten när detta är möjligt, och passageraren ska använda de avsedda handtagen. Håll alltid armar och ben innanför fordonsstommen.
- Kör långsammare och gör inga tvära svängar när du har en passagerare. Tänk på att din passagerare kanske inte kan förutse när du ska bromsa eller svänga och kan vara oförberedd på det. Låt aldrig passagerare åka i lådan eller på redskapen.
- Lasta aldrig för mycket på fordonet. Namnplåten (under instrumentbrädans mitt) visar fordonets lastbegränsningar. Överfyll aldrig redskapen och överskrid aldrig fordonets maximala bruttovikt (GVW).
- Gör så här för att starta motorn:
  - Sitt på förarsätet och kontrollera att parkeringsbromsen är ilagd.
  - Håll foten på bromsen.
  - Vrid strömbrytaren till På (On).

    Obs: Motorn startar när du trycker ned gaspedalen.
- Användning av maskinen kräver koncentration. Om maskinen inte körs på ett säkert sätt kan följden bli olyckor, vältning och allvarliga personskador som i värsta fall kan vara livshotande. Kör försiktigt. Observera följande för att minska risken för vältolyckor eller förlorad kontroll:
  - Kör mycket försiktigt, sänk hastigheten och håll ordentligt avstånd runt sandbunkrar, diken, bäckar, ramper, okända områden eller andra riskfyllda platser.
  - Se upp för hål och andra dolda faror.
  - Var försiktig när du använder fordonet i branta sluttningar. Kör i normala fall rakt uppför och nedför sluttningar. Sänk farten när du gör tvära svängar eller när du svänger i sluttningar. Undvik att svänga på sluttande underlag där detta är möjligt.
  - Var extra försiktig när du kör maskinen på våta underlag, vid högre hastigheter eller med full last. Bromstiden ökar med full last.
  - Fördela lasten jämnt när du lastar flaket. Var extra försiktig om lasten är bredare eller längre än fordonet/flaket. Kör maskinen extra försiktigt när du hanterar asymmetriska laster som inte kan centreras. Håll lasterna balanserade och säkrade så att de inte glider.
  - Undvik att stanna och starta plötsligt. Växla inte från backläge till framåtläge eller vice versa utan att först stanna helt och hållet.
  - Försök inte att svänga tvärt eller göra plötsliga manövrar eller andra farliga åtgärder som kan leda till att du förlorar kontrollen över maskinen.
  - Kör inte om en annan maskin som färdas i samma riktning som du i korsningar, på platser med skymd sikt eller under andra farliga förhållanden.
  - Se till att ingen står bakom maskinen vid tippning och inte tippa lasten på någons fötter. Frigör flakskyddets spärrhakar på sidan av lådan, ej baktill.
  - Håll kringstående på behörigt avstånd. Titta bakåt och försäkra dig om att ingen finns bakom fordonet innan du backar. Backa långsamt.
  - Se upp för trafik när du kör nära eller korsar vägar. Lämna alltid företräde till fotgängare och andra fordon. Ge alltid tecken när du ska svänga eller stanna tillräckligt tidigt så att andra vet vad du tänker göra. Följ alla trafikregler och bestämmelser.
  - Kör aldrig maskinen i eller i närheten av områden där det finns damm eller ångor i luften som är explosiva. Maskinens el- och avgassystem kan frambringa gnistor som kan antända explosiva material.
  - Se alltid upp för och undvik lågt överhängande delar som trädgrenar, dörrkarmar, gångbroar osv. Kontrollera att det alltid finns tillräckligt med utrymme över dig så att både maskinen och ditt huvud går fria.

  - Om du skulle vara osäker på vad som gäller för säker körning ska du **avbryta arbetet** och fråga din arbetsledare.
- Innan du kliver ner från sätet:
  - Stanna maskinen.
  - Sänk flaket.
  - Stanna motorn och vänta tills alla rörliga delar har stannat.
  - Dra åt parkeringsbromsen.
  - Ta ut nyckeln ur tändningslåset.
- Rör inte motorn, transmissionen, kylaren, ljuddämparen eller ljuddämparskyddet medan motorn är igång eller kort tid efter att motorn stängts av. Dessa områden kan vara så varma att de orsakar brännskador.
- Om maskinen skulle vibrera onormalt ska du stanna omedelbart, stänga av motorn, vänta tills alla delar har stannat och undersöka om det finns skador. Reparera alla skador innan du återupptar arbetet.
- Blixtnedslag kan leda till allvarliga personskador eller dödsfall. Om det blixtrar eller åskar i området ska maskinen inte användas. Sök skydd.

Bromsa

- Sakta ned innan du närmar dig ett hinder. Detta ger dig extra tid att stanna eller vända. Om du kör på ett hinder kan du och din passagerare skadas. Dessutom kan maskinen och dess innehåll skadas.
- Fordonets bruttovikt (GVW) påverkar din förmåga att stanna och/eller svänga. Tunga laster och redskap gör det svårare att stanna eller svänga med maskinen. Ju tyngre last, desto längre tid tar det att stanna. Se Lasta lastlådan (sida 23) för mer information.
- Sänk maskinens hastighet om lastlådan har avlägsnats och maskinen inte har utrustats med något redskap. Bromsegenskaperna ändras och snabba stopp kan få bakhjulen att låsa sig, vilket påverkar din kontroll över maskinen.
- Gräs och trottoarer blir mycket halare när de är våta. Det kan ta två till fyra gånger så lång tid att stanna på vått underlag som på torrt underlag. Om du kör genom djupt vatten som gör bromsarna våta kommer bromsarna inte fungera ordentligt förrän de är torra. Om du kört genom vatten bör du testa bromsarna för att se till att de fungerar som de ska. Om de inte gör det ska du köra långsamt på plant underlag samtidigt som du trampar lätt på bromspedalen. Detta torkar ut bromsarna.

Köra i sluttningar

⚠ VARNING

Körning i sluttning kan göra att maskinen välter eller rullar bakåt, eller att du får motorstopp och förlorar fart i sluttningen. Detta kan leda till personskador.

- **Kör inte maskinen i väldigt branta sluttningar.**
- **Öka inte farten snabbt och tvärbromsa inte när du backar nedför en sluttning, i synnerhet inte med last.**
- **Om motorn stannar eller om du tappar framfart i en sluttning ska du backa långsamt rakt nedför sluttningen. Försök aldrig att vända maskinen.**
- **Kör sakta och försiktigt i sluttningar.**
- **Undvik att svänga i sluttningar.**
- **Minska maskinens last och sänk hastigheten.**
- **Undvik att stanna i sluttningar, i synnerhet med last.**

Dessa extra försiktighetsåtgärder måste vidtas när man kör maskinen i en sluttning:

- Sakta ner innan du börjar köra uppför eller nedför en sluttning.
- Om du får motorstopp eller börjar förlora fart när du kör uppför en sluttning ska du gradvis ansätta bromsarna och långsamt backa rakt nedför sluttningen.
- Det kan vara farligt att svänga när du kör uppför eller nedför en sluttning. Om du måste svänga när du kör i en sluttning ska detta göras långsamt och försiktigt. Gör aldrig skarpa eller snabba svängar.
- Tunga laster påverkar stabiliteten. Minska lastens vikt och sänk färdhastigheten när du kör i sluttningar eller om lasten har en hög tyngdpunkt. Surra fast lasten i maskinens lastlåda så att den inte glider. Var extra försiktig när du transporterar laster som glider lätt (t.ex. vätska, sten och sand).
- Undvik att stanna i sluttningar, i synnerhet med last. Det tar längre tid att stanna i nedförsbacke än att stanna på ett jämnt underlag. Om du måste stanna maskinen bör du undvika plötsliga hastighetsförändringar, vilket kan leda till att maskinen tippar eller rullar bakåt. Tvärbromsa inte om du rullar bakåt eftersom detta kan få maskinen att välta.
- Om du kommer att använda maskinen i kuperad terräng kan du montera vältskyddet som finns som tillval.

Köra i ojämn terräng

⚠ VARNING

Plötsliga förändringar i terräng kan orsaka hastig rörelse av ratten, vilket kan resultera i hand- och armskador.

- **Sänk hastigheten när du kör i ojämn terräng och nära trottoarkanter.**
- **Fatta tag löst i ratten med tummarna vända uppåt. Håll på rattens ytterkanter och inte på dess ”ekrar”.**

Sänk maskinens hastighet och minska maskinens last när du kör i ojämn terräng, på kuperad mark samt nära trottoarkanter, hål och andra plötsliga terrängförändringar. Lasten kan glida och göra maskinen ostadig.

Om du kommer att använda maskinen i ojämn terräng kan du montera vältskyddet som finns som tillval.

Lastning och tippning

⚠ VARNING

Lådans vikt kan vara tung. Händer eller andra kroppsdelar kan krossas.

- **Håll händer och andra kroppsdelar borta när du sänker lådan.**
- **Material får inte tippas på kringstående.**

- Överskrid inte maskinens märkkapacitet när du kör med en last i lastlådan, vid bogsering av en släpvagn eller bägge, se Specifikationer (sida 16).
- Var försiktig när du använder maskinen i sluttningar eller i ojämn terräng, i synnerhet när du kör med en last i lastlådan, vid bogsering av en släpvagn eller bägge.
- Var försiktig om du transporterar långa laster i lastlådan.
- Tänk på att maskinens stabilitet och manövrering reduceras när lasten i lastlådan är bristfälligt fördelad.
- Om du transporterar överdimensionerade laster i lastlådan ändras maskinens stabilitet.
- Maskinens styrning, bromsning och stabilitet påverkas när du transporterar en last och materialets vikt inte kan bindas fast vid maskinen, som t.ex. vätska i en stor tank.
- Tippa aldrig en lastad lastlåda när maskinen står i sidled i en sluttning. Ändringen av viktfördelningen kan få maskinen att välta.
- Vid körning med tung last i lastlådan ska du sänka hastigheten och beräkna tillräcklig bromssträcka. Tvärbromsa inte. Var extra försiktig i sluttningar.
- Tänk på att tunga laster ökar din bromssträcka och minskar din förmåga att svänga snabbt utan att välta med fordonet.
- Det bakre lastutrymmet är endast avsett för laster, inte för passagerare.
- Lasta aldrig för mycket på maskinen. Namnplåten (under instrumentbrädans mitt) visar maskinens lastbegränsningar. Överfyll aldrig redskapen och överskrid aldrig maskinens maximala bruttovikt. Se Lasta lastlådan (sida 23).

Underhåll

- Flytta maskinen till ett plant underlag, stäng av motorn, dra åt parkeringsbromsen och ta ut nyckeln ur tändningslåset för att förhindra att motorn startas oavsiktligt innan du börjar utföra service eller gör några justeringar.
- Arbeta aldrig under ett upphöjt flak utan att placera flakstödet på den helt utdragna flakstöttan.
- Se till att alla hydraulkopplingar är åtdragna och att alla hydraulslangar och -ledningar är i gott skick innan du tillför tryck till systemet.
- Håll kropp och händer borta från småläckor eller munstycken som sprutar ut hydraulvätska under högtryck. Använd kartong eller papper för att identifiera läckor – **aldrig händerna**. Hydraulvätska som sprutar ut under tryck kan ha tillräcklig kraft för att tränga in i huden och orsaka allvarliga skador på kroppen. Om hydraulolja tränger in i huden måste den opereras bort inom några få timmar av en läkare som är bekant med denna typ av skador, annars kan kallbrand uppstå.
- Allt tryck i hydraulsystemet måste elimineras genom att man stannar motorn, slår om hydraulstyrventilen för flaklyft från höjning till sänkning och/eller sänker lådan och redskapen innan man kopplar ur eller utför något arbete på hydraulsystemet. Sätt reglaget för fjärrstyrd hydraulik i flytläget, om sådant reglage finns. Om lådan måste vara i upphöjt läge ska den säkras med flakstöd.
- Håll samtliga muttrar, bultar och skruvar ordentligt åtdragna för att försäkra att hela maskinen är i gott skick.
- Minska brandrisken genom att hålla området runt motorn fritt från fett, gräs, löv och smutsansamlingar.
- Om motorn måste vara igång för att ett visst underhåll ska kunna utföras ska klädesplagg, händer, fötter och andra kroppsdelar hållas borta från motorn och alla rörliga delar. Håll kringstående på avstånd.
- Övervarva inte motorn genom att ändra varvtalsregulatorns inställningar. Högsta tillåtna motorvarvtal är 3 650 varv/minut. Be en auktoriserad Toro-återförsäljare att kontrollera motorns maxhastighet med en varvräknare för att garantera dess säkerhet och noggrannhet.
- Vid eventuellt behov av större reparationer eller assistans kontaktar du en auktoriserad Toro-återförsäljare.
- Köp alltid Toros originalreservdelar och tillbehör för att försäkra optimal prestanda och säkerhet. Det kan medföra fara att använda reservdelar och tillbehör från

andra tillverkare. Eventuella ändringar av maskinen kan påverka dess funktion, prestanda eller hållbarhet och även leda till personskador eller dödsfall. Sådan användning kan medföra att garantin från Toro® upphör att gälla.

- Maskinen får inte modifieras utan godkännande från Toro®. Samtliga förfrågningar kan skickas till The Toro® Company, Commercial Division, Vehicle Engineering Dept., 8111 Lyndale Ave. So., Bloomington, Minnesota 55420–1196, USA.

Modell 07266TC och 07279

Ljudstyrka

Maskinen har en garanterad ljudstyrka på 96 dBA, som omfattar ett osäkerhetsvärde (K) på 1 dBA.

Ljudstyrkenivån har fastställts enligt de rutiner som beskrivs i ISO 11094.

Ljudtrycksnivå

Enheten har en ljudtrycksnivå vid förarens öra på 83 dBA, som omfattar ett osäkerhetsvärde (K) på 1 dBA.

Ljudtrycksnivån har fastställts enligt de rutiner som beskrivs i ISO 11201.

Hand-/armvibration

Uppmätt vibrationsnivå för höger hand = 1,03 m/s^2

Uppmätt vibrationsnivå för vänster hand = 1,5 m/s^2

Osäkerhetsvärde (K) = 0,5 m/s^2

Uppmätta värden har fastställts enligt de förfaranden som beskrivs i SS-EN 1032.

Helkroppsvibration

Uppmätt vibrationsnivå = 0,42 m/s^2

Osäkerhetsvärde (K) = 0,5 m/s^2

Uppmätta värden har fastställts enligt de rutiner som beskrivs i SS-EN 1032.

Modell 07273 och 07273TC

Ljudstyrka

Maskinen har en garanterad ljudstyrka på 96 dBA, som omfattar ett osäkerhetsvärde (K) på 1 dBA.

Ljudstyrkenivån har fastställts enligt de rutiner som beskrivs i ISO 11094.

Ljudtrycksnivå

Enheten har en ljudtrycksnivå vid förarens öra på 86 dBA, som omfattar ett osäkerhetsvärde (K) på 1 dBA.

Ljudtrycksnivån har fastställts enligt de rutiner som beskrivs i ISO 11201.

Hand-/armvibration

Uppmätt vibrationsnivå för höger hand = 1,03 m/s^2

Uppmätt vibrationsnivå för vänster hand = 1,5 m/s^2

Osäkerhetsvärde (K) = 0,5 m/s^2

Uppmätta värden har fastställts enligt de förfaranden som beskrivs i SS-EN 1032.

Helkroppsvibration

Uppmätt vibrationsnivå = 0,42 m/s^2

Osäkerhetsvärde (K) = 0,5 m/s^2

Uppmätta värden har fastställts enligt de förfaranden som beskrivs i SS-EN 1032.

Säkerhets- och instruktionsdekaler

Säkerhetsdekalerna och säkerhetsinstruktionerna är fullt synliga för föraren och finns nära alla potentiella farozoner. Dekaler som har skadats eller försvunnit ska bytas ut eller ersättas.

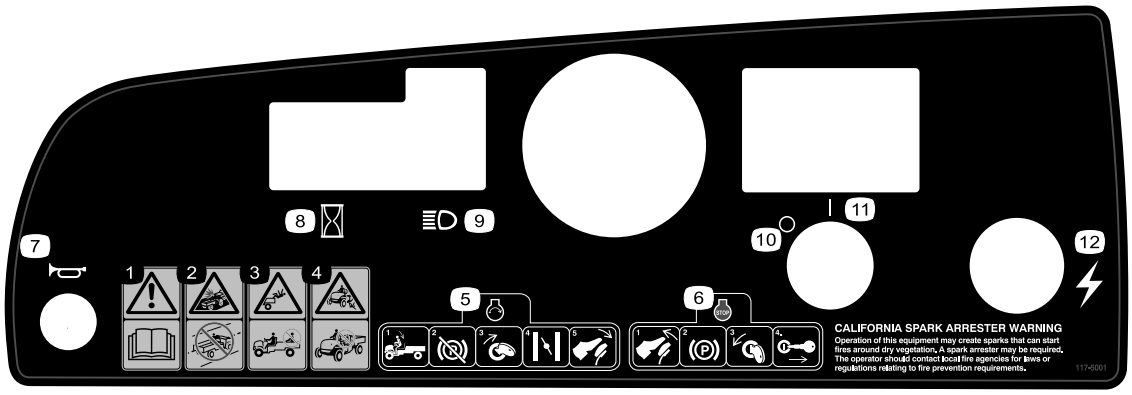

117-5001

1. Varning – läs *bruksanvisningen*.
2. Kollisionsrisk – detta fordon är inte tillverkat för att köras på allmänna gator, vägar eller motorvägar.
3. Fallrisk – kör inte passagerare på lastflaket.
4. Fallrisk – låt inte barn köra fordonet.
5. Starta motorn genom att sitta på förarsätet, frigöra parkeringsbromsen, vrida tändningsnyckeln till det påslagna läget, dra ut chokereglaget (vid behov) och trampa ned gaspedalen.
6. Stäng av motorn genom att släppa upp gaspedalen, dra åt parkeringsbromsen, stänga av tändningen och ta ur nyckeln.
7. Signalhorn
8. Timmätare
9. Strålkastare
10. Ström – av
11. Ström – på
12. Elkraft (kraftuttag)



104-6581

1. Varning – läs *bruksanvisningen*.
2. Brandrisk – stanna motorn innan du fyller på bensin.
3. Varning – använd inte maskinen om du inte har genomgått förarutbildning.
4. Tipprisk - var försiktig och kör sakta i sluttningar och svängar. Kör maximal 26 km/h med full eller tung last samt i ojämn terräng.
5. Fallrisk och risk för arm-/benskador – kör inte passagerare på lastflaket och håll alltid armar och ben inne i fordonet.

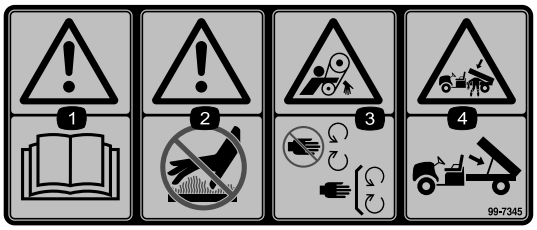

99-7345

1. Varning – läs *bruksanvisningen*.
2. Varm yta/risk för brännskador – håll dig på behörigt avstånd från den varma ytan.
3. Risk för att fastna, rem – håll avstånd till rörliga delar.Håll alla skydd på plats.
4. Risk för krosskador, lastlåda – använd stöttan för att stödja lastflaket.

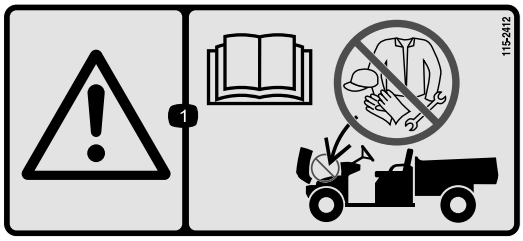

115-2412

1. Varning – läs *bruksanvisningen*; ingen förvaring.

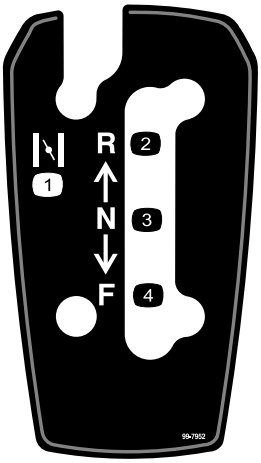

99-7952

1. Choke
2. Back
3. Neutral
4. Framåt

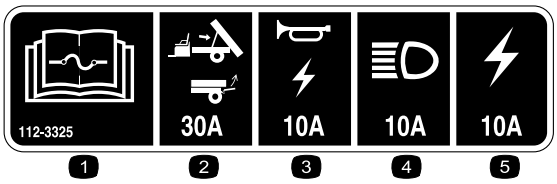

112-3325

1. Information om säkringar finns i *bruksanvisningen*.
2. Lyft/grind, 30 A
3. Signalhorn/kraftuttag, 10 A
4. Strålkastare, 15 A
5. Maskinsäkring, 20 A

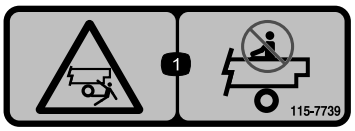

115-7739

1. Fallrisk och risk för krosskador på kringstående – kör inga passagerare på maskinen.

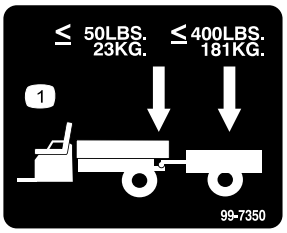

99-7350

1. Bogseröglans maximivikt är 23 kg. Släpets maximivikt är 181 kg.

Montering

Lösa delar

Använd diagrammet nedan för att kontrollera att alla delar finns med.

Tillvägagångssätt	Beskrivning	Antal	Användning
1	Ratt	1	Montera ratten (modell 07266TC och 07273TC).
2	Inga delar krävs	–	Kontrollera vätskenivåerna och däckens lufttryck.
3	Bruksanvisning Bruksanvisning till motorn Reservdelskatalog Material för säkerhetsutbildning Registreringskort Kontrollblankett före leverans Kvalitetscertifikat Nyckel	1 1 1 1 1 1 1 2	Läs bruksanvisningen och titta på utbildningsmaterialet innan du använder maskinen.

Obs: Vänster och höger sida på maskinen är lika med förarens vänstra respektive högra sida vid normal körning.

1

Montera ratten (modell 07266TC och 07273TC)

Delar som behövs till detta steg:

1	Ratt

Tillvägagångssätt

1. Gå igenom öppningarna baktill på ratten och lossa spärrhakarna som fäster mittkåpan och ta bort kåpan från ratten (Figur 3).

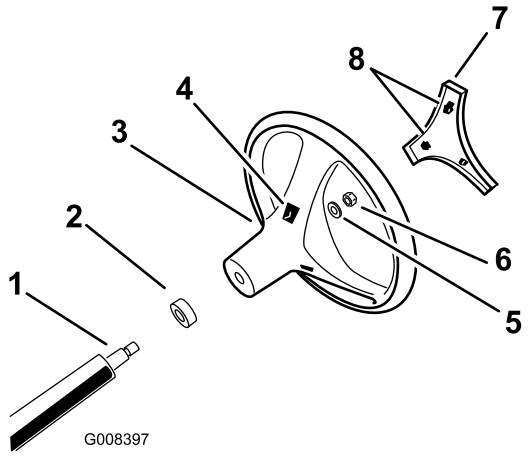

Figur 3

1. Styraxel
2. Dammskydd
3. Ratt
4. Skåror för flikarna på ratten
5. Bricka
6. Låsmutter
7. Mittkåpa
8. Öppning (för åtkomst till rattens spärrhakar)

2. Ta bort låsmuttern och brickan från styraxeln (Figur 3).
3. Rikta in ratten mot räfflorna på ratten på styraxeln (Figur 3).

   Obs: Placera ratten på axeln så att maskinens däck pekar rakt framåt, rattens tvärbalk är vågrät och den tjockare av rattens ”ekrar” pekar nedåt.
4. Montera brickan och låsmuttern på styraxelns gängor (Figur 3).
5. Dra åt låsmuttern till 24–29 N·m.
6. Rikta in mittkåpans spärrhakar mot öppningarna i ratten och tryck in kåpan i ratten tills spärrhakarna knäpps på plats (Figur 3).

2

Kontrollera vätskenivåerna och däckens lufttryck

Inga delar krävs

Tillvägagångssätt

1. Kontrollera motorns oljenivå före och efter att motorn startas. Se Kontrollera oljenivån i motorn (sida 20).
2. Kontrollera bromsvätskenivån innan motorn startas. Se Kontrollera bromsvätskenivån (sida 19).
3. Kontrollera växellådsvätskans nivå innan motorn startas. Se Kontrollera oljenivån i växellådan (sida 44).
4. Kontrollera lufttrycket i däcken. Se Kontrollera däckens lufttryck (sida 21).

3

Läs bruksanvisningen och titta på materialet för säkerhetsutbildning

Delar som behövs till detta steg:

1	*Bruksanvisning*
1	Bruksanvisning till motorn
1	*Reservdelskatalog*
1	Material för säkerhetsutbildning
1	Registreringskort
1	*Kontrollblankett före leverans*
1	Kvalitetscertifikat
2	Nyckel

Tillvägagångssätt

- Läs *bruksanvisningen* och motorbruksanvisningen.
- Titta på materialet för säkerhetsutbildning.
- Fyll i registreringskortet.
- Fyll i *Kontrollblankett före leverans*.
- Kontrollera *kvalitetscertifikatet*.

Produktöversikt

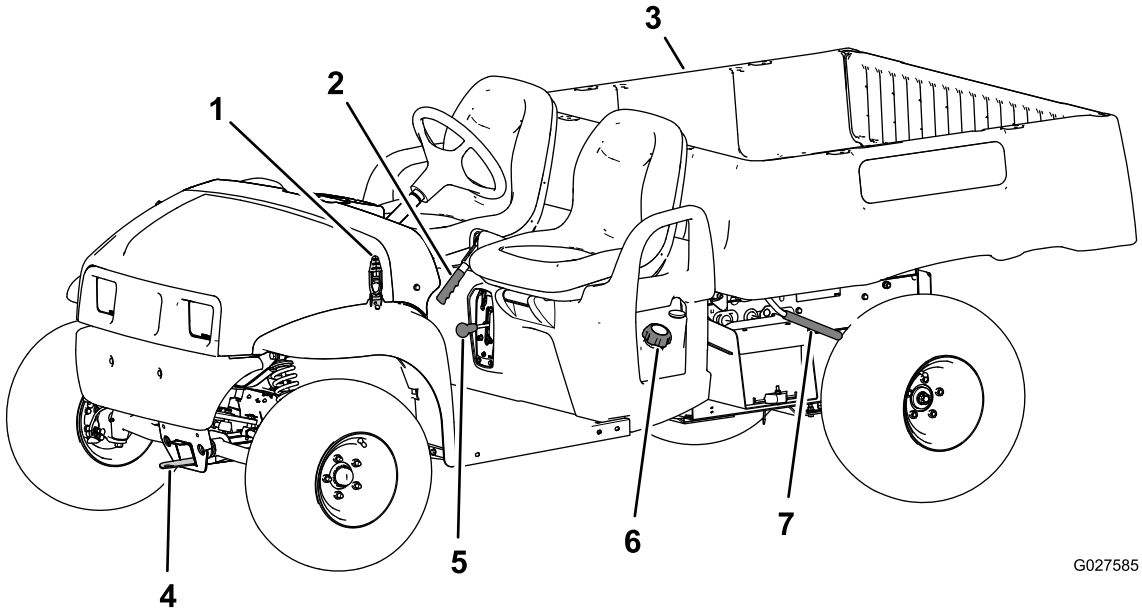

Figur 4

1. Motorhuvsspärr
2. Parkeringsbromshandtag
3. Lastlåda
4. Bogserögla
5. Växelväljare
6. Tanklock
7. Spak till lastlådan

Reglage

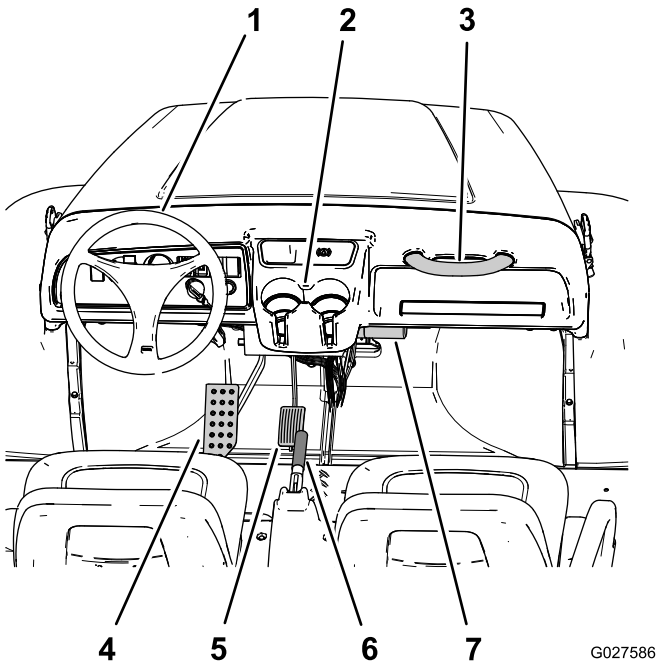

Figur 5

1. Ratt
2. Mugghållare
3. Passagerarhandtag
4. Bromspedal
5. Gaspedal
6. Parkeringsbromshandtag (mittkonsol)
7. Förvaringsrör för *bruksanvisning*

Gaspedal

Med hjälp av gaspedalen (Figur 5) kan du variera maskinens körhastighet. Tryck ned gaspedalen för att starta motorn. Om du trycker ned pedalen längre ökar hastigheten. Maskinen saktar ned och motorn stannar när du släpper upp pedalen.

Obs: Maxhastigheten framåt är 26 km/h.

Bromspedal

Använd bromspedalen för att stanna eller sakta farten på maskinen (Figur 5).

⚠ VAR FÖRSIKTIG

Användning av en maskin med slitna eller felinställda bromsar kan leda till personskador.

Om bromspedalen kan tryckas ner ända till 2,5 cm från fordonets golvplatta, måste bromsarna justeras eller repareras.

Parkeringsbromsspak

Parkeringsbromsen sitter mellan sätena (Figur 4 och Figur 5). Lägg alltid i parkeringsbromsen för att undvika tillfällig maskinrörelse när motorn är avstängd. Dra upp bromsspaken för att lägga i parkeringsbromsen. Lossa parkeringsbromsen genom att trycka ned spaken. Se till så att parkeringsbromsen är åtdragen när du parkerar fordonet i en brant sluttning.

Choke

Choken sitter under och till höger om förarsätet. Dra ut choken för att starta en kall motor (Figur 6). Reglera choken så att motorn går jämnt när den har startats. Flytta choken till det avstängda läget när motorn värms upp.

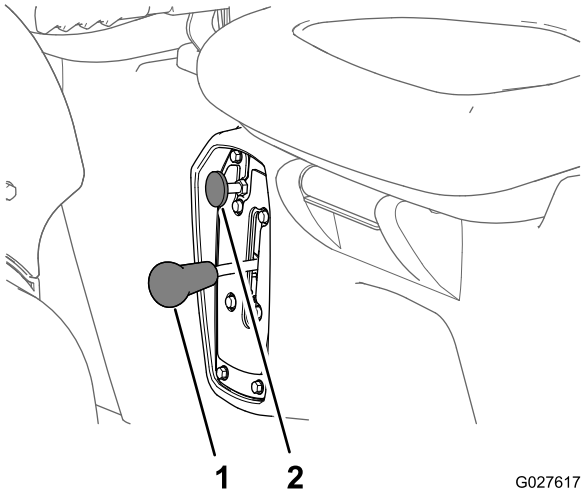

Figur 6

1. Chokereglage
2. Växelväljare

Växelväljare

Växelväljaren sitter mellan sätena och nedanför parkeringsbromsen. Växelväljaren har tre lägen: framåt, bakåt och neutralläge (Figur 6).

Obs: Motorn kan startas och köras i samtliga tre lägen.

Viktigt: Stanna alltid fordonet innan du växlar.

Signalhornsknapp (modell 07266TC och 07273TC)

Signalhornsknappen sitter i det nedre vänstra hörnet på instrumentbrädan (Figur 7). Tryck på signalhornsknappen när du vill använda signalhornet.

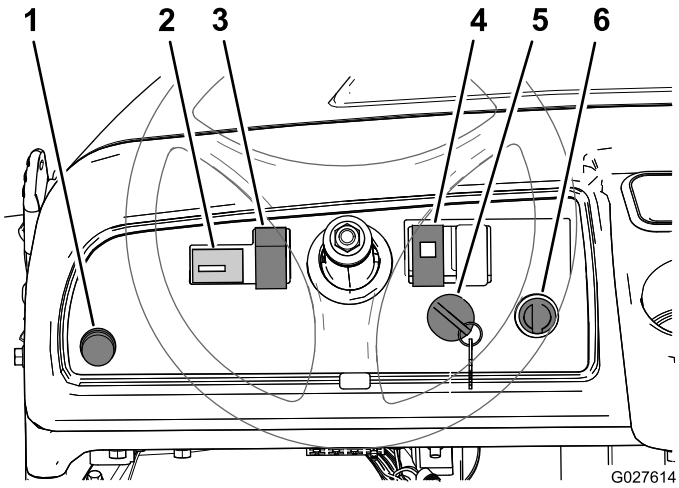

Figur 7

1. Signalhornsknapp (modell 07266TC och 07273TC)
2. Timmätare
3. Ljusomkopplare
4. Oljetryckslampa
5. Kraftpunkt
6. Tändningslås

Ljusomkopplare

Ljusomkopplaren sitter till vänster om rattstången (Figur 7). Använd denna omkopplare för att slå på strålkastarna. För omkopplaren uppåt för att slå på ljuset och nedåt för att slå av det.

Timmätare

Timmätaren sitter till vänster om ljusomkopplaren (Figur 7). Timmätaren visar det sammanlagda antalet timmar som motorn har gått. Den startar när tändningsnyckeln vrids till det påslagna läget eller om motorn går.

Motoroljetryckslampa

Motoroljetryckslampan sitter till höger om rattstången (Figur 7). Oljetryckslampan varnar föraren om oljetrycket i motorn sjunker så lågt att det blir farligt att använda maskinen. Om lampan tänds och förblir tänd, slår du av motorn och kontrollerar motorns oljenivå. Fyll på olja i vevhuset vid behov. Se Kontrollera oljenivån i motorn (sida 20).

Obs: Oljenivålampan kan blinka – detta är normalt och kräver ingen åtgärd.

Tändningslås

Tändningslåset (Figur 7) används för att köra och stoppa motorn och har två lägen: på och av. Vrid nyckeln medsols till det påslagna läget när du ska använda maskinen. Vrid nyckeln motsols till det avslagna läget när maskinen har stannat för att stänga av motorn. Ta ut nyckeln ur tändningslåset innan du lämnar maskinen.

Kraftpunkt

Kraftpunkten sitter till höger om tändningslåset (Figur 7). Använd kraftpunkten för att driva extra elutrustning på 12 V.

Bränslemätare

Bränslemätaren (Figur 8) sitter bredvid påfyllningslocket på bränsletanken, på maskinens vänstra sida. Mätaren visar mängden bränsle i tanken.

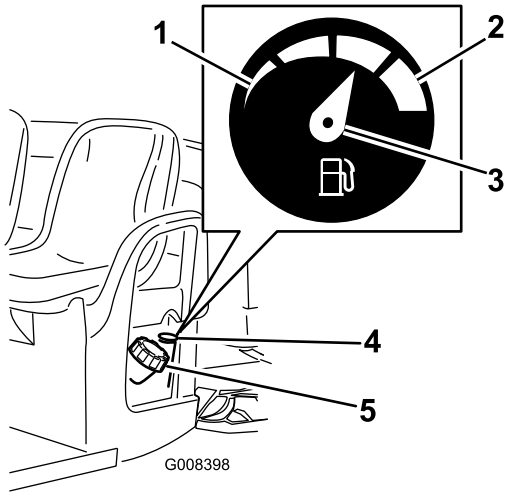

Figur 8

1. Tom
2. Full
3. Nål
4. Bränslemätare
5. Tanklock

Passagerarhandtag

Passagerarhandtagen sitter till höger om instrumentbrädan och på utsidan av varje säte (Figur 9).

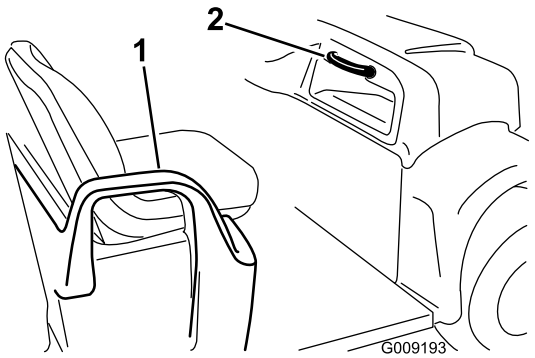

Figur 9

1. Handtag och höftskydd
2. Passagerarhandtag

Specifikationer

Obs: Delarnas mått och utseende kan ändras utan föregående meddelande.

Typ	Modell: 07266TC och 07279	Modell: 07273 och 07273TC
Grundvikt	Torrvikt 544 kg	
Märkkapacitet (på plant underlag)	567 kg totalt, inklusive 90,7 kg förare och 90,7 kg passagerare, last, dragvikt, bruttodragvikt, tillbehör och redskap	749 kg totalt, inklusive 90,7 kg förare och 90,7 kg passagerare, last, dragvikt, bruttodragvikt, tillbehör och redskap
Fordonets maximala bruttovikt (på plant underlag)	1 111 kg totalt, inklusive alla vikter som räknas upp ovan	1 292 kg totalt, inklusive alla vikter som räknas upp ovan
Maximal lastkapacitet (på plant underlag)	385 kg totalt, inklusive bogseröglans vikt och släpets bruttovikt	567 kg totalt, inklusive bogseröglans vikt och släpets bruttovikt
Bogserkapacitet:		
Standardkrok	Bogseröglans vikt är 23 kg, släpets maxvikt är 182 kg	
Dragkrok för tung drift	Bogseröglans vikt är 45 kg, släpets maxvikt är 363 kg	
Total bredd	150 cm	
Total längd	299 cm	
Markfrigång	25 cm fram utan last eller förare, 18 cm bak utan last eller förare	
Hjulbas	206 cm	
Spårvidd (centerlinje till centerlinje)	125 cm fram, 118 cm bak	125 cm fram, 120 cm bak
Lastlådans längd	117 cm på insidan, 133 cm på utsidan	
Lastlådans bredd	125 cm på insidan, 150 cm på utsidan av de formpressade stänkskärmarna	
Lastlådans höjd	25 cm på insidan	

Redskap/tillbehör

Det finns ett urval av godkända Toro-tillbehör som du kan använda för att förbättra och utöka maskinens kapacitet. Kontakta en auktoriserad serviceverkstad eller återförsäljare eller gå till www.Toro.com för att se en lista över alla godkända redskap och tillbehör.

Körning

Obs: Vänster och höger sida på maskinen är lika med förarens vänstra respektive högra sida vid normal körning.

Säkerheten främst

Läs noggrant alla säkerhetsanvisningar och symboler i avsnittet om säkerhet. Att känna till denna information kan hjälpa dig och kringstående att undvika skada.

⚠ FARA

Körning på vått gräs eller i branta sluttningar kan orsaka slirning eller förlust av kontrollen.

Hjul som glider över en kant kan orsaka vältolyckor, vilket kan resultera i allvarliga skador, dödsfall eller drunkning.

Följ dessa anvisningar för att undvika att förlora kontrollen och välta maskinen:

- **Använd inte maskinen nära stup eller vattendrag.**
- **Minska hastigheten och var ytterst försiktig vid arbete i sluttningar.**
- **Undvik att svänga plötsligt eller snabbt ändra hastighet.**

⚠ VAR FÖRSIKTIG

Denna maskin ger ljudnivåer som kan orsaka hörselskador vid längre arbetspass.

Använd hörselskydd när du kör denna maskin.

Vi rekommenderar att du använder skyddsglasögon, hörselskydd, handskar, skyddsskor och hjälm.

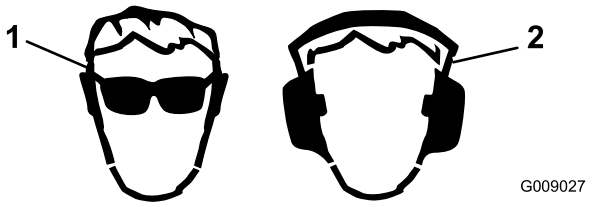

Figur 10

1. Använd skyddsglasögon. 2. Använd hörselskydd.

Använda lastlådan

Höja lastlådan

⚠ VARNING

En upplyft låda kan falla och skada personer som arbetar under den.

- **Sätt alltid upp lådan med stöttan innan du påbörjar arbetet under den.**
- **Ta bort eventuellt lastmaterial från lådan innan du lyfter den.**

⚠ VARNING

Om maskinen körs med lastlådan i upphöjt läge kan maskinet lättare tippa eller välta. Lådans konstruktion kan skadas om lådan är upphöjd medan maskinen används.

- **Kör endast maskinen när lastlådan är nedfälld.**
- **Sänk ned lastlådan när du har tömt den.**

⚠ VAR FÖRSIKTIG

Om lasten ligger i den bakre delen av lastlådan när du lossar spärrarna kan lådan tippa och oväntat öppnas, vilket kan medföra att du eller andra skadas.

- **Placera om möjligt lasten mitt i lastlådan.**
- **Håll ned lastlådan och kontrollera att ingen lutar sig över lådan eller står bakom den när du lossar spärrarna.**
- **Ta bort all last från lådan innan du lyfter upp lådan för underhåll av maskinen.**

1. Lyft upp spaken på lådans båda sidor och lyft upp boxen (Figur 11).

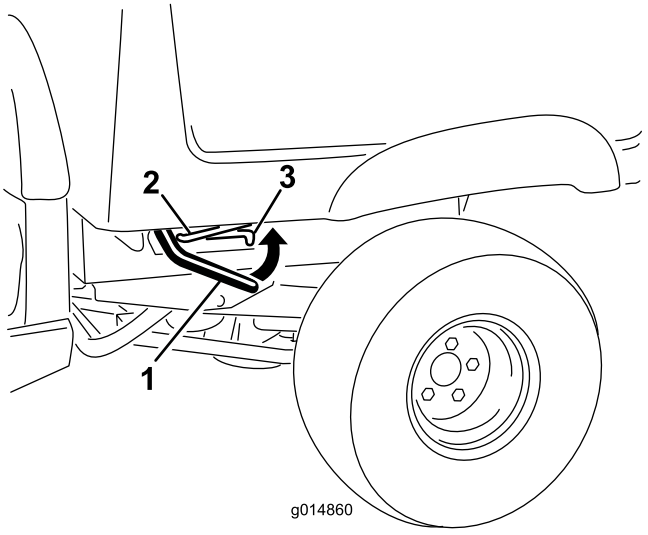

Figur 11

1. Spak
2. Stötta
3. Skåra

2. Säkra lådan genom att skjuta in stöttan i skåran (Figur 12).

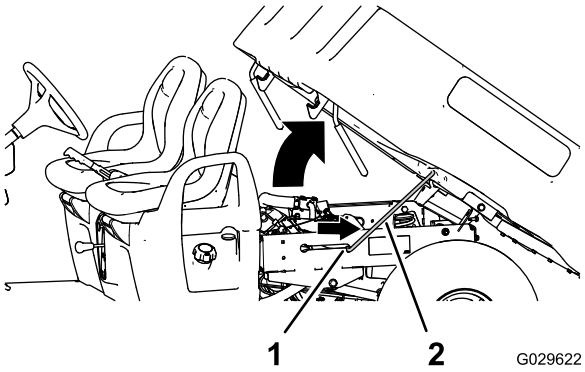

Figur 12

1. Skåra
2. Stötta

Sänka ned lastlådan

⚠ VARNING

Lådans vikt kan vara tung. Händer eller andra kroppsdelar kan krossas.

Håll händer och andra kroppsdelar borta när du sänker lådan.

1. Höj upp lastlådan något genom att lyfta upp låsspärren (Figur 11).
2. Dra ut stöttan ur skåran (Figur 12).
3. Sänk ned lådan tills den låses på plats (Figur 11).

Öppna flakskyddet

1. Kontrollera att lastlådan är nedfälld och spärrad.
2. Lyft upp med hjälp av handtagen på flakskyddets bakpanel (Figur 13).

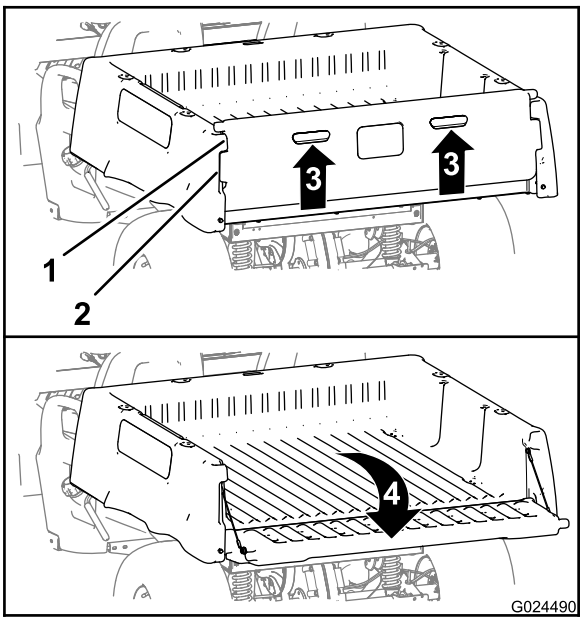

Figur 13

1. Flakskyddets fläns (lastlåda)
2. Låsfläns (flakskydd)
3. Lyft upp (handtag)
4. Fäll bakåt och nedåt

3. Rikta in flakskyddets låsflänsar efter öppningarna mellan lastlådans flakskyddsflänsar (Figur 13).
4. Fäll flakskyddet bakåt och nedåt (Figur 13)

Stänga flakskyddet

Om du lastat av löst material som sand, sten eller träflis från maskinens lastlåda, så kan det ha fastnat material i flakskyddets gångjärn. Utför följande innan du stänger flakskyddet.

1. Använd dina händer för att ta bort så mycket av materialet som möjligt från området kring gångjärnen.
2. Fäll flakskyddet till ca 45° position (Figur 14).

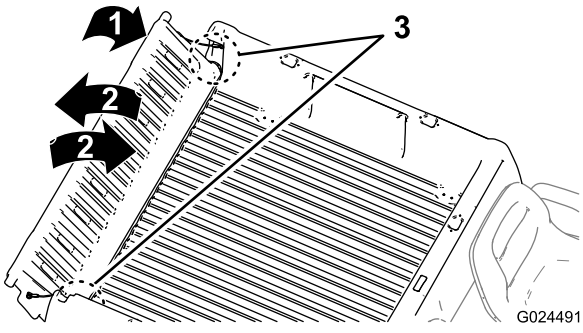

Figur 14

3. Fäll flakskyddet fram och tillbaka flera gånger med en snabb skakande rörelse (Figur 14).

   Obs: Den här åtgärden bidrar till att få bort material från området runt gångjärnen

4. Sänk ned flakskyddet och kontrollera om det finns material kvar i gångjärnen.
5. Upprepa steg 1 till 4 tills allt material är borta från området runt gångjärnen.
6. Fäll flakskyddet uppåt och framåt tills flakskyddets låsflänsar är i linje med flakskyddsfördjupningen i lastlådan (Figur 13).

   Obs: Fäll flakskyddet framåt eller bakåt för att rikta in flakskyddets låsflänsar efter de vertikala öppningarna mellan lastlådans flakskyddsflänsar.
7. Fäll flakskyddet bakåt tills det sitter på plats bak på lastlådan (Figur 13).

   Obs: Flakskyddets låsflänsar hakas fast ordentligt i lastlådans flakskyddsflänsar.

Utföra kontroller före start

Serviceintervall: Varje användning eller dagligen Kontrollera följande varje dag innan du börjar använda maskinen:

- Kontrollera bromsoljenivåerna och fyll på med specificerad bromsvätska vid behov. Se Kontrollera bromsvätskenivån (sida 19).
- Kontrollera motoroljan och fyll på med specificerad olja vid behov. Se Kontrollera oljenivån i motorn (modell 07273 och 07273TC) (sida 20).
- Kontrollera lufttrycket i däcken. Se Kontrollera däckens lufttryck (sida 21).
- Kontrollera bromsen.
- Kontrollera att lamporna fungerar.
- Vrid ratten åt höger och vänster för att kontrollera styrreaktionen.
- Undersök maskinen och kontrollera att det inte finns oljeläckor, lösa delar eller andra synliga brister.

  Obs: Stäng av motorn och vänta tills samtliga rörliga delar har stannat innan du kontrollerar om det finns oljeläckor, lösa delar, annat slitage eller övriga skador.

Om något av ovanstående inte fungerar korrekt meddelar du en mekaniker eller kontrollerar med din arbetsledare innan du börjar använda maskinen för dagen. Din arbetsledare kanske vill att du dagligen ska kontrollera andra saker. Ta reda på vilka ansvarsområden du har.

Kontrollera bromsvätskenivån

Serviceintervall: Varje användning eller dagligen Kontrollera bromsvätskenivån innan motorn startas första gången.

Typ av bromsvätska: DOT 3

1. Parkera maskinen på en plan yta, dra åt parkeringsbromsen, vrid tändningen till det avslagna läget och ta ur nyckeln.
2. Ta bort gummipluggen mitt på och ovanpå instrumentbrädan så att du kommer åt huvudbromscylindern och behållaren (Figur 15).

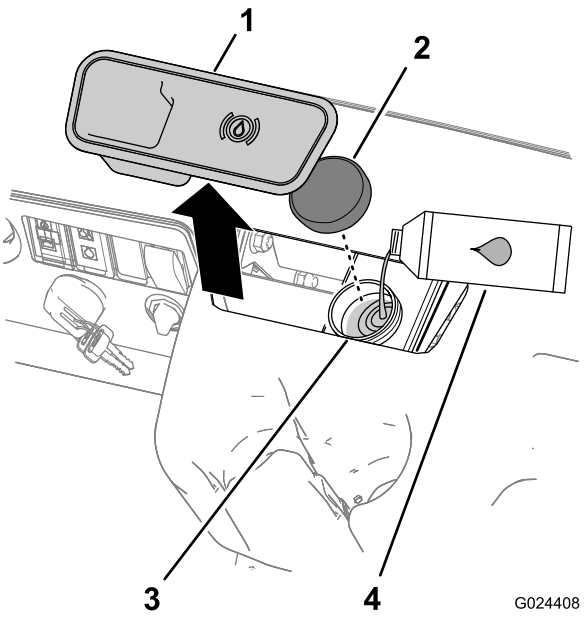

Figur 15

1. Gummiplugg
2. Tanklock
3. Påfyllningsrör (behållare)
4. DOT 3-bromsvätska

3. Titta på vätskenivåns kontur på sidan av behållaren (Figur 16).

   Obs: Nivån bör ligga ovanför miniminivålinjen

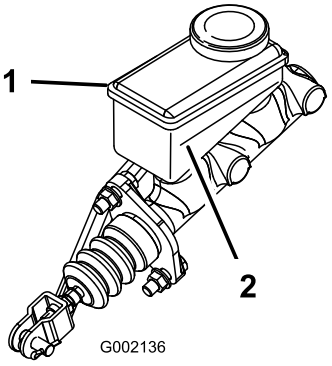

Figur 16

1. Bromsvätskebehållare
2. Miniminivålinje

4. Utför följande om vätskenivån är låg:
   A. Rengör området runt behållarens lock och ta av locket (Figur 15).
   B. Tillsätt DOT 3-bromsvätska i behållaren tills vätskenivån är ovanför miniminivålinjen (Figur 16).

      Obs: Fyll inte på för mycket i bromsvätska i behållaren.
   C. Sätt tillbaka behållarens lock (Figur 15).

5. Montera gummipluggen ovanpå instrumentbrädan (Figur 16).

Kontrollera oljenivån i motorn

Serviceintervall: Varje användning eller dagligen Kontrollera oljenivån i motorn innan den startas för första gången.

Kontrollera oljenivån i motorn (modell 07266TC och 07279)

Obs: Maskinen levereras med olja i vevhuset. Oljenivån måste dock kontrolleras innan motorn startas för första gången och även efteråt.

Oljetyp: Renande olja (API-service SJ eller högre)

Viskositet: Se följande tabell.

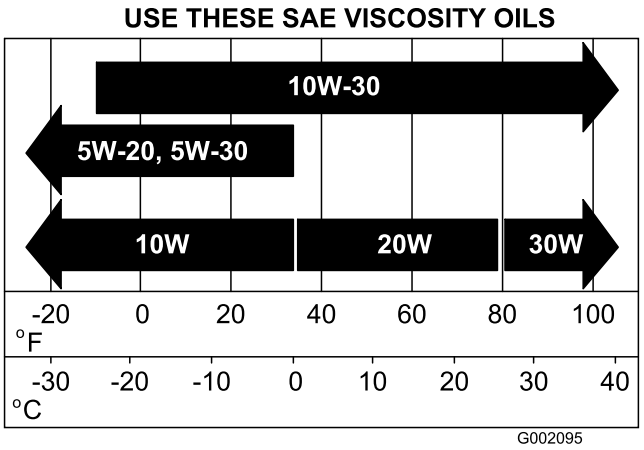

Figur 17

1. Flytta maskinen till ett plant underlag.
2. Höj upp lastlådan, se Höja lastlådan (sida 17).
3. Använd en trasa och gör rent runt påfyllningspipen (Figur 18) så att smuts inte kan ramla ner i pipen och skada motorn.

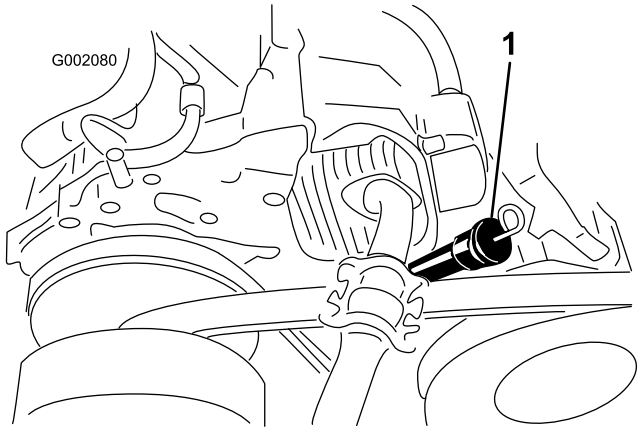

Figur 18

1. Oljesticka och påfyllningspip

4. Ta bort oljestickan och torka av änden (Figur 18).
5. Stick ned oljestickan helt i påfyllningspipen och se till att den sitter fast ordentligt (Figur 18).
6. Dra ut oljestickan och titta på änden.
7. Om oljenivån är låg fyller du på specificerad olja i påfyllningspipen för att höja nivån till markeringen Full på oljestickan.

   Obs: Fyll sakta på oljan och kontrollera oljenivån med jämna mellanrum under tiden. **Fyll inte på för mycket olja i motorn.**
8. Sätt ned oljestickan så att den sitter ordentligt (Figur 18).
9. Sänk ned lastlådan. Se Sänka ned lastlådan (sida 18).

Kontrollera oljenivån i motorn (modell 07273 och 07273TC)

Obs: Maskinen levereras med olja i vevhuset. Oljenivån måste dock kontrolleras innan motorn startas första gången och även efteråt.

Oljetyp: Renad olja (API-service SF, SG, SH, SJ eller högre)

Viskositet: Se tabellen nedan

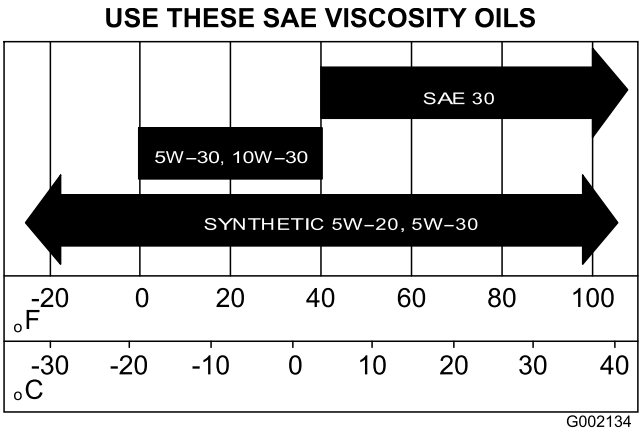

Figur 19

1. Flytta maskinen till ett plant underlag.
2. Höj upp lastlådan, se Höja lastlådan (sida 17).
3. Använd en trasa och gör rent runt oljestickan och dess lock (Figur 20) så att smuts inte kan ramla ner i påfyllningsröret och skada motorn.

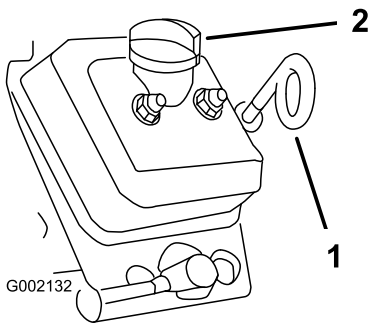

Figur 20

1. Oljesticka (öglan nedåt)
2. Påfyllningslock (påfyllningsrör)

4. Ta bort oljestickan och torka av änden (Figur 20).
5. Stick ner oljestickan helt i påfyllningsröret och se till att den sitter fast ordentligt (Figur 20).
6. Dra ut oljestickan och titta på änden.
7. Om oljenivån är låg tar du ur oljestickan och fyller på specificerad olja i påfyllningsröret för att höja nivån till markeringen Full på oljestickan.

   Obs: Fyll sakta på oljan och kontrollera oljenivån med jämna mellanrum under tiden. **Fyll inte på för mycket olja i motorn.**
8. Sätt tillbaka påfyllningslocket. Se Figur 20.
9. Sätt ned oljestickan så att den sitter ordentligt (Figur 20).

   Viktigt: Kontrollera att oljestickans ögla pekar nedåt.
10. Sänk ned lastlådan. Se Sänka ned lastlådan (sida 18).

Kontrollera däckens lufttryck

Serviceintervall: Varje användning eller dagligen

Lufttrycket i fram- och bakdäcken ska vara 0,55–1,03 bar.

Viktigt: Överskrid inte det maximala lufttrycket som anges på däckets sida.

Obs: Vilket lufttryck som krävs i däcken bestäms av hur mycket last som du ska transportera.

1. Kontrollera lufttrycket i däcken.

   Obs: Lufttrycket i fram- och bakdäcken ska vara 0,55–1,03 bar.

   - Använd ett lägre lufttryck i däcken för lättare laster, för att minska markkompakteringen, för en jämnare körning och för att minimera däckavtrycken på marken.
   - Använd ett högre lufttryck i däcken för transport av tyngre laster i högre hastigheter.
2. Justera vid behov lufttrycket i däcken genom att fylla på eller tappa ur luft.

Fylla på bränsle

- Använd endast ren och färsk (ej äldre än 30 dagar) blyfri bensin med oktantal 87 eller högre för bästa resultat (klassificeringsmetod (R+M)/2).
- **Etanol**: Bensin som innehåller upp till 10 % etanol (gasohol) eller 15 % MTBE (metyl-tertiär-butyleter) baserat på volym är godkänd. Etanol och MTBE är inte samma sak. Bensin med 15 % etanol (E15) baserat på volym får inte användas. **Använd aldrig bensin som innehåller mer än 10 % etanol baserat på volym**, t.ex. E15 (innehåller 15 % etanol), E20 (innehåller 20 % etanol) eller E85 (innehåller upp till 85 % etanol). Användning av ej godkänd bensin kan leda till prestandaproblem och/eller skador på motorn som eventuellt inte omfattas av garantin.
- **Använd inte** bensin som innehåller metanol.
- **Förvara inte** bränsle i bränsletanken eller i en bränsledunk under vintern om inte en stabiliserare används.
- **Tillför inte** olja i bensinen.

⚠ FARA

Under vissa förhållanden är bränsle extremt brandfarligt och mycket explosivt. Brand eller explosion i bränsle kan orsaka brännskador och materiella skador.

- **Fyll på tanken på en öppen plats utomhus, när motorn är kall. Torka upp utspillt bränsle.**
- **Fyll aldrig på bränsletanken i en sluten släpvagn.**
- **Fyll inte tanken helt full. Fyll bränsletanken med bränsle tills nivån ligger 25 mm under påfyllningsrörets nedersta del. Det tomma utrymmet behövs för bränslets expansion.**
- **Rök aldrig när du handskas med bensin och håll dig borta från öppen eld eller platser där bensinångor kan antändas av gnistor.**
- **Förvara bränslet i en godkänd dunk och håll den utom räckhåll från barn. Köp aldrig mer bränsle än vad som går åt inom en månad.**
- **Kör inte utan att ha hela avgassystemet på plats och i väl fungerande skick.**

⚠ FARA

Vid tankning under vissa förhållanden kan statisk elektricitet frigöras och orsaka gnistor som kan antända bensinångorna. Brand eller explosion i bränsle kan orsaka brännskador och materiella skador.

- **Ställ alltid bränsledunkar på marken en bit bort från ditt fordon före påfyllning.**
- **Fyll inte på bränsledunkar inne i ett fordon eller på lastbilsflak eller släp, eftersom plastmattor och liknande kan isolera dunken och förlänga urladdningstiden för statisk elektricitet.**
- **Lasta om möjligt av bränsledrivna maskiner från lastbilen eller släpet och tanka när hjulen står på marken.**
- **Fyll på maskinen från en dunk hellre än med munstycket på en bränslepump om det inte är möjligt att lasta av maskinen från lastbilen eller släpet.**
- **Håll hela tiden kontakt mellan munstycket på bränslepumpen och kanten på tank- eller dunköppningen tills tankningen är klar om tankning måste ske från en bränslepump.**

Fylla på bränsletanken

Bränsletanken rymmer ca 26,5 liter.

1. Stäng av motorn och dra åt parkeringsbromsen.
2. Rengör området runt tanklocket (Figur 21).

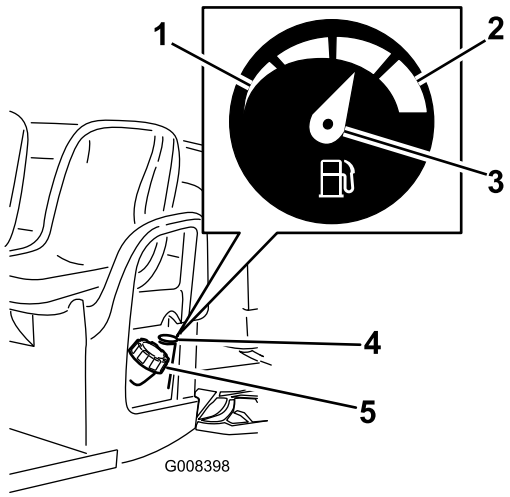

Figur 21

1. Tom
2. Full
3. Nål
4. Bränslemätare
5. Tanklock

3. Ta av tanklocket.
4. Fyll tanken till ungefär 25 mm från tankens överkant (nedanför påfyllningsrörets smalare del).

Obs: Det tomma utrymmet behövs för bensinens expansion. **Fyll inte på bränsletanken för mycket.**.

5. Skruva på locket ordentligt.
6. Torka upp eventuellt utspillt bränsle.

Starta motorn

Viktigt: Försök inte att putta på eller bogsera maskinen för att få igång den.

1. Sitt i förarsätet, sätt nyckeln i tändningslåset och vrid den medsols till läget On (på). Se Tändningslås (sida 15).

   Obs: Om maskinen är utrustad med säkerhetslarm som tillval och växelväljaren flyttas till backläget när tändningslåset står i det påslagna läget, ljuder en summersignal för att varna föraren om att maskinen befinner sig i backläge.

2. För växelväljaren till önskad färdriktning för maskinen, se Växelväljare (sida 14).
3. Lossa parkeringsbromsen genom att trycka ned parkeringsbromsspaken, se Parkeringsbromsspak (sida 13).
4. Trampa långsamt ned gaspedalen.

   Obs: Tryck och håll ned gaspedalen halvvägs om motorn är kall och dra ut chokehandtaget till det påslagna läget. Flytta tillbaka chokehandtaget till det avstängda läget när motorn har värmts upp.

Stanna maskinen

Viktigt: Använd fotbromsarna för att stanna maskinen i en sluttning och lägg i parkeringsbromsen för att hålla kvar den på plats. Om gaspedalen används för att orsaka motorstopp i sluttningen kan maskinen skadas.

1. Ta bort foten från gaspedalen. Se Gaspedal (sida 13).
2. Trampa långsamt på bromspedalen tills maskinen har stannat helt. Se Bromspedal (sida 13).

   Obs: Bromssträckan kan variera beroende på maskinens last och hastighet.

Parkera maskinen

1. Stoppa maskinen med hjälp av fotbromsen genom att trycka ned bromspedalen och hålla den nedtryckt. Se Bromspedal (sida 13).
2. Lägg i parkeringsbromsen genom att dra upp parkeringsbromsspaken. Se Parkeringsbromsspak (sida 13).
3. Vrid tändningsnyckeln till det avslagna läget. Se Tändningslås (sida 15).
4. Ta ut nyckeln ur tändningen.

Köra in en ny maskin

Serviceintervall: Efter de första 100 timmarna—Utför riktlinjerna i Köra in en ny maskin.

Utför riktlinjerna i Köra in en ny maskin för tillbörlig maskinprestanda och lång maskinlivslängd.

- Kontrollera regelbundet vätske- och motoroljenivåerna. Var uppmärksam vid tecken på att maskinen eller dess delar håller på att överhettas.
- Låt motorn värma upp i ca 15 sekunder om den är kall när du startar den innan du använder maskinen.
- Undvik situationer där du måste tvärbromsa de första timmarna vid inkörning av den nya maskinen. Nya bromsbelägg har inte alltid optimal prestanda förrän flera timmars användning har polerat bromsarna (kört in dem).
- Variera maskinens hastighet under arbetets gång. Undvik snabba starter och stopp.
- Det behövs ingen särskild inkörningsolja för motorn. Originaloljan är samma typ som ska användas vid vanliga oljebyten.
- Se Underhålla maskinen under speciella arbetsförhållanden (sida 27) för eventuella specialkontroller vid låganvändning.
- Kontrollera inställningen av den främre fjädringen och justera vid behov. Se Justera framhjulens skränkning och lutning utåt (sida 42).

Lasta lastlådan

Tillämpa följande riktlinjer vid lastning av lastlådan och användning av maskinen:

- Notera maskinens viktkapacitet och begränsa vikten på den last du transporterar i lastlådan enligt Specifikationer (sida 16) och enligt dekalen med maskinens bruttovikt (Figur 22).

  Obs: Obs! Tillåten last gäller endast bruk av maskinen på plant underlag.

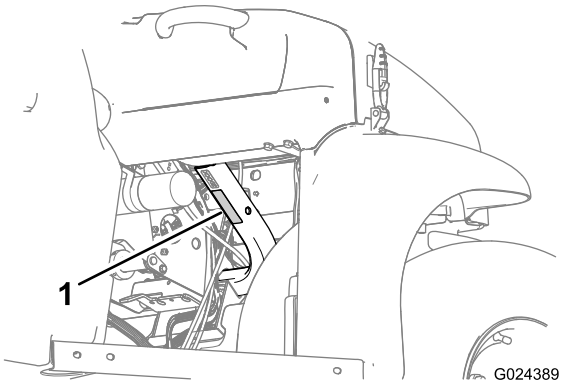

Figur 22

1. Dekal med maskinens bruttovikt

- Minska vikten på den last du transporterar i lastlådan när du kör i sluttningar och ojämn terräng.
- Minska vikten på den last du transporterar när materialet har en hög tyngdpunkt, t.ex. staplar med tegelstenar, timmer eller säckar med gödningsmedel. Fördela lasten så lågt som möjligt och säkerställ att lasten inte försämrar sikten bakåt vid användning av maskinen.
- Centrera lasten genom att lasta lastlådan så här:
  - Fördela vikten i lastlådan jämnt mellan sidorna.

    Viktigt: Det är troligare att maskin välter om lasten är placerad på ena sidan av lastlådan.
  - Fördela vikten i lastlådan jämnt mellan fram- och bakkanten.

    Viktigt: Om du placerar lasten bakom bakaxeln minskas framhjulens dragkraft, vilket kan leda till att du tappar kontrollen över manövreringen eller att maskinen välter.
- Var extra försiktig när du transporterar överdimensionerade laster i lastlådan, i synnerhet om du inte kan centrera den överdimensionerade lastens vikt i lastlådan.
- Stuva om möjligt lasten genom att binda fast den i lastlådan så att den inte glider.
- Vid transport av vätska i en stor tank (t.ex. en spruttank) bör du vara försiktig i upp- och nedförsbackar, vid plötsliga hastighetsförändringar eller stopp och vid körning på ojämnt underlag.

Lastlådan rymmer 0,37 m³ . Mängden (volymen) material som kan placeras i lådan utan att maskinens lastskala överstigs kan variera stort beroende på materialets densitet. En fylld (struken) låda med våt sand väger till exempel ca 680 kg, vilket överstiger den tillåtna lasten med 113 kg. En fylld (struken) låda med trä väger däremot 295 kg, vilket är inom tillåtet lastvärde.

Se tabellen nedan för lastvolymbegränsningar i fråga om olika material:

Material	Densitet	Maximal lastkapacitet (på plant underlag)
Grus, torrt	1 521,7 kg/m³	Full
Grus, vått	1 922,2 kg/m³	Trekvartsfull
Sand, torr	1 441,6 kg/m³	Full
Sand, våt	1 922,2 kg/m³	Trekvartsfull
Trä	720,8 kg/m³	Full
Bark	<720,8 kg/m³	Full
Jord, packad	1 601,8 kg/m³	Trekvartsfull (ca)

Transportera maskinen

Använd en släpvagn om du ska flytta maskinen långt. Bind fast maskinen ordentligt på släpet. Se Figur 24 och Figur 23 för fästpunkternas placering på maskinen.

⚠ VAR FÖRSIKTIG

Lösa säten kan falla av maskinen och släpet under transport och landa på en annan maskinen eller utgöra ett hinder på vägen.

Flytta sätena eller se till att de är ordentligt fastsatta i kopplingen i säteshöljet.

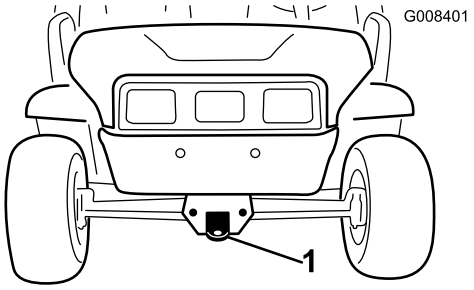

Figur 23

1. Bogserögla och fästpunkt (maskinens framsida)

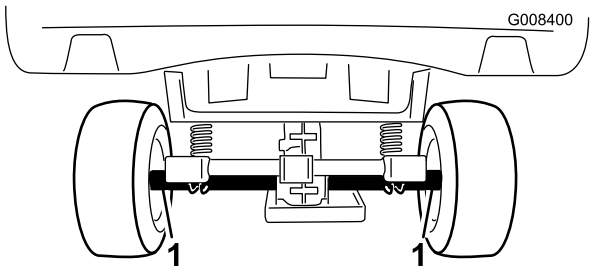

Figur 24

1. Bakaxelns fästpunkter (maskinens baksida)

Bogsera maskinen

I nödfall kan maskinen bogseras en kortare sträcka. Vi rekommenderar dock inte att denna metod används som standardprocedur.

⚠ VARNING

Bogsering i höga hastigheter kan bidra till förlorad styrkontroll och leda till personskador.

Bogsera aldrig maskinen snabbare än i 8 km/h.

Bogsering av maskinen är ett jobb som kräver två personer. Om maskinen måste flyttas en längre sträcka bör den transporteras på en lastbil eller ett släp, se Transportera maskinen (sida 23).

1. Ta bort drivremmen från maskinen, se Byta ut drivremmen (sida 48).
2. Fäst en bogserlina i bogseröglan framtill på maskinens ram (Figur 23).
3. Lägg fordonets växel i neutralläge och lossa parkeringsbromsen. Se Växelväljare (sida 14) och Parkeringsbromsspak (sida 13).

Dra ett släp

Maskinen kan dra släp efter sig. Det finns två slags bogserkrokar för maskinen, beroende på hur de ska användas. Kontakta en auktoriserad Toro-återförsäljare för mer information.

Lasta inte maskinen eller släpet för tungt när du drar en last eller bogserar ett släp. Överbelastning av maskinen eller släpet kan bidra till försämrad prestanda eller skador på bromsar, axel, motor, växellåda, styrning, fjädring, karosseri eller däck. Lasta alltid ett släp med 60 % av lastvikten på släpets främre del. Detta placerar ca 10 % av släpets bruttovikt på maskinens bogserkrok.

- **Modell 07266TC och 07279:**Lastens maximivikt får inte överstiga 567 kg, inklusive släpets bruttovikt. Om bruttovikten exempelvis är 181,5 kg, är lastens maximivikt 386 kg.
- **Modell 07273 och 07273TC:**Lastens maximivikt får inte överstiga 749 kg, inklusive släpets bruttovikt. Om bruttovikten exempelvis är 181,5 kg, är lastens maximivikt 5 678 kg.

För att ge korrekt bromsning och drivning ska lastlådan alltid lastas vid körning med släp. Överstig inte bruttoviktsgränserna för fordon eller släp.

Undvik att parkera en maskin med släp i en sluttning. Om du måste parkera i en sluttning lägger du i parkeringsbromsen och blockerar släpets hjul.

Underhåll

Obs: Behöver du ett *elschema* för din maskin? Hämta en kostnadsfri kopia av schemat genom att gå till www.Toro.com där du klickar på länken Manuals och söker efter din maskin.

Obs: Vänster och höger sida på maskinen är lika med förarens vänstra respektive högra sida vid normal körning.

Rekommenderat underhåll

Underhållsintervall	Underhållsförfarande
Efter de första 8 timmarna	• Kontrollera drivremmens skick. • Kontrollera startgeneratorremmens spänning.
Efter de första 25 timmarna	• Byt motoroljan. • Byt oljefiltret (modell 07273 och 07273TC).
Efter de första 50 timmarna	• Kontrollera luftfiltret för kolkanistern. • Byt ut kolkanisterfiltret.
Efter de första 100 timmarna	• Utför riktlinjerna i Köra in en ny maskin.
Efter de första 200 timmarna	• Byt ut luftfiltret.
Varje användning eller dagligen	• Utföra kontrollerna före start. Kontrollera följande varje dag innan du börjar använda maskinen: • Kontrollera bromsvätskenivån. • Kontrollera oljenivån i motorn. • Kontrollera däcktrycket. • Kontrollera växelväljarfunktionen.
Var 100:e timme	• Smörj lager och bussningar. • Kontrollera luftfiltret. Byt ut luftfiltret tidigare om det är smutsigt eller skadat. • Byt ut motoroljan. • Byt oljefiltret (modell 07273 och 07273TC). • Kontrollera tändstiftet. • Kontrollera däckens och fälgarnas skick. • Dra åt hjulmuttrarna. • Kontrollera framhjulens skränkning och lutning utåt. • Kontrollera oljenivån i växellådan. • Kontrollera växelväljaren/friläget. • Rengör motorns kylaområden. • Undersök bromsarna
Var 200:e timme	• Kontrollera luftfiltret för kolkanistern. • Byt ut kolkanisterfiltret. • Justera vid behov parkeringsbromsen. • Kontrollera drivremmens skick och spänning. • Kontrollera startgeneratorremmens spänning.
Var 300:e timme	• Smörj de främre hjullagren.
Var 400:e timme	• Kontrollera bränsleledningar och anslutningar. • Rengör primärdrivkopplingen
Var 800:e timme	• Byt ut bränslefiltret. • Byt växellådsvätskan.
Var 1000:e timme	• Byt bromsvätskan.
Årligen	• Utför allt årligt underhåll som anges i bruksanvisningen till motorn.

Viktigt: **Ytterligare information om underhållsrutiner finns i bruksanvisningen till motorn.**

Kontrollista för dagligt underhåll

Kopiera sidan och använd den regelbundet.

Kontrollpunkt	Vecka:						
	Mån.	Tis.	Ons.	Tors.	Fre.	Lör.	Sön.
Kontrollera bromsen och parkeringsbromsen.							
Kontrollera växelväljaren/friläget.							
Kontrollera bränslenivån.							
Kontrollera motoroljenivån.							
Kontrollera växellådsoljenivån.							
Kontrollera luftfiltret.							
Kontrollera motorns kylflänsar.							
Kontrollera ovanliga motorljud.							
Kontrollera ovanliga driftljud.							
Kontrollera däcktrycket.							
Undersök systemet för vätskeläckor.							
Kontrollera instrumentens funktion.							
Kontrollera gaspedaldriften.							
Smörj alla smörjnipplar.							
Bättra på skadad lack.							

⚠ VARNING

För visst rutinunderhåll krävs att man höjer upp lastlådan.

En upphöjd lastlåda kan falla och skada någon som befinner sig under den.

- **Stötta alltid upp lastlådan med stöttan innan du påbörjar arbetet under den.**
- **Ta bort allt lastmaterial från lastlådan innan du påbörjar arbetet under den.**

⚠ VAR FÖRSIKTIG

Om du lämnar nyckeln i tändningslåset kan någon starta motorn av misstag och skada dig eller andra kringstående allvarligt.

Ta ut nyckeln ur tändningslåset och koppla bort kabeln från tändstiftet innan du utför underhåll. För kabeln åt sidan så att den inte oavsiktligt kommer i kontakt med tändstiftet.

Förberedelser för underhåll

Underhålla maskinen under speciella arbetsförhållanden

Om maskinen utsätts för något av nedanstående förhållanden ska underhåll utföras dubbelt så ofta:

- Arbete i öken
- Arbete i kallt klimat (under 10 °C)
- Bogsering av släp
- Körtiden är vanligtvis kortare än 5 minuter
- Regelbundet arbete i dammiga förhållanden
- Byggarbete
- Låt kontrollera bromsarna och rengör dem så snart som möjligt efter längre drift i lera, sand, vatten eller liknande smutsiga områden. Detta hindrar slipande material från att bidra till överdrivet slitage.
- Vid regelbunden tungdrift ska samtliga smörjnipplar smörjas och luftrenaren kontrolleras dagligen för att förhindra överdrivet slitage.

Förberedelse för maskinunderhåll

1. Parkera maskinen på ett plant underlag.
2. Dra åt parkeringsbromsen, stäng av motorn och ta ur nyckeln.
3. Låt motorn och avgassystemet svalna.

Lyfta maskinen

⚠ FARA

Maskinen kan vara ostadig vid användning av domkraft. Den kan halka av domkraften och skada den som står under.

- **Starta inte motorn när maskinen stöttas upp med en domkraft.**
- **Ta alltid ut nyckeln ur tändningen innan du kliver ur maskinen.**
- **Blockera hjulen när maskinen stöttas upp med en lyftutrustning.**
- **Använd domkrafter för att stötta upp maskinen när den är upplyft.**

Viktigt: När motorn genomgår rutinunderhåll och/eller motordiagnostik ska maskinens bakhjul vara 25 mm ovanför marken, och bakaxeln ska stöttas upp med domkrafter.

- Lyftpunkten framtill på maskinen sitter på ramens framsida under dragöglan (Figur 25).

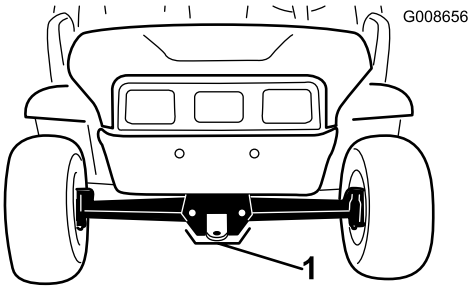

Figur 25

1. Främre lyftpunkt

- Lyftpunkten baktill på maskinen sitter under axelrören (Figur 26).

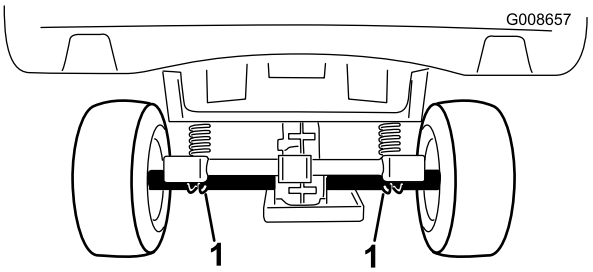

Figur 26

1. Bakre lyftpunkter

Öppna huven

Lyfta motorhuven

1. Lyft upp handtaget på gummispärrarna på vardera sidan av motorhuven (Figur 27).

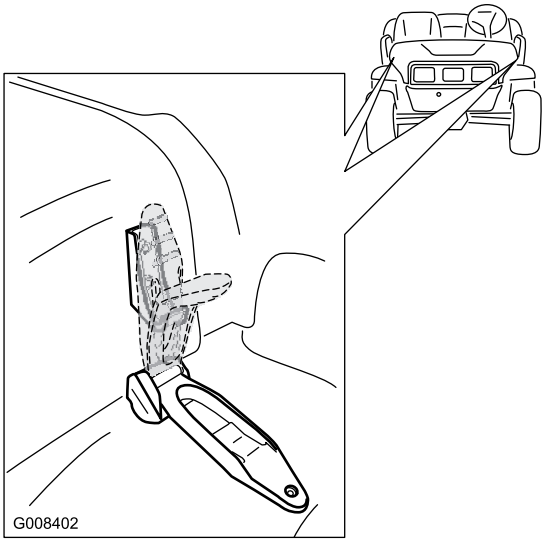

Figur 27

2. Lyft upp motorhuven.

Stänga motorhuven

1. Sänk försiktigt ned motorhuven på chassit.
2. Säkra motorhuven genom att rikta in gummispärrarna mot spärrankarna på vardera sidan av motorhuven (Figur 27).

Smörjning

Smörja maskinen

Serviceintervall: Var 100:e timme/Årligen (beroende på vilket som inträffar först)—Smörj lager och bussningar. Smörj maskinen oftare när den används för tunga arbeten.

Typ av fett: Universalfett nr 2 på litiumbas.

1. Torka av smörjnippeln med en trasa så att främmande partiklar inte kan leta sig in i lagren eller bussningarna.
2. Använd en fettspruta och applicera ett eller två pumpslag smörjmedel i maskinens smörjnipplar.
3. Torka av överflödigt fett från maskinen.

Smörjnipplarna finns i de fyra dragstångsändarna (Figur 28) och på de två axeltapparna (Figur 29).

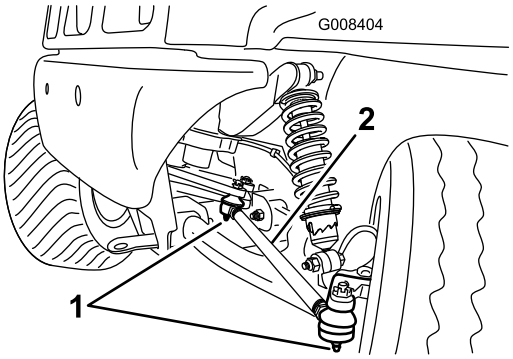

Figur 28
Vänster sida visas

1. Smörjnippel
2. Dragstång

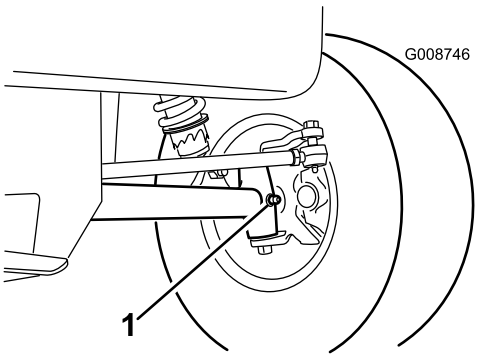

Figur 29
Vänster sida visas

1. Smörjnippel (axeltapp)

Smörja de främre hjullagren

Serviceintervall: Var 300:e timme

Fett som ska användas: Mobilgrease XHP™-222

Ta bort navet och rotorn

1. Höj upp maskinens främre del och stötta upp den med domkrafter.
2. Ta bort de fem hjulmuttrarna som håller fast hjulet vid navet (Figur 30).

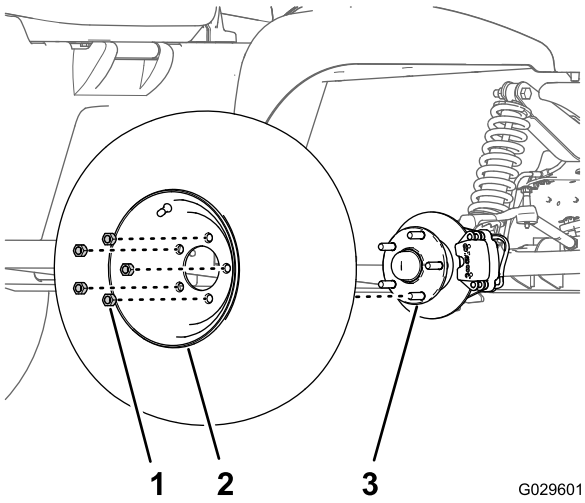

Figur 30

1. Hjulmutter
2. Hjul
3. Nav

3. Ta bort flänsskruvarna (3/8 x 1 tum) som håller fast fästet för bromsenheten vid spindeln och skilj bromsen från spindeln (Figur 31).

   Obs: Stötta upp bromsenheten innan du fortsätter med nästa steg.

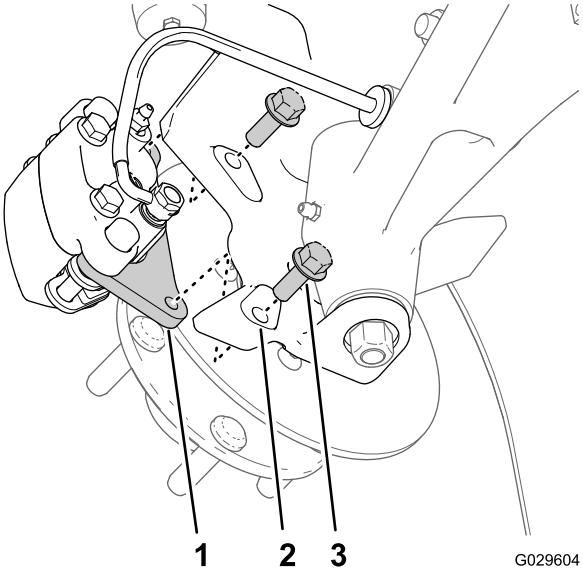

Figur 31

1. Bromsokets fäste (bromsenhet)
2. Spindel
3. Flänsskruvar (3/8 x 1 tum)

4. Ta av dammkåpan från navet (Figur 32).

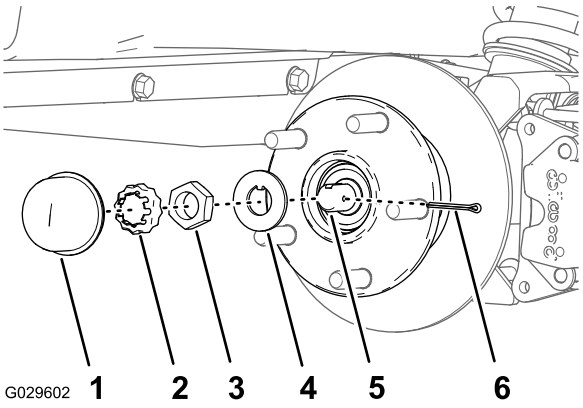

Figur 32

1. Dammkåpa
2. Mutterhållare
3. Spindelmutter
4. Säkringsbricka
5. Spindel
6. Saxpinne

5. Ta bort saxpinnen och navets hållare från spindeln och spindelmuttern (Figur 32).
6. Avlägsna spindelmuttern från spindeln och skilj sedan navet och rotorn från spindeln (Figur 32 och Figur 33).

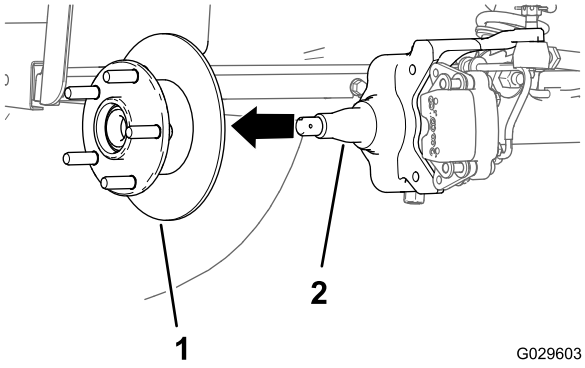

Figur 33

1. Nav och rotor
2. Spindel

7. Torka av spindeln med en trasa.
8. Upprepa steg 1–7 för navet och rotorn på maskinens andra sida.

Smörja hjullagren

1. Avlägsna det yttre lagret och lagerbanan från navet (Figur 34)

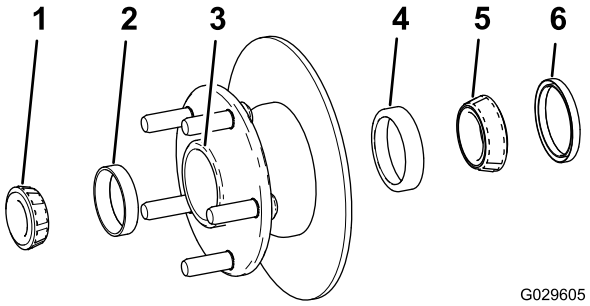

Figur 34

1. Yttre lager
2. Yttre lagerbana
3. Lagrets hålighet (navet)
4. Inre lagerbana
5. Inre lager
6. Tätning

2. Avlägsna tätningen, det inre lagret och lagerbanan från navet (Figur 34)
3. Torka av tätningen och kontrollera om den är sliten eller skadad.

   Obs: Rengör inte tätningen med rengöringsvätska. Byt ut tätningen om den är sliten eller skadad.
4. Torka av lagren och banorna, och kontrollera om de är slitna eller skadade.

   Obs: Byt ut alla slitna eller skadade delar. Se till att lagren och banorna är torra och rena.
5. Avlägsna allt fett, smuts och skräp från håligheten i navet (Figur 34).
6. Fyll lagren med det angivna fettet.
7. Montera de inre och yttre lagerbanorna på navet (Figur 34).

   Obs: Kontrollera att banorna sitter ordentligt i navets borrhål.
8. Fyll navets hålighet till 50–80 % med angivet fett (Figur 34).
9. Montera det inre lagret på banan på navets insida, och montera tätningen (Figur 34).
10. Upprepa steg 1–9 för lagren på det andra navet.

Montera navet och rotorn

1. Stryk på ett tunt lager av det angivna fettet på spindeln (Figur 35).

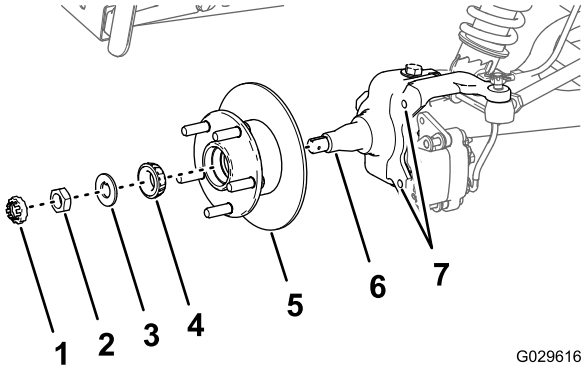

Figur 35

1. Hållare
2. Spindelmutter
3. Säkringsbricka
4. Yttre lager
5. Nav, rotor, inre lager, bana och tätning
6. Spindel
7. Hål (bromsfäste på spindelramen)

2. Montera navet och rotorn på spindeln med rotorn inåt (Figur 35).
3. Montera det yttre lagret på spindeln och placera lagret på den yttre banan (Figur 35).
4. Montera säkringsbrickan på spindeln (Figur 35).
5. Gänga på spindelmuttern på spindeln och dra åt muttern samtidigt som du roterar navet (Figur 35).

   Obs: Dra åt muttern och rotera spindeln tills lagren sitter ordentligt och navet inte kan röra sig linjärt.
6. Lossa spindelmuttern så att navet roterar fritt.
7. Dra åt spindelmuttern till 170 Ncm samtidigt som du roterar navet.
8. Montera hållaren över muttern och kontrollera inriktningen mellan skåran i hållaren och hålet i spindeln för saxpinnen (Figur 36).

   Obs: Om skåran på hållaren och hålet i spindeln inte är korrekt inriktade drar du åt spindelmuttern till högst 226 Ncm så att skåran och hålet riktas in.

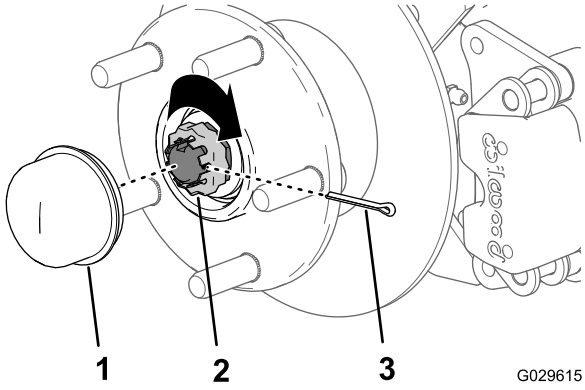

Figur 36

1. Dammkåpa
2. Mutterhållare
3. Saxpinne

9. Montera saxpinnen och böj benen runt hållaren (Figur 36).
10. Montera dammkåpan på navet (Figur 36).
11. Upprepa steg 1–10 för navet och rotorn på maskinens andra sida.

Montera bromsarna och hjulen

1. Rengör flänsskruvarna (3/8 x 1 tum) och stryk på monteringssmörjmedel på skruvgängorna.
2. Rikta in bromsklossarna på vardera sidan om rotorn (Figur 31) och hålen i bromsokets fäste med hålen i bromsfästet på spindelramen (Figur 35).
3. Montera bromsokets fäste på spindelramen (Figur 31) med de två flänsskruvarna (3/8 x 1 tum) och dra åt skruvarna till 47–54 Ncm.
4. Rikta in hålen i hjulet med tapparna i navet, och montera hjulet på navet med ventilskaftet utåt (Figur 30).

   Obs: Se till att hjulets fästyta ligger rakt mot navet.
5. Säkra hjulet på navet med hjälp av hjulmuttrarna (Figur 30) och dra åt muttrarna till 108–122 Nm.
6. Upprepa steg 1–5 för bromsen och hjulet på maskinens andra sida.

Motorunderhåll

Serva luftfiltret

Serviceintervall: Var 100:e timme Byt ut luftfiltret tidigare om det är smutsigt eller skadat.

Efter de första 200 timmarna

Obs: Utför service på luftrenaren oftare (med några timmars mellanrum) vid mycket dammiga eller sandiga arbetsförhållanden.

Kontrollera luftfiltret

1. Lyft upp lastlådan och säkra den med stöttan. Se Höja lastlådan (sida 17).
2. Undersök om luftrenaren har skador som kan orsaka en luftläcka. Se till att kåpan sluter tätt runt luftrenaren (Figur 37 och Figur 38).

   Obs: En kåpa eller ett hus till luftrenaren som har skadats måste bytas ut.

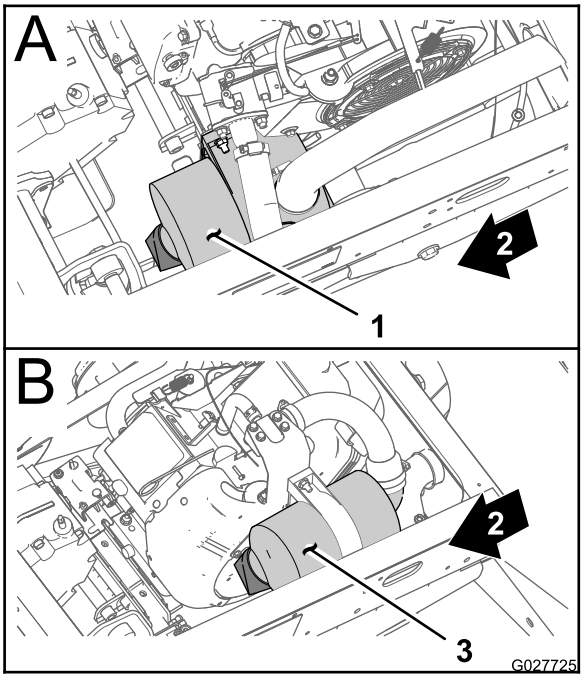

Figur 37

1. Luftfilterenhet **(modell 07266TC och 07279)**
2. Maskinens baksida
3. Luftfilterenhet **(modell 07359 och 07359TC)**

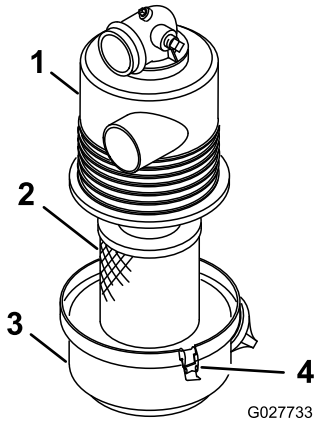

Figur 38

1. Luftfilterhus
2. Luftfilterelement
3. Luftfilterkåpa
4. Spärr

3. Lossa spärrhakarna som fäster luftfilterkåpan på luftfilterhuset (Figur 38).
4. Separera kåpan från huset och gör rent insidan av kåpan (Figur 38).
5. Dra försiktigt ut filterelementet ur filterhuset.

   Obs: Undvik att slå filtret mot luftrenarhuset för att minska den mängd damm som drivs ut.
6. Inspektera luftfilterelementet.
   - Montera filterelementet om det är rent. Se Montera luftfiltret (sida 32).
   - Byt ut det om det är skadat. Se Byta ut luftfiltret (sida 32).

Byta ut luftfiltret

1. Ta bort luftfilterelementet. Se .
2. Undersök om det nya filtret har transportskador.

   Obs: Kontrollera filtrets förseglade ände.

   Viktigt: Montera inte ett skadat filter.
3. Montera det nya luftfiltret, se Montera luftfiltret (sida 32).

Montera luftfiltret

Viktigt: Kör alltid motorn med den kompletta luftrenaren monterad för att undvika motorskador.

Viktigt: Använd inte ett skadat filter.

Obs: Vi rekommenderar inte att du rengör det använda luftfiltret eftersom det då finns risk för att filtret skadas.

1. Rengör öppningen till smutsutblåsningen i luftfilterkåpan.
2. Ta bort gummiutloppsventilen från kåpan, rengör håligheten och sätt tillbaka utloppsventilen.
3. Sätt tillbaka luftfilterelementet i luftfilterhuset (Figur 38).

   Obs: Se till att filtret är ordentligt tätat genom att tillföra tryck till dess yttre kant vid montering. Tryck inte mitt på filtret där det är böjligt.
4. Passa in luftrenarkåpan med luftrenarhuset (Figur 38).
5. Fäst kåpan på huset med spärrhakarna (Figur 38).
6. Sänk ned lastlådan. Se Sänka ned lastlådan (sida 18).

Serva motoroljan

Serviceintervall: Efter de första 25 timmarna

Var 100:e timme (Byt olja dubbelt så ofta under speciella arbetsförhållanden; se Underhålla fordonet under speciella arbetsförhållanden.)

Obs: Byt olja oftare vid mycket dammiga eller sandiga arbetsförhållanden.

Obs: Kassera använd olja och använda oljefilter på en godkänd återvinningsstation.

Byta olja (modell 07266TC och 07279)

Oljetyp: Renande olja (API-service SJ eller högre)

Oljekapacitet: 1,1 l

Viskositet: Se följande tabell.

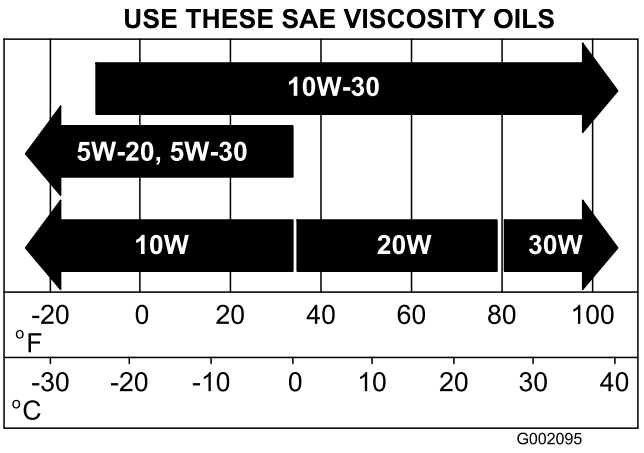

Figur 39

1. Starta fordonet och låt motorn gå under några minuter.
2. Parkera maskinen på en jämn yta, dra åt parkeringsbromsen, stäng av tändningen och ta ur nyckeln.
3. Lyft upp lastlådan och säkra den med stöttan. Se Höja lastlådan (sida 17).
4. Koppla loss batteriets pluskabel. Se Koppla loss batteriet (sida 39).
5. Sätt ett kärl som rymmer 1,5 liter eller mer under avtappningspluggen (Figur 40).

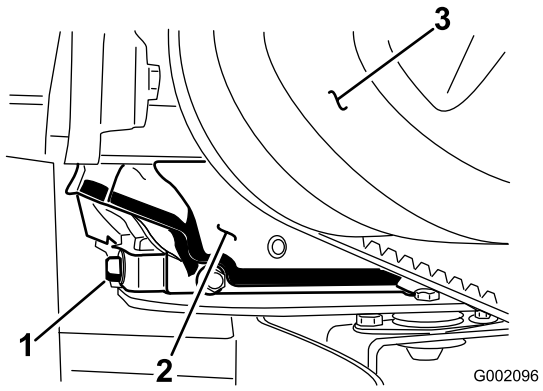

Figur 40

1. Avtappningsplugg för motorolja
2. Motor
3. Primärdrivkoppling

6. Ta bort avtappningspluggen (Figur 40).

   Obs: Låt all olja tömmas ut ur motorn.

7. Sätt tillbaka avtappningspluggen, förslut och dra åt den till 17,6 N·m.
8. Gör rent runt oljestickan och påfyllningspipen och ta bort oljestickan (Figur 41).

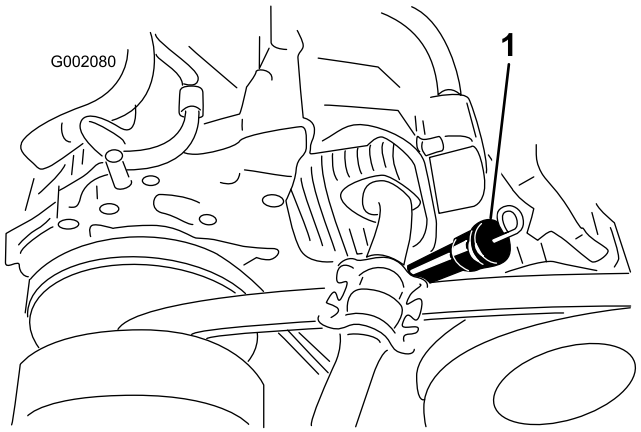

Figur 41

1. Oljesticka och påfyllningspip

9. Fyll på med specificerad olja i påfyllningspipen tills nivån når upp till markeringen Full på oljestickan (Figur 41).

   Obs: Fyll sakta på oljan i motorn och kontrollera oljenivån med jämna mellanrum under tiden. **Fyll inte på för mycket olja i motorn.**

10. För in oljestickan helt i påfyllningspipen, dra ur den och kontrollera oljenivån (Figur 41).

    Obs: Fyll vid behov på med specificerad olja i motorn tills nivån når upp till markeringen Full på oljestickan.

11. Sätt tillbaka oljestickan i påfyllningspipen så att den sitter ordentligt (Figur 41).
12. Anslut batteriet och sänk ned lastlådan, se Ansluta batteriet (sida 40) och Sänka ned lastlådan (sida 18).

Byta olja (modell 07273 och 07273TC)

Oljetyp: Renande olja (API-service SL eller högre)

Vevhusvolym: 1,4 liter när filtret har bytts ut

Viskositet: Se tabellen nedan

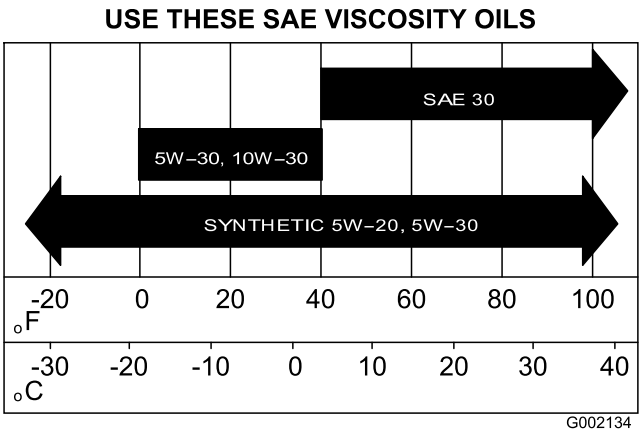

Figur 42

1. Starta fordonet och låt motorn gå under några minuter.
2. Parkera maskinen på en jämn yta, dra åt parkeringsbromsen, stäng av tändningen och ta ur nyckeln.
3. Lyft upp lastlådan och säkra den med stöttan. Se Höja lastlådan (sida 17).
4. Koppla loss batteriets pluskabel. Se Koppla loss batteriet (sida 39).
5. Sätt ett kärl som rymmer 1,8 liter eller mer under avtappningspluggen (Figur 43).

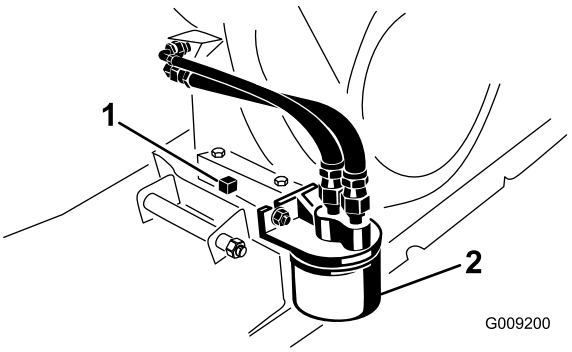

Figur 43

1. Avtappningsplugg för motorolja
2. Motoroljefilter

6. Ta bort avtappningspluggen och förslutningen (Figur 43).

   Obs: Låt all olja tömmas ut ur motorn.

7. Sätt tillbaka avtappningspluggen, förslut och dra åt den till 17,6 N·m.

8. Gör rent runt oljestickan och dess lock samt påfyllningsröret och ta bort oljestickan (Figur 44).

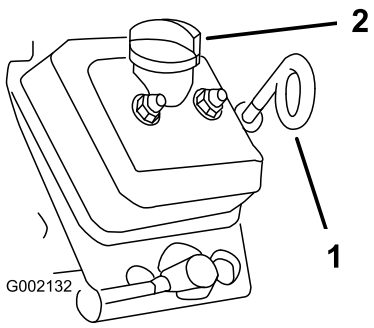

Figur 44

1. Oljesticka (öglan nedåt)
2. Påfyllningslock (påfyllningsrör)

9. Ta bort oljestickan och fyll på med specificerad olja i påfyllningsröret tills nivån når upp till markeringen Full på oljestickan (Figur 44).

   Obs: Fyll sakta på oljan i motorn och kontrollera oljenivån med jämna mellanrum under tiden. **Fyll inte på för mycket olja i motorn.**

10. För in oljestickan helt i oljesticksröret, dra ur den och kontrollera oljenivån (Figur 44).

    Obs: Fyll vid behov på med specificerad olja i motorn tills nivån når upp till markeringen Full på oljestickan.

11. Sätt tillbaka oljestickan i oljesticksröret och säkra locket i röröppningen så att de sitter ordentligt (Figur 44).

12. Anslut batteriet och sänk ned lastlådan, se Ansluta batteriet (sida 40) och Sänka ned lastlådan (sida 18).

Byta oljefilter (modell 07273 och 07273TC)

Serviceintervall: Efter de första 25 timmarna

Var 100:e timme/Årligen (beroende på vilket som inträffar först) Byt olja dubbelt så ofta under speciella arbetsförhållanden. Se Underhålla fordonet under speciella arbetsförhållanden.

Obs: Det finns inget oljefilter för modellerna 07266TC och 07279.

1. Töm motorn på olja, se steg 1 till 7 i Kontrollera oljenivån i motorn (modell 07273 och 07273TC) (sida 20).
2. Avlägsna det befintliga oljefiltret (Figur 43).
3. Stryk på ett tunt lager ren olja på den nya oljefiltrets packning.
4. Skruva fast det nya filtret på filteradaptern tills packningen vidrör fästplattan och dra sedan åt filtret ytterligare ett halvt till tre fjärdedels varv (Figur 43).

   Obs: Dra inte åt oljefiltret för hårt.

5. Fyll på angiven olja i vevhuset. Se Figur 42 i Byta olja (modell 07273 och 07273TC) (sida 33).
6. Starta motorn och kör den för att undersöka om det finns oljeläckor.
7. Stäng av motorn och kontrollera oljenivån.

   Obs: Fyll vid behov på med specificerad olja i motorn tills nivån når upp till markeringen Full på oljestickan.

Serva tändstiftet

Kontrollera och byta ut tändstiftet

Serviceintervall: Var 100:e timme/Årligen (beroende på vilket som inträffar först) Byt vid behov ut tändstiftet.

Typ: Champion RN14YC eller motsvarande

Luftgap: 0,762 mm

Viktigt: Ett sprucket, skadat, smutsigt eller icke fungerande tändstift måste bytas ut. Du får inte sandblästra, skrapa eller rengöra elektroderna med en stålborste eftersom partiklar kan lossna från tändstiftet och falla ned i cylindern. Följden är oftast en skadad motor.

Obs: Tändstiftet håller vanligtvis länge, men det bör tas ut och kontrolleras när motorn inte fungerar.

1. Rengör området runt tändstiftet så att inte främmande partiklar faller ned i cylindern när du tar bort tändstiftet.
2. Dra av kabeln från tändstiftets anslutning.
3. Ta bort stiftet från cylinderhuvudet.
4. Kontrollera att inte sidoelektroden, mittelektroden och mittelektrodsisolatorn är skadade (Figur 45).

   Obs: Använd inte ett skadat eller utslitet tändstift. Byt ut det mot ett nytt tändstift av angiven typ.

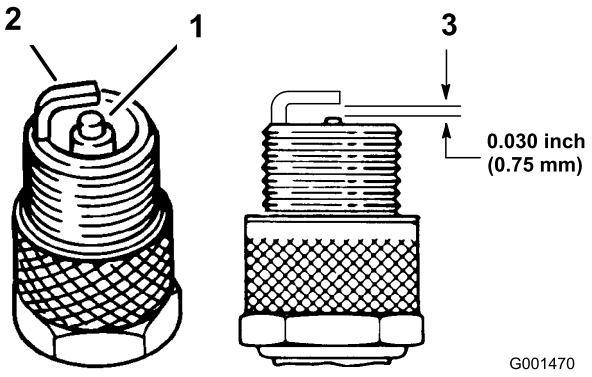

Figur 45

1. Mittelektrodsisolator
2. Sidoelektrod
3. Luftgap (ej i skala)

5. Kontrollera att luftgapet mellan mitt- och sidoelektroderna är 0,762 mm (Figur 45).

6. Montera tändstiftet i cylinderhuvudet och dra åt tändstiftet till 20 N·m.
7. Sätt tillbaka tändkabeln.
8. **Endast modell 07273 och 07273TC** – upprepa steg 1 till 7 för det andra tändstiftet.

Underhålla bränslesystemet

Kontrollera bränsleledningar och anslutningar

Serviceintervall: Var 400:e timme/Årligen (beroende på vilket som inträffar först)

Kontrollera att inte bränsleledningarna, kopplingarna och klämmorna läcker, har försämrats eller skadats eller om det finns lösa anslutningar.

Obs: Byt ut skadade eller läckande bränslesystemkomponenter innan du använder maskinen.

Byta ut bränslefiltret

Serviceintervall: Var 800:e timme/Årligen (beroende på vilket som inträffar först)

1. Lyft upp lådan och säkra den med stöttan, se Höja lastlådan (sida 17).
2. Vrid tändningsnyckeln till det avstängda läget och ta ur nyckeln.
3. Koppla loss batteriet, se Koppla loss batteriet (sida 39).
4. Sätt en ren behållare under bränslefiltret.
5. Ta bort klämmorna som håller fast bränslefiltret på bränsleledningarna (Figur 46).

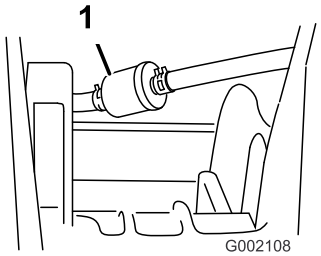

Figur 46

1. Bränslefilter

6. Ta bort det gamla bränslefiltret från bränsleslangarna.

   Obs: Töm det gamla filtret och kassera det på en godkänd återvinningsstation.
7. Montera det nya filtret vid bränsleslangarna så att pilen pekar **mot** förgasaren.
8. Fäst filtret vid slangarna med de klämmor som du tog bort i steg 5.
9. Anslut batteriet och sänk ned lastlådan. Se Ansluta batteriet (sida 40) och Sänka ned lastlådan (sida 18).

Serva kolkanistern

Kontrollera luftfiltret för kolkanistern

Serviceintervall: Efter de första 50 timmarna

Var 200:e timme

Kontrollera öppningen längst ned på kolkanisterns luftfilter och se till att den är ren och fri från skräp och blockeringar (Figur 47).

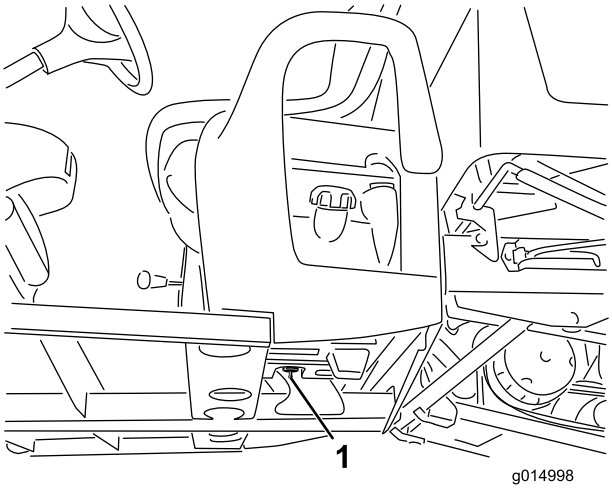

Figur 47

1. Luftfiltrets öppning (se bränsletankens insida, nedanför kolkanistern)

Byta ut kolkanisterfiltret

Serviceintervall: Efter de första 50 timmarna

Var 200:e timme

1. Ta bort kolkanisterfiltrets koppling med hullingar från slangen längst ned i kolkanistern och ta bort filtret.

   Obs: Släng det gamla filtret.

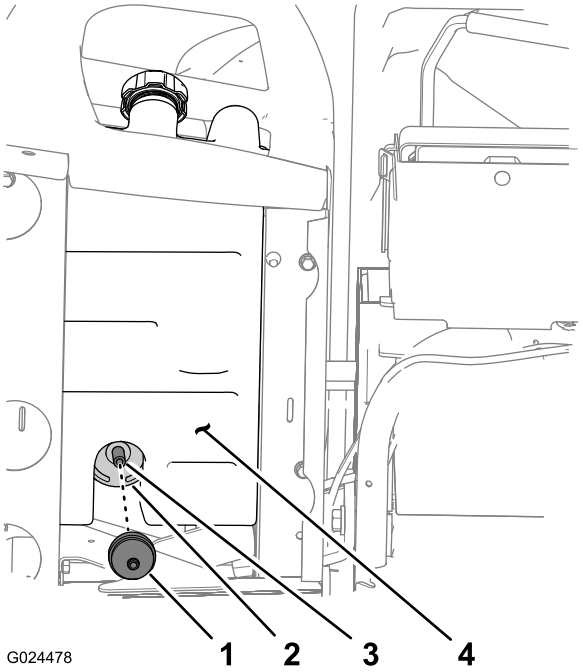

Figur 48

1. Kolkanisterfilter
2. Kolkanister
3. Slang
4. Bränsletank

2. För in i det nya kolkanisterfiltrets koppling med hullingar så långt som möjligt i slangen längst ned i kolkanistern.

Byta ut kolkanistern

Obs: Byt ut kolkanistern om den är skadad eller igensatt och maskinen körs utan ett kolkanisterfilter.

Obs: Byt ut kolkanisterfiltret i samband med att kolkanistern byts.

Koppla loss sätessockelns reglage

1. Ta bort knoppen från växelspaken (Figur 49).

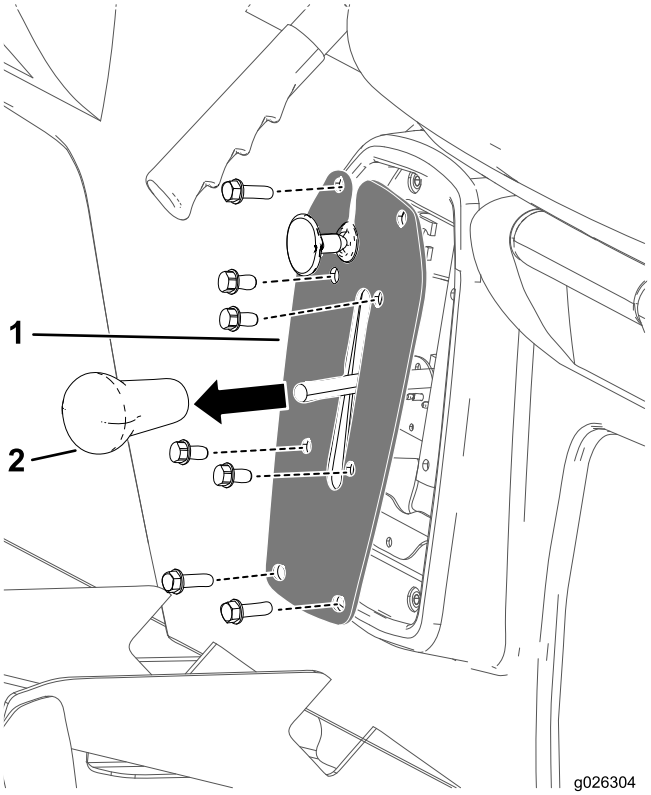

Figur 49

1. Knopp till växelspak
2. Växelspaksplatta

2. Ta bort de fyra skruvarna som håller fast växelspaksplattan på växelspaksfästet (Figur 49).
3. Ta bort de fyra skruvarna som håller fast växelspaksplattan vid sätessockeln och ta bort växelspaksplattan (Figur 49).

Koppla loss parkeringsbromskabeln

1. Ta bort det kabelband längst ner på maskinen som håller fast parkeringsbromskabeln vid fotbromskabeln (Figur 50).
2. Märk ut en rotationslinje på den främre kontramuttern för parkeringsbromskabeln (Figur 50).

   Obs: Se till att den främre kontramuttern inte roterar.

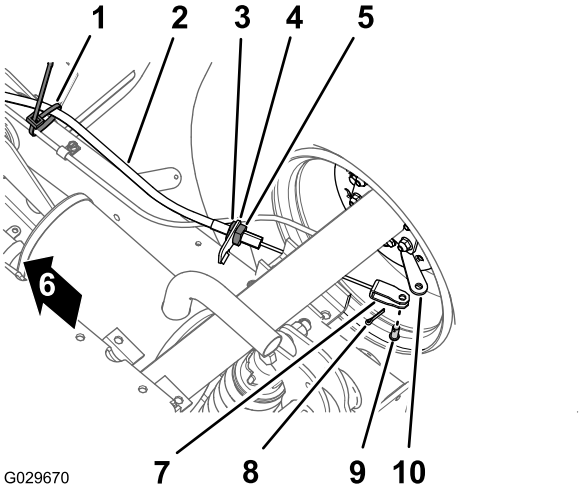

Figur 50

1. Kabelband
2. Parkeringsbromskabel
3. Främre kontramutter
4. Bromskabelfäste
5. Bakre kontramutter
6. Maskinens framsida
7. Sprintbult
8. Saxpinne
9. Sprintbult
10. Bromsreglagespak

3. Lossa den bakre kontramuttern och ta bort kabeln från bromskabelfästet (Figur 50).
4. Ta bort saxpinnen och sprintbulten som håller fast klykan för parkeringsbromskabeln vid bromsreglagespaken, och skilj kabeln från spaken (Figur 50).
5. Upprepa steg 1–4 för parkeringsbromskabeln på maskinens andra sida.

Ta bort sätena och sätessocklarna

1. Ta bort de åtta flänsskruvar och åtta brickor längst ner på maskinen som håller fast sätessockeln på golvplattan och den bakre hyttkanalen (Figur 51).

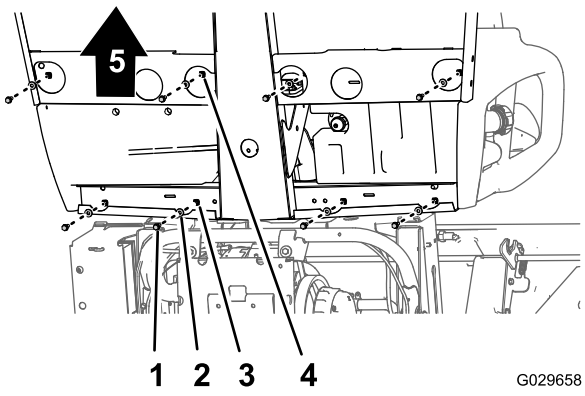

Figur 51

1. Flänsskruv
2. Bricka
3. Hål (bakre hyttkanal)
4. Hål (golvplatta)
5. Maskinens framsida

2. Lyft försiktigt av sätena, sätessockeln och parkeringsbromskablarna från maskinen (Figur 51).

Viktigt: **Observera hur parkeringsbromskablarna är dragna längs med chassit när du lyfter av sätena och sätessockeln från maskinen.**

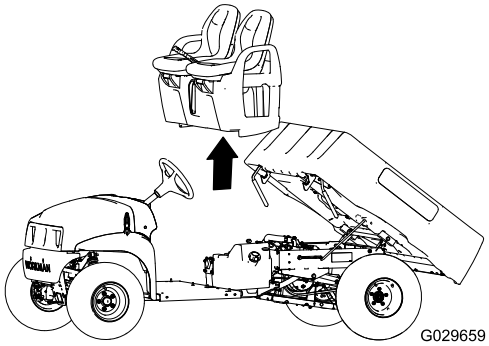

Figur 52

Byta ut kolkanistern

1. Koppla bort vakuumslangen från kopplingen på kolkanistern som är märkt ”Purge” (Figur 53).

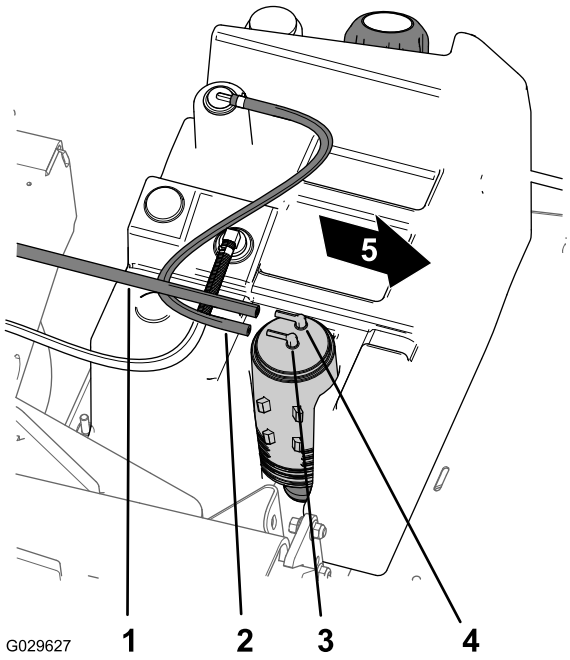

Figur 53

1. Vakuumslang
2. Bränsletanksslang
3. Kolkanisterkoppling (Fuel Tank)
4. Kolkanisterkoppling (Purge)
5. Maskinens framsida

2. Koppla bort bränsletanksslangen från kopplingen på kolkanistern som är märkt ”Fuel Tank” (Figur 53).
3. Lyft av kolkanistern från dess fäste i bränsletanken (Figur 54).

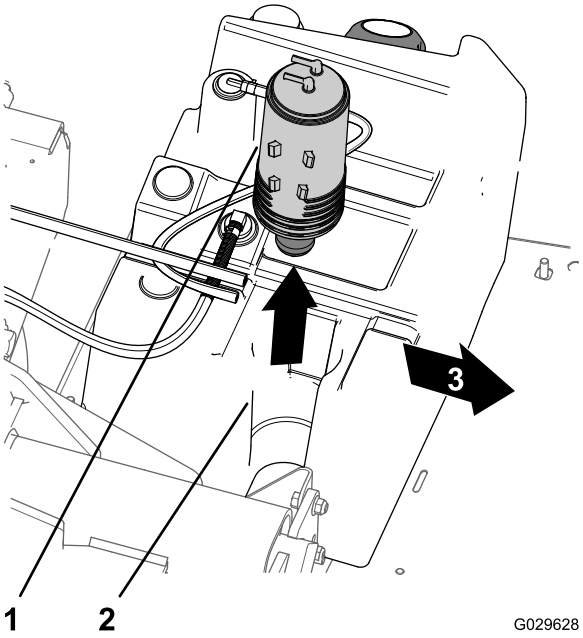

Figur 54

1. Kolkanister
2. Kolkanisterns fäste (bränsletank)
3. Maskinens framsida

4. Ta bort kolkanisterfiltret och den korta slangsektionen från den nedre kopplingen på den gamla kolkanistern (Figur 55).

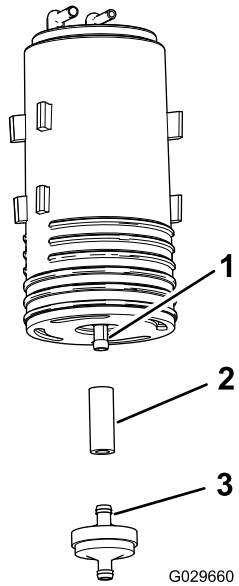

Figur 55

1. Nedre koppling (kolkanister)
2. Slang
3. Kolkanisterfilter

5. Anslut slangen till den nedre kopplingen på den nya kolkanistern (Figur 55).
6. För in det nya kolkanisterfiltrets koppling i slangen (Figur 55).

7. Placera den nya kolkanistern på bränsletankens kolkanisterfäste med Purge- och Fuel Tank-kopplingarna riktade bakåt (Figur 54).
8. Anslut vakuumslangen till kolkanisterns koppling som är märkt ”Purge” och bränsletanksslangen till kopplingen som är märkt ”Fuel Tank” (Figur 53).

Montera sätena och sätessockeln

1. Lyft på sätena och sätessockeln på maskinen och rikta in bromskablarna med chassit (Figur 51 och Figur 52).
2. Rikta in hålen i sätessockeln med hålen i golvplattan och den bakre hyttkanalen (Figur 51 och Figur 52).
3. Montera sätessockeln på golvplattan och den bakre hyttkanalen med de åtta flänsskruvar och åtta brickor som du tog bort i steg 1 i avsnittet Ta bort sätena och sätessocklarna (sida 37). Dra åt skruvarna till 1 978–2 542 Ncm.

Montera parkeringsbromskablarna

1. För parkeringsbromskabelns gängade justerare till bromskabelns fäste och klykan till bromsreglagespaken (Figur 50).
2. Fäst klykan vid bromsreglagespaken med sprintbulten och saxpinnen som du tog bort i steg 4 i avsnittet Koppla loss parkeringsbromskabeln (sida 37).
3. Rikta in parkeringsbromskabelns gängade justerare med bromskabelns fäste och dra åt den bakre kontramuttern (Figur 50).

   Obs: Var försiktig så att du inte vrider på den främre kontramuttern.
4. Upprepa steg 1–3 för parkeringsbromskabeln på maskinens andra sida.

Koppla in sätessockelns reglage

1. Koppla in den elektriska anslutningen från backkontakten som sitter inuti växelspaksfästet.
2. Rikta in hålen i växelspaksfästet med hålen i sätessockeln och säkra plattan vid sockeln med de fyra skruvar som du tog bort i steg 3 i avsnittet Koppla loss sätessockelns reglage (sida 36).
3. Rikta in hålen i växelspaksplattan med hålen i växelspaksfästet och säkra plattan vid fästet med de fyra skruvar som du tog bort i steg 2 i avsnittet Koppla loss sätessockelns reglage (sida 36).
4. Gänga på växelspakens knopp och dra åt den för hand (Figur 49).

Underhålla elsystemet

Serva batteriet

Batterispänning: 12 volt, 300 A vid kallstart vid –18 °C.

VARNING

KALIFORNIEN
Proposition 65 Varning

Batteripoler, kabelanslutningar och tillbehör till dessa innehåller bly och blykomponenter, kemikalier som staten Kalifornien anser orsaka cancer och fortplantningsskador. Tvätta händerna när du har hanterat batteriet.

⚠ FARA

Batterielektrolyt innehåller svavelsyra som är ett dödligt gift och som orsakar allvarliga brännskador.

- **Drick inte elektrolyten och låt den inte komma i kontakt med hud, ögon eller kläder. Använd skyddsglasögon för att skydda ögonen och gummihandskar för att skydda händerna.**
- **Fyll på batteriet på en plats där du har tillgång till rent vatten och kan skölja av huden.**

- Håll alltid batteriet rent och fulladdat.
- Håll alltid batteriet rent och fulladdat.
- Tvätta batteripolerna med en lösning bestående av fyra delar vatten och en del bikarbonat om de har korroderat.
- Stryk på ett tunt lager fett på batteripolerna som skydd mot korrosion.

Koppla loss batteriet

⚠ VARNING

Felaktig dragning av batterikabeln kan skada fordonet och kablar och orsaka gnistor. Gnistorna kan få batterigaserna att explodera, vilket kan leda till personskador.

- **Lossa alltid batteriets minuskabel (svart) innan du lossar pluskabeln (röd).**
- **Anslut alltid pluskabeln (röd) innan du ansluter minuskabeln (svart).**
- **Håll alltid batteriremmen på plats för att skydda och säkra batteriet.**

⚠ VARNING

Batteriets kabelanslutningar eller verktyg av metall kan kortslutas mot fordonskomponenter i metall och orsaka gnistor. Gnistorna kan få batterigaserna att explodera, vilket kan leda till personskador.

- **Vid avlägsnande eller installation av batteriet får du inte låta batteriuttagen komma i kontakt med några av fordonets metalldelar.**
- **Låt inte metallverktyg kortsluta mellan batteriuttagen och fordonets metalldelar.**

1. Kläm på batterikåpans sidor och ta bort kåpan ovanpå batteriet (Figur 56).

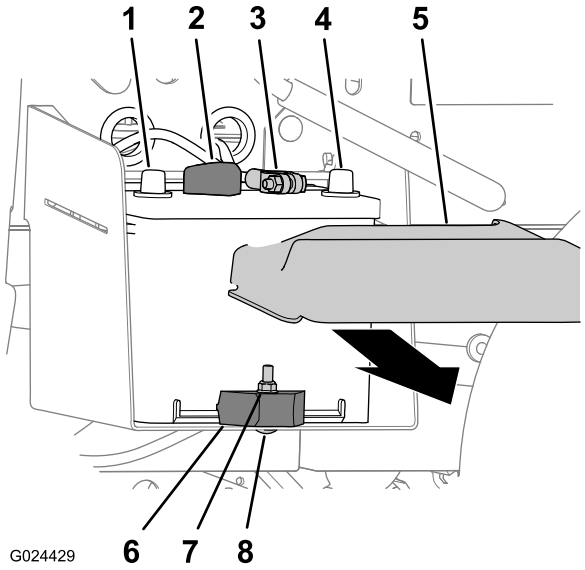

Figur 56

1. Batteriets pluspol
2. Batteriets pluskabel
3. Batteriets minuskabel
4. Batteriets minuspol
5. Batterikåpa
6. Låsmutter
7. Batteriklämma
8. Vagnskruv

2. Koppla bort batteriets svarta minuskabel från batteriet (Figur 56).
3. Koppla bort den röda pluskabeln från batteriet (Figur 56).

Avlägsna batteriet

1. Lossa batterikablarna, se Koppla loss batteriet (sida 39).
2. Ta bort låsmuttern, vagnskruven och batteriklämman som fäster batteriet vid batterilådan (Figur 56).
3. Ta ut batteriet ur batterilådan (Figur 56).

Montera batteriet

1. Rikta in batteriet efter maskinens batterilåda (Figur 56).

   Obs: Kontrollera att batteriets plus- och minuspoler har riktats in enligt Figur 56.
2. Fäst batteriet vid batterilådan med batteriklämman, vagnskruven och låsmuttern (Figur 56).
3. Anslut batterikablarna, se Ansluta batteriet (sida 40).

Ansluta batteriet

1. Anslut den röda pluskabeln till batteriet (Figur 56).
2. Anslut den svarta minuskabeln till batteriet (Figur 56).
3. Montera batterikåpan på batteriet (Figur 56).

Ladda batteriet

⚠ VARNING

När batteriet laddas bildas explosiva gaser.

Rök aldrig nära batteriet och håll det borta från gnistor och lågor.

Viktigt: Håll alltid batteriet fulladdat (specifik vikt 1,260). Detta är särskilt viktigt för att batteriet inte ska skadas när temperaturen är under 0 °C .

1. Ta bort batteriet från maskinen. Se Avlägsna batteriet (sida 40).
2. Anslut en batteriladdare på 3–4 A till batteriposterna. Ladda batteriet med 3–4 A under 4–8 timmar (12 V).

   Obs: Överladda inte batteriet.
3. Montera batteriet i chassit, se Montera batteriet (sida 40).

Förvara batteriet

Om maskinen ska förvaras i mer än 30 dagar ska batteriet avlägsnas och laddas upp helt och hållet. Förvara det antingen på en hylla eller på maskinen. Låt kablarna vara urkopplade om det förvaras på maskinen. Förvara batteriet svalt för att undvika att det laddas ur snabbt. Håll batteriet helt uppladdat för att förhindra att det fryser.

Byta säkringar

Det finns tre säkringar i elsystemet. De sitter under instrumentbrädan på förarsidan (Figur 57).

Extra (öppen)	30 A
Tändningssystem/signalhorn	10 A
Strålkastare	15 A
kraftuttag	20 A

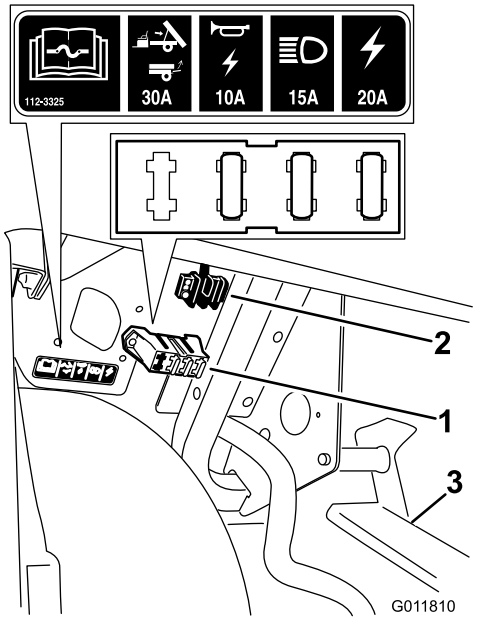

Figur 57

1. Säkringsblock
2. Jordblock
3. Pedalenhet

Underhåll av strålkastarna

Byta ut lamporna

⚠ VAR FÖRSIKTIG

Halogenlamporna blir väldigt varma när de lyser. Om du tar i en varm lampa kan du få allvarliga brännskador och andra personskador.

Låt alltid lamporna svalna ordentligt innan du tar i dem vid byte. Var försiktig när du tar i en lampa.

⚠ VAR FÖRSIKTIG

Strålkastarlampan kan skadas av ytföroreningar. Det kan medföra att den slutar fungera eller exploderar, vilket kan orsaka allvarliga säkerhetsrisker.

Ta aldrig på den genomskinliga kvartsen när du håller i strålkastarlampor. Använd en ren pappershandduk eller håll försiktigt i basen.

Specifikation: Se *reservdelskatalogen*.

1. Koppla loss batteriet. Se Koppla loss batteriet (sida 39).
2. Öppna motorhuven. Se Lyfta motorhuven (sida 27).
3. Koppla loss kablagets elektriska anslutning från lampans kontakt på baksidan av lamphuset (Figur 58).

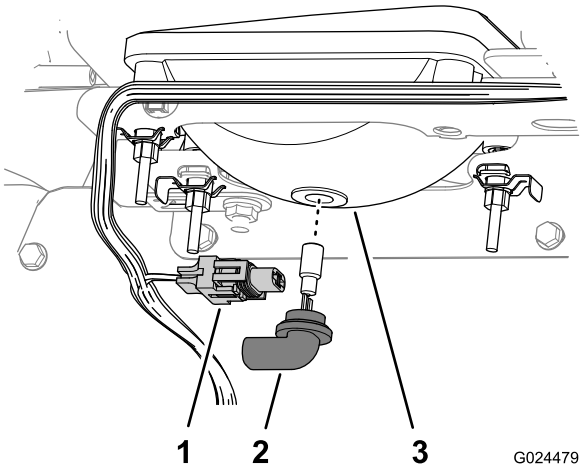

Figur 58

1. Kablagets elektriska anslutning
2. Lampenhet
3. Lamphus

4. Vrid lampenheten en kvarts varv motsols och dra den bakåt, ut ur lamphuset (Figur 58).
5. Sätt i den nya lampenheten och lamphuset och passa in flikarna på lampenheten efter skårorna i lamphuset (Figur 58).

   Obs: Var försiktig så att du inte vidrör halogenlampan när du monterar den nya glödlampan.
6. Fäst lampenheten genom att vrida den ett kvarts varv medsols (Figur 58).
7. Anslut kablagets elektriska anslutning till den nya lampenhetens kontakt (Figur 58).
8. Anslut batteriet och stäng motorhuven. Se Ansluta batteriet (sida 40).

Byta ut strålkastaren

1. Koppla loss batteriet. Se Koppla loss batteriet (sida 39).
2. Öppna motorhuven. Se Stänga motorhuven (sida 28).
3. Koppla loss kablagets elektriska anslutning från lampenhetens kontakt (Figur 59).

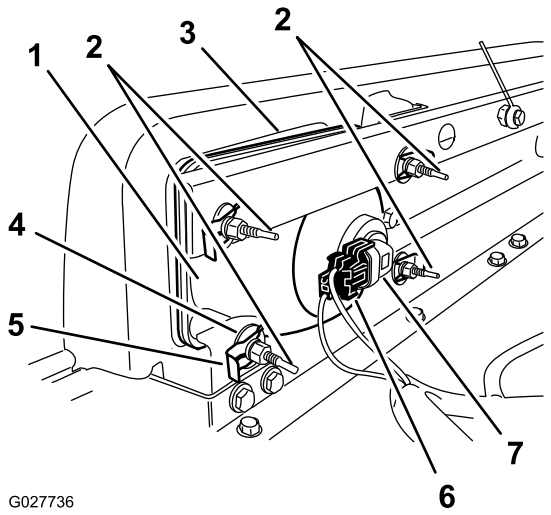

Figur 59

1. Strålkastare
2. Ställskruv
3. Öppning i stötdämparen
4. Planbricka
5. Snabbklämma
6. Kablagets elektriska anslutning
7. Lampenhet

4. Ta bort snabbklämmorna och brickorna som fäster strålkastaren vid strålkastarfästet (Figur 59).

   Obs: Spara alla delar för montering av den nya strålkastaren.

5. Demontera strålkastarenheten genom att flytta den framåt genom öppningen i den främre stötdämparen (Figur 59).
6. För in den nya strålkastaren genom öppningen i stötdämparen (Figur 59).

   Obs: Kontrollera att justerstolparna är inriktade efter hålen i monteringsfästet bakom stötdämparen.

7. Säkra strålkastarenheten med de brickor och snabbklämmor som du tog bort i steg 4.
8. Anslut kablagets elektriska anslutning till lampenhetens kontakt (Figur 59).
9. Justera strålkastarna så att ljuset riktas dit du vill, se Justera strålkastarna (sida 42).

Justera strålkastarna

Justera strålkastarljusets riktning på följande vis när du byter ut eller demonterar en strålkastarenhet.

1. Vrid tändningsnyckeln till det påslagna läget och slå på strålkastarna.
2. Gå till baksidan av strålkastarenheten och vrid på justerskruvarna (Figur 59) för att svänga på enheten och rikta in ljuskäglan.
3. Anslut batteriet och stäng motorhuven. Se Ansluta batteriet (sida 40).

Underhålla drivsystemet

Underhåll av däcken

Serviceintervall: Var 100:e timme—Kontrollera däckens och fälgarnas skick.

Var 100:e timme—Dra åt hjulmuttrarna.

1. Kontrollera om det finns tecken på slitage på däck och fälgar.

   Obs: Olyckor under drift, som att köra in i trottoarer, kan skada ett däck eller en fälg samt störa inställningen av hjulen. Kontrollera därför däckens skick efter en olycka.

2. Dra åt hjulmuttrarna till 108–122 Nm.

Justera framhjulens skränkning och lutning utåt

Serviceintervall: Var 100:e timme/Årligen (beroende på vilket som inträffar först)—Kontrollera framhjulens skränkning och lutning utåt.

Viktigt: För att kunna göra detta behöver du skaffa verktyget TORO 6010 från en Toro-återförsäljare.

Skränkningen ska vara 0–6 mm och lutningen utåt 0+1/2 grad (dvs. nederdelen på hjulfälgarna ska vara 2,3 mm mer inåtvinklad än överdelen), med följande parametrar:

- Kontrollera däcktrycket och se till att det ligger på 0,83 bar i framhjulen.
- Låt antingen en förare sitta på sätet eller lägg dit en tyngd som väger ungefär lika mycket som en genomsnittlig förare. Tyngden/föraren måste stanna kvar på sätet under hela proceduren.
- Rulla maskinen 2 till 3 meter rakt bakåt på ett plant underlag, och rulla sedan tillbaka den till ursprungsläget. Detta gör att upphängningen stabiliserar sig i driftsläget.
- Mät skränkningen med hjulen riktade rakt framåt.

1. Kontrollera lutningen utåt genom att placera en 90-gradig vinkelhake på marken på så sätt att den lodräta kanten vidrör däckets framsida (Figur 60).

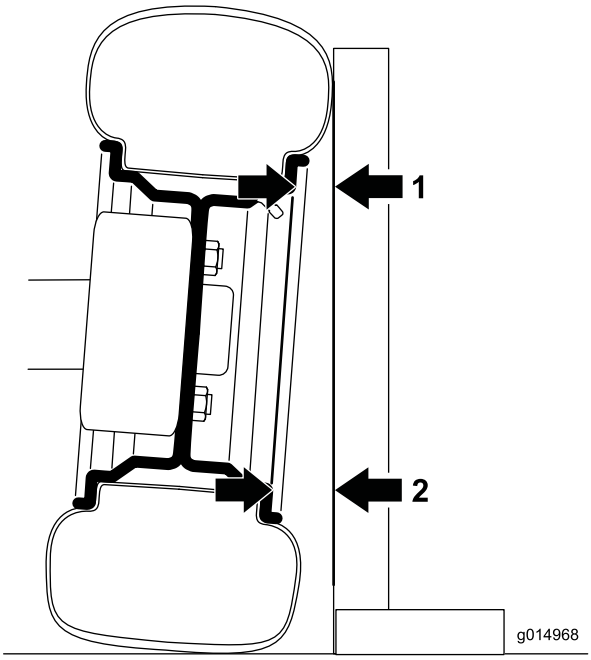

Figur 60

Vänster framhjul sett framifrån (vinkeln har överdrivits i illustrationssyfte)

1. Mät här
2. Mät här – avståndet ska vara 2,3 mm större än det i 1

2. Mät avståndet från samma del av fälgen upptill och nedtill på däcket och till vinkelhaken (Figur 60).

   Obs: Avståndet nedtill ska vara 2,3 mm större än det upptill. Utför mätningen på båda framdäcken innan du gör några justeringar.

   Gör följande med de däck som behöver justeras:

3. Ändra fjäderns längd genom att rotera kragen på stötdämparen med TORO 6010-verktyget (Figur 61).
   - Om avståndet nedtill var för kort gör du fjädern kortare.
   - Om avståndet nedtill var för långt gör du fjädern längre.

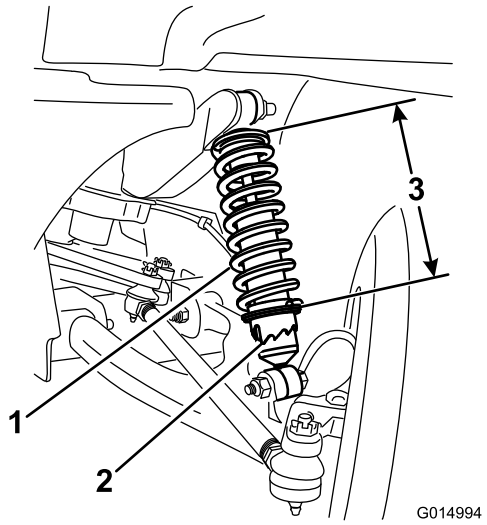

Figur 61

1. Stötdämpande fjäder
2. Krage
3. Fjäderlängd

4. Rulla maskinen 2 till 3 meter rakt bakåt på ett plant underlag, och rulla sedan tillbaka den till ursprungsläget.
5. Upprepa proceduren från steg 1 tills båda framhjulens lutning utåt är korrekt inställd.
6. Mät avståndet mellan de båda framhjulen vid axelhöjd, både framtill och baktill på framhjulen (Figur 62).

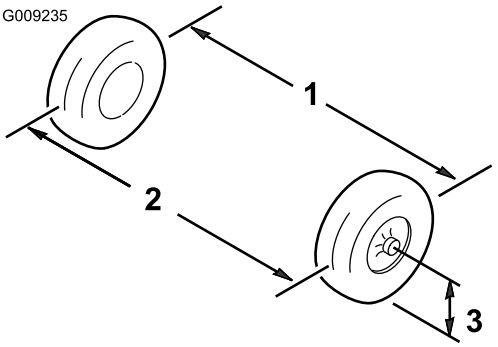

Figur 62

1. Däckets centerlinje – bak
2. Däckets centerlinje – fram
3. Axelns centerlinje

7. Om måttet inte hamnar inom 0–6 mm ska du lossa kontramuttrarna i båda ändarna av dragstängerna (Figur 63).

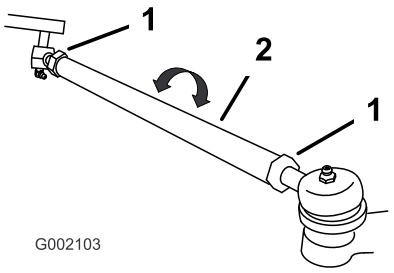

Figur 63

1. Kontramutter
2. Dragstång

8. Vrid bägge dragstängerna för att flytta framdelen på hjulet inåt eller utåt.
9. Dra åt dragstängernas kontramuttrar när justeringen är korrekt.
10. Se till att ratten kan svängas helt i bägge riktningar.

Kontrollera oljenivån i växellådan

Serviceintervall: Var 100:e timme

Oljetyp: SAE 10W30 (API-service SJ eller högre)

1. Ställ maskinen på ett plant underlag, stäng av motorn, dra åt parkeringsbromsen och ta ur tändningsnyckeln.
2. Ta bort bulten från nivåindikeringshålet (Figur 64).

   Obs: Växellådsvätskans nivå bör ligga i botten av nivåindikatorhålet.

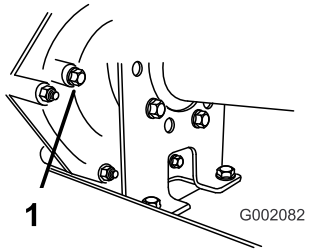

Figur 64

1. Nivåindikatorhål

3. Om växellådsoljan inte når upp till botten av nivåindikatorhålet ska du fylla på behållaren med angiven olja. Se steg 7–10 i avsnittet Byta växellådsolja (sida 44).

Byta växellådsolja

Serviceintervall: Var 800:e timme/Årligen (beroende på vilket som inträffar först)

Oljetyp: SAE 10W30 (API-service SJ eller högre)

Oljekapacitet: 1,4 l

1. Ställ maskinen på ett plant underlag, dra åt parkeringsbromsen, stäng av tändningen och ta ur nyckeln.
2. Rengör området kring påfyllnings- och avtappningspluggarna med hjälp av en trasa (Figur 65).

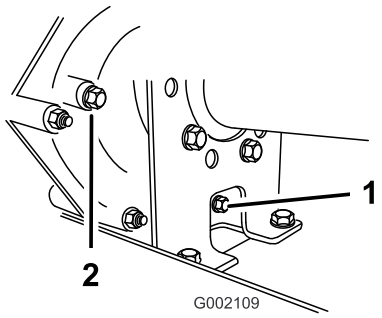

Figur 65

1. Avtappningsplugg
2. Påfyllningsplugg

3. Sätt ett kärl på 2 liter eller mer under avtappningspluggen.
4. Ta bort påfyllningspluggen genom att vrida den motsols (Figur 65).

   Obs: Spara påfyllningspluggen och packningen för installation i steg 8.
5. Ta bort avtappningspluggen genom att vrida den motsols (Figur 65).

   Obs: Spara avtappningspluggen och packningen för installation i steg 6.

   Obs: Låt all olja tömmas ut ur växellådan.
6. Sätt i och dra åt avtappningspluggen och packningen i transmissionens avtappningsplugghål (Figur 65).

   Obs: Kassera spilloljan på en godkänd återvinningsstation.
7. Fyll på behållaren (Figur 66) genom påfyllningshålet med cirka 1,4 liter angiven olja eller tills oljenivån i växellådan är i nivå med gängornas nederkant (Figur 65).

   Obs: Behållarens kapacitet är ungefär 1,4 liter.

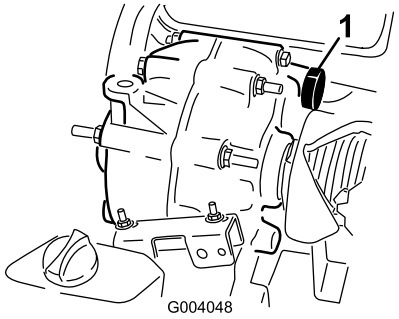

Figur 66

1. Påfyllningshål

8. Sätt i och dra åt påfyllningspluggen och packningen i transmissionens påfyllningsplugghål (Figur 65).
9. Starta motorn och kör maskinen.
10. Kontrollera oljenivån och fyll på olja om nivån inte är i nivå med påfyllningspluggens gängor (Figur 65).

Kontroll och justering av friläget

Serviceintervall: Var 100:e timme

Vid rutinunderhåll och/eller motordiagnostik måste växeln läggas i neutralläge (Figur 67). Fordonet har ett neutralläge på växelväljaren som styr neutralläget i växellådan. Följande åtgärder bör vidtas för att försäkra att neutrallägesspaken driver växellådans neutralläge korrekt:

1. Lägg växelspaken i neutralläge.
2. Kontrollera att neutrallägesfästet är i neutralläget (bredvid kabelfästet som sitter under växelfästet) genom att vrida på drivkopplingen (Figur 67).

   Obs: Fordonet ska inte rulla bakåt eller framåt. Om det gör det flyttar du neutrallägesfästet till neutralläget.

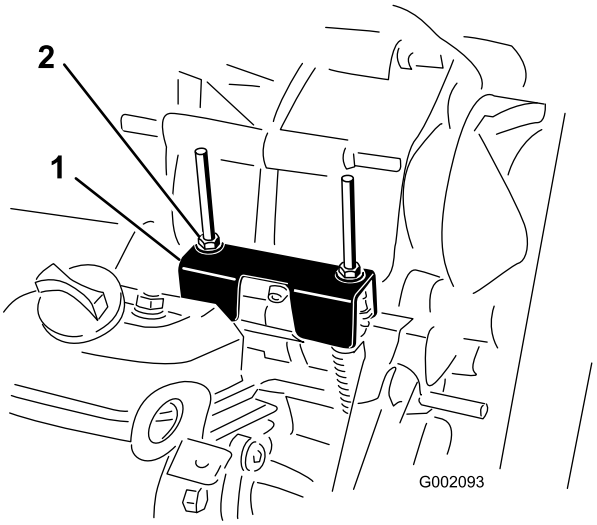

Figur 67

1. Neutrallägesfäste
2. Låsmuttrar

3. Vrid en av låsmuttrarna (Figur 67) för att få ett avstånd på 0,762 till 1,524 mm mellan nederkanten av muttern/brickan och neutrallägets fäste.

   Obs: Du måste hålla det gängade skaftet under fästet för att justera låsmutterns läge upptill.
4. Vrid den andra låsmutter för att få ett avstånd på 0,76 till 1,52 mm mellan nederkanten av muttern/brickan och neutrallägets fäste.
5. Dra alla växelkablar uppåt för att säkerställa ett avstånd på 0,76–1,52 mm mellan muttern/brickan och neutrallägesfästet (Figur 68).

   Obs: Om det inte finns något mellanrum justerar du muttrarna för att erhålla angivet avstånd.

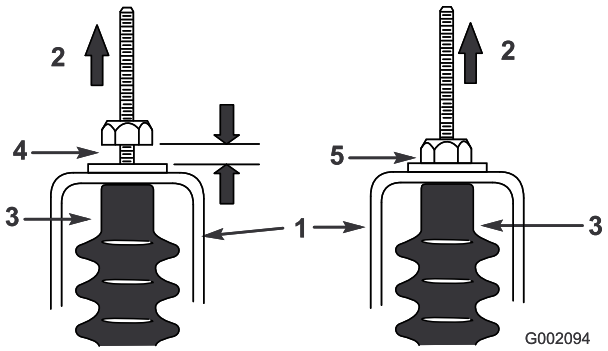

Figur 68

1. Neutrallägesfäste
2. Dra upp
3. Kabelsko
4. 0,76 till 1,52 mm avstånd
5. **Fel** – justera för att få ett avstånd på 0,76 till 1,52 mm

6. Starta motorn och lägg växeln i framåt-, bakåt- och neutralläge flera gånger för att se till att neutrallägesfästet fungerar korrekt.

Underhåll av primärdrivkopplingen

Serviceintervall: Var 400:e timme/Årligen (beroende på vilket som inträffar först)

⚠ VAR FÖRSIKTIG

Dammet i kopplingen kan spridas i luften och skada dina ögon, eller inandas och ge dig andningssvårigheter.

Använd säkerhetsglasögon och dammask eller andra typer av ögon- och andningsskydd när du utför den här proceduren.

1. Lyft upp lastlådan och säkra den med stöttan. Se Höja lastlådan (sida 17).
2. Lossa de tre skruvarna som fäster kåpan på kopplingen och ta bort kåpan (Figur 69).

   Obs: Spara kåpan och skruvarna för senare montering.

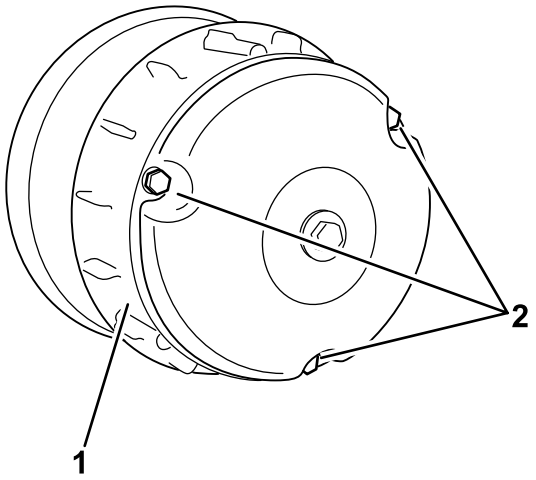

Figur 69

1. Kåpa
2. Skruvar

3. Rengör noggrant kåpans insida samt de invändiga delarna av kopplingen med tryckluft.
4. Montera kopplingskåpan och fäst den med de tre skruvarna (Figur 69) som avlägsnades i 2.
5. Sänk ned lastlådan, se Sänka ned lastlådan (sida 18).

Underhålla kylsystemet

Rengöra motorns kylaområden

Serviceintervall: Var 100:e timme Rengör kylaområdena dubbelt så ofta under speciella arbetsförhållanden, se Underhålla fordonet under speciella arbetsförhållanden.

Viktigt: Om motorn körs med en igensatt centrifugalsil, smutsiga eller blockerade kylflänsar eller utan kylarhöljen skadas motorn på grund av överhettning.

Viktigt: Rengör aldrig motorn med vatten under tryck eftersom vatten kan förorena bränslesystemet.

Rengör centrifugalsilen, kylflänsarna och motorns utvändiga ytor.

Obs: Rengör motorns kylaområden oftare vid mycket dammiga och smutsiga förhållanden.

Underhålla bromsarna

Kontrollera bromsarna

Serviceintervall: Var 100:e timme

Bromsar är en mycket viktig säkerhetsdel av maskinen. Som med alla säkerhetsdelar ska de undersökas noga med jämna mellanrum för att försäkra optimal prestanda och säkerhet.

- Undersök bromsskorna för att kontrollera att de inte är slitna eller skadade. Om bromsbeläggets (bromskloss) tjocklek är mindre än 1,6 mm ska bromsskorna bytas ut.
- Undersök bromslamellen och andra delar för tecken på överdrivet slitage eller deformering. Om någon deformering upptäcks måste lämplig del bytas ut.
- Kontrollera bromsvätskenivån, se Kontrollera bromsvätskenivån (sida 19).

Justera parkeringsbroms-handtaget

Serviceintervall: Var 200:e timme

1. Ta bort handtagsgreppet från parkeringsbromsspaken (Figur 70).

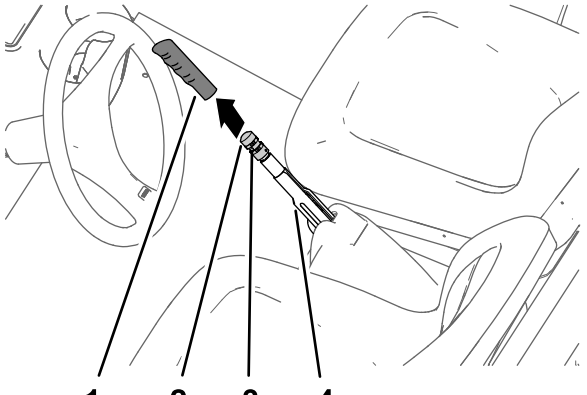

Figur 70

1. Handtagsgrepp
2. Bromsjusteringsvred
3. Ställskruv
4. Parkeringsbromsspak

2. Lossa ställskruven som håller fast bromsjusteringsvredet på parkeringsbromsspaken (Figur 70).
3. Vrid bromsjusteringsvredet så att det behövs en kraft på 133–156 Nm för att dra åt parkeringsbromsspaken (Figur 70).

   Obs: Om du har vridit bromsjusteringsvredet så långt justeraren tillåter utan att uppnå en kraft på 133–156 Nm för att dra åt parkeringsbromsspaken ska du utföra proceduren för att justera bromskablarna – se Justera bromskablarna (sida 47).
4. Dra åt ställskruven och montera handtagsgreppet (Figur 70).

Justera bromskablarna

1. Ta bort handtagsgreppet från parkeringsbromsen (Figur 70).
2. Lossa ställskruven (Figur 70) som håller fast bromsjusteringsvredet på parkeringsbromsspaken, frigör parkeringsbromsen och lossa på bromsjusteringsvredet.
3. Lossa den bakre kontramuttern för den gängade justeraren till parkeringsbromskabeln som sitter längst ner på maskinen genom att vrida på den fyra varv (Figur 71).

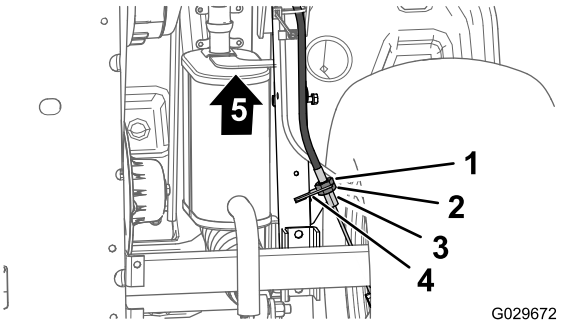

Figur 71

1. Främre kontramutter
2. Bakre kontramutter
3. Bromskabelfäste
4. Gängad justerare (parkeringsbromskabel)
5. Maskinens framsida

4. Dra åt den främre kontramuttern (Figur 71).
5. Vrid bromsjusteringsvredet (Figur 70) så att det behövs en kraft på 133–156 Nm för att dra åt parkeringsbromsspaken.
   - Om det inte går att justera bromsjusteringsvredet genom att **lossa** på det och dra åt parkeringsbromsspaken med en kraft på 133–156 Nm ska du göra följande:
     A. Lossa den främre kontramuttern (Figur 71) för den gängade justeraren till parkeringsbromskabeln genom att vrida på den ett varv.
     B. Dra åt den bakre kontramuttern (Figur 71).
     C. Vrid bromsjusteringsvredet (Figur 70) så att det behövs en kraft på 133–156 Nm för att dra åt parkeringsbromsspaken.
     D. Upprepa steg A–C upp till två gånger till för att uppnå en kraft på 133–156 Nm för att dra åt parkeringsbromsen.
   - Om det inte går att justera bromsjusteringsvredet genom att **dra åt** det och dra åt parkeringsbromsspaken med en kraft på 133–156 Nm ska du göra följande:
     A. Lossa den bakre kontramuttern (Figur 71) för den gängade justeraren till

parkeringsbromskabeln genom att vrida på den ett varv.

B. Dra åt den främre kontramuttern (Figur 71).

C. Vrid bromsjusteringsvredet (Figur 70) så att det behövs en kraft på 133–156 Nm för att dra åt parkeringsbromsspaken.

D. Upprepa steg A–C upp till tre gånger till för att uppnå en kraft på 133–156 Nm för att dra åt parkeringsbromsen.

Obs: Om det inte går att justera parkeringsbromskabeln tillräckligt mycket för att bromsjusteringsvredet ska befinna sig inom justeringsintervallet, ska du kontrollerar om bromsklossarna är kraftigt slitna.

- Dra åt ställskruven och montera handtagsgreppet (Figur 70).

Byta bromsvätska

Serviceintervall: Var 1000:e timme

Kontakta en auktoriserad återförsäljare.

Underhålla remmarna

Service av drivremmen

Kontrollera drivremmen

Serviceintervall: Efter de första 8 timmarna

Var 200:e timme

1. Parkera maskinen på en jämn yta, dra åt parkeringsbromsen, stäng av tändningen och ta ur nyckeln.
2. Lyft upp lastlådan och säkra den med stöttan. Se Höja lastlådan (sida 17).
3. Lägg växellådan i neutralläge.
4. Vrid på remmen (Figur 72) och kontrollera om den är sliten eller skadad.

   Obs: Byt ut remmen om den är mycket sliten eller skadad. Se .

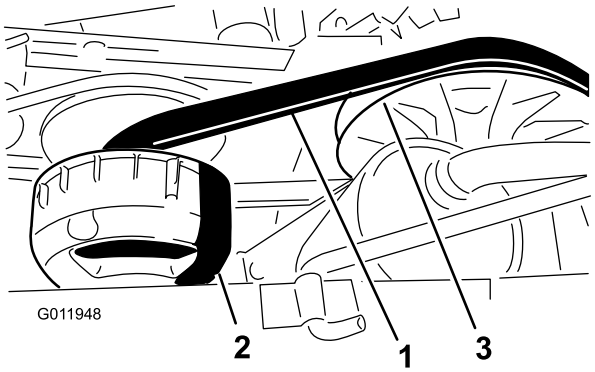

Figur 72

1. Drivrem
2. Primärkoppling
3. Sekundärkoppling

5. Sänk ned lastlådan. Se Sänka ned lastlådan (sida 18).

Byta ut drivremmen

1. Lyft upp lastlådan och säkra den med stöttan. Se Höja lastlådan (sida 17).
2. Lägg växellådan i neutralläge, dra åt parkeringsbromsen, stäng av tändningen och ta ur nyckeln.
3. Vrid remmen och dra den över sekundärkopplingen (Figur 72).
4. Ta bort remmen från primärkopplingen (Figur 72).

   Obs: Släng den gamla remmen.
5. Placera den nya remmen över primärkopplingen (Figur 72).
6. Vrid remmen och dra den över sekundärkopplingen (Figur 72).
7. Sänk ned lastlådan, se Sänka ned lastlådan (sida 18).

Reglera startgeneratorremmen

Serviceintervall: Efter de första 8 timmarna

Var 200:e timme

1. Lyft upp lastlådan och säkra den med stöttan. Se Höja lastlådan (sida 17).
2. Lossa startgeneratorns svängmutter (Figur 73).

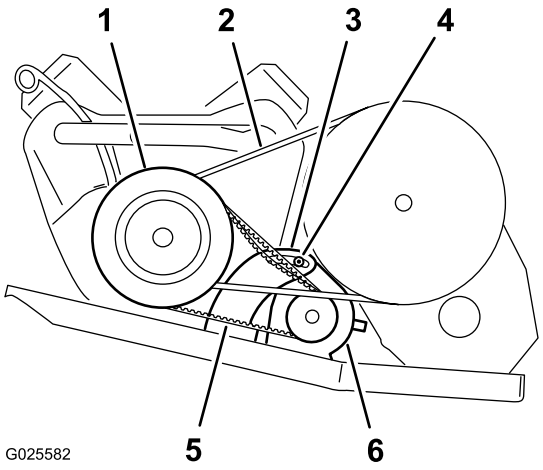

Figur 73

1. Primärdrivkopplingens hus
2. Drivrem
3. Svängfäste för generator
4. Svängmutter
5. Startgeneratorrem
6. Startgenerator

3. Kila in en bändstång mellan motorfästet och startgeneratorn.
4. Tryck bändstången nedåt för att vrida startgeneratorn i skåran tills remmen är så spänd att den endast böjs 6 mm då en kraft på 44 N appliceras (Figur 73).
5. Dra åt svängmuttern för hand och ta bort bändstången (Figur 73).
6. Dra åt svängmuttern till 88–115 N·m.
7. Sänk ned lastlådan, se Sänka ned lastlådan (sida 18).

Underhåll av chassit

Justera lastlådans spärrhakar

Om lastlådans spärrhakar inte är korrekt inställda så vibrerar lastlådan vid körning. Du kan justera spärrstiften så att spärrhakarna håller lastlådan ordentligt fast vid chassit.

1. Lossa muttern i änden av spärrstiftet (Figur 74).

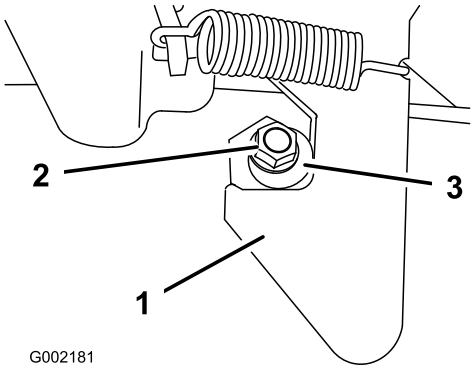

Figur 74

1. Spärrhake
2. Låsmutter
3. Spärrstift

2. Vrid spärrstiftet medsols tills det sitter tätt mot haken på spärrhaken (Figur 74).
3. Dra åt låsmuttern till 19,7–25,4 N·m.
4. Upprepa steg 1 till 3 för spärrhaken på andra sidan av fordonet.

Rengöring

Tvätta maskinen

Maskinen ska tvättas när så erfordras. Använd enbart vatten eller vatten och ett milt tvättmedel. Det går att använda en trasa vid tvätt av maskinen, men huven kan förlora lite av sin glans.

Viktigt: Använd inte en högtryckstvätt för att tvätta maskinen. Högtryckstvättar kan skada elsystemet, viktiga dekaler kan lossna eller fett som behövs vid friktionspunkterna kan tvättas bort. Undvik att använda alltför mycket vatten nära kontrollpanelen, motorn och batteriet.

Förvaring

1. Ställ maskinen på ett plant underlag, dra åt parkeringsbromsen, stäng av tändningen och ta ur nyckeln.
2. Rengör hela maskinen från smuts och lort, inklusive utsidan av motorns cylinderhuvudflänsar och blåsarhuset.

   Viktigt: Tvätta maskinen med ett milt rengöringsmedel och vatten. Använd inte en högtryckstvätt för att tvätta maskinen. Högtryckstvätt av maskinen kan skada elsystemet och tvätta bort fett som behövs vid friktionspunkterna. Undvik att använda alltför mycket vatten nära kontrollpanelen, lampor, motor och batteri.
3. Kontrollera bromsarna, se Kontrollera bromsarna (sida 47).
4. Serva luftrenaren, se Serva luftfiltret (sida 31).
5. Smörj maskinen. Se Smörjning (sida 28).
6. Byt motoroljan, se Byta olja (modell 07266TC och 07279) (sida 32) och Byta olja (modell 07273 och 07273TC) (sida 33).
7. Kontrollera lufttrycket i däcken, se Kontrollera däckens lufttryck (sida 21).
8. Förbered bränslesystemet på följande vis om fordonet ska ställas i förvaring längre än en månad:
   A. Fyll på med en oljebaserad bränslestabiliserare/-konditionerare i bränsletanken.

      Viktigt: Förvara inte stabiliserad bensin längre än tre månader.

      Följ blandningsanvisningarna från bränslestabiliserarens tillverkare. (30 ml per 3,8 liter).

      Viktigt: Använd inte en alkoholbaserad bränslestabiliserare (etanol eller metanol).

      Obs: En stabiliserare/konditionerare fungerar som mest effektivt när den blandas med färsk bensin och alltid används.

   B. Kör motorn så att det stabiliserade bränslet fördelas i bränslesystemet (5 minuter).

   C. Stanna motorn, låt den svalna och töm bränsletanken.

      Obs: Kassera bränslet på lämpligt sätt. Återvinn enligt lokala föreskrifter.

   D. Starta motorn igen och kör den tills den stannar.

   E. Choka motorn.

   F. Starta och kör den tills den inte längre startar.
9. Ta bort tändstiften och kontrollera deras skick; se Kontrollera och byta ut tändstiftet (sida 34).

10. Häll i två matskedar motorolja i tändstiftshålet när stiften är borttagna från motorn.
11. Använd elstarten för att dra runt motorn och fördela oljan i cylindern.
12. Montera tändstiften och dra åt till rekommenderat moment, se Kontrollera och byta ut tändstiftet (sida 34).

    Obs: Sätt inte fast tändkabeln på tändstiften.
13. Ta ut batteriet ur chassit och ladda det helt. Se Avlägsna batteriet (sida 40).

    Obs: Ha inte kablarna anslutna till batteriet under förvaringen.

    Viktigt: Batteriet måste vara fulladdat så att det inte fryser och skadas vid temperaturer under 0 °C. Ett fulladdat batteri behåller sin laddning i ungefär 50 dagar vid temperaturer under 4 °C.
14. Kontrollera och dra åt alla bultar, muttrar och skruvar. Reparera eller byt ut skadade delar.
15. Måla i lackskador och bara metallytor.

    Obs: Färg finns att köpa hos din närmaste auktoriserade återförsäljare.
16. Förvara maskinen i ett rent och torrt garage eller lagerutrymme.
17. Ta ut nyckeln ur tändningen och placera nyckeln på en säker plats utom räckhåll för barn.
18. Täck över maskinen för att skydda den och hålla den ren.

Anteckningar:

Anteckningar:

Anteckningar:

Lista över internationella återförsäljare

Återförsäljare:	Land:	Telefonnummer:	Återförsäljare:	Land:	Telefonnummer:
Agrolanc Kft	Ungern	36 27 539 640	Maquiver S.A.	Colombia	57 1 236 4079
Balama Prima Engineering Equip.	Hongkong	852 2155 2163	Maruyama Mfg. Co. Inc.	Japan	81 3 3252 2285
B-Ray Corporation	Korea	82 32 551 2076	Mountfield a.s.	Tjeckien	420 255 704 220
Casco Sales Company	Puerto Rico	787 788 8383	Mountfield a.s.	Slovakien	420 255 704 220
Ceres S.A.	Costa Rica	506 239 1138	Munditol S.A.	Argentina	54 11 4 821 9999
CSSC Turf Equipment (pvt) Ltd.	Sri Lanka	94 11 2746100	Norma Garden	Ryssland	7 495 411 61 20
Cyril Johnston & Co.	Nordirland	44 2890 813 121	Oslinger Turf Equipment SA	Ecuador	593 4 239 6970
Cyril Johnston & Co.	Irland	44 2890 813 121	Oy Hako Ground and Garden Ab	Finland	358 987 00733
Equiver	Mexiko	52 55 539 95444	Parkland Products Ltd.	Nya Zeeland	64 3 34 93760
Femco S.A.	Guatemala	502 442 3277	Perfetto	Polen	48 61 8 208 416
ForGarder OU	Estland	372 384 6060	Pratoverde SRL.	Italien	39 049 9128 128
G.Y.K. Company Ltd.	Japan	81 726 325 861	Prochaska & Cie	Österrike	43 1 278 5100
Geomechaniki of Athens	Grekland	30 10 935 0054	RT Cohen 2004 Ltd.	Israel	972 986 17979
Golf international Turizm	Turkiet	90 216 336 5993	Riversa	Spanien	34 9 52 83 7500
Guandong Golden Star	Kina	86 20 876 51338	Lely Turfcare	Danmark	45 66 109 200
Hako Ground and Garden	Sverige	46 35 10 0000	Solvert S.A.S.	Frankrike	33 1 30 81 77 00
Hako Ground and Garden	Norge	47 22 90 7760	Spypros Stavrinides Limited	Cypern	357 22 434131
Hayter Limited (U.K.)	Storbritannien	44 1279 723 444	Surge Systems India Limited	Indien	91 1 292299901
Hydroturf Int. Co Dubai	Förenade Arabemiraten	97 14 347 9479	T-Markt Logistics Ltd.	Ungern	36 26 525 500
Hydroturf Egypt LLC	Egypten	202 519 4308	Toro Australia	Australien	61 3 9580 7355
Irrimac	Portugal	351 21 238 8260	Toro Europe NV	Belgien	32 14 562 960
Irrigation Products Int'l Pvt Ltd.	Indien	0091 44 2449 4387	Valtech	Marocko	212 5 3766 3636
Jean Heybroek b.v.	Nederländerna	31 30 639 4611	Victus Emak	Polen	48 61 823 8369

Europeiskt sekretessmeddelande

De uppgifter som Toro registrerar
Toro Warranty Company (Toro) respekterar din integritet. För att kunna behandla dina garantianspråk och kontakta dig i händelse av att en produkt måste återkallas ber vi dig att uppge vissa personuppgifter, antingen direkt eller via din lokala Toro-återförsäljare.

Toros garantisystem körs på servrar som finns i USA där sekretesslagarna kanske inte ger samma skydd som i ditt land.

GENOM ATT UPPGE DINA PERSONUPPGIFTER TILL OSS SAMTYCKER DU TILL ATT DE BEHANDLAS SÅ SOM BESKRIVS I DET HÄR SEKRETESSMEDDELANDET.

Så här använder Toro informationen
Toro kan använda dina personuppgifter för att behandla garantianspråk och för att kontakta dig i händelse av att en produkt återkallas. Toro kan vidarebefordra uppgifterna till sina dotterbolag, återförsäljare eller andra affärspartners i samband med någon av dessa aktiviteter. Vi säljer inte dina personuppgifter till något annat företag. Vi förbehåller oss rätten att vidarebefordra personuppgifter i syfte att efterleva tillämpliga lagar och uppfylla förfrågningar från vederbörliga myndigheter, administrera system på rätt sätt eller för vår egen eller andra användares säkerhet.

Så här sparas dina personuppgifter
Vi sparar dina personuppgifter så länge vi behöver dem för de syften de ursprungligen registrerades för, av andra legitima skäl (t.ex. för att följa föreskrifter) eller så länge som krävs enligt tillämplig lag.

Toros engagemang för att skydda dina personuppgifter
Vi vidtar skäliga försiktighetsåtgärder för att skydda dina personuppgifter. Vi vidtar också åtgärder för att bibehålla personuppgifternas aktuella status så att de är korrekta.

Åtkomst till och korrigering av personuppgifter
Om du vill granska eller korrigera dina personuppgifter kan du kontakta oss via e-post på legal@toro.com.

Konsumenträtt i Australien

Australiensiska kunder hittar information rörande australiensisk konsumenträtt inuti förpackningen eller hos den lokala Toro-återförsäljaren.

Toros allmänna produktgaranti

Två års begränsad garanti

Fel och produkter som omfattas

The Toro Company och dess dotterbolag Toro Warranty Company garanterar gemensamt, och i enlighet med ett avtal dem emellan, att din Toro-produkt (”produkten”) är utan material- och tillverkningsfel i två år eller 1 500 arbetstimmar*, beroende på vilket som inträffar först. Den här garantin gäller för alla produkter förutom luftare (och för dem finns det separata garantiförklaringar). Om ett fel som omfattas av garantin föreligger, kommer vi att reparera produkten utan kostnad. Detta omfattar feldiagnos, utförande av arbetet, reservdelar och transport. Denna garanti börjar gälla det datum då produkten levereras till den ursprungliga köparen i återförsäljarledet.
* Produkten är försedd med en timmätare.

Anvisningar för garantiservice

Du är ansvarig för att meddela produktdistributören eller den auktoriserade återförsäljaren som du köpte produkten av så snart du tror att ett fel som omfattas av garantin föreligger. Om du behöver hjälp med att hitta en produktdistributör eller auktoriserad återförsäljare, eller om du har några frågor som rör dina rättigheter och skyldigheter beträffande garantin, kan du kontakta oss på:

Toro Commercial Products Service Department
Toro Warranty Company
8111 Lyndale Avenue South
Bloomington, MN 55420-1196 USA

+1–952–888–8801 eller +1–800–952–2740
E-post: commercial.warranty@toro.com

Ägarens ansvar

Som ägare till produkten är du ansvarig för att utföra det underhåll och de justeringar som krävs, i enlighet med anvisningarna i *bruksanvisningen*. Om du inte utför det underhåll och de justeringar som krävs kan detta leda till att ett eventuellt garantianspråk inte godkänns.

Produkter och fel som inte omfattas

Det är inte alla produkt- eller funktionsfel som kan inträffa under garantiperioden som beror på material- eller tillverkningsfel. Den här garantin omfattar inte följande:

- Produktfel som orsakats av att andra reservdelar än Toro-originaldelar har använts eller av att extra, modifierade tillbehör och produkter som inte har tillverkats av Toro har monterats och använts. I vissa fall erbjuder tillverkaren en separat garanti för sådana produkter.
- Produktfel som orsakas av underlåtenhet att utföra det underhåll och/eller de justeringar som rekommenderas. Garantianspråk kan komma att underkännas om Toro-produkten inte underhålls i enlighet med anvisningarna i stycket Rekommenderat underhåll i *bruksanvisningen*.
- Produktfel som orsakas av felaktig, slarvig eller vårdslös användning av produkten.
- Slitdelar som förbrukas vid användning, förutom om dessa visar sig vara defekta. Exempel på slitdelar som förbrukas eller slits ut vid normal användning av produkten omfattar, men är inte begränsade till, bromsklossar, bromsbelägg, lamellbelägg, knivar, cylindrar, valsar och lager (tätade eller smörjbara), underknivar, tändstift, svänghjul och svänghjulslager, däck, filter, remmar samt vissa sprutkomponenter som membran, munstycken och backventiler m.m.
- Fel som orsakats av yttre påverkan. Yttre påverkan omfattar, men är inte begränsat till, väder, förvaringsomständigheter, föroreningar, användning av bränslen, kylvätskor, smörjmedel, tillsatser, konstgödningsmedel, vatten eller kemikalier m.m. som ej har godkänts.
- Fel eller problem med prestandan på grund av att bränslen (t.ex. bensin, diesel eller biodiesel) som inte uppfyller respektive industristandarder har använts.
- Normalt förekommande buller, vibrationer, slitage och försämringar.
- Normalt slitage omfattar, men är inte begränsat till, skador på säten till följd av slitage eller nötning, slitage på målade ytor, repor på dekaler eller fönster m.m.

Reservdelar

Reservdelar som planeras att bytas ut i förbindelse med nödvändigt underhåll omfattas endast av garantin under perioden fram till den planerade tidpunkten för utbytet av delen. Delar som byts ut i enlighet med den här garantin omfattas av garantin under hela den återstående produktgarantin och tillfaller Toro. Toro fattar det slutliga beslutet om huruvida en befintlig del eller enhet ska repareras eller bytas ut. Toro har rätt att använda omarbetade reservdelar vid garantireparationer.

Garanti för djupurladdnings- och litiumjonbatterier:

Djupurladdnings- och litiumjonbatterier har en total livslängd på ett visst antal kilowattimmar. Användnings-, laddnings- och underhållstekniker kan förlänga eller minska den totala batterilivslängden. I och med att batterierna i produkten används minskar gradvis mängden användbart arbete mellan laddningsintervallerna tills dess att batteriet är helt urladdat. Ansvaret för att ersätta urladdade batterier, på grund av normal användning, faller på produktens ägare. Batterierna måste kanske bytas ut under garantiperioden, och det sker då på ägarens bekostnad. Observera (endast litiumjonbatterier): Garantin för litiumjonbatterier är begränsad och beräknas proportionellt från år tre till fem baserat på användningstid och antal förbrukade kilowattimmar. Se *bruksanvisningen* för mer information.

Ägaren bekostar underhållet

Den vanliga service som krävs för Toro-produkter omfattar bland annat att finjustera motorn, smörja, rengöra och polera maskinen, byta filter och kylvätska samt att utföra det underhåll som rekommenderas. Sådan service får ägaren själv bekosta.

Allmänna villkor

Reparation av en auktoriserad Toro-distributör eller Toro-återförsäljare är den enda kompensation som du har rätt till under denna garanti.

Varken The Toro Company eller Toro Warranty Company är ansvariga för indirekta eller oförutsedda skador eller följdskador i samband med användningen av de Toro-produkter som omfattas av denna garanti. Detta inkluderar alla kostnader eller utgifter för att tillhandahålla ersättningsutrustning eller service under rimliga perioder med funktionsfel eller avsaknad av möjlighet av använda produkten medan reparationer som omfattas av garantin utförs. Med undantag för den emissionsgaranti som nämns nedan, och endast om denna är tillämplig, finns ingen annan uttrycklig garanti. Alla indirekta garantier i fråga om säljbarhet och användningslämplighet är begränsade till denna uttryckliga garantis varaktighet.

I vissa stater är det inte tillåtet att undanta oförutsedda skador eller följdskador, eller tidsbegränsa en indirekt garantis varaktighet, och i dessa fall är det möjligt att ovanstående undantag och begränsningar inte gäller. Denna garanti ger dig specifika juridiska rättigheter, och du kan även ha andra rättigheter som varierar från stat till stat.

Anmärkning om motorgarantin:

Produktens emissionskontrollsystem kan omfattas av en separat garanti som uppfyller de krav som fastställts av den amerikanska miljömyndigheten (Environmental Protection Agency, EPA) och/eller Kaliforniens luftskyddsmyndighet (California Air Resources Board, CARB). Tidsbegränsningarna som anges ovan är inte tillämpliga i fråga om garantin för emissionskontrollsystem. Se garantiförklaringen om emissionskontroll som medföljer produkten eller finns i motortillverkarens dokumentation för ytterligare information.

Andra länder än USA och Kanada

Kunder som har köpt Toro-produkter som exporterats från USA eller Kanada ska kontakta sin Toro-distributör (återförsäljare) för att få garantipolicyn för sitt eget land eller sin provins eller stat. Om du av någon anledning är missnöjd med din distributörs service eller har svårt att få garantiupplysningar kontaktar du Toro-importören.

374-0253 Rev C