Form No. 3396-271 Rev A

CE-lygtesæt

Traktionsenhed i Groundsmaster® 4500-/4700-serien eller Reelmaster® 7000-serien fra 2014 og tidligere

Modelnr. 30491

Monteringsvejledning

⚠ ADVARSEL

CALIFORNIEN
Advarsel i henhold til erklæring nr. 65

Dette produkt indeholder et eller flere kemikalier, der ifølge staten Californien er kræftfremkaldende og giver medfødte defekter eller forplantningsskader.

Montering

Løsdele

Brug skemaet herunder til at kontrollere, at alle dele er blevet leveret.

Fremgangsmåde	Beskrivelse	Antal	Anvendelse
1	Kræver ingen dele	–	Afbryd batteriet
2	Kræver ingen dele	–	Bor monteringshullerne.
3	Højre forlygtebeslag Venstre forlygtebeslag Skrue (3/8 x 2½ tomme) Flangemøtrik (3/8 tomme) Flad spændeskive (3/8 x 7/8 tomme) Gummiophæng Afstandsbøsning Skrue (5/16 x 1-5/8 tomme) Flangemøtrik (5/16 tomme) Højre forlygte Venstre forlygte	1 1 6 6 8 2 4 4 4 1 1	Montering af forlygterne.
4	Horn Hornbeslag Bolt (5/8 x 3/8 tomme) Flangemøtrik (3/8 tomme) Bolt (¼ x 1 tomme) Møtrik (¼ tomme)	1 1 1 1 2 2	Montering af hornet.
5	Blinklysmodul Selvskærende skrue (nr. 10 x ½ tomme)	1 1	Montering af blinklysmodulet.
6	Relækontakt Bolt (nr. 8 x ½ tomme)	1 1	Monter relækontakten.

© 2015—The Toro® Company
8111 Lyndale Avenue South
Bloomington, MN 55420

Registrer dit produkt på www.Toro.com.

CE

Oversættelse af original (DA)
Trykt i USA
Alle rettigheder forbeholdes

3396-271 A

Fremgangsmåde	Beskrivelse	Antal	Anvendelse
7	Kontaktpanelets indkapsling	1	Monter kontaktpanelet.
	Kontrolmærkat	1	
	Selvskærende skrue (¼ x ½ tomme)	3	
	Kontakt til katastrofelys	1	
	Kontakt til roterende blinklys	1	
	Hornkontakt	1	
	Hornknapdæksel	1	
8	Bræddebolt (nr. 10 x 5/8 tomme)	1	Monter bremsesensorbeslaget.
	Låsemøtrik (nr. 10)	1	
	Sensorplade	1	
	Flangemøtrik (¼ tomme)	2	
	Bremsesensorbeslag	1	
	Bolte (¼ x ¾ tomme)	2	
	Kærvskrue (nr. 6 x 1 tomme)	2	
	Spændeskive (#6)	4	
	Bremsesensor	1	
	Låsemøtrik (nr. 6)	2	
9	Roterende blinklys	1	Monter samlingen til det roterende blinklys.
	Fatning til roterende blinklys	1	
	Beslag til roterende blinklys (styrtbøjlemodel)	1	
	Bøjleskrue	1	
	Flangemøtrik (3/8 tomme)	2	
	Beslag til roterende blinklys (førerhusmodel)	1	
	Skruer	2	
	Møtrikker	2	
10	Venstre lygtebeslag	1	Montering af baglygterne.
	Højre lygtebeslag	1	
	Skrue (5/8 x 3 tommer)	4	
	Flad skive	4	
	Kontramøtrik (5/8 tomme)	2	
	Baglygte	2	
11	Nummerpladelygte	1	Monter nummerpladebeslaget.
	Pladebeslag	1	
	Skrue (nr. 10 x 5/8 tomme)	2	
	Låsemøtrik (nr. 10)	2	
	Selvskærende skrue (5/16 x ½ tomme)	2	
12	Ledningsnet	1	Monter ledningsnettet.
	Kontaktpanelets indkapslingsdæksel	1	
	Skrue (nr. 10 x ½ tomme)	3	
	Monteringsplade	3	
	Ledningsbånd	11	
13	Sikring (10 A)	3	Monter sikringerne i sikringsdåsen.
	Sikring (15 A)	1	
	Sikringsdåsens mærkat	1	

Medier og øvrige dele

Beskrivelse	Antal	Anvendelse
Monteringsvejledning	1	Læs instruktionerne før montering og betjening af sættet
Reservedelskatalog	1	Brug som reference til delnumre

1

Afbrydelse af batteri

Kræver ingen dele

Fremgangsmåde

1. Placer traktionsenhed på en plan overflade, aktivér parkeringsbremsen, sænk klippeenhederne, sluk for tændingen, og tag nøglen ud.

   ⚠ FORSIGTIG

   Hvis du lader nøglen sidde i tændingslåsen, er der risiko for, at nogen utilsigtet kan starte motoren og forårsage alvorlig skade på dig eller andre personer i nærheden.

   Fjern nøglen fra tændingen, før vedligeholdelsesarbejde påbegyndes.

2. Tag batteriets minuskabel af batteripolen (Figur 1).

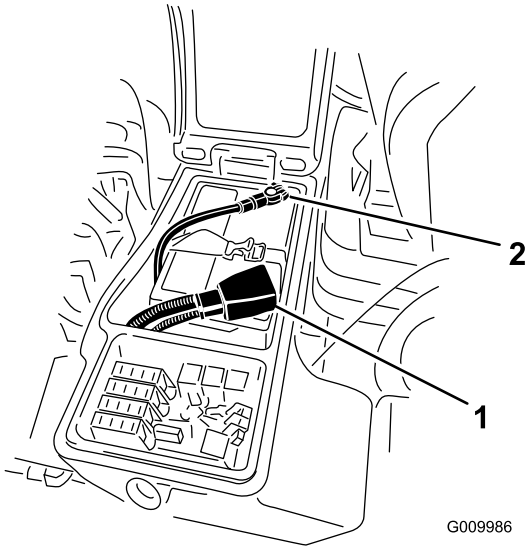

Figur 1

1. Positivt batterikabel
2. Negativt batterikabel

2

Boring af monteringshuller

Kræver ingen dele

Montering af forlygterne

1. Afmonter møtrikkerne fra de 2 bræddebolte, der fastgør forlygterne til traktionenhedens stel (Figur 2).
2. Afmonter de 2 kærvskruer, der fastgør toppen af platformsafskærmningen til stellet (Figur 2).
3. Træk forlygternes ledningsstik ud, og fjern afskærmningen fra stellet (Figur 2).

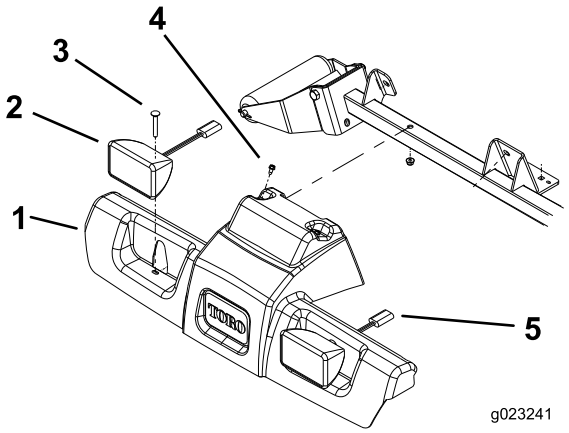

Figur 2

1. Platformsafskærmning
2. Forlygtesamling
3. Bræddebolt og flangemøtrik
4. Selvskærende skrue
5. Forlygtekonnektor

4. Brug de mål, der er vist i (Figur 3), til at finde og bore 6 huller på 1 cm i diameter gennem begge vægge på rullens støtterør.

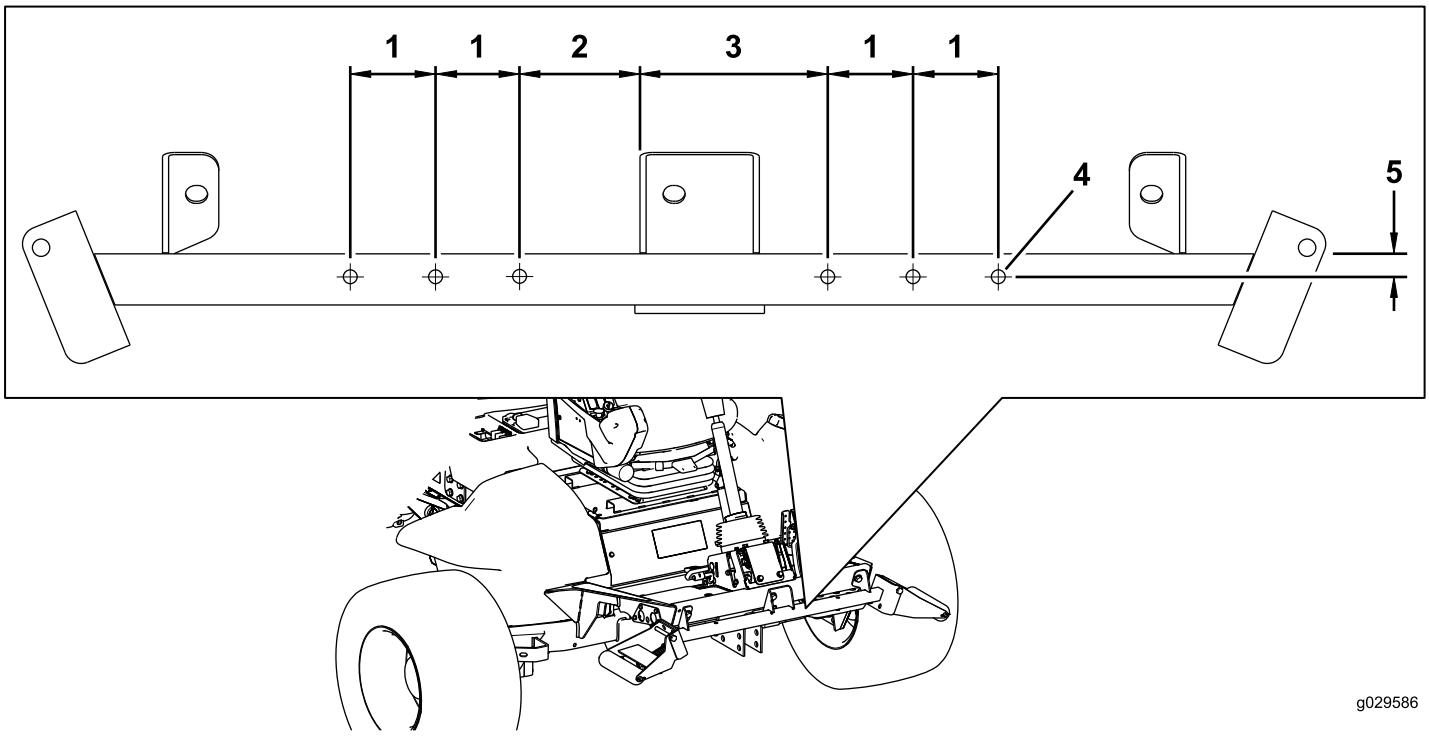

Figur 3

1. 6,35 cm
2. 8,89 cm
3. 13,97 cm
4. 1 cm i diameter
5. 1,9 cm

Boring af hullerne til hornbeslaget

Brug de mål, der er vist i (Figur 4), til at finde og bore 2 huller på 7,1 mm i diameter gennem begge vægge i rullens støtterør.

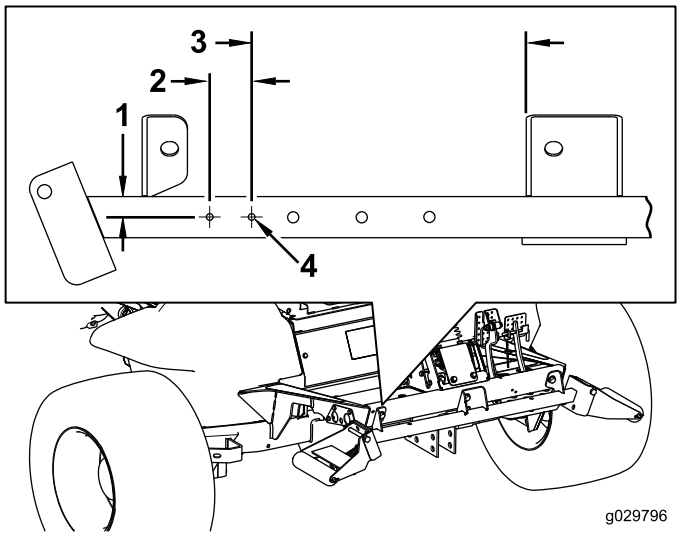

Figur 4

1. 1,9 cm
2. 3,81 cm
3. 25,4 cm
4. 7,1 mm i diameter

Boring af et hul i styrearmen til blinklysmodulet

1. Afmonter de 2 bolte, der fastgør pladen til højre dæksel på styrearmen (Figur 5). Fjern pladen fra styrearmen.

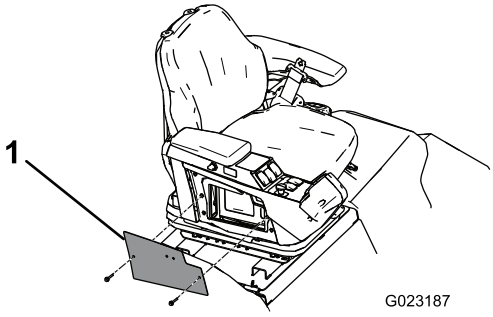

Figur 5

1. Styrearmens plade

2. Burg de mål, der er vist i (Figur 6), til at finde og bore et hul på 4,3 mm i diameter gennem styrearmens dæksel og styrearmen.

   Bemærk: Beskær ikke styrearmens indvendige komponenter.

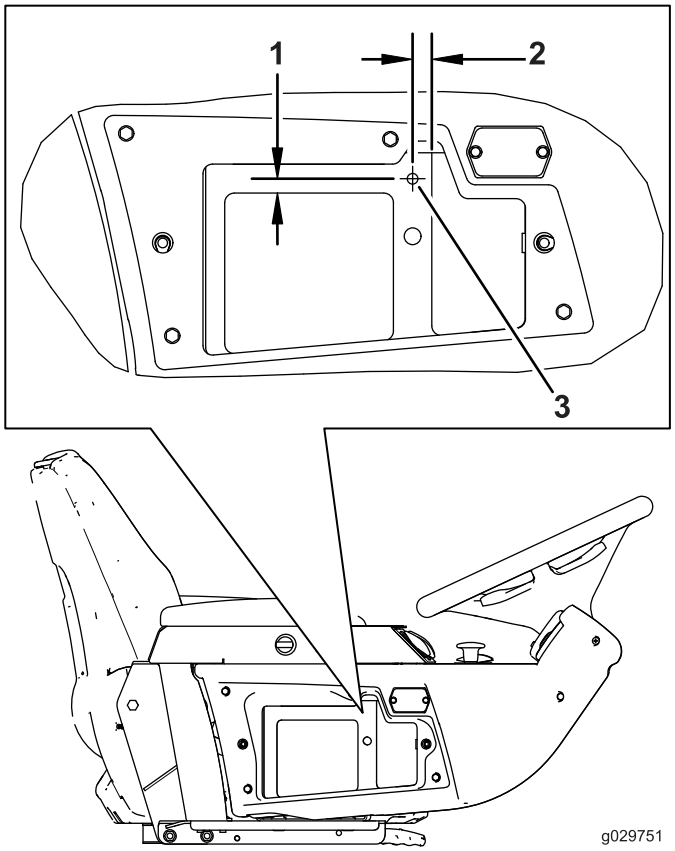

Figur 6

1. 9,6 mm
2. 12,7 mm
3. 4,3 mm i diameter

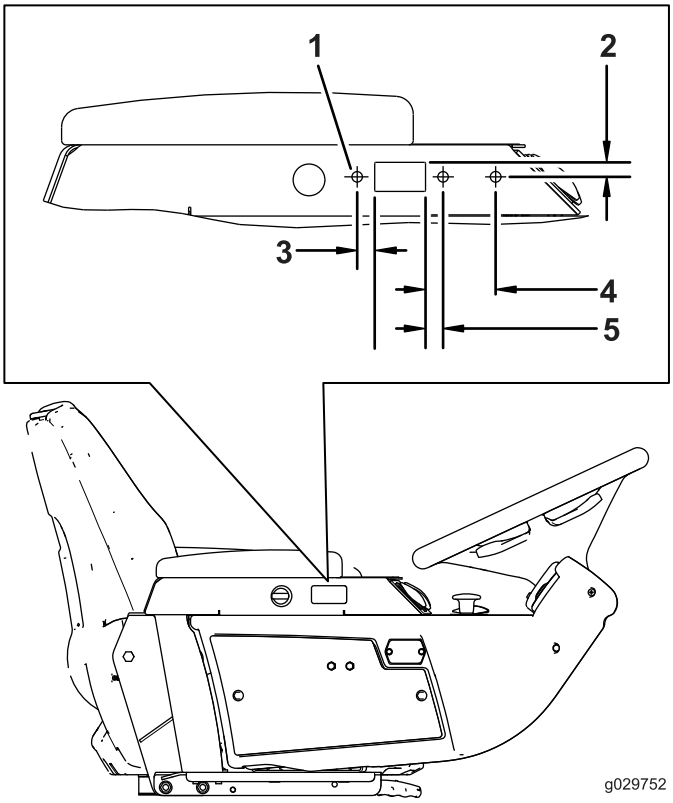

Figur 7

1. 5,5 mm i diameter
2. 12,7 mm
3. 12,7 mm
4. 51 mm
5. 12,7 mm

Placering af kontaktpanelets indkapslingshul

Brug de mål, der er vist i (Figur 7), til at finde og bore 3 huller på 5,5 mm i diameter gennem styrearmens dæksel og styrearmen.

Bemærk: Beskær ikke styrearmens indvendige komponenter.

Boring af huller i bagkofangeren til nummerpladen

Brug de mål, der er vist i (Figur 8), til at finde og bore 2 huller på 7,1 mm i diameter gennem bagkofangerens udvendige side.

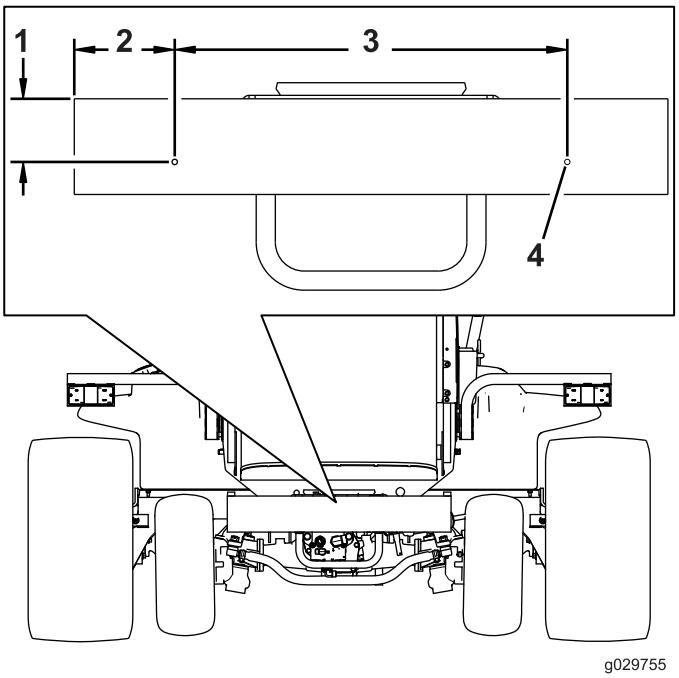

Figur 8

1. 8,3 cm
2. 13,3 cm
3. 52,07 cm
4. 7,1 mm i diameter

Boring af huller i forreste fodstøtte til bremsepedalkontakten

Brug de mål, der er vist i (Figur 9), til at finde og bore 2 huller på 7,1 mm i diameter gennem den forreste fodstøtte.

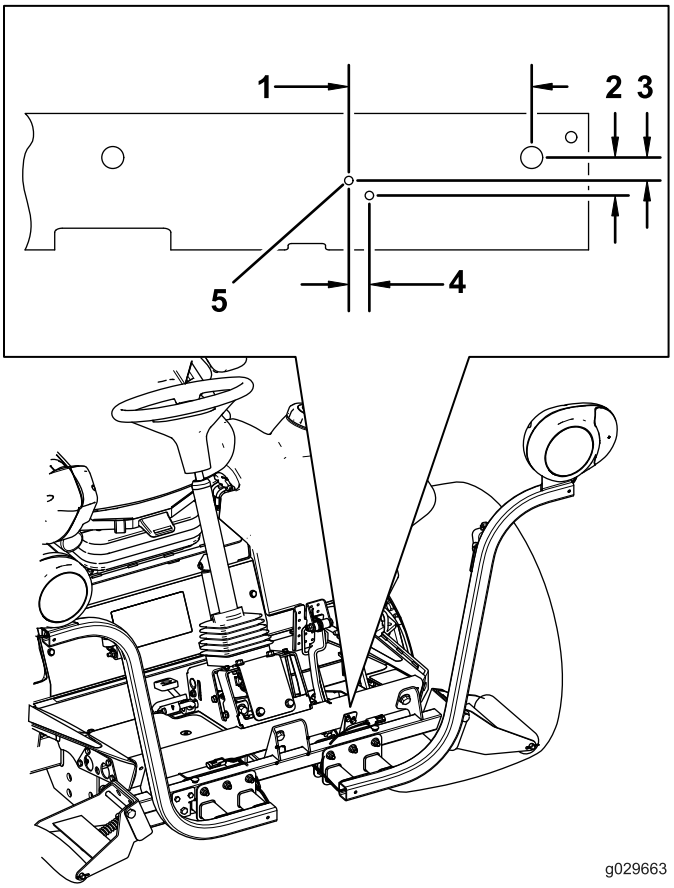

Figur 9

1. 15,52 cm
2. 32 mm
3. 20 mm
4. 17 mm
5. 7,1 mm i diameter

3

Montering af forlygterne

Dele, der skal bruges til dette trin:

1	Højre forlygtebeslag
1	Venstre forlygtebeslag
6	Skrue (3/8 x 2½ tomme)
6	Flangemøtrik (3/8 tomme)
8	Flad spændeskive (3/8 x 7/8 tomme)
2	Gummiophæng
4	Afstandsbøsning
4	Skrue (5/16 x 1-5/8 tomme)
4	Flangemøtrik (5/16 tomme)
1	Højre forlygte
1	Venstre forlygte

Montering af forlygtebeslaget på en styrtbøjlemodel

1. Fastgør venstre og højre forlygtebeslag til fronten af rullens støtterør med 6 bolte (3/8 x 2½ tommer) og flangemøtrikker (3/8 tomme) som vist i Figur 10.

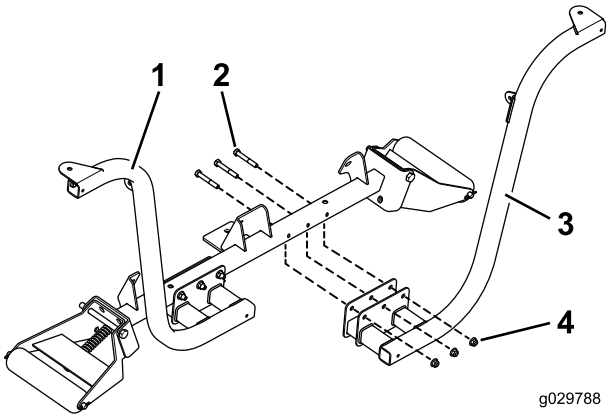

Figur 10

1. Monteret forlygtebeslag
2. Bolte (3/8 x 2½ tommer)
3. Forlygtebeslag
4. Flangemøtrikker (3/8 tomme)

Bemærk: Placer boltene, så flangemøtrikkerne vender mod fronten af traktionsenheden.

2. Fastgør venstre og højre forlygte til forlygtebeslagene (Figur 11) med de holdere, der leveres med lygterne.

Bemærk: Sørg for, at drejesignalglasset på forlygten er placeret mod traktionsenhedens yderside.

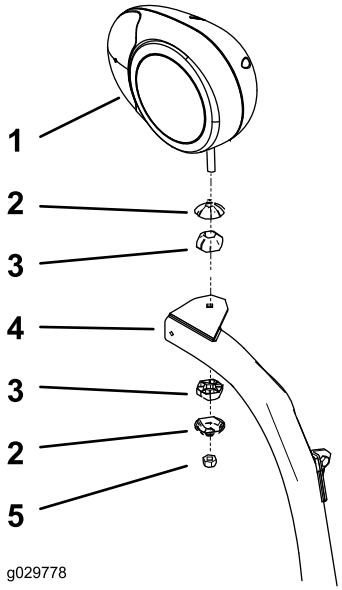

Figur 11

1. Højre forlygtebeslag
2. Leddelt forbindelseskappe
3. Leddelt forbindelse
4. Forlygtearm
5. Låsemøtrik (10 mm)

3. Tilspænd låsemøtrikken, så den holder forlygten sikkert fast til forlygtebeslaget.

Bemærk: Stram ikke låsemøtrikken for meget.

Monter forlygtebeslaget på en førerhusmodel

1. Monter løst et gummiophæng på undersiden af hver tap på forsiden af førerhuset med en bolt (5/16 x 1-5/8 tomme), 2 spændeskiver (3/8 tomme), en afstandsbøsning og en flangemøtrik (5/16 tomme) som vist i Figur 12.

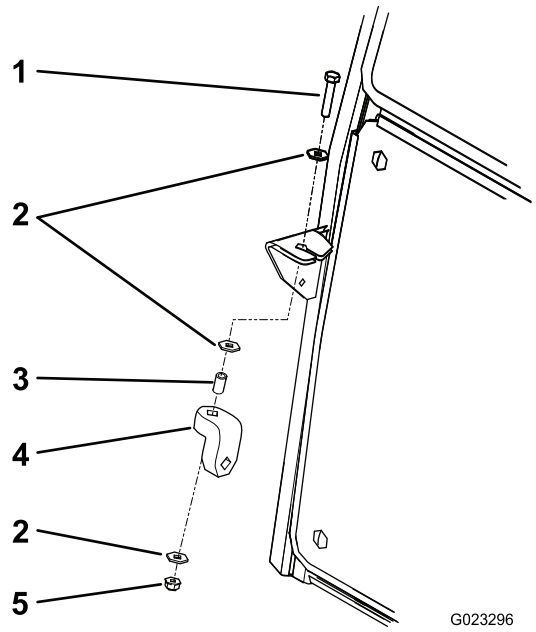

Figur 12

1. Bolt (5/16 x 5-1/8 tomme)
2. Spændeskive (3/8 tomme)
3. Afstandsbøsning
4. Gummiophæng
5. Flangemøtrik (5/16 tomme)

2. Monter løst venstre og højre forlygtebeslag på fronten af rullens støtterør med 6 bolte (3/8 x 2½ tommer) og flangemøtrikker (3/8 tomme). Placer beslagene som vist i Figur 13.

   Bemærk: Sørg for, at hullerne i lygtebeslagets tapper er rettet ind efter hullerne i gummiophængene.

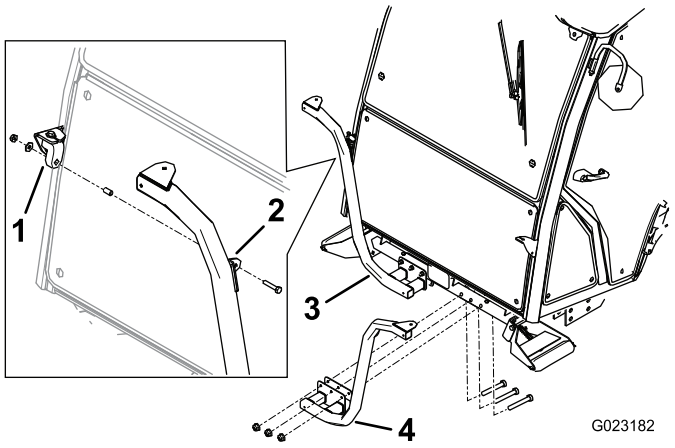

Figur 13

1. Gummiophæng
2. Beslagstap
3. Højre forlygtebeslag
4. Venstre forlygtebeslag

3. Fastgør venstre og højre forlygte til forlygtebeslagene (Figur 14) med de holdere, der leveres med lygterne.

   Bemærk: Sørg for, at drejesignalglasset på forlygten er placeret mod traktionsenhedens yderside.

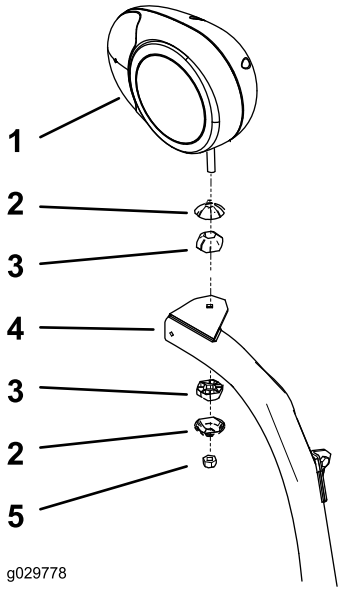

Figur 14

1. Højre forlygtebeslag
2. Leddelt forbindelseskappe
3. Leddelt forbindelse
4. Forlygtearm
5. Låsemøtrik (10 mm)

4. Tilspænd låsemøtrikken, så den holder forlygten sikkert fast til forlygtebeslaget.

Bemærk: Stram ikke låsemøtrikken for meget.

Bemærk: Du kan ikke bruge forreste og bageste førerhuslygter til CE-anvendelser. Sluk forreste og bageste førerhuslygter således:

- **Front**–Tryk lygterne ud af førerhustaget, og afbryd ledningerne fra lygterne. Monter lygterne i førerhuset.
- **Bag**–Afmonter de skruer, der fastgør glasset til lygterne. Afmonter pærerne fra lygterne, og monter glasset på lygterne.

4

Montering af hornet

Dele, der skal bruges til dette trin:

1	Horn
1	Hornbeslag
1	Bolt (5/8 x 3/8 tomme)
1	Flangemøtrik (3/8 tomme)
2	Bolt (¼ x 1 tomme)
2	Møtrik (¼ tomme)

Fremgangsmåde

1. Fastgør hornstroppen til hornbeslaget med en bolt (3/8 x 5/8 tomme) og en flangemøtrik (3/8 tomme) som vist i Figur 15.

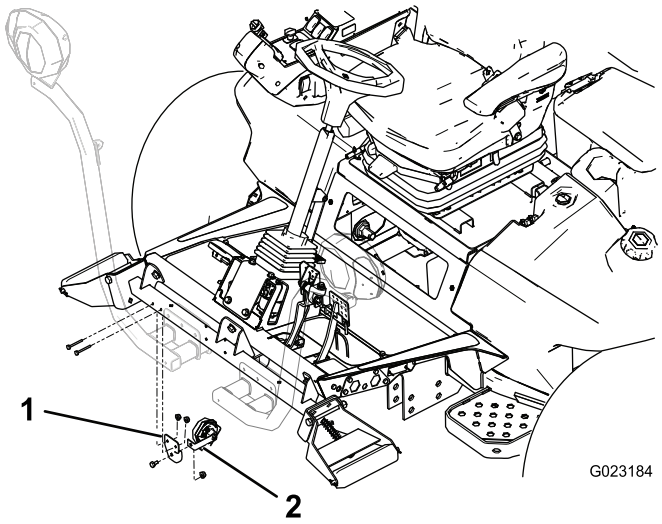

Figur 15

1. Hornbeslag
2. Hornstrop

2. Monter hornbeslaget på bagsiden af rullens støtterør med 2 bolte (¼ x 2 tommer) og møtrikker (¼ tomme). Roter hornet, så det vender nedad (Figur 15).

5

Montering af blinklysmodulet

Dele, der skal bruges til dette trin:

1	Blinklysmodul
1	Selvskærende skrue (nr. 10 x ½ tomme)

Fremgangsmåde

Fastgør blinklygtemodulet med den selvskærende skrue (nr. 10 x ½ tomme) som vist i Figur 16.

Bemærk: Spænd ikke skruen for meget.

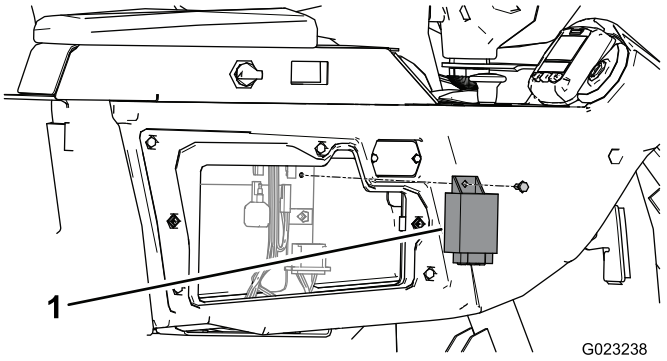

Figur 16

1. Blinklysmodul

6

Montering af relækontakten

Dele, der skal bruges til dette trin:

1	Relækontakt
1	Bolt (nr. 8 x ½ tomme)

Monter relækontakten.

Fastgør relækontakten med bolten (nr. 8 x ½ tomme) som vist i Figur 17.

Bemærk: Spænd ikke bolten for meget.

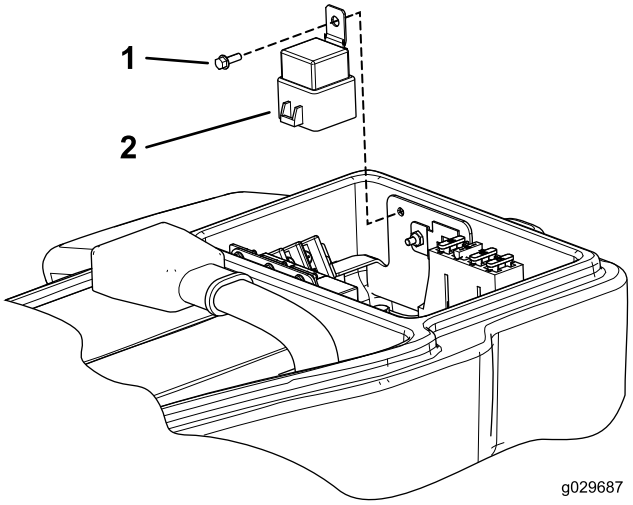

Figur 17

1. Bolt (nr. 8 x ½ tomme)
2. Relæ

7

Montering af kontaktpanelet

Dele, der skal bruges til dette trin:

1	Kontaktpanelets indkapsling
1	Kontrolmærkat
3	Selvskærende skrue (¼ x ½ tomme)
1	Kontakt til katastrofelys
1	Kontakt til roterende blinklys
1	Hornkontakt
1	Hornknapdæksel

Fremgangsmåde

1. Fastgør kontaktindkapslingen til kontrolarmen med 3 skruer (¼ x ½ tomme) som vist i Figur 18.

   Bemærk: Spænd ikke skruerne for meget.

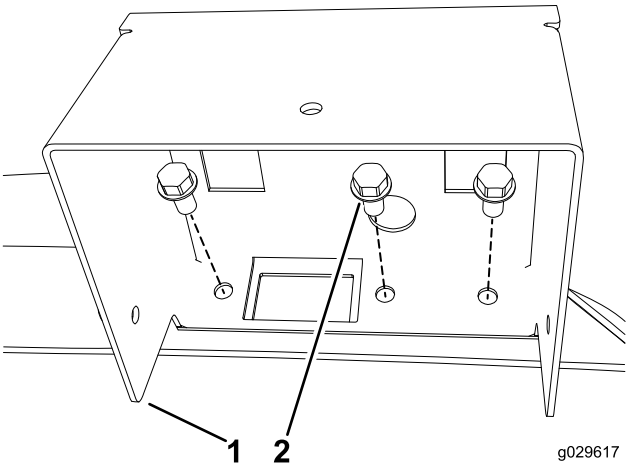

Figur 18

1. Kontaktpanelets indkapsling
2. Selvskærende skrue (¼ x ½ tomme)

2. Sæt lygtepanelets mærkat på kontaktpanelets indkapsling som vist i Figur 19.

   Bemærk: Sørg for, at overfladen er ren og tør, før mærkaten sættes på.

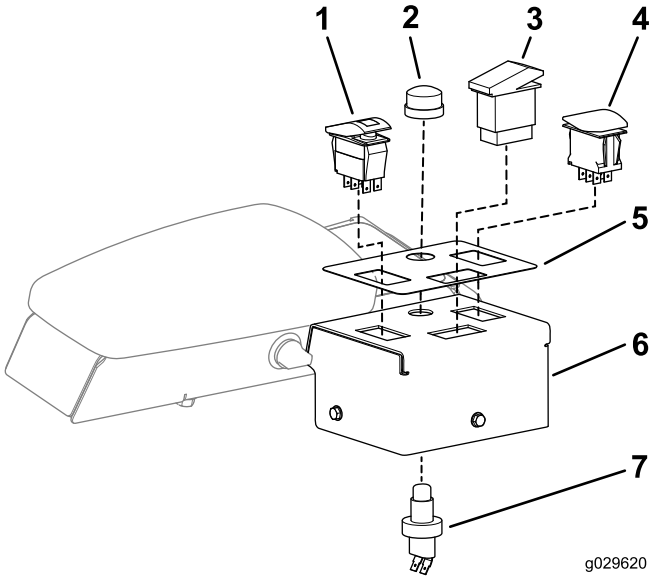

Figur 19

1. Drejesignalkontakt
2. Hornknapdæksel
3. Kontakt til roterende blinklys
4. Kontakt til katastrofelys
5. Lygtepanelets mærkat
6. Kontaktpanelets indkapsling
7. Hornkontakt

3. Monter drejesignalkontakten i venstre hul i kontaktpanelets indkapsling (Figur 19).

   Bemærk: Drejesignalkontakten er en Til-Fra-Til-kontakt.

4. Monter kontakten til det roterende blinklys i det øverste hul i kontaktpanelets indkapsling (Figur 19).

   Bemærk: Kontakten til det roterende blinklys er en Til-Ingen-Til-kontakt.

5. Monter kontakten til katastrofelyset i højre hul i kontaktpanelets indkapsling (Figur 19).

   Bemærk: Kontakten til katastrofelyset er en Til-Ingen-Til-kontakt, og den indeholder et faresymbol.

6. Indsæt hornkontakten op gennem hullet i kontaktpanelets indkapsling (Figur 19).
7. Fastgør hornknappen til kontaktpanelets indkapsling ved at skrue på gummihornknappen (Figur 19).
8. Tilslut kontakterne til ledningsnettet.

8

Montering af bremsesensor-beslag

Dele, der skal bruges til dette trin:

1	Bræddebolt (nr. 10 x 5/8 tomme)
1	Låsemøtrik (nr. 10)
1	Sensorplade
2	Flangemøtrik (¼ tomme)
1	Bremsesensorbeslag
2	Bolte (¼ x ¾ tomme)
2	Kærvskrue (nr. 6 x 1 tomme)
4	Spændeskive (#6)
1	Bremsesensor
2	Låsemøtrik (nr. 6)

Fremgangsmåde

1. Adskil nærhedssensoren på bremsepedalhåndtaget (Figur 20), og læg alle dele til side, undtagen nærhedssensoren.

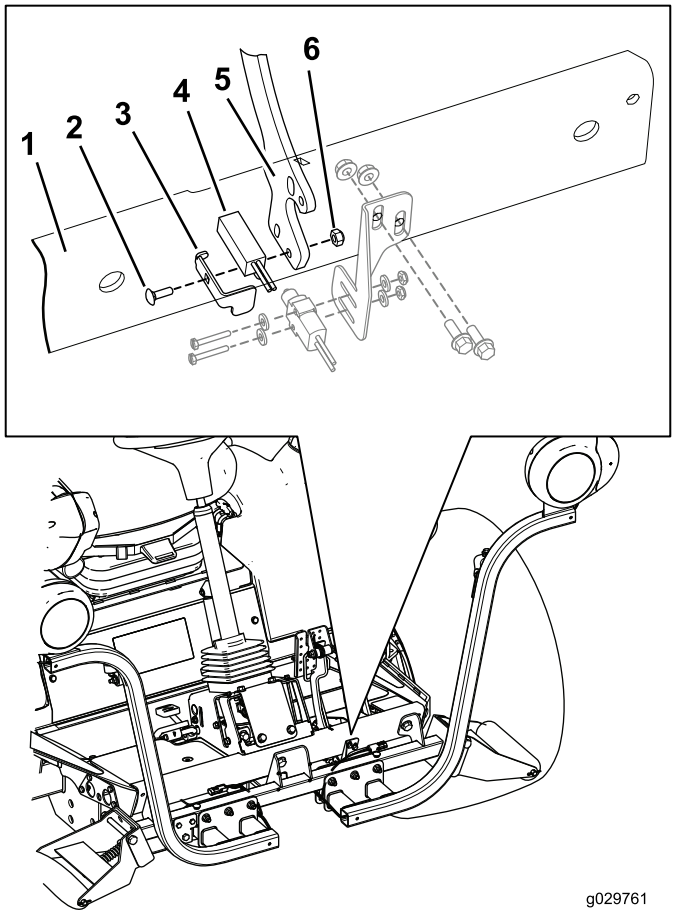

Figur 20

1. Fodstøtte, fremad
2. Bræddebolt (nr. 10 x 5/8 tomme)
3. Bremsesensorplade
4. Nærhedssensor
5. Bremsepedalhåndtag
6. Låsemøtrik (nr. 10)

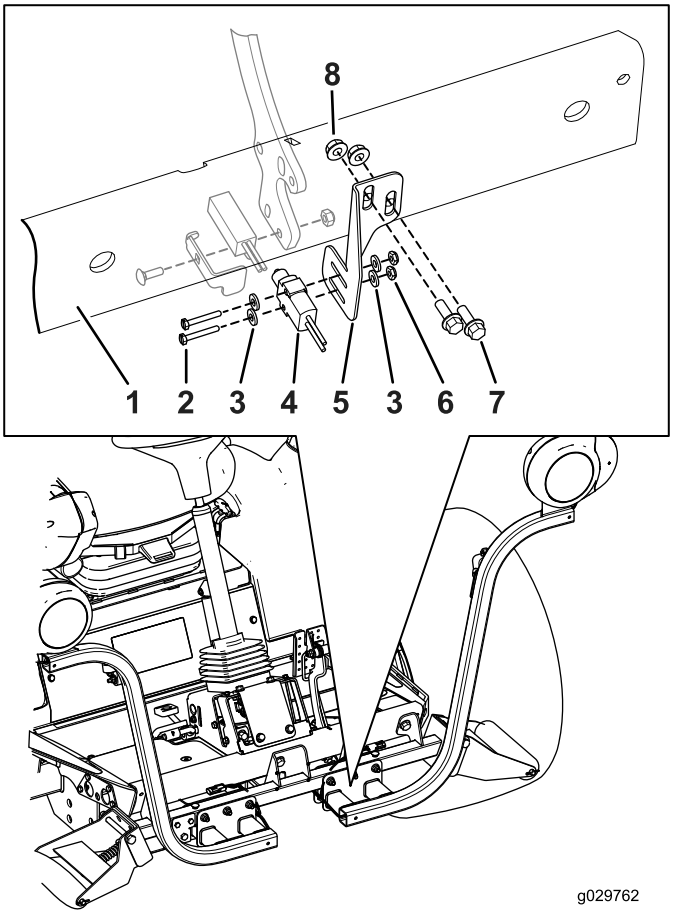

Figur 21

1. Fodstøtte, fremad
2. Kærvskrue (nr. 6 x 1 tomme)
3. Spændeskive (nr. 6)
4. Bremsesensor
5. Bremsesensorbeslag
6. Låsemøtrik (nr. 6)
7. Bolte (¼ x ¾ tomme)
8. Flangemøtrik (¼ tomme)

2. Monter nærhedssensoren på bremsehåndtaget vha. bræddebolten (nr. 10 x 5/8 tomme), bremsesensorpladen, nærhedssensoren og låsemøtrikken (nr. 10) som vist i Figur 20.

   Bemærk: Sørg for, at du ikke spænder boltene for meget. Hvis boltene spændes for meget, kan det beskadige sensoren.

3. Find bremsesensorbeslagets monteringshuller på forreste fodstøtte, og monter løst bremsesensorbeslaget på forreste fodstøtte vha. 2 bolte (¼ x ¾ tomme) og 2 flangemøtrikker (¼ tomme).

   Bemærk: Du skal flytte bremsesensorbeslaget op eller ned for at rette bremsesensoren ind efter bremsesensorpladen (Figur 21).

4. Monter løst bremsesensoren på bremsesensorbeslaget med de 2 kærvskruer (nr. 6 x 1 tomme), 2 spændeskiver og 2 flangemøtrikker (Figur 21).
5. Ret bremsesensoren ind eller ud og bremsesensorbeslaget op eller ned, så kontakten på bremsesensoren er trykket ind mod sensorpladen.
6. Fuldfør monteringen af bremsesensoren ved at spænde alle monteringsbolte og -møtrikker.
   - Tilspænd de 2 kærvskruer (nr. 6 x 1 tomme) og 2 flangemøtrikker, så bremsesensoren er sikkert monteret på bremsesensorbeslaget.

     Bemærk: Sørg for, at du ikke spænder skruerne for meget. Hvis skruerne spændes for meget, kan det beskadige sensoren.
   - Tilspænd boltene (¼ x ¾ tomme) og 2 flangemøtrikker (¼ tomme), der fastholder bremsesensorbeslaget til den forreste fodstøtte til 10,17 til 12,43 N·m.

Vigtigt: Når du har fuldført monteringen af lygtesættet, skal du kontrollere, at bremsesensoren aktiverer

bremselygterne, når der trykkes på bremsepedalen. Juster bremsesensoren igen, hvis det er nødvendigt.

9

Montering af samlingen til det roterende blinklys

Dele, der skal bruges til dette trin:

1	Roterende blinklys
1	Fatning til roterende blinklys
1	Beslag til roterende blinklys (styrtbøjlemodel)
1	Bøjleskrue
2	Flangemøtrik (3/8 tomme)
1	Beslag til roterende blinklys (førerhusmodel)
2	Skruer
2	Møtrikker

Montering af det roterende blinklys på en styrtbøjlemodel

1. Fastgør løst beslaget til det roterende blinklys på siden af styrtbøjlestiveren med bøjleskruen og 2 flangemøtrikker (3/8 tomme), og placer dem som vist i Figur 22.

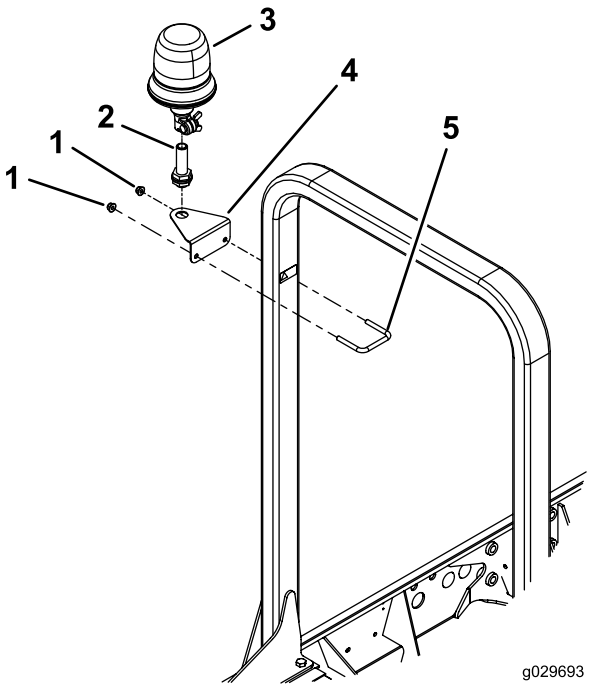

Figur 22

1. Flangemøtrik (3/8 tomme)
2. Fatning til roterende blinklys
3. Roterende blinklys
4. Beslag til roterende blinklys
5. Bøjleskrue

2. Placer beslaget til det roterende blinklys 32 cm fra toppen af styrtbøjlen, og tilspænd bøjleskruemøtrikkerne som vist i Figur 23.

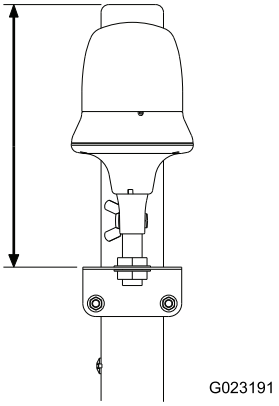

Figur 23

3. Monter fatningen til det roterende blinklys på beslaget til det roterende blinklys med den medfølgende kontramøtrik (Figur 22).
4. Sæt det roterende blinklys på fatningen og stram vingemøtrikken (Figur 22).

Montering af det roterende blinklys på en førerhusmodel

1. Fastgør beslaget til det roterende blinklys til tappen i højre, bageste hjørne af førerhusets ramme med 2 skruer og 2 møtrikker (Figur 24).

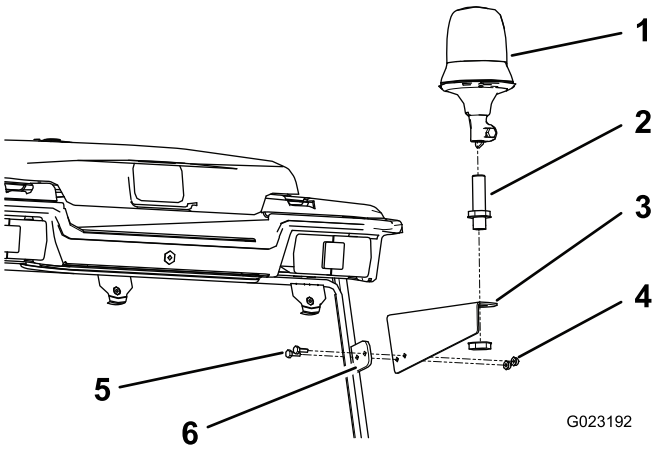

Figur 24

1. Roterende blinklys
2. Fatning til roterende blinklys
3. Roterende blinklys beslag
4. Flangemøtrik
5. Skrue
6. Tap på førerhus

2. Monter fatningen til det roterende blinklys på beslaget til det roterende blinklys med den medfølgende kontramøtrik (Figur 24).
3. Sæt det roterende blinklys på fatningen og stram vingemøtrikken (Figur 24).

10

Montering af baglygterne

Dele, der skal bruges til dette trin:

1	Venstre lygtebeslag
1	Højre lygtebeslag
4	Skrue (5/8 x 3 tommer)
4	Flad skive
2	Kontramøtrik (5/8 tomme)
2	Baglygte

Fremgangsmåde

1. Afmonter de 2 bolte, 2 spændeskiver og 2 møtrikker, der fastgør beholderens monteringsbeslag til venstre stelvange (Figur 25).

Bemærk: Stabiliser beholderen og beslaget for at forhindre dem i at falde ned.

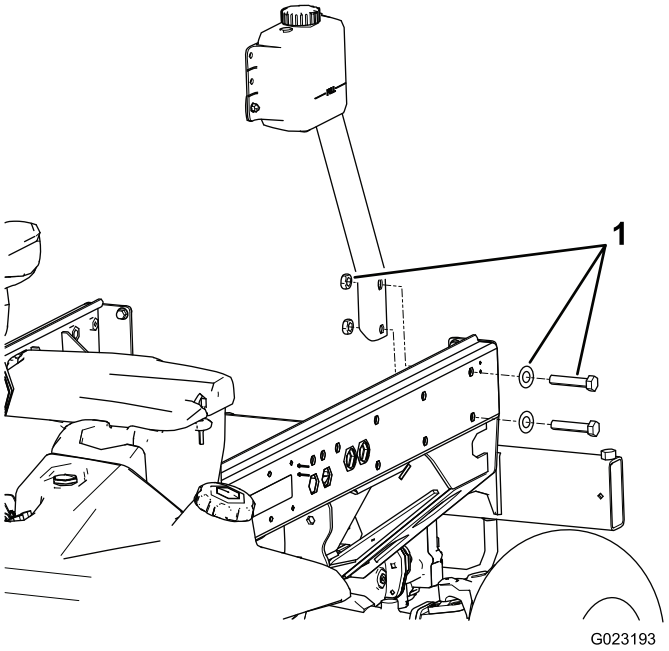

Figur 25

1. Monteringsbolte, spændeskiver og møtrikker til beholderens beslag

2. Fastgør venstre lygtebeslag til beslaget og stellet med 2 bolte (5/8 x 3 tomme), 2 flade spændeskiver og 2 kontramøtrikker som vist i (Figur 26).

Bemærk: Venstre og højre lygtebeslag er forskellige. Sørg for, at du bruger det rigtige beslag.

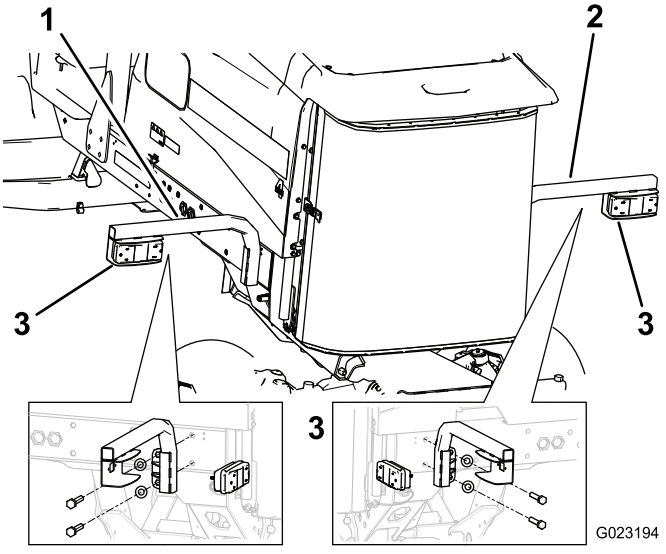

Figur 26

1. Venstre lygtebeslag
2. Højre lygtebeslag
3. Baglygte

3. Monter baglygten på lygtebeslaget med boltene og møtrikkerne, der blev leveret sammen med lygten (Figur 26).

   Bemærk: Sørg for, at lygten er placeret, så proppen går gennem hullet i lygtebeslaget, og at den gule ende vender mod ydersiden af traktionsenheden.

4. Afmonter de 2 bageste bolte og 2 spændeskiver fra højre stelvange (Figur 27).

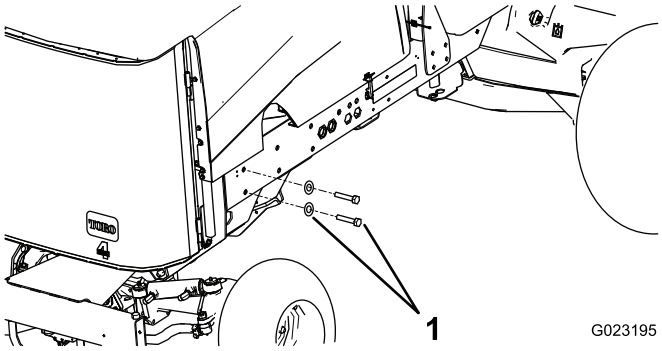

Figur 27

1. Bolte og spændeskiver

5. Fastgør højre lygtebeslag til stellet med 2 bolte (5/8 x 3 tommer) og 2 flade spændeskiver (Figur 26).

11

Montering af nummerpladebeslaget

Dele, der skal bruges til dette trin:

1	Nummerpladelygte
1	Pladebeslag
2	Skrue (nr. 10 x 5/8 tomme)
2	Låsemøtrik (nr. 10)
2	Selvskærende skrue (5/16 x ½ tomme)

Fremgangsmåde

1. Fastgør lygten til nummerpladebeslaget med 2 skruer (nr. 10 x 5/8 tomme) og 2 låsemøtrikker (Figur 28).

   Bemærk: Spænd ikke skruerne for meget. Sørg for, at glasset peger nedad, og at ledningerne er ført gennem hullet i nummerpladebeslaget.

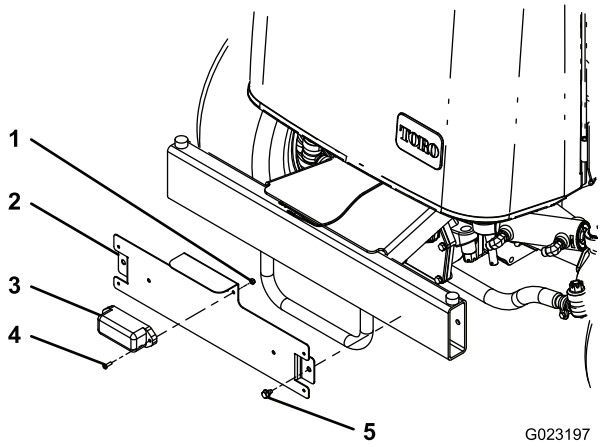

Figur 28

1. Låsemøtrik (nr. 10)
2. Nummerpladebeslag
3. Nummerpladelygte
4. Skrue (nr. 10 x 5/8 tomme)
5. Selvskærende skrue (5/16 x ½ tomme)

2. Monter nummerpladebeslaget på den bageste kofanger med 2 selvskærende skruer (5/16 x ½ tomme).

   Bemærk: Placer nummerpladebeslaget som vist i (Figur 28).

12

Montering af ledningsnettet

Dele, der skal bruges til dette trin:

1	Ledningsnet
1	Kontaktpanelets indkapslingsdæksel
3	Skrue (nr. 10 x ½ tomme)
3	Monteringsplade
11	Ledningsbånd

Fremgangsmåde

Brug følgende instruktioner og illustrationer til at føre og tilslutte ledningsnettet.

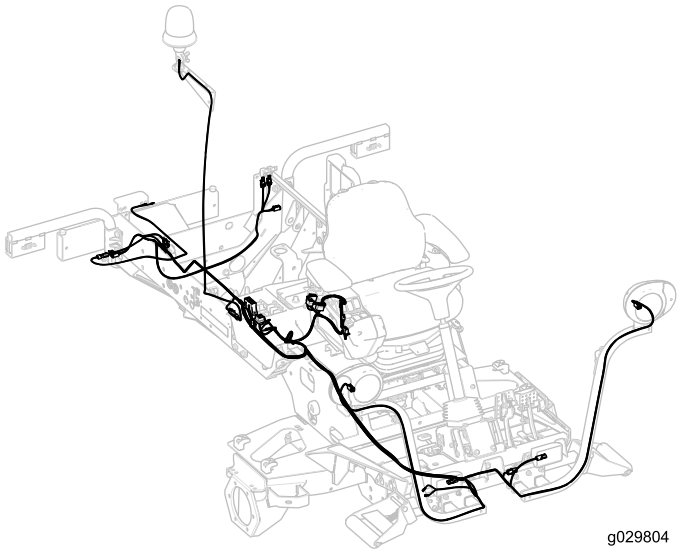

Figur 29

1. Afmonter flangehovedskruen, der fastgør rummets klemme og pakning til traktionsenheden (Figur 30).

   Bemærk: Afmonter klemmen og pakningen for at få adgang til sikringsrummet.

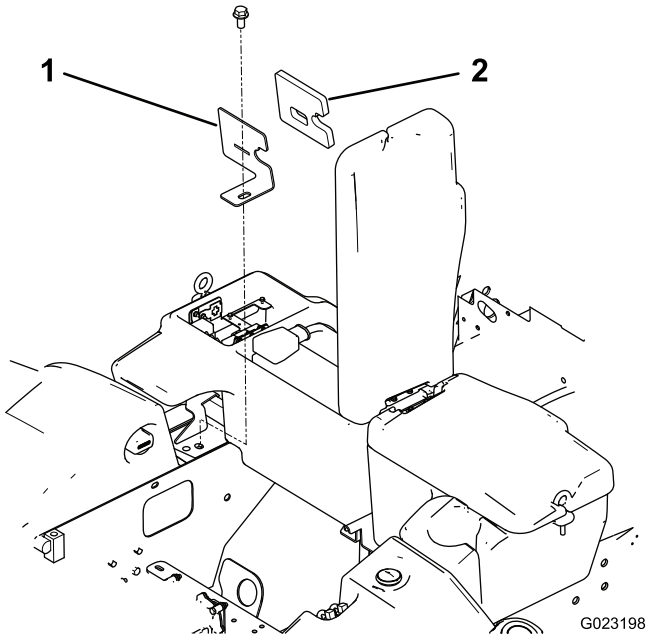

Figur 30

1. Rummets klemme
2. Pakning

2. Fra under højre side af traktionsenheden skal sikringsblokdelen af ledningsnettet føres op og ind i åbningen i sikringsrummet (Figur 31).

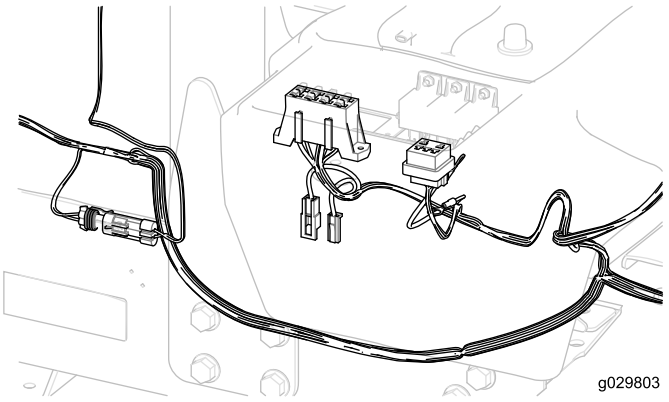

Figur 31

Vigtigt: Når ledningsnettet føres, må det ikke trækkes langs skarpe kanter, da det kan beskadige ledningerne. Ledninger må ikke komme i kontakt med varme dele eller dele i bevægelse. Fastgør ledningsnettet med kabelbånd.

3. Monter ledningsnettets sikringsblok ved siden af den eksisterende sikringsblok med 2 selvskærende skruer (nr. 8 x ½ tomme), der leveres med ledningsnettet (Figur 32).

   Bemærk: Spænd ikke skruerne for hårdt.

4. Tilslut den lille ringterminal fra ledningsnettet til 1 af skruerne på jordblokterminalen (Figur 32).

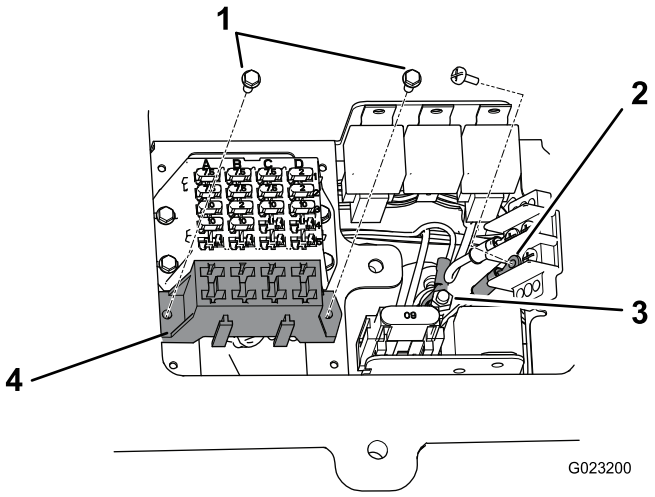

Figur 32

1. Selvskærende skruer (nr. 8 x ½ tomme)
2. Jordblokterminal
3. Forgreningsblok
4. Ledningsnettets sikringsblok

5. Tilslut den store ringterminal fra ledningsnettet til tappen på forgreningsblokken (Figur 32).
6. Monter rummets klemme og pakning på traktionsenheden med flangehovedskruen (Figur 30).
7. Før ledningsnettet til blinklysmodulet, og tilslut stikket.

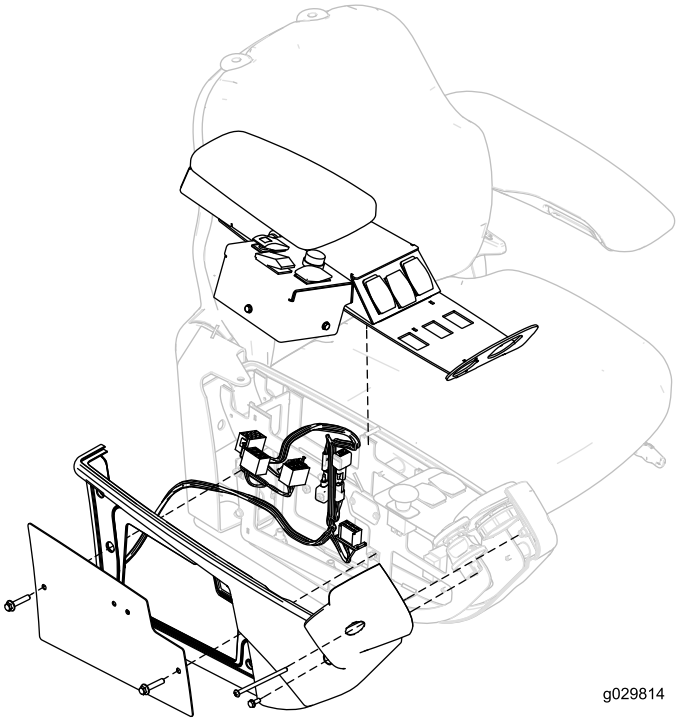

Figur 33

Bemærk: Du skal muligvis fjerne højre armlænspanel og armlæn for at føre ledningsnettet (Figur 33).

8. Før ledningsnettet til kontaktpanelets indkapsling, og tilslut stikkene i kontakterne til hornet, blinklyset, drejesignalet og katastrofelyset.
9. Monter kontaktpanelets indkapslingsdæksel på kontaktpanelets indkapsling med 3 skruer (nr. 10 x ½ tomme) som vist i Figur 34.

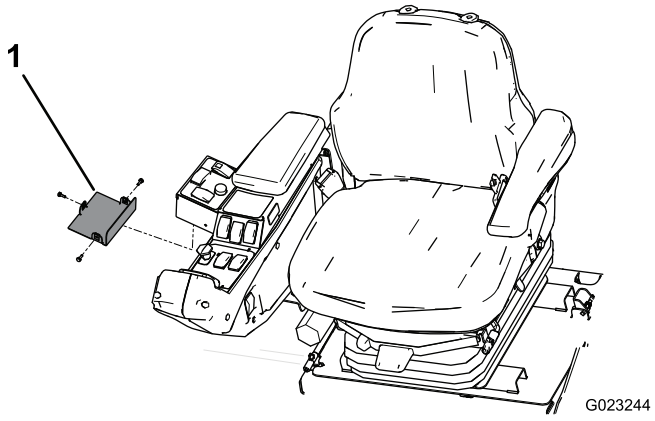

Figur 34

1. Kontaktpanelets indkapslingsdæksel

10. Før forenden af ledningsnettet under operatørplatformen til fronten af traktionsenheden (Figur 35).

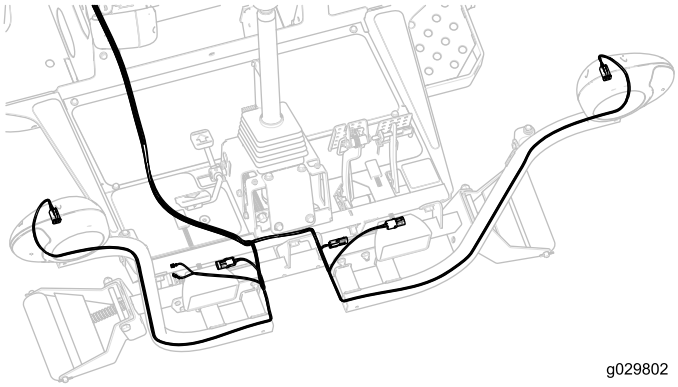

Figur 35

11. Skru hver ledningsnetstik gennem det relevante forlygtebeslag, og tilslut det til forlygten (Figur 35).
12. Sæt ledningsnetledningen med de to stik i hornet (Figur 35).
13. Placer platformsafskærmningen oven på stellet (Figur 36).
14. Sæt lygtesættets ledningsnetstik i afskærmningsforlygterne (Figur 36).

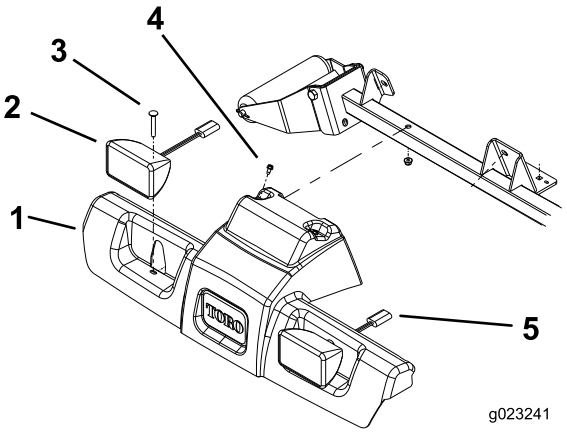

Figur 36

1. Platformsafskærmning
2. Forlygte
3. Bræddebolt og møtrik
4. Skivehovedskruer og -møtrikker
5. Forlygtekonnektorer

15. Fastgør afskærmningen og forlygterne til stellet med de 2 bræddebolte og møtrikker, du fjernede tidligere (Figur 36).
16. Før den bageste del af ledningsnettet til styrtbøjlens eller førerhusets højre opstander (Figur 37).

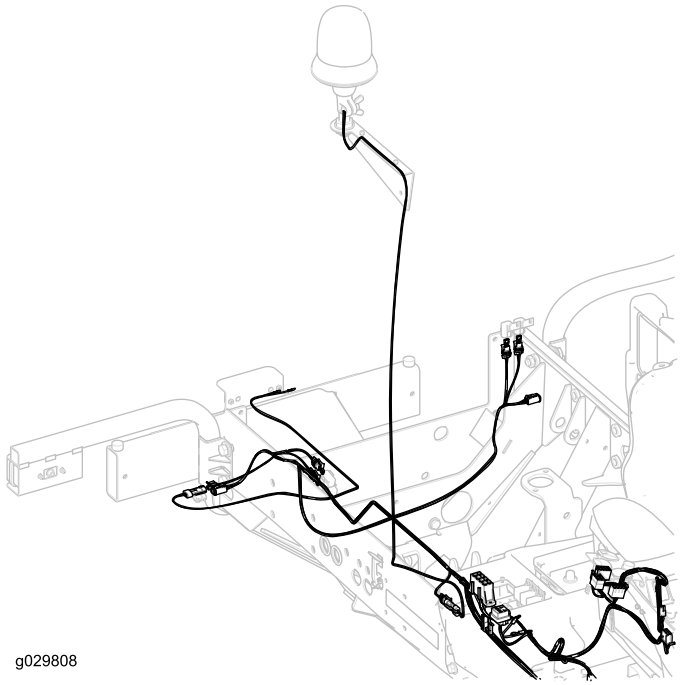

Figur 37

Bemærk: Tilslut ledningerne til blinklyset og baglysene til ledningsnettet til hovedlygtesættet.

17. Før ledningsnettet op til styrtbøjle- eller førerhusstanderen, og slut det til fatningen på det roterende blinklys (Figur 38).
18. Sæt de 3 monteringsplader fast på styrtbøjle- eller førerhusstanderen, og fastgør ledningsnettet til pladerne med 3 kabelbånd (Figur 38).

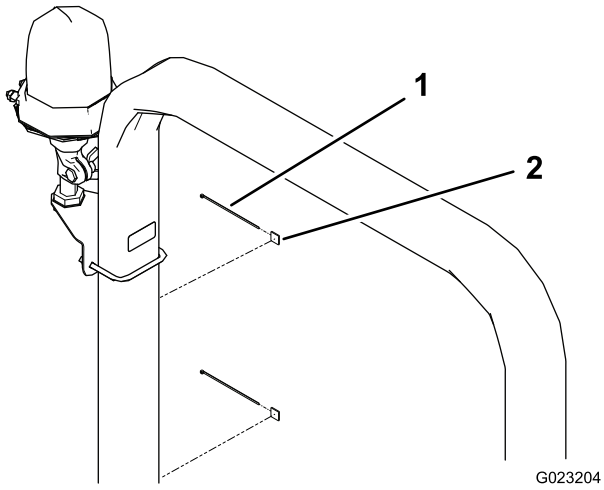

Figur 38

1. Monteringsplade
2. Kabelbånd

19. Før højre bageste ledningsnet under højre side af traktionsenheden til højre baglys (Figur 39).

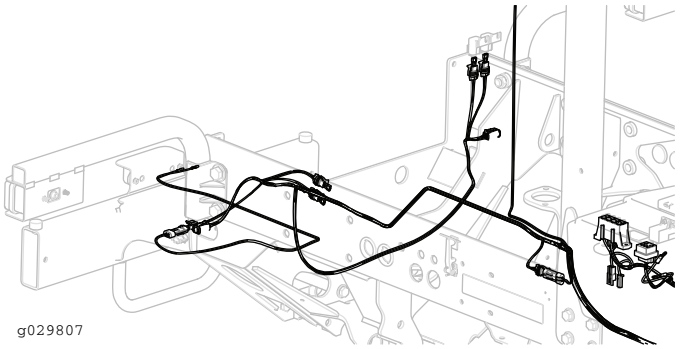

Figur 39

20. Sæt ledningsnettets stik i lygtens stik.
21. Før venstre bageste ledningsnet under venstre side af traktionsenheden til venstre baglygte (Figur 39).

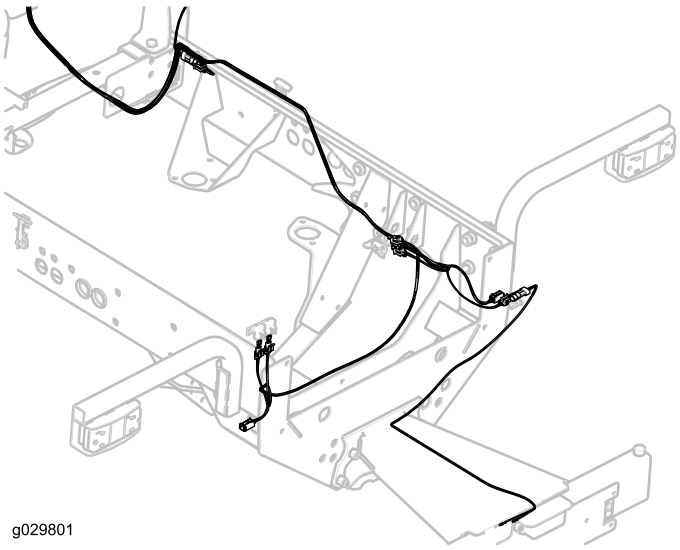

Figur 40

22. Sæt ledningsnettets stik i lygtens stik.
23. Før ledningsnettet til nummerpladelyset, og tilslut ledningsnetstikket i lygtestikket, hvis det er relevant (Figur 40).

Vigtigt: Fastgør ledningsnettet med kabelbånd, så det ikke er i kontakt med varme dele eller dele i bevægelse.

24. Monter dele, der blev afmonteret fra traktionsenheden, for at føre ledningsnettet.

13

Montering af sikringerne og mærkaten

Dele, der skal bruges til dette trin:

3	Sikring (10 A)
1	Sikring (15 A)
1	Sikringsdåsens mærkat

Fremgangsmåde

1. Sæt de 3 (10 A) og 1 (15 A) sikringer i sikringsdåsens åbning (Figur 41).

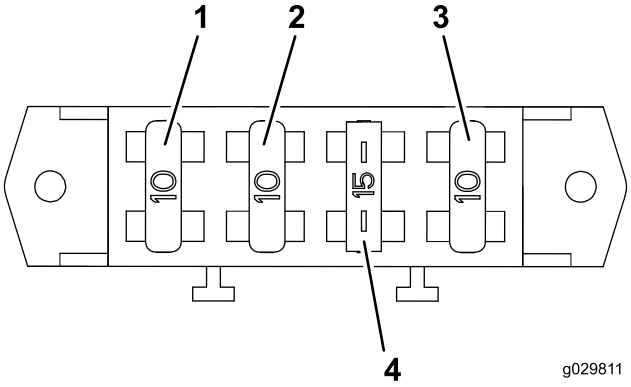

Figur 41

1. Sikring (10 A)
2. Sikring (10 A)
3. Sikring (10 A)
4. Sikring (15 A)

2. Monter sikringsdåsens mærkat på opbevaringskassens dæksel (Figur 42).

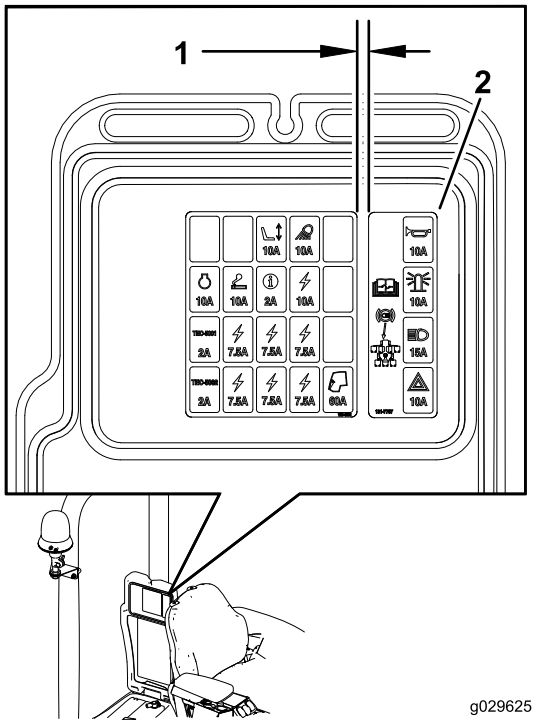

Figur 42

1. 6,35 mm
2. Sikringsdåsens mærkat

14

Tilslutning af batteri

Kræver ingen dele

Fremgangsmåde

Slut batteriets minuskabel til batteripolen (Figur 43).

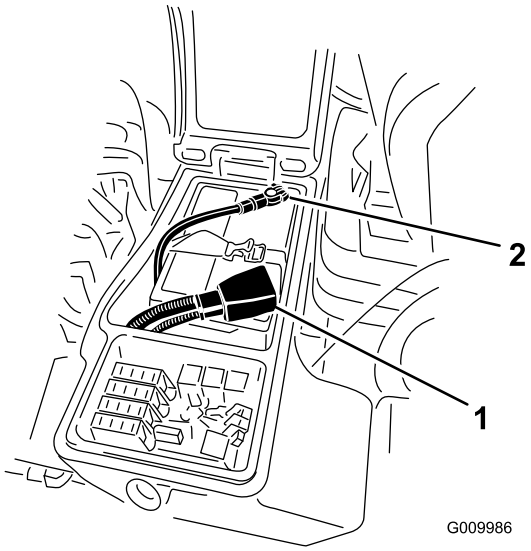

Figur 43

1. Positivt batterikabel
2. Negativt batterikabel

Betjening

Betjeningsanordninger

Kontakt til katastrofelys

Tryk kontakten til katastrofelyset (Figur 44) til positionen tændt for at aktivere det forreste og bageste katastrofeblinklys.

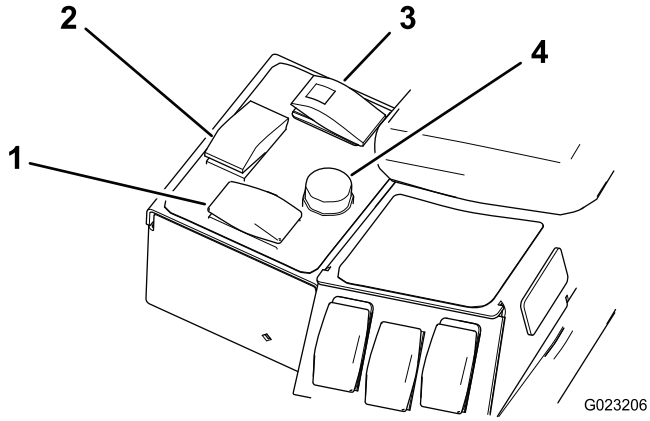

Figur 44

1. Kontakt til katastrofelys
2. Drejesignalkontakt
3. Kontakt til roterende blinklys
4. Hornknap

Drejesignalkontakt

Tryk ned på venstre side af drejesignalkontakten (Figur 44) for at aktivere det venstre blinklys. Den midterste position er fra.

Tryk ned på højre side af drejesignalkontakten (Figur 44) for at aktivere det højre blinklys. Den midterste position er fra.

Kontakt til roterende blinklys

Tryk på kontakten til det roterende blinklys (Figur 44) for at aktivere det roterende blinklys.

Hornknap

Tryk på hornknappen (Figur 44) for at aktivere hornet.

Justering af forlygter

1. Løsn monteringsmøtrikkerne, og placer hver forlygte, så den peger lige ud.
2. Spænd hver monteringsmøtrik lige nok til, at den kan holde forlygten på plads.
3. Anbring et fladt stykke pladematal over forlygtens forside.
4. Monter en magnetisk gradmåler på pladen.

5. Mens lygte og plade holdes på plads, vippes forlygten forsigtigt tre grader nedad, hvorefter møtrikken spændes.
6. Gentag proceduren på den anden forlygte.

Bemærkninger:

Bemærkninger:



Count on it.