Form No. 3396-272 Rev A

CE-Beleuchtungssatz

Zugmaschine Groundsmaster® 4500, 4700 oder Reelmaster® 7000 ab Baujahr 2014

Modellnr. 30491

Installationsanweisungen

⚠ WARNUNG:

KALIFORNIEN
Warnung zu Proposition 65

Dieses Produkt enthält eine Chemikalie oder Chemikalien, die laut den Behörden des Staates Kalifornien krebserregend wirken, Geburtsschäden oder andere Defekte des Reproduktionssystems verursachen.

Installation

Einzelteile

Prüfen Sie anhand der nachstehenden Tabelle, dass Sie alle im Lieferumfang enthaltenen Teile erhalten haben.

Verfahren	Beschreibung	Menge	Verwendung
1	Keine Teile werden benötigt	–	Schließen Sie die Batterie ab
2	Keine Teile werden benötigt	–	Bohren Sie die Befestigungslöcher.
3	Rechte Scheinwerferhalterung Linke Scheinwerferhalterung Schraube (3/8" x 2-1/2") Bundmutter (3/8") Flachscheibe (3/8" x 7/8") Hängeprofil aus Gummi Distanzstück Schraube (5/16" x 1-5/8") Bundmutter (5/16") Rechter Scheinwerfer Linker Scheinwerfer	1 1 6 6 8 2 4 4 4 1 1	Einbauen der Scheinwerfer.
4	Hupe Hupenhalterung Schraube (5/8" x 3/8") Bundmutter (3/8") Schraube (¼" x 2") Mutter (¼")	1 1 1 1 2 2	Einbauen der Hupe.
5	Blinkermodul Blechschraube (Nr. 10 x 1/2")	1 1	Einbauen des Blinkermoduls.
6	Relaisschalter Schraube (Nr. 8 x 1/2")	1 1	Bauen Sie den Relaisschalter ein.

© 2015—The Toro® Company
8111 Lyndale Avenue South
Bloomington, MN 55420

Registrieren Sie Ihr Produkt unter www.Toro.com.

CE

Originaldokuments (DE)
Druck: USA
Alle Rechte vorbehalten

3396-272 A

Verfahren	Beschreibung	Menge	Verwendung
7	Bedienfeldabdeckung	1	Bauen Sie das Schalterbedienfeld ein.
	Bedienfeldaufkleber	1	
	Blechschraube (¼" x ½")	3	
	Warnblinkschalter	1	
	Rundumleuchtenschalter	1	
	Hupenschalter	1	
	Abdeckung der Hupentaste	1	
8	Schlossschraube (Nr. 10 x 5/8")	1	Bauen Sie die Bremsensensorhalterung ein.
	Sicherungsmutter (Nr. 10)	1	
	Sensorplatte	1	
	Bundmutter (¼")	2	
	Bremsensensorhalterung	1	
	Schrauben (¼" x ¾")	2	
	Geschlitzte Schraube (Nr. 6 x 1")	2	
	Scheibe (Nr. 6)	4	
	Bremsensensor	1	
	Sicherungsmutter (Nr. 6)	2	
9	Rundumleuchte	1	Bauen Sie die Rundumleuchte ein.
	Rundumleuchtenfassung	1	
	Rundumleuchtenhalterung (Modell mit Überrollschutz)	1	
	U-Bügel	1	
	Bundmutter (3/8")	2	
	Rundumleuchtenhalterung (Modell mit Kabine)	1	
	Schrauben	2	
	Muttern	2	
10	Linke Lampenhalterung	1	Einbauen der Rückleuchten.
	Rechte Lampenhalterung	1	
	Schraube (5/8" x 3")	4	
	Flachscheibe	4	
	Klemmmutter (5/8")	2	
	Rücklichter	2	
11	Nummernschildlampe	1	Befestigen Sie die Nummernschildhalterung.
	Schildhalterung	1	
	Schraube (Nr. 10 x 5/8")	2	
	Sicherungsmutter (Nr. 10)	2	
	Blechschraube (5/16" x ½")	2	
12	Kabelbaum	1	Befestigen Sie den Kabelbaum.
	Abdeckung des Bedienfeldgehäuses	1	
	Schraube (Nr. 10 x ½")	3	
	Befestigungspolster	3	
	Kabelbinde	11	
13	Sicherung (10 A)	3	Setzen Sie die Sicherungen in den Sicherungsblock ein.
	Sicherung (15 A)	1	
	Sicherungskastenaufkleber	1	

Medien und zusätzliche Artikel

Beschreibung	Menge	Verwendung
Montageanleitung	1	Lesen Sie die Anweisungen vor der Montage und dem Betrieb
Ersatzteilkatalog	1	Ermitteln der Ersatzteilnummern

1

Abschließen der Batterie

Keine Teile werden benötigt

Verfahren

1. Stellen Sie die Maschine auf einer ebenen Fläche ab, aktivieren Sie die Feststellbremse, senken Sie die Mähwerke ab, stellen Sie den Motor ab und ziehen Sie den Zündschlüssel ab.

   ⚠ ACHTUNG

   Wenn Sie den Zündschlüssel im Zündschloss stecken lassen, könnte eine andere Person den Motor versehentlich anlassen und Sie und Unbeteiligte schwer verletzen.

   Ziehen Sie vor Wartungsarbeiten den Schlüssel ab.

2. Klemmen Sie das Minuskabel vom Batteriepol ab (Bild 1).

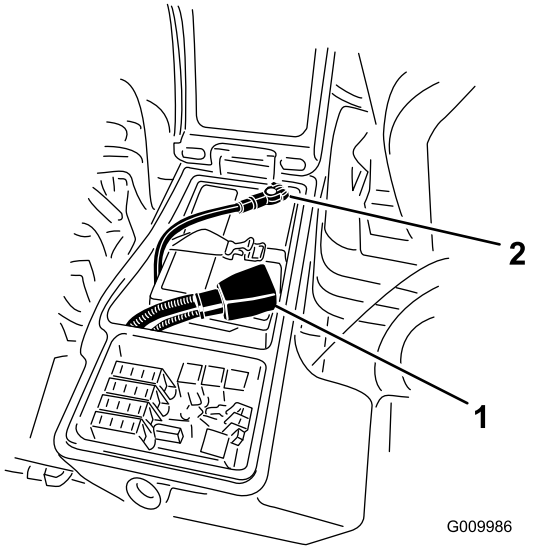

Bild 1

1. Pluskabel der Batterie
2. Minuskabel der Batterie

2

Bohren der Befestigungslöcher

Keine Teile werden benötigt

Einbauen der Scheinwerfer

1. Entfernen Sie die Muttern von den zwei Schlossschrauben, mit denen die Scheinwerfer am Rahmen der Zugmaschine befestigt sind (Bild 2).
2. Entfernen Sie die zwei geschlitzten Schrauben, mit denen die Oberseite der Plattformhaube am Rahmen befestigt ist (Bild 2).
3. Ziehen Sie Scheinwerfer-Kabelanschlüsse ab und nehmen Sie die Haube vom Rahmen ab (Bild 2).

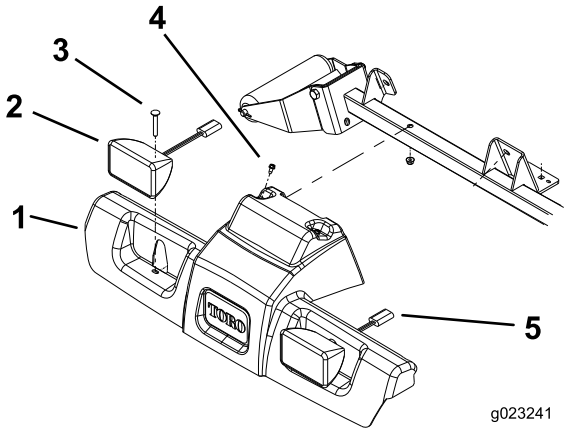

Bild 2

1. Plattformhaube
2. Scheinwerfer
3. Schlossschraube und Bundmutter
4. Blechschraube
5. Scheinwerferanschluss

4. Verwenden Sie die in Bild 3 abgebildeten Werte und markieren und bohren Sie sechs 1,0 cm große Löcher durch beide Wände des Rollenstützrohrs.

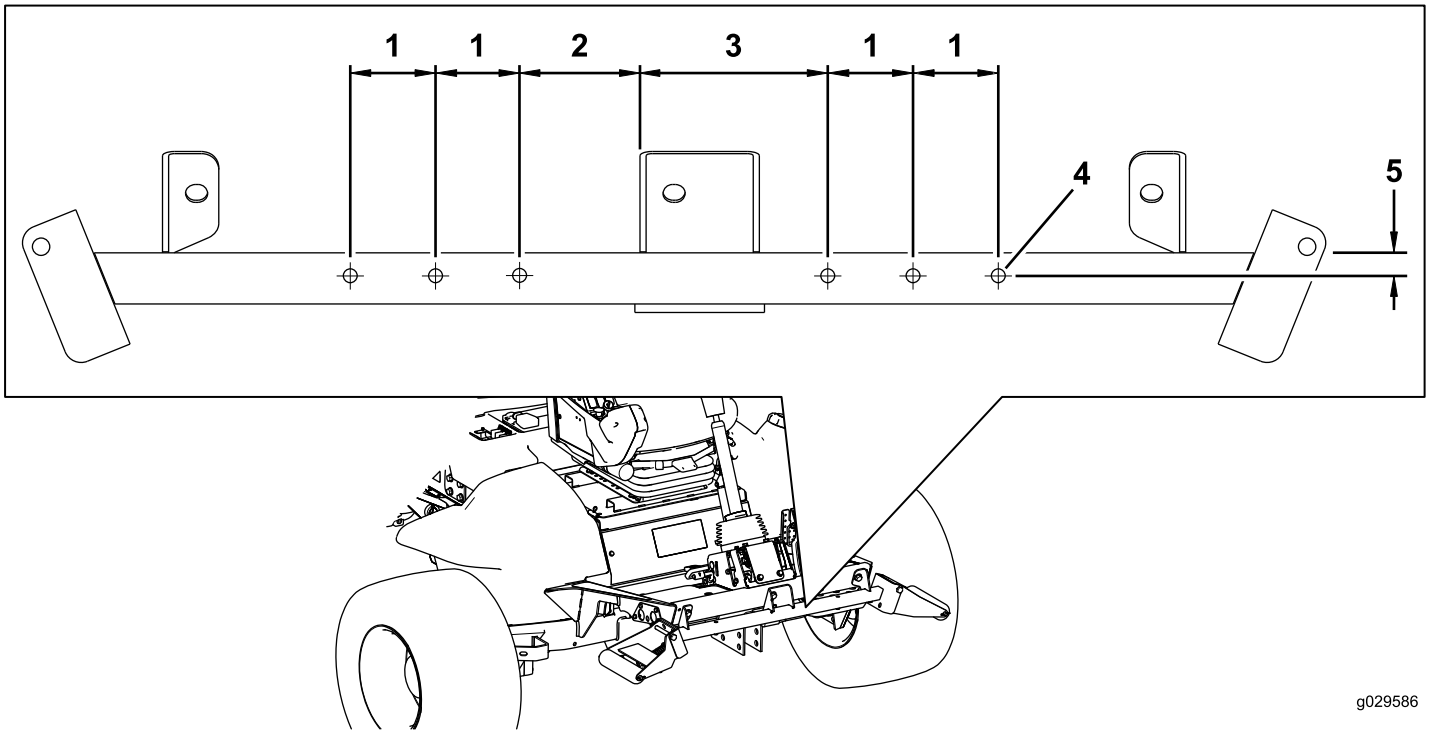

Bild 3

1. 6,35 cm
2. 8,89 cm
3. 13,97 cm
4. 1,0 cm, Durchmesser
5. 1,9 cm

Bohren der Löcher für die Hupenhalterung

Verwenden Sie die in Bild 4 abgebildeten Werte und markieren und bohren Sie zwei 7,1 mm große Löcher durch beide Wände des Rollenstützrohrs.

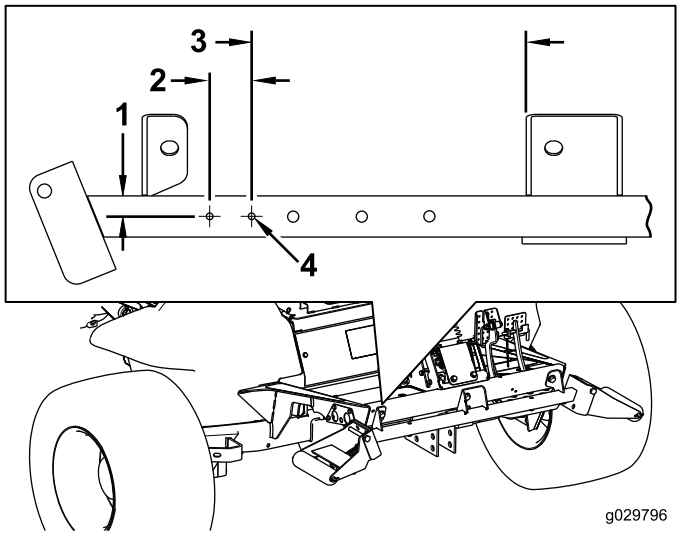

Bild 4

1. 1,9 cm
2. 3.81 cm
3. 25,4 cm
4. 7,1 mm, Durchmesser

Bohren eines Lochs im Steuerarm für das Blinkermodul

1. Entfernen Sie die zwei Schrauben, mit denen die Platte an der rechten Abdeckung des Steuerarms befestigt ist (Bild 5). Nehmen Sie die Platte vom Steuerarm ab.

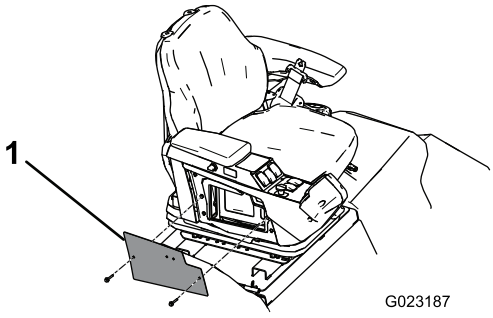

Bild 5

1. Steuerarmplatte

2. Verwenden Sie die in Bild 6 abgebildeten Abmessungen und markieren und bohren Sie ein 4,5 mm großes Loch durch die Abdeckung des Steuerarms und den Steuerarm.

   Hinweis: Passen Sie auf, dass Sie keine internen Bestandteile des Steuerarms durchschneiden.

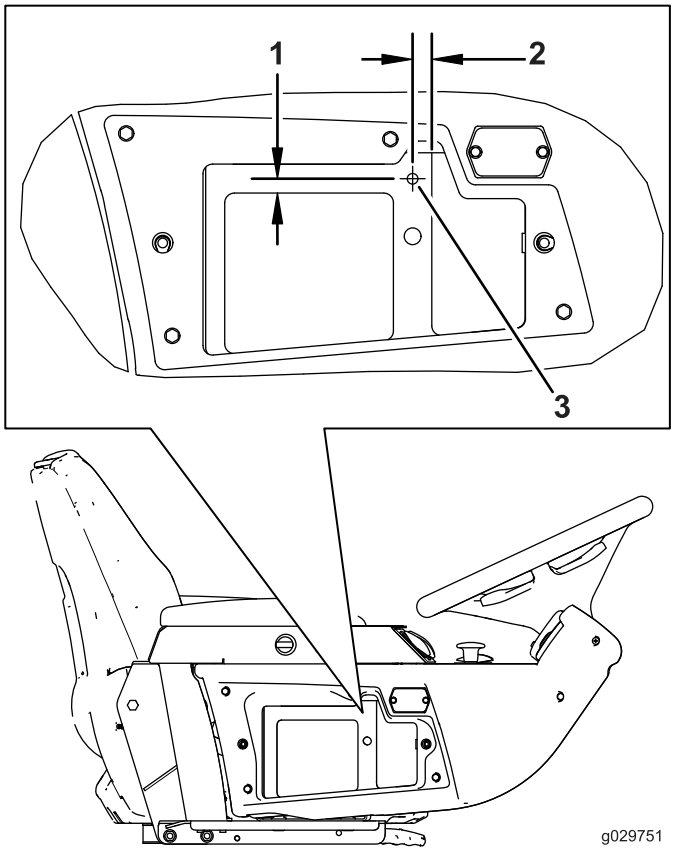

Bild 6

1. 9,6 mm
2. 12,7 mm
3. 4,5 mm, Durchmesser

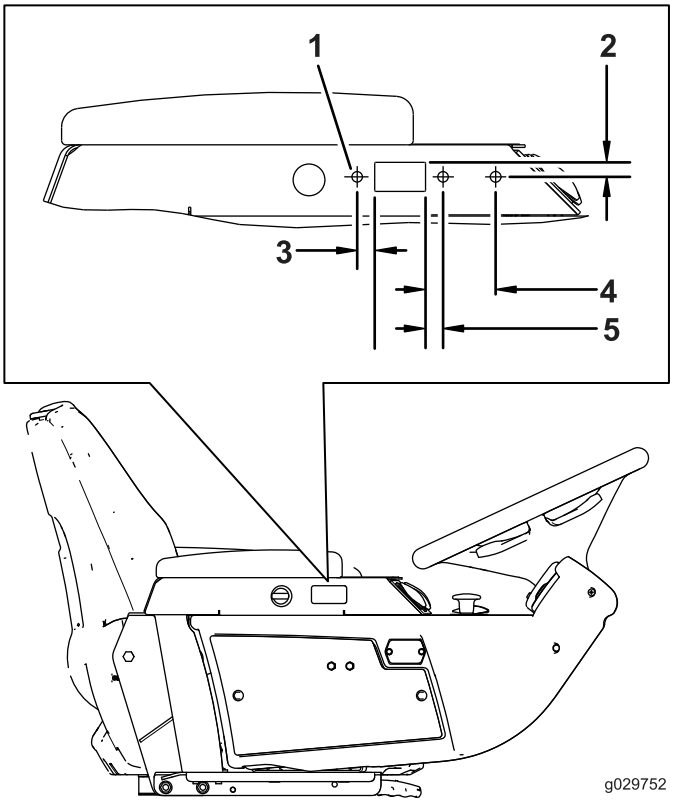

Bild 7

1. 5,5 mm Durchmesser
2. 12,7 mm
3. 12,7 mm
4. 51 mm
5. 12,7 mm

Loch in Bedienfeldabdeckung

Verwenden Sie die in Bild 7 abgebildeten Abmessungen und markieren und bohren Sie drei 5,5 mm große Löcher durch die Abdeckung des Steuerarms und den Steuerarm.

Hinweis: Passen Sie auf, dass Sie keine internen Bestandteile des Steuerarms durchschneiden.

Bohren von Löchern in die hintere Stoßstange für das Nummernschild

Verwenden Sie die Abmessungen, die in Bild 8 abgebildet sind, und markieren und bohren Sie zwei 7,1 mm große Löcher durch die Außenwand der hinteren Stoßstange.

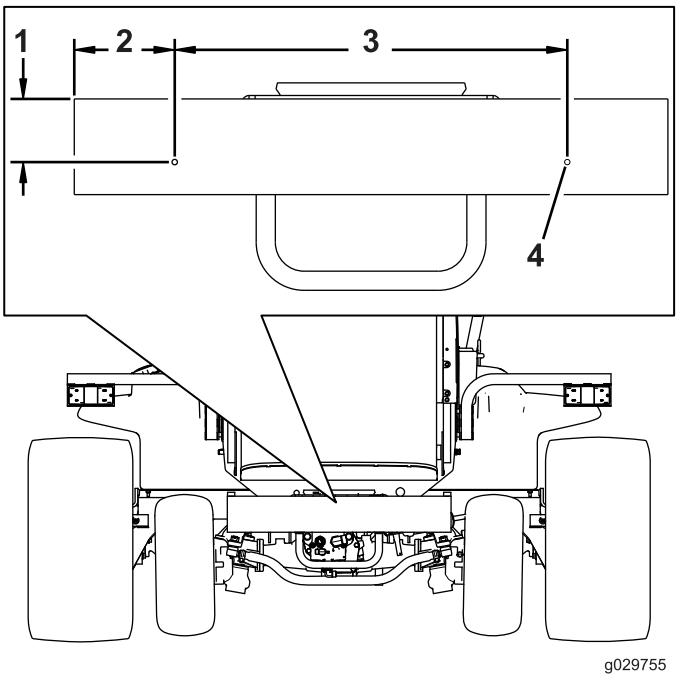

Bild 8

1. 8,3 cm
2. 13,3 cm
3. 52,07 cm
4. 7,1 mm Durchmesser

Bohren von Löchern in die vordere Fußstütze für den Bremspedalschalter

Verwenden Sie die Abmessungen, die in Bild 9 abgebildet sind, und markieren und bohren Sie zwei 7,1 mm große Löcher durch die vordere Fußstütze.

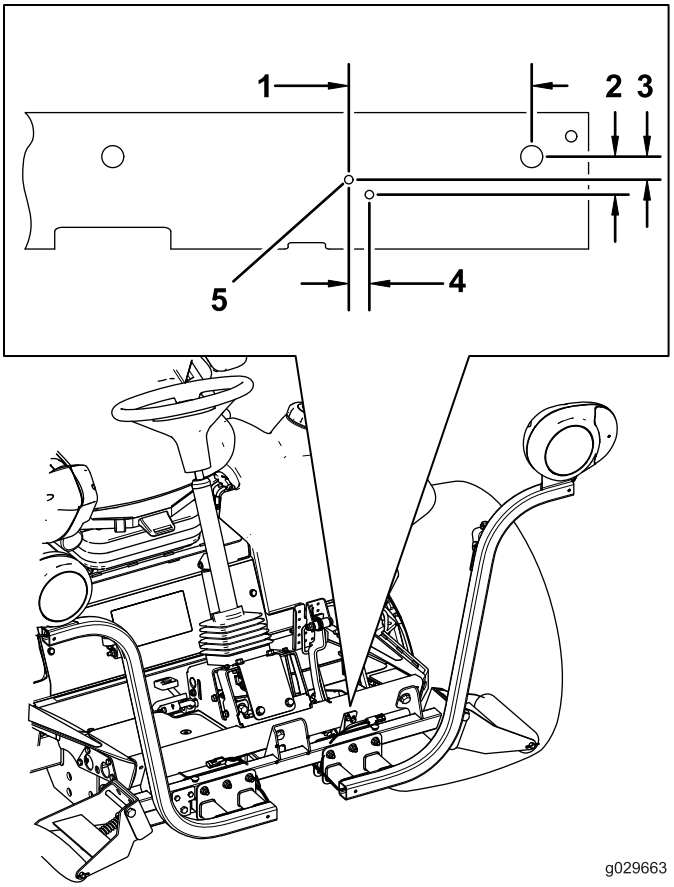

Bild 9

1. 15,52 cm
2. 32 mm
3. 20 mm
4. 17 mm
5. 7,1 mm Durchmesser

3

Einbauen der Scheinwerfer

Für diesen Arbeitsschritt erforderliche Teile:

1	Rechte Scheinwerferhalterung
1	Linke Scheinwerferhalterung
6	Schraube (3/8" x 2-1/2")
6	Bundmutter (3/8")
8	Flachscheibe (3/8" x 7/8")
2	Hängeprofil aus Gummi
4	Distanzstück
4	Schraube (5/16" x 1-5/8")
4	Bundmutter (5/16")
1	Rechter Scheinwerfer
1	Linker Scheinwerfer

Montieren der Scheinwerferhalterung am Modell mit Überrollschutz

1. Befestigen Sie die rechten und linken Scheinwerferhalterungen mit sechs Schrauben (3/8" x 2-1/2") und Bundmuttern (3/8") vorne am Rollenstützrohr, wie in Bild 10 abgebildet.

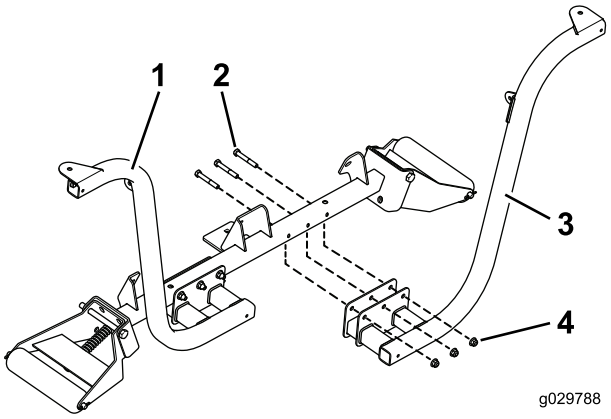

Bild 10

1. Montierte Scheinwerferhalterung
2. Schrauben (3/8" x 2-1/2")
3. Scheinwerferhalterung
4. Bundmuttern (3/8")

Hinweis: Positionieren Sie die Schrauben so, dass die Bundmuttern zur Vorderseite der Zugmaschine zeigen.

2. Befestigen Sie den rechten und linken Scheinwerfer mit den Befestigungen, die den Scheinwerfern beiliegen, an den Scheinwerferhalterungen (Bild 11).

Hinweis: Stellen Sie sicher, dass die Blinkerlinse am Scheinwerfer zur Außenseite der Zugmaschine zeigt.

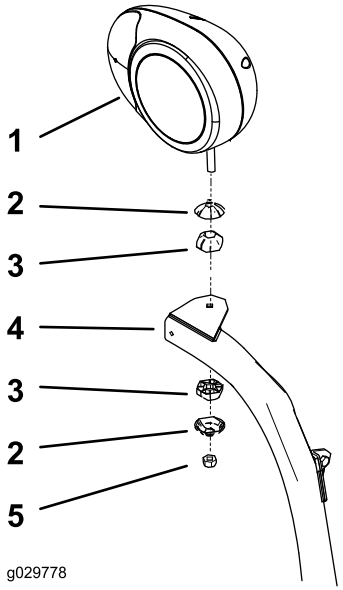

Bild 11

1. Rechte Scheinwerferhalterung
2. Kippgelenkgehäuse
3. Kippgelenk
4. Scheinwerferarm
5. Sicherungsmutter (10 mm)

3. Ziehen Sie die Sicherungsmutter an, damit der Scheinwerfer fest an der Scheinwerferhalterung sitzt.

Hinweis: Ziehen Sie die Sicherungsmutter nicht zu fest an.

Montieren der Scheinwerferhalterung am Modell mit Kabine

1. Befestigen Sie ein Hängeprofil aus Gummi mit einer Schraube (5/16" x 1-5/8"), zwei Scheiben (3/8"), einem Distanzstück und einer Bundmutter (5/16") lose an der Unterseite jeder Nase vorne an der Kabine. Bild 12

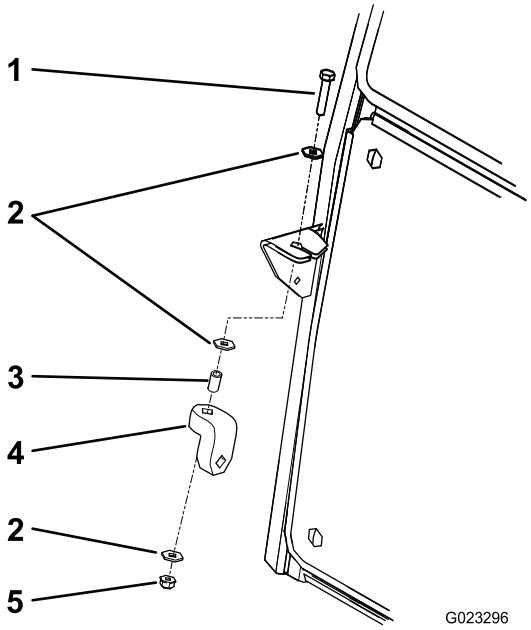

Bild 12

1. Schraube (5/16" x 5-1/8")
2. Scheibe (3/8")
3. Distanzstück
4. Hängeprofil aus Gummi
5. Bundmutter (5/16")

2. Befestigen Sie die rechte und linke Scheinwerferhalterung mit sechs Schrauben (3/8" x 2-1/2") und Bundmuttern (3/8") lose vorne am Rollenstützrohr. Positionieren Sie die Halterungen wie in Bild 13 dargestellt.

   Hinweis: Stellen Sie sicher, dass die Löcher in den Nasen der Scheinwerferhalterung mit den Löchern im Hängeprofil aus Gummi ausgefluchtet sind.

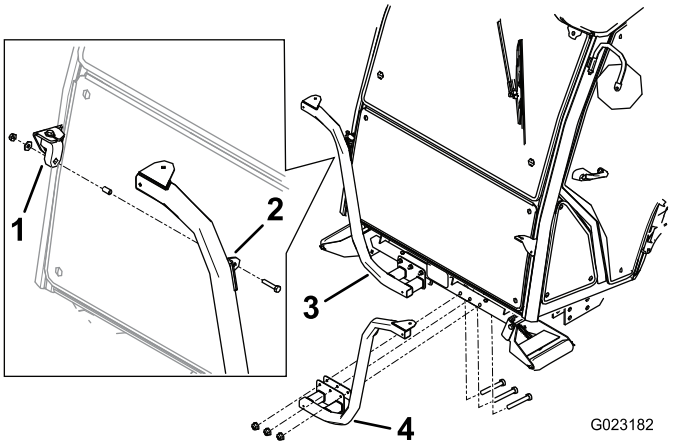

Bild 13

1. Hängeprofil aus Gummi
2. Halterungsnase
3. Rechte Scheinwerferhalterung
4. Linke Scheinwerferhalterung

3. Befestigen Sie den rechten und linken Scheinwerfer mit den Befestigungen, die den Scheinwerfern beiliegen, an den Scheinwerferhalterungen (Bild 14).

   Hinweis: Stellen Sie sicher, dass die Blinkerlinse am Scheinwerfer zur Außenseite der Zugmaschine zeigt.

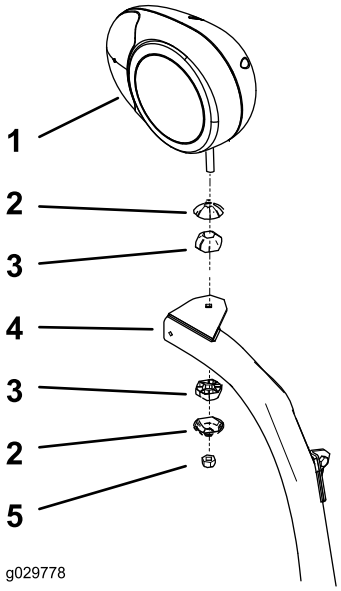

Bild 14

1. Rechte Scheinwerferhalterung
2. Kippgelenkgehäuse
3. Kippgelenk
4. Scheinwerferarm
5. Sicherungsmutter (10 mm)

4. Ziehen Sie die Sicherungsmutter an, damit der Scheinwerfer fest an der Scheinwerferhalterung sitzt.

Hinweis: Ziehen Sie die Sicherungsmutter nicht zu fest an.

Hinweis: Sie können die vorderen und hinteren Kabinenlampen nicht für CE-Anwendungen verwenden. So schalten Sie die vorderen und hinteren Kabinenlampen ab:

- **Vorne:** Nehmen Sie die Lampen aus der Kabinendecke und schließen die Kabel von den Lampen ab. Montieren Sie die Lampen in der Kabine.
- **Hinten:** Entfernen Sie die Schrauben, mit denen die Linsen an den Lampen befestigt sind. Entfernen Sie die Glühbirnen aus den Lampen und setzen die Linsen in die Lampen ein.

4

Einbauen der Hupe

Für diesen Arbeitsschritt erforderliche Teile:

1	Hupe
1	Hupenhalterung
1	Schraube (5/8" x 3/8")
1	Bundmutter (3/8")
2	Schraube (¼" x 2")
2	Mutter (¼")

Verfahren

1. Befestigen Sie den Hupenriemen mit einer Schraube (3/8" x 5/8") und einer Bundmutter (3/8") an der Hupenhalterung, wie in Bild 15 abgebildet.

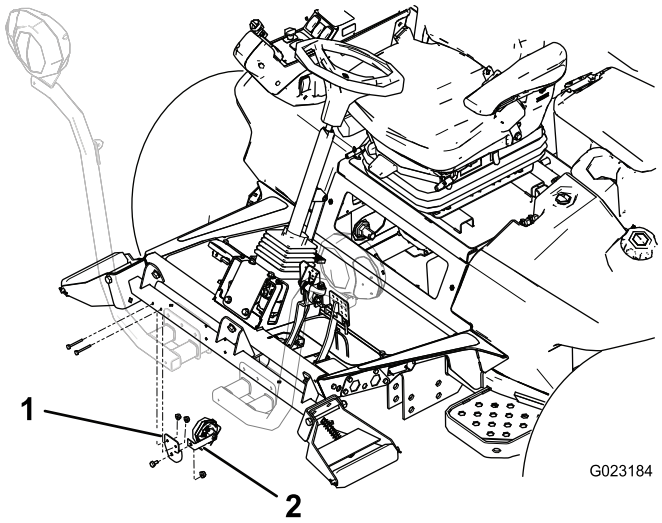

Bild 15

1. Hupenhalterung
2. Hupenriemen

2. Befestigen Sie die Hupenhalterung mit zwei Schrauben (¼" x 2") und Muttern (¼") an der Rückseite des Rollenstützrohrs. Drehen Sie die Hupe so, dass sie nach unten zeigt (Bild 15).

5

Einbauen des Blinkermoduls

Für diesen Arbeitsschritt erforderliche Teile:

1	Blinkermodul
1	Blechschraube (Nr. 10 x 1/2")

Verfahren

Befestigen Sie das Blinkermodul mit der Blechschraube (Nr. 10 x 1/2"), wie in Bild 16 abgebildet.

Hinweis: Ziehen Sie die Schrauben nicht zu fest an.

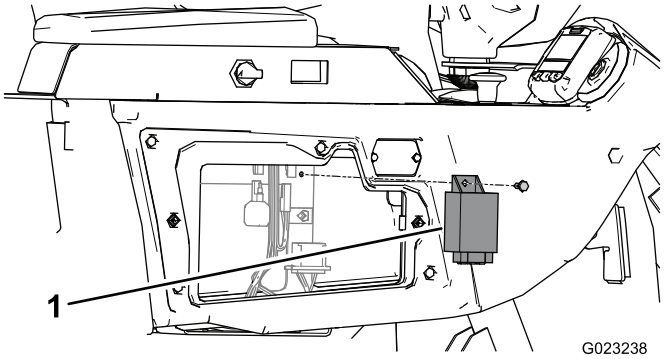

Bild 16

1. Blinkermodul

6

Einbauen des Relaisschalters

Für diesen Arbeitsschritt erforderliche Teile:

1	Relaisschalter
1	Schraube (Nr. 8 x 1/2")

Bauen Sie den Relaisschalter ein.

Befestigen Sie den Relaisschalter mit der Schraube (Nr. 8 x 1/2"), wie in Bild 17 abgebildet.

Hinweis: Ziehen Sie die Schraube nicht zu fest an.

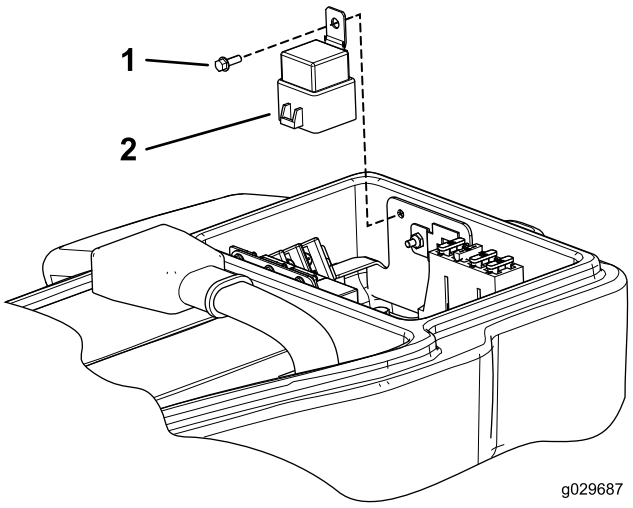

Bild 17

1. Schraube (Nr. 8 x 1/2")
2. Relais

7

Einbauen des Schalterbedienfelds

Für diesen Arbeitsschritt erforderliche Teile:

1	Bedienfeldabdeckung
1	Bedienfeldaufkleber
3	Blechschraube (¼" x ½")
1	Warnblinkschalter
1	Rundumleuchtenschalter
1	Hupenschalter
1	Abdeckung der Hupentaste

Verfahren

1. Befestigen Sie das Schaltergehäuse mit drei Schrauben (¼" x ½") am Steuerarm, wie in Bild 18 abgebildet.

   Hinweis: Ziehen Sie die Schrauben nicht zu fest an.

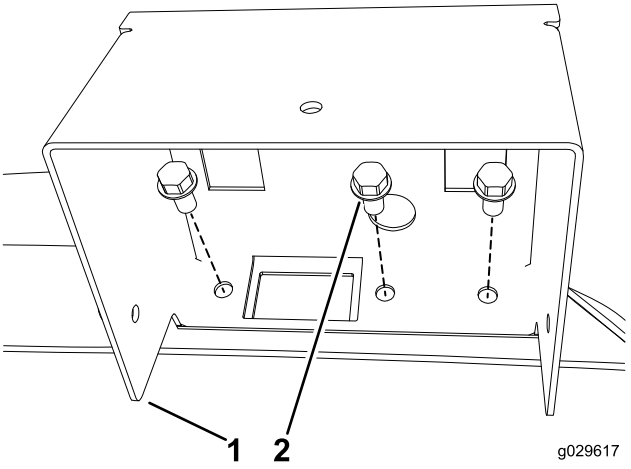

Bild 18

1. Bedienfeldabdeckung
2. Blechschraube (¼" x ½")

2. Kleben Sie den Scheinwerferbedienfeldaufkleber auf das Bedienfeldgehäuse, wie in Bild 19 abgebildet.

   Hinweis: Stellen Sie sicher, dass die Oberfläche sauber und trocken ist, bevor Sie den Aufkleber anbringen.

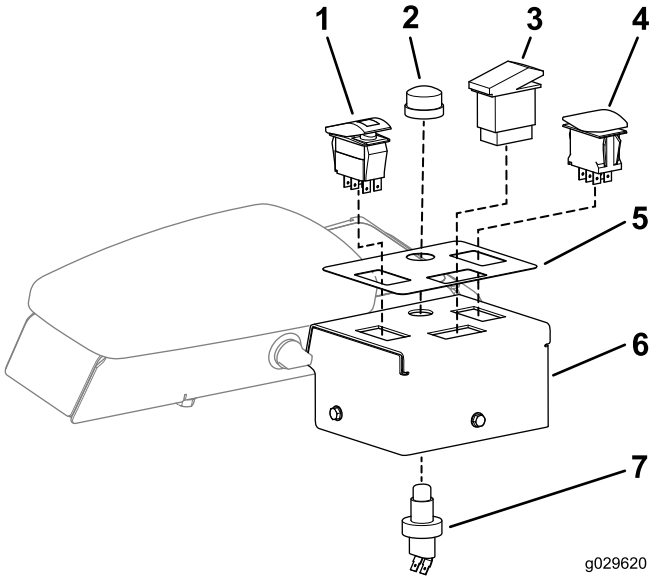

Bild 19

1. Blinkerschalter
2. Abdeckung der Hupentaste
3. Rundumleuchtenschalter
4. Warnblinkschalter
5. Scheinwerferbedienfeldaufkleber
6. Bedienfeldabdeckung
7. Hupenschalter

3. Setzen Sie den Blinkerschalter in das linke Loch in der Bedienfeldabdeckung ein (Bild 19).

   Hinweis: Der Blinkerschalter ist ein Ein/Aus-Schalter.

4. Setzen Sie den Rundumleuchtenschalter in das obere Loch in der Bedienfeldabdeckung ein (Bild 19).

   Hinweis: Der Rundumleuchtenschalter ist ein Ein-Neutral-Ein-Schalter.

5. Setzen Sie den Warnblinkanlagenschalter in das rechte Loch in der Bedienfeldabdeckung ein (Bild 19).

   Hinweis: Der Warnblinkanlagenschalter ist ein Ein-Neutral-Ein-Schalter und hat ein Warndreieck.

6. Setzen Sie den Hupenschalter durch das Loch in die Bedienfeldabdeckung ein (Bild 19).
7. Schrauben Sie die Hupentaste aus Gummi auf, um den Hupenschalter an der Bedienfeldabdeckung zu befestigen (Bild 19).
8. Schließen Sie die Schalter am Kabelbaum an.

8

Einbauen der Bremsensensor-halterung

Für diesen Arbeitsschritt erforderliche Teile:

1	Schlossschraube (Nr. 10 x 5/8")
1	Sicherungsmutter (Nr. 10)
1	Sensorplatte
2	Bundmutter (¼")
1	Bremsensensorhalterung
2	Schrauben (¼" x ¾")
2	Geschlitzte Schraube (Nr. 6 x 1")
4	Scheibe (Nr. 6)
1	Bremsensensor
2	Sicherungsmutter (Nr. 6)

Verfahren

1. Nehmen Sie den Initiatorsensor am Bremspedalhebel (Bild 20) ab und legen alle Teile (außer dem Initiatorsensor) zur Seite.

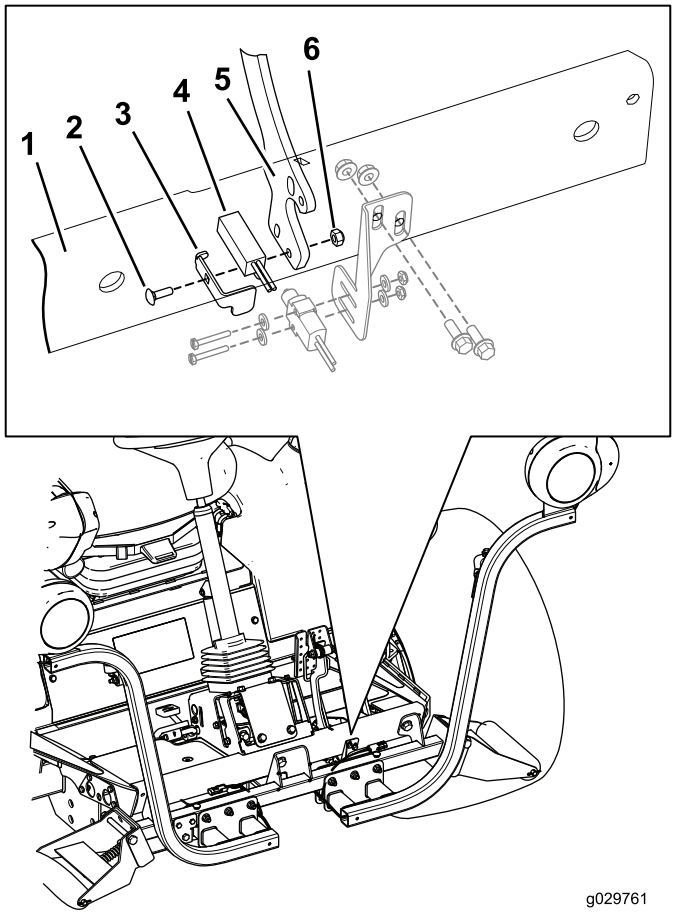

Bild 20

1. Vordere Fußstütze
2. Schlossschraube (Nr. 10 x 5/8")
3. Bremsensensorplatte
4. Initiatorsensor
5. Bremspedalhebel
6. Sicherungsmutter (Nr. 10)

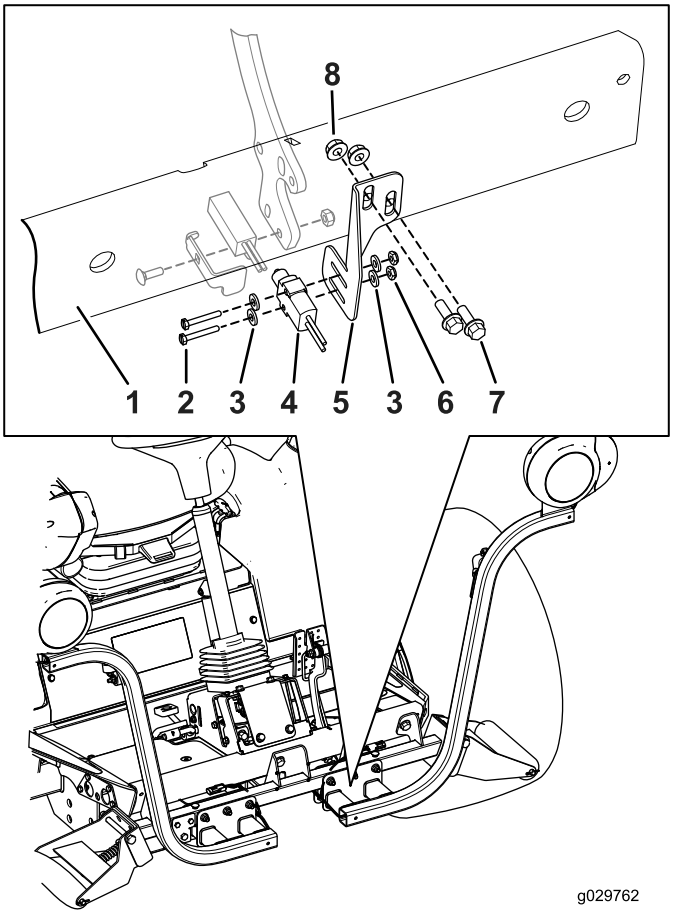

Bild 21

1. Vordere Fußstütze
2. Geschlitzte Schraube (Nr. 6 x 1")
3. Scheibe (Nr. 6)
4. Bremsensensor
5. Bremsensensorhalterung
6. Sicherungsmutter (Nr. 6)
7. Schrauben (¼" x ¾")
8. Bundmutter (¼")

2. Befestigen Sie den Initiatorsensor mit der Schlossschraube (Nr. 10 x 5/8"), mit der Bremsensensorplatte, dem Initiatorsensor und der Sicherungsmutter (Nr. 10) am Bremshebel, wie in Bild 20 abgebildet.

   Hinweis: Achten Sie darauf, dass Sie die Schrauben nicht zu fest anziehen. Zu fest angezogene Schrauben beschädigen den Sensor.

3. Ermitteln Sie die Befestigungslöcher in der Bremsensensorhalterung an der vorderen Fußstütze und montieren Sie die Bremsensensorhalterung mit zwei Schrauben (¼ x¾") und zwei Bundmuttern (¼") lose an der vorderen Fußstütze.

   Hinweis: Sie müssen die Bremsensensorhalterung nach oben oder unten bewegen, um den Bremsensensor mit der Bremsensensorplatte auszufluchten (Bild 21).

4. Befestigen Sie den Bremsensensor mit den zwei geschlitzten Schrauben (Nr. 6 x 1"), zwei Scheiben und zwei Bundmuttern an der Bremsensensorhalterung (Bild 21).

5. Verschieben Sie den Bremsensensor nach innen oder außen und die Halterung des Bremsensensors nach oben oder unten, damit der Schalter am Bremsensensor gegen die Sensorplatte drückt.

6. Schließen Sie zum Abschluss des Einbaus des Bremsensensors alle Befestigungen an.

   - Ziehen Sie die zwei geschlitzten Schrauben (Nr. 6 x 1") und die zwei Bundmuttern an, um den Bremsensensor an der Halterung des Bremsensensors zu befestigen.

     Hinweis: Achten Sie darauf, dass Sie die Schrauben nicht zu fest anziehen. Zu fest angezogene Schrauben beschädigen den Sensor.

   - Ziehen Sie die Schrauben (¼" x ¾") und die zwei Bundmuttern (¼") an, mit denen die Halterung

des Bremsensensors an der vorderen Fußstütze befestigt ist, bis auf 10,17–12,43 N·m an.

Wichtig: Stellen Sie nach dem Einbau des Beleuchtungskits sicher, dass der Bremsensensor die Bremslichter aktiviert, wenn Sie auf das Bremspedal treten. Fluchten Sie den Bremsensensor ggf. erneut aus.

9

Einbauen der Rundumleuchte

Für diesen Arbeitsschritt erforderliche Teile:

1	Rundumleuchte
1	Rundumleuchtenfassung
1	Rundumleuchtenhalterung (Modell mit Überrollschutz)
1	U-Bügel
2	Bundmutter (3/8")
1	Rundumleuchtenhalterung (Modell mit Kabine)
2	Schrauben
2	Muttern

Montieren der Rundumleuchte am Modell mit Überrollschutz

1. Befestigen Sie die Rundumleuchtenhalterung mit dem U-Bügel und zwei Bundmuttern (3/8") lose an der Seite der Überrollschutzstrebe, wie in Bild 22 abgebildet.

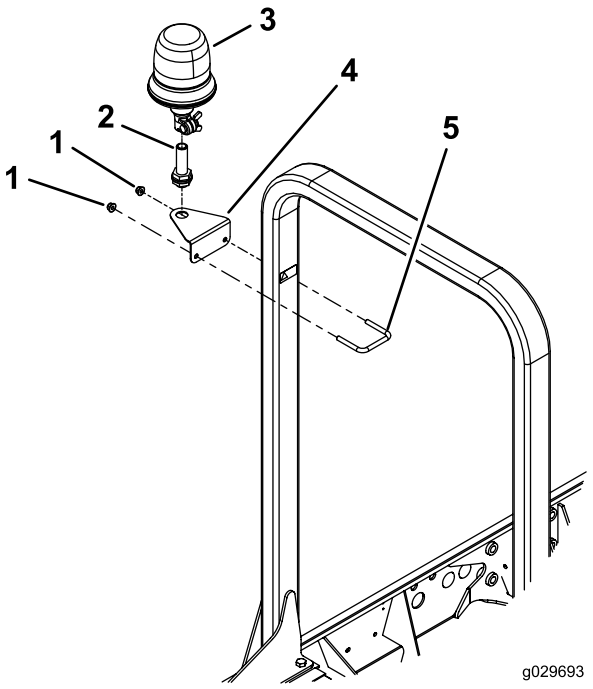

Bild 22

1. Bundmutter (3/8")
2. Rundumleuchtenfassung
3. Rundumleuchte
4. Rundumleuchtenhalterung
5. U-Bügel

2. Positionieren Sie die Rundumleuchtenhalterung so, dass sie 32 cm von der Oberkante des Überrollschutzes entfernt ist, und ziehen Sie die U-Bügelmuttern an, wie in Bild 23 abgebildet.

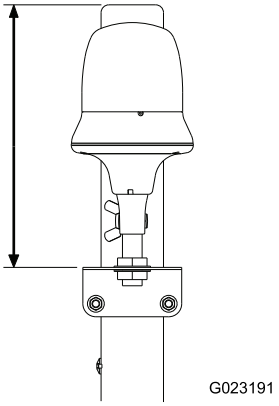

Bild 23

3. Befestigen Sie die Rundumleuchtenfassung mit der mitgelieferten Klemmmutter an der Rundumleuchtenhalterung (Bild 22).
4. Stecken Sie die Rundumleuchte in die Fassung und ziehen Sie die Flügelmutter an (Bild 22).

Montieren der Rundumleuchte am Modell mit Kabine

1. Befestigen Sie die Rundumleuchtenhalterung mit zwei Schrauben und zwei Muttern an der Nase an der rechten hinteren Kante des Kabinenrahmens (Bild 24).

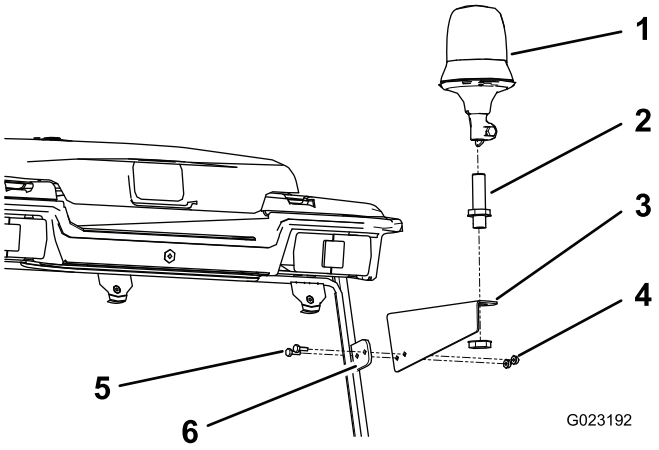

Bild 24

1. Rundumleuchte
2. Rundumleuchtenfassung
3. Rundumleuchte Halterung
4. Bundmutter
5. Schraube
6. Nase an Kabine

2. Befestigen Sie die Rundumleuchtenfassung mit der mitgelieferten Klemmmutter an der Rundumleuchtenhalterung (Bild 24).
3. Stecken Sie die Rundumleuchte in die Fassung und ziehen Sie die Flügelmutter an (Bild 24).

10

Einbauen der Rückleuchten

Für diesen Arbeitsschritt erforderliche Teile:

1	Linke Lampenhalterung
1	Rechte Lampenhalterung
4	Schraube (5/8" x 3")
4	Flachscheibe
2	Klemmmutter (5/8")
2	Rücklichter

Verfahren

1. Entfernen Sie die zwei Schrauben, Scheiben und Muttern, mit denen die Trägerbefestigungshalterung an der linken Rahmenschiene befestigt ist (Bild 25).

   Hinweis: Stützen Sie den Träger und die Halterung ab, damit sie nicht fallen.

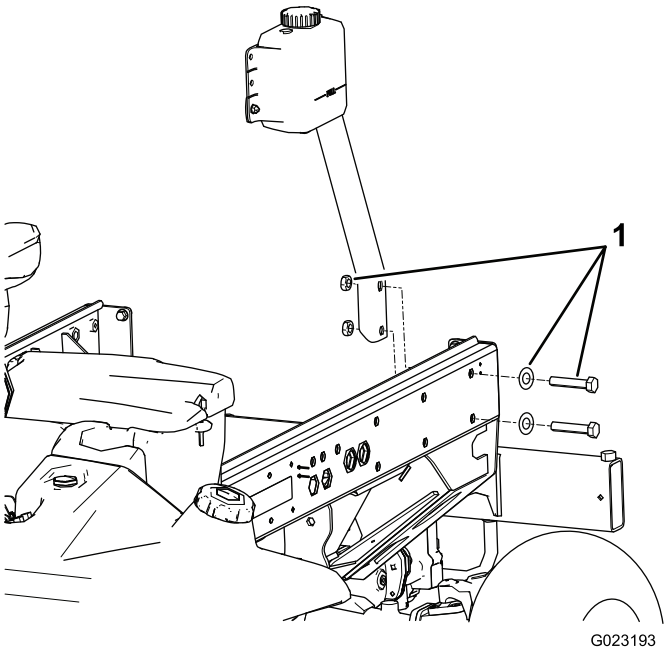

Bild 25

1. Befestigungsschrauben, Scheiben und Muttern für Trägerhalterung

2. Befestigen Sie die linke Lampenhalterung mit zwei Schrauben (5/8" x 3"), zwei Flachscheiben und zwei Klemmmuttern (5/8") an der Halterung und am Rahmen, wie in Bild 26 abgebildet.

   Hinweis: Die linke und rechte Lampenhalterung unterscheiden sich. Achten Sie darauf, dass Sie die richtige Halterung verwenden.

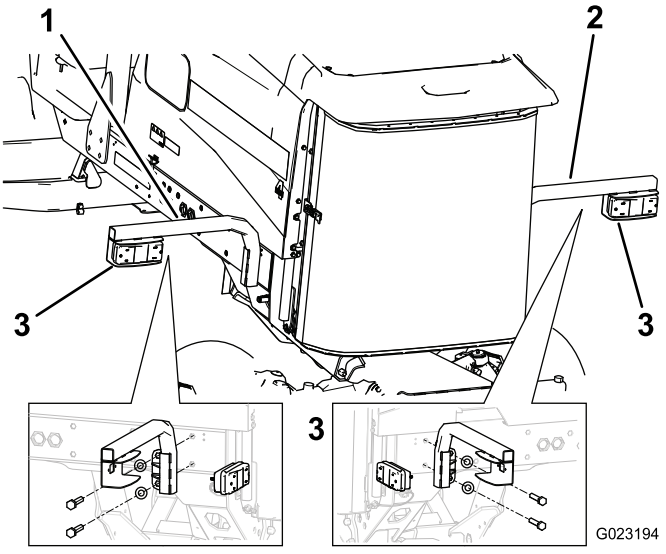

Bild 26

1. Linke Lampenhalterung
2. Rechte Lampenhalterung
3. Rückleuchte

3. Befestigen Sie die Rückleuchte mit den Schrauben und Muttern, die der Leuchte beiliegen, an der Lampenhalterung (Bild 26).

   Hinweis: Stellen Sie sicher, dass die Lampe so positioniert ist, dass der Stecker durch das Loch in der Lampenhalterung gesteckt ist, und das gelbe Ende zur Außenseite der Zugmaschine zeigt.

4. Entfernen Sie die zwei hinteren Schrauben und zwei Scheiben von der rechten Rahmenschiene (Bild 27).

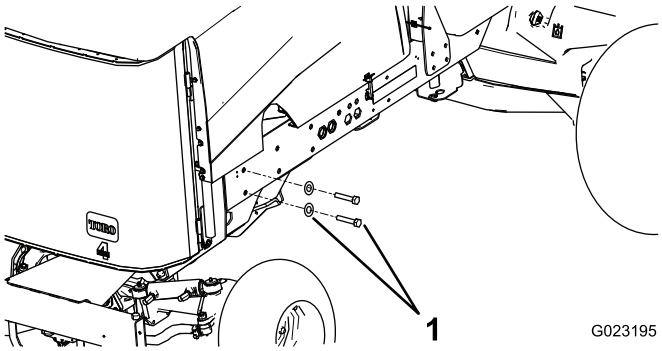

Bild 27

1. Muttern und Scheiben

5. Befestigen Sie die rechte Lampenhalterung mit zwei Schrauben (5/8" x 3") und zwei Flachscheiben am Rahmen (Bild 26).

11

Befestigen der Nummernschildhalterung

Für diesen Arbeitsschritt erforderliche Teile:

1	Nummernschildlampe
1	Schildhalterung
2	Schraube (Nr. 10 x 5/8")
2	Sicherungsmutter (Nr. 10)
2	Blechschraube (5/16" x ½")

Verfahren

1. Befestigen Sie die Lampe mit zwei Schrauben (Nr. 10 x 5/8") und zwei Sicherungsmuttern an der Nummernschildhalterung (Bild 28).

   Hinweis: Ziehen Sie die Schrauben nicht zu fest an. Stellen Sie sicher, dass die Linse nach unten zeigt, und dass die Kabel durch das Loch in der Nummernschildhalterung gesteckt sind.

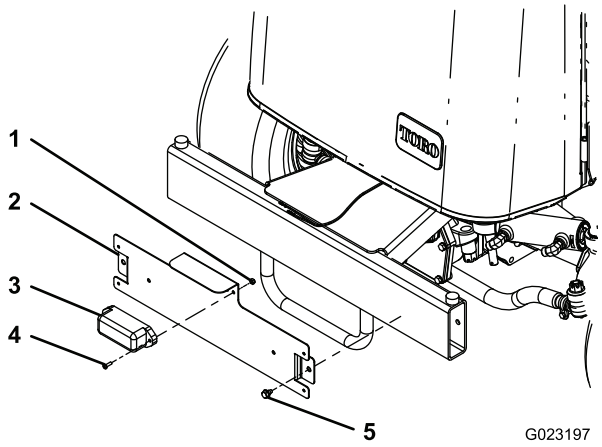

Bild 28

1. Sicherungsmutter (Nr. 10)
2. Nummernschildhalterung
3. Nummernschildlampe
4. Schraube (Nr. 10 x 5/8")
5. Blechschraube (5/16" x ½")

2. Befestigen Sie die Nummernschildhalterung mit zwei Blechschrauben (5/16" x ½") an der hinteren Stoßstange.

   Hinweis: Positionieren Sie die Nummernschildhalterung wie in Bild 28 abgebildet.

12

Befestigen des Kabelbaums

Für diesen Arbeitsschritt erforderliche Teile:

1	Kabelbaum
1	Abdeckung des Bedienfeldgehäuses
3	Schraube (Nr. 10 x ½")
3	Befestigungspolster
11	Kabelbinde

Verfahren

Schließen Sie den Kabelbaum mit den folgenden Anweisungen und Bildern an und verlegen ihn entsprechend.

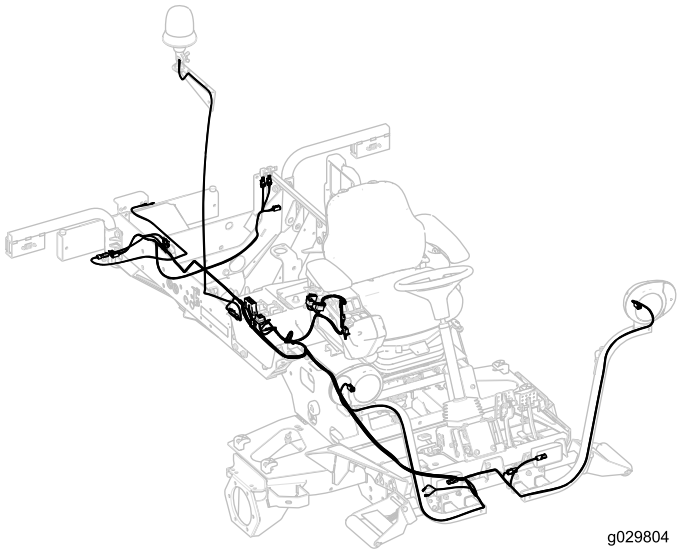

Bild 29

1. Nehmen Sie den Bundbolzen ab, mit dem die Fachklemme und Dichtung an der Zugmaschine befestigt sind (Bild 30).

   Hinweis: Nehmen Sie die Klemme und die Dichtung ab, um Zugang zum Sicherungsfach zu erhalten.

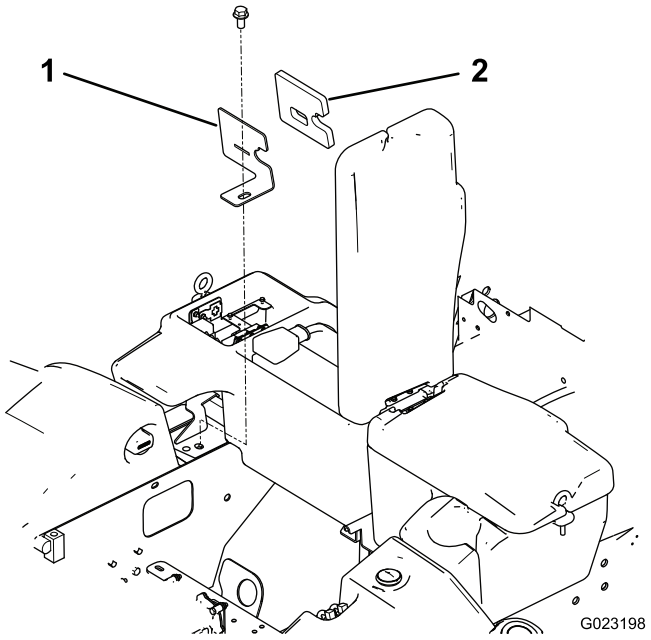

Bild 30

1. Fachklemme
2. Dichtung

2. Verlegen Sie den Sicherungsblock-Abschnitt des Kabelbaums von der rechten Unterseite der Zugmaschine nach oben und in die Öffnung im Sicherungsfach (Bild 31).

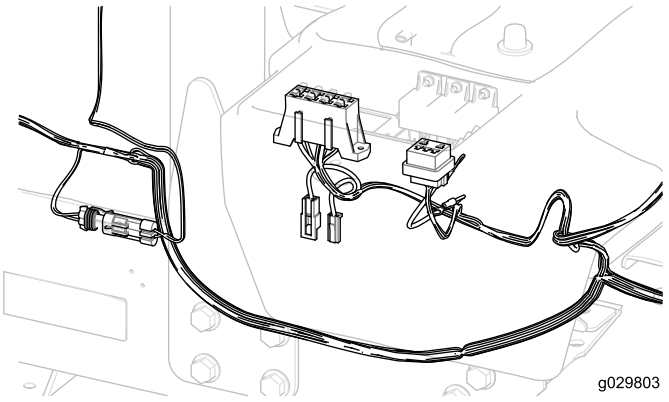

Bild 31

Wichtig: Achten Sie beim Verlegen des Kabelbaums darauf, dass Sie ihn nicht über scharfe Kanten ziehen, da die Kabel beschädigt werden können. Kabel dürfen keine heißen oder beweglichen Teile berühren. Befestigen Sie den Kabelbaum mit Kabelbinden.

3. Befestigen Sie den Kabelbaum-Sicherungsblock mit zwei Blechschrauben (Nr. 8 x ½") (liegen dem Kabelbaum bei) neben dem vorhandenen Sicherungsblock (Bild 32).

   Hinweis: Ziehen Sie die Schrauben nicht zu fest.

4. Schließen Sie den kleinen Kabelschuh vom Kabelbaumkabel an eine Schraube an der Erdungsblockanschlussklemme an (Bild 32).

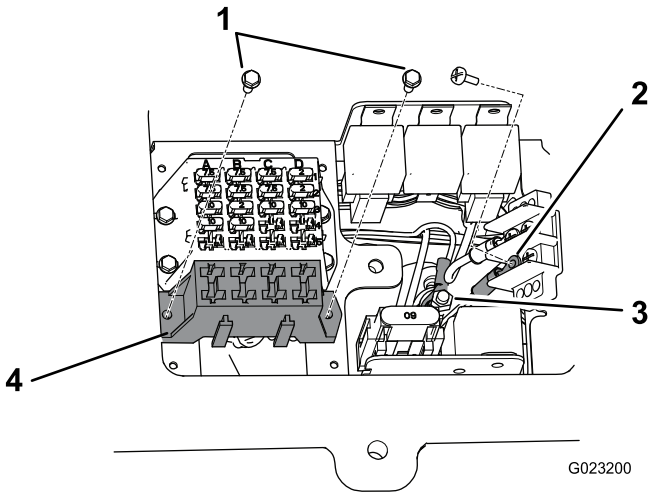

Bild 32

1. Blechschrauben (Nr. 8 x ½")
2. Erdungsblock-Anschlussklemme
3. Anschlussleiste
4. Kabelbaum-Sicherungsblock

5. Schließen Sie den großen Kabelschuh vom Kabelbaum am Bolzen an der Anschlussleiste an (Bild 32).
6. Befestigen Sie die Fachklemme und die Dichtung mit dem Bundbolzen an der Zugmaschine (Bild 30).

7. Verlegen Sie den Kabelbaum zum Blinkermodul und stecken ihn in den Anschluss.

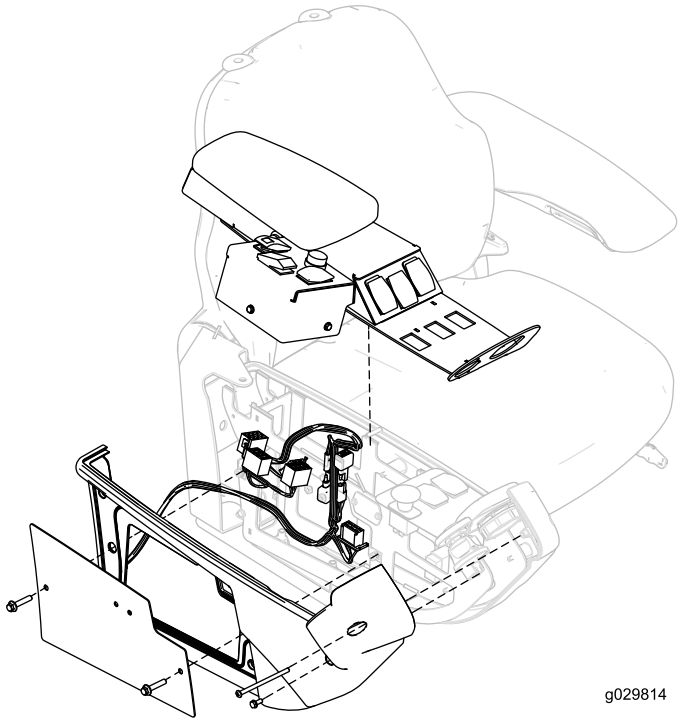

Bild 33

Hinweis: Sie müssen u. U. die rechte Armlehnenplatte und Armlehne zum Verlegen des Kabelbaums entfernen (Bild 33).

8. Verlegen Sie den Kabelbaum zum Bedienfeldgehäuse und stecken die Anschlüsse in die Schalter für die Hupe, die Rundumleuchte, den Blinker und die Warnblinkanlage.
9. Befestigen Sie die Bedienfeldabdeckung mit drei Schrauben (Nr. 10 x ½") am Bedienfeldgehäuse, wie in Bild 34 abgebildet.

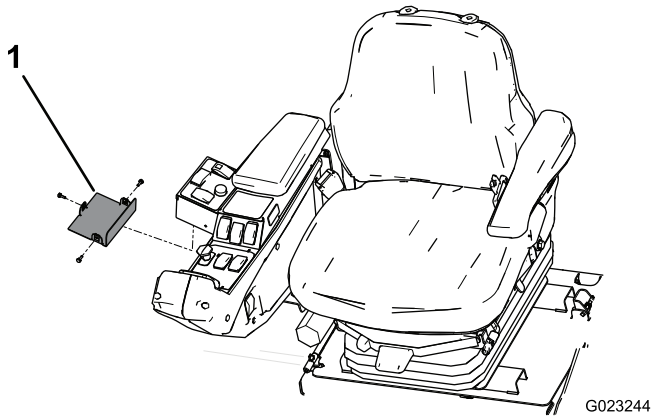

Bild 34

1. Abdeckung des Bedienfeldgehäuses

10. Verlegen Sie die Vorderseite des Kabelbaums unter der Bedienerplattform zur Vorderseite der Zugmaschine (Bild 35).

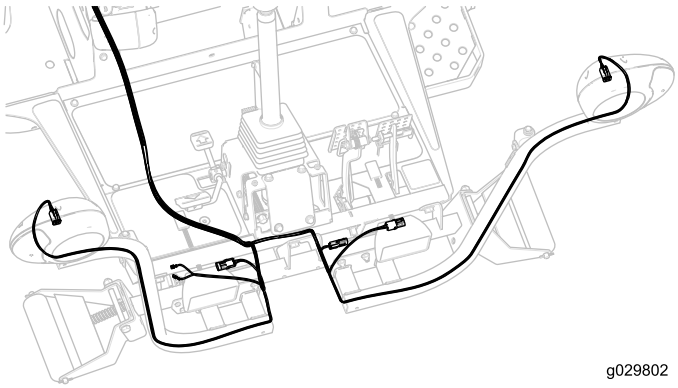

Bild 35

11. Stecken Sie jeden Kabelbaumanschluss durch die entsprechende Scheinwerferhalterung und schließen sie am Scheinwerfer an (Bild 35).
12. Stecken Sie das Kabelbaumkabel mit den zwei Anschlüssen in die Hupe (Bild 35).
13. Setzen Sie die Plattformhaube auf den Rahmen (Bild 36).
14. Stecken Sie die Kabelbaumanschlüsse für das Beleuchtungskit in die Scheinwerfer in der Haube (Bild 36).

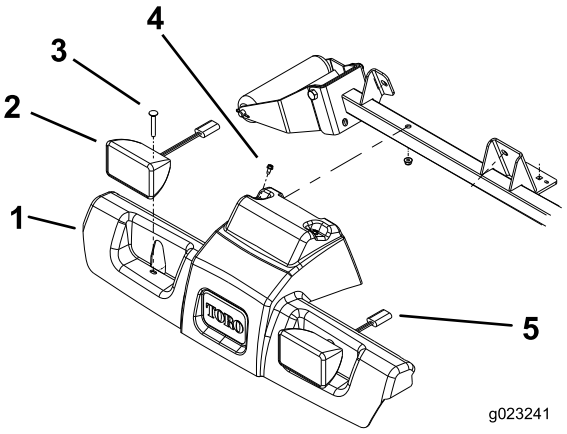

Bild 36

1. Plattformhaube
2. Beleuchtung
3. Schlossschraube und Mutter
4. Stellschrauben und Muttern
5. Scheinwerferkabelanschlüsse

15. Befestigen Sie die Haube und die Scheinwerfer mit zwei vorher entfernten Schlossschrauben und Muttern am Rahmen (Bild 36).
16. Verlegen Sie den hinteren Abschnitt des Kabelbaums zur rechten Strebe des Überrollschutzes oder der Kabine (Bild 37).

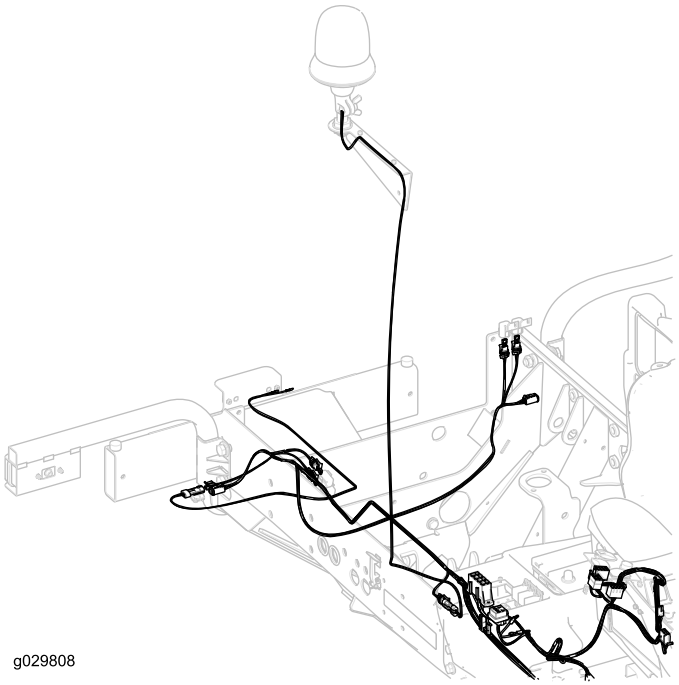

Bild 37

Hinweis: Schließen Sie die Kabel für die Rundumleuchte und die Rücklichter am Kabelbaum für das Hauptbeleuchtungskit an.

17. Verlegen Sie den Kabelbaum entlang der Überrollschutz- oder Kabinenstrebe und stecken ihn in die Fassung für die Rundumleuchte (Bild 38).
18. Bringen Sie die drei Befestigungspolster an der Überrollschutz- oder Kabinenstrebe an und befestigen Sie den Kabelbaum mit drei Kabelbinden an den Polstern (Bild 38).

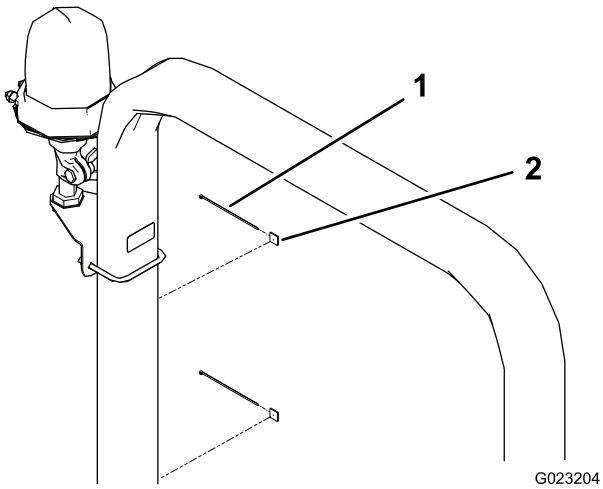

Bild 38

1. Befestigungspolster
2. Kabelbinde

19. Verlegen Sie den rechten hinteren Kabelbaum unter der rechten Seite der Zugmaschine zum rechten Rücklicht (Bild 39).

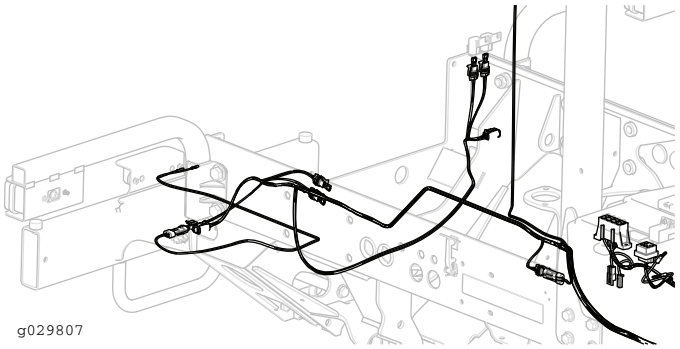

Bild 39

20. Stecken Sie den Kabelbaumanschluss in den Lampenanschluss.
21. Verlegen Sie den linken hinteren Kabelbaum unter der linken Seite der Zugmaschine zum linken Rücklicht (Bild 39).

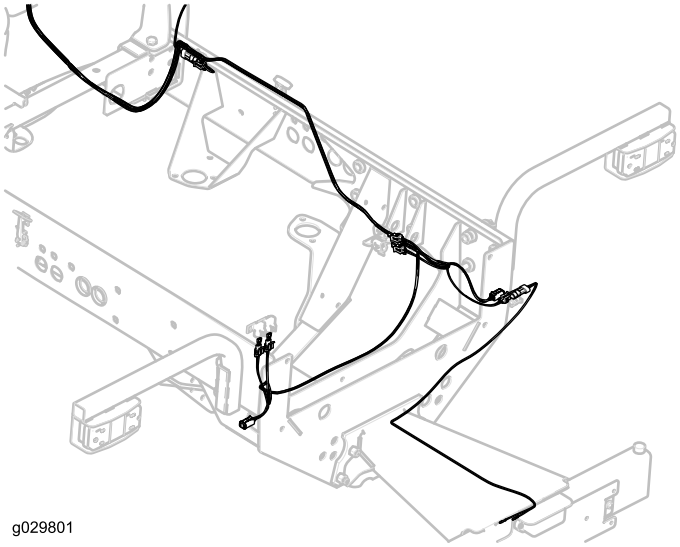

Bild 40

22. Stecken Sie den Kabelbaumanschluss in den Lampenanschluss.
23. Verlegen Sie den Kabelbaum zur Nummernschildlampe und stecken den Kabelbaumanschluss ggf. in den Lampenanschluss (Bild 40).

Wichtig: Befestigen Sie den Kabelbaum mit Kabelbinden, damit er keine heißen oder beweglichen Teile berührt.

24. Montieren Sie alle Teile, die Sie für das Verlegen des Kabelbaums von der Zugmaschine entfernt haben.

13

Einsetzen der Sicherungen und Anbringen des Aufklebers

Für diesen Arbeitsschritt erforderliche Teile:

3	Sicherung (10 A)
1	Sicherung (15 A)
1	Sicherungskastenaufkleber

Verfahren

1. Setzen Sie die Sicherungen, drei (10 A) und eine (15 A) in die Sicherungsblockschlitze ein (Bild 41).

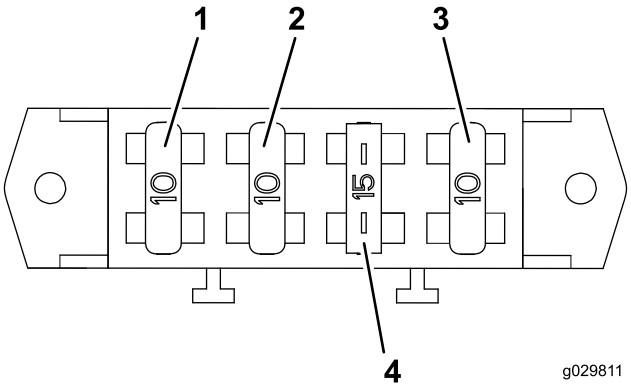

Bild 41

1. Sicherung (10 A)
2. Sicherung (10 A)
3. Sicherung (10 A)
4. Sicherung (15 A)

2. Bringen Sie den Sicherungskastenaufkleber auf der Staufachabdeckung an (Bild 42).

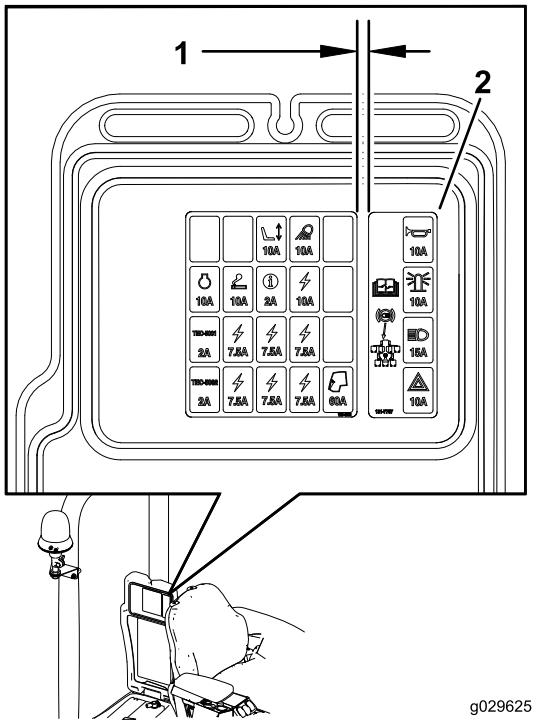

Bild 42

1. 6,25 mm
2. Sicherungskastenaufkleber

14

Anschließen der Batterie

Keine Teile werden benötigt

Verfahren

Schließen Sie das Minuskabel der Batterie am Batteriepol an (Bild 43).

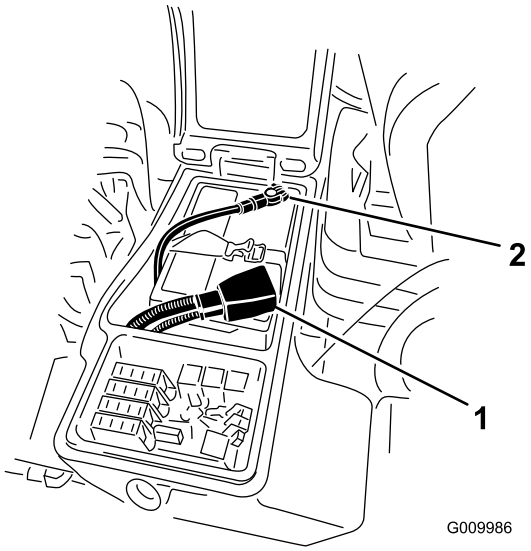

Bild 43

1. Pluskabel der Batterie
2. Minuskabel der Batterie

Betrieb

Bedienelemente

Warnblinkanlagenschalter

Drücken Sie den Warnblinkschalter (Bild 44) in die Ein-Stellung, um die Warnblinkanlage einzuschalten.

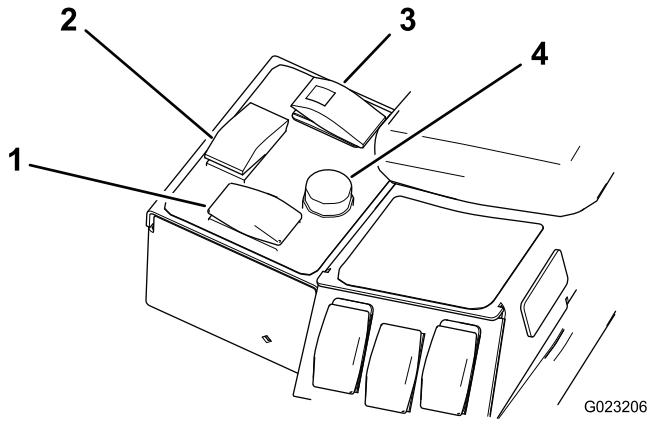

Bild 44

1. Warnblinkschalter
2. Blinkerschalter
3. Rundumleuchtenschalter
4. Hupe

Blinkerschalter

Drücken Sie die linke Seite des Blinkerschalters nach unten (Bild 44), um den linken Blinker einzuschalten. In der mittleren Stellung ist der Blinker ausgeschaltet.

Drücken Sie die rechte Seite des Blinkerschalters nach unten (Bild 44), um den rechten Blinker einzuschalten. In der mittleren Stellung ist der Blinker ausgeschaltet.

Rundumleuchtenschalter

Drücken Sie auf den Rundumleuchtenschalter (Bild 44), um die Rundumleuchte zu aktivieren.

Hupe

Drücken Sie auf die Hupe, um sie zu aktivieren (Bild 44).

Einstellen der Scheinwerfer

1. Lösen Sie die Befestigungsmuttern und stellen Sie jeden Scheinwerfer so ein, dass er direkt nach vorne zeigt.
2. Ziehen Sie die Befestigungsmutter gerade so weit fest, dass der Scheinwerfer sich nicht verstellt.
3. Legen Sie ein flaches Blechstück über die Vorderseite des Scheinwerfers.
4. Befestigen Sie ein magnetisches Winkelmesser an der Platte.

5. Halten Sie alle Teile fest und neigen Sie gleichzeitig den Scheinwerfer vorsichtig um 3 Grad nach unten; ziehen Sie die Mutter dann fest.
6. Wiederholen Sie diese Schritte für den anderen Scheinwerfer.

Hinweise:

Hinweise:



Count on it.