Form No. 3396-274 Rev A

CE-valosarja

Groundsmaster® 4500/4700- tai Reelmaster® 7000 -ajoyksikkö, vuosimalli 2014 ja vanhemmat

Mallinro: 30491

Asennusohjeet

⚠ VAARA

KALIFORNIA
Lakiesityksen 65 mukainen varoitus

Tämä tuote sisältää kemikaaleja, jotka Kalifornian osavaltion tietojen mukaan aiheuttavat syöpää, synnynnäisiä epämuodostumia tai lisääntymiseen liittyvää haittaa.

Asennus

Irralliset osat

Tarkista alla olevasta taulukosta, että kaikki osat on toimitettu.

Ohjeet	Kuvaus	Määrä	Käyttökohde
1	Mitään osia ei tarvita	–	Akun irrotus
2	Mitään osia ei tarvita	–	Kiinnitysreikien poraus.
3	Oikeanpuoleinen ajovalon kannatinkokoonpano	1	Ajovalojen asennus.
	Vasemmanpuoleinen ajovalon kannatinkokoonpano	1	
	Ruuvi (3/8 × 2½ tuumaa)	6	
	Laippamutteri (3/8 tuumaa)	6	
	Litteä aluslaatta (3/8 × 7/8 tuumaa)	8	
	Kumiripustin	2	
	Välikappale	4	
	Ruuvi (5/16 × 1-5/8 tuumaa)	4	
	Laippamutteri (5/16 tuumaa)	4	
	Oikeanpuoleinen ajovalokokoonpano	1	
	Vasemmanpuoleinen ajovalokokoonpano	1	
4	Äänimerkki	1	Äänimerkin asennus.
	Äänimerkin kannatin	1	
	Pultti (3/8 × 5/8 tuumaa)	1	
	Laippamutteri (3/8 tuumaa)	1	
	Pultti (¼ × 2 tuumaa)	2	
	Mutteri (¼ tuumaa)	2	
5	Vilkkurelemoduuli	1	Vilkkurelemoduulin asennus
	Itsekierteittävä ruuvi (#10 × ½ tuumaa)	1	

© 2015—The Toro® Company
8111 Lyndale Avenue South
Bloomington, MN 55420

Rekisteröi tuotteesi osoitteessa www.Toro.com.

CE

Käännös alkuperäisestä tekstistä (FI)
Painettu Yhdysvalloissa
Kaikki oikeudet pidätetään

3396-274 A

Ohjeet	Kuvaus	Määrä	Käyttökohde
6	Relekytkin Pultti (#8 × ½ tuumaa)	1 1	Relekytkimen asennus
7	Kytkinpaneelin kotelo Ohjetarra Itsekierteittävä ruuvi (¼ × ½ tuumaa) Varoitusvilkkujen kytkin Kattovilkun kytkin Äänimerkin kytkin Äänimerkin painikkeen suojus	1 1 3 1 1 1 1	Kytkinpaneelin asennus.
8	Lukkopultti (#10 × 5/8 tuumaa) Lukkomutteri (#10) Anturilevy Laippamutteri (¼ tuumaa) Jarrun anturin kannatin Pultit (¼ × ¾ tuumaa) Uritettu ruuvi (#6 × 1 tuumaa) Aluslaatta (#6) Jarrun anturi Lukkomutteri (#6)	1 1 1 2 1 2 2 4 1 2	Jarrun anturin kannattimen asennus.
9	Kattovilkun Kattovilkun istukka Kattovilkun kannatin (ROPS-malli) U-pultti Laippamutteri (3/8 tuumaa) Kattovilkun kannatin (ohjaamomalli) Ruuvit Mutterit	1 1 1 1 2 1 2 2	Kattovilkkukokoonpanon asennus.
10	Vasemman valon kannatin Oikean valon kannatin Ruuvi (5/8 × 3 tuumaa) Litteä aluslaatta Vastamutteri (5/8 tuumaa) Takavalokokoonpano	1 1 4 4 2 2	Takavalojen asennus
11	Rekisterikilven valo Rekisterikilven kannatin Ruuvi (#10 × 5/8 tuumaa) Lukkomutteri (#10) Itsekierteittävä ruuvi (5/16 × ½ tuumaa)	1 1 2 2 2	Rekisterikilven kannattimen asennus
12	Johdinsarja Kytkinpaneelin kotelon kansi Ruuvi (#10 × ½ tuumaa) Asennustyyny Nippuside	1 1 3 3 11	Johdinsarjan asennus.
13	Sulake (10 A) Sulake (15 A) Sulakerasian tarra	3 1 1	Sulakkeiden asennus sulakerasiaan

Ohjeet, oppaat ja muut osat

Kuvaus	Määrä	Käyttökohde
Asennusohjeet	1	Lue ohjeet ennen sarjan asennusta ja käyttöä
Osaluettelo	1	Sisältää varaosien osanumerot

1

Akun irrotus

Mitään osia ei tarvita

Ohjeet

1. Sijoita ajoyksikkö tasaiselle alustalle, kytke seisontajarru, laske leikkuuyksiköt, katkaise sytytysvirta ja irrota virta-avain.

⚠ VAROITUS

Jos jätät avaimen virtalukkoon, joku voi vahingossa käynnistää moottorin ja vahingoittaa vakavasti lähellä olijoita.

Irrota avain virtalukosta ennen huoltoa.

2. Irrota akun miinuskaapeli akun navasta (Kuva 1).

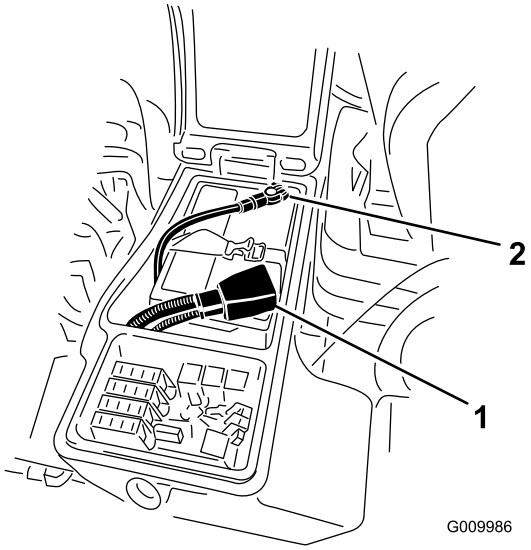

Kuva 1

1. Akun pluskaapeli
2. Akun miinuskaapeli

2

Kiinnitysreikien poraus

Mitään osia ei tarvita

Ajovalojen asennus

1. Irrota mutterit kahdesta lukkopultista, joilla ajovalot on kiinnitetty ajoyksikön runkoon (Kuva 2).
2. Irrota kaksi uritettua ruuvia, joilla tason suojuksen yläosa on kiinnitetty runkoon (Kuva 2).
3. Irrota ajovalojen johdinten liittimet ja irrota suojus rungosta (Kuva 2).

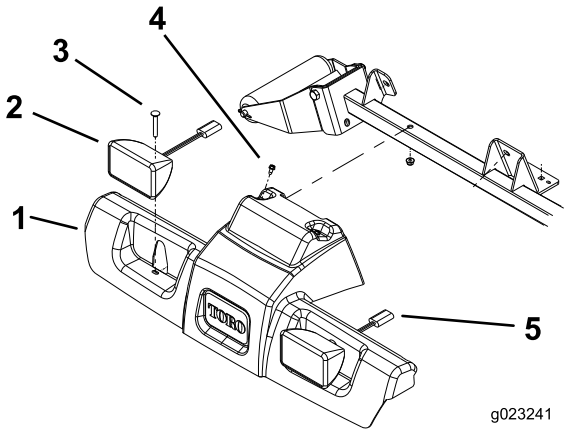

Kuva 2

1. Tason suojus
2. Ajovalokokoonpano
3. Lukkopultti ja laippamutteri
4. Itsekierteittävä ruuvi
5. Ajovalon liitin

4. Paikanna ja poraa rullan tukiputken kummallekin sivulle kuusi halkaisijaltaan 1,0 cm:n reikää kuvassa esitettyjen mittojen avulla (Kuva 3).

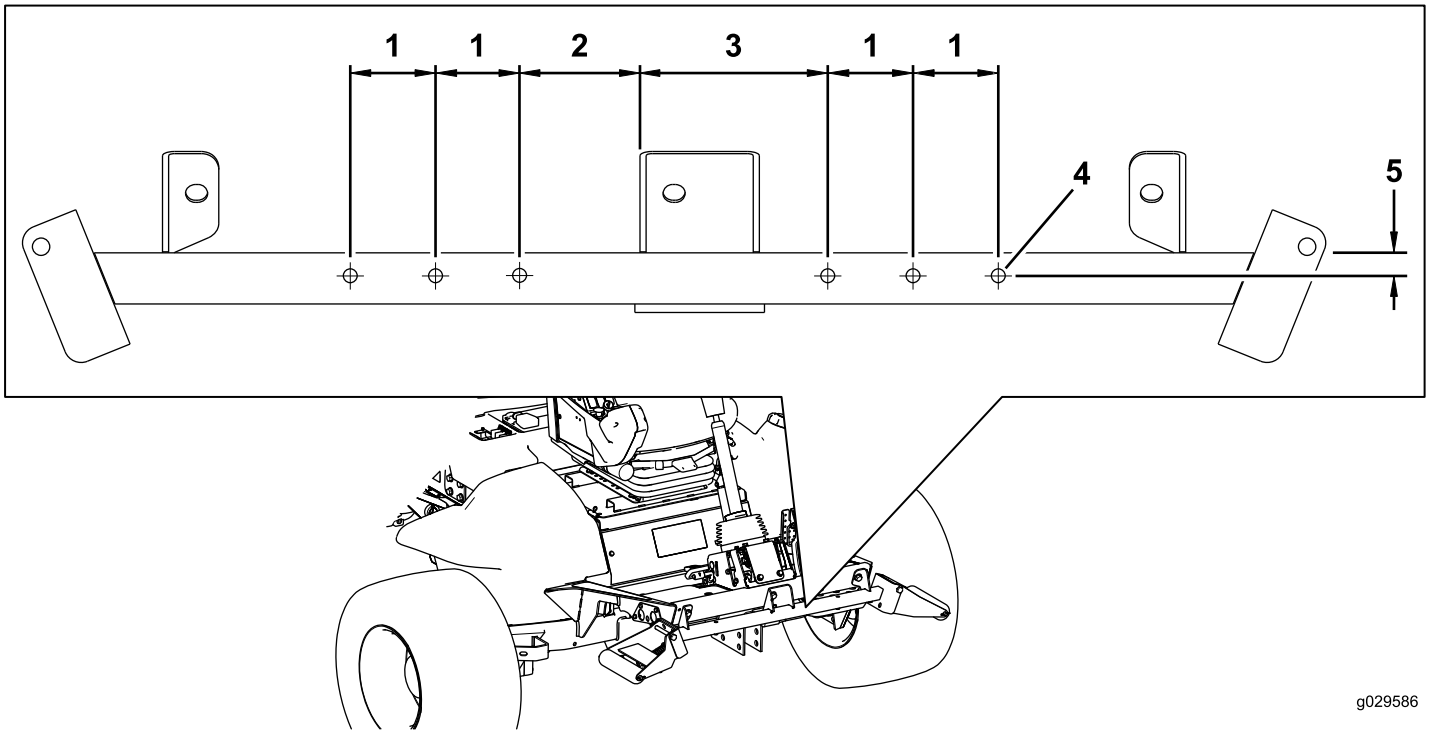

Kuva 3

1. 6,35 cm
2. 8,89 cm
3. 13,97 cm
4. 1,0 cm:n halkaisija
5. 1,9 cm

Reikien poraus äänimerkin kannattimelle

Paikanna ja poraa rullan tukiputken kummallekin sivulle kuusi halkaisijaltaan 7,1 mm:n reikää kuvassa esitettyjen mittojen avulla (Kuva 4).

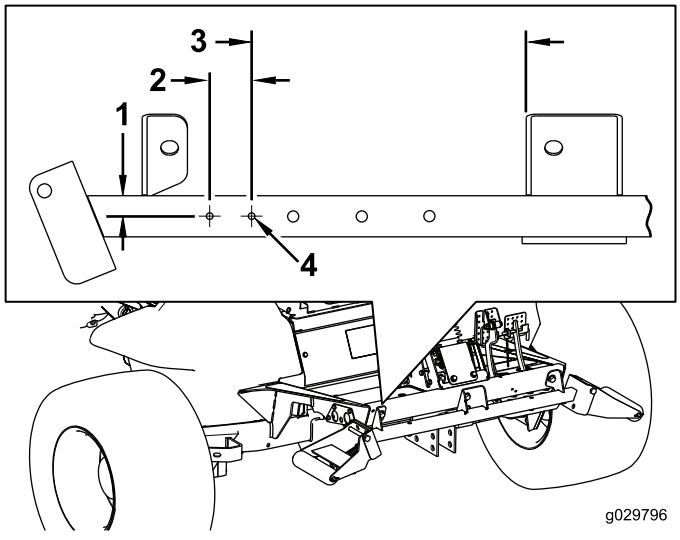

Kuva 4

1. 1,9 cm
2. 3,81 cm
3. 25,4 cm
4. 7,1 mm:n halkaisija

Reiän poraus tukivarteen vilkkurelemoduulia varten

1. Irrota kaksi pulttia, joilla levy on kiinni tukivarren oikeanpuoleisessa suojuksessa (Kuva 5). Irrota tukivarren levy.

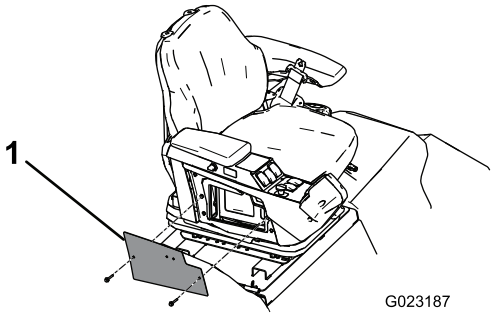

Kuva 5

1. Tukivarren levy

2. Paikanna ja poraa halkaisijaltaan 4,5 mm:n reikä tukivarren suojuksen ja tukivarren läpi kuvassa esitettyjen mittojen avulla (Kuva 6).

   Huomaa: Varo vahingoittamasta tukivarren sisäisiä komponentteja.

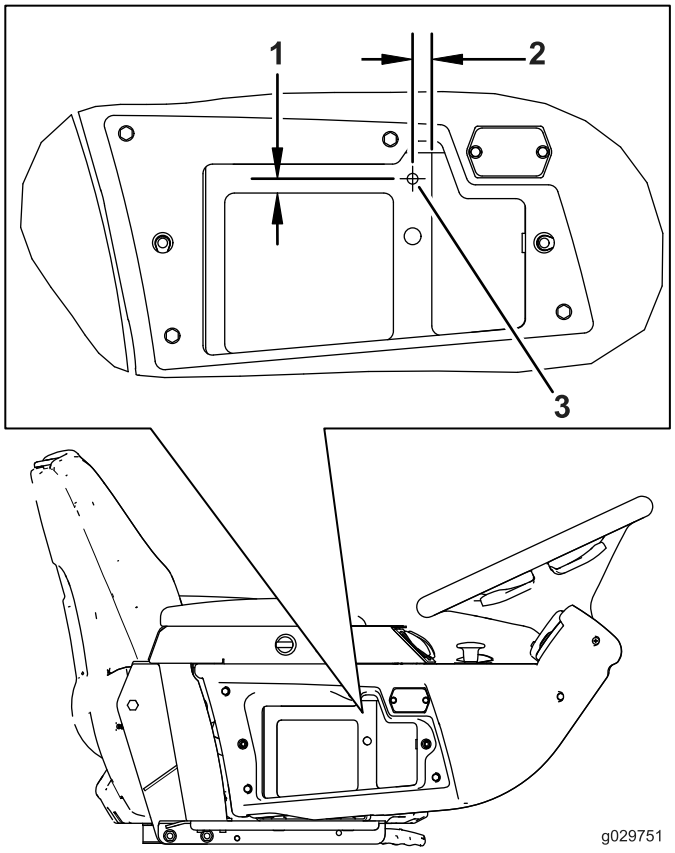

Kuva 6

1. 9,6 mm
2. 12,7 mm
3. 4,5 mm:n halkaisija

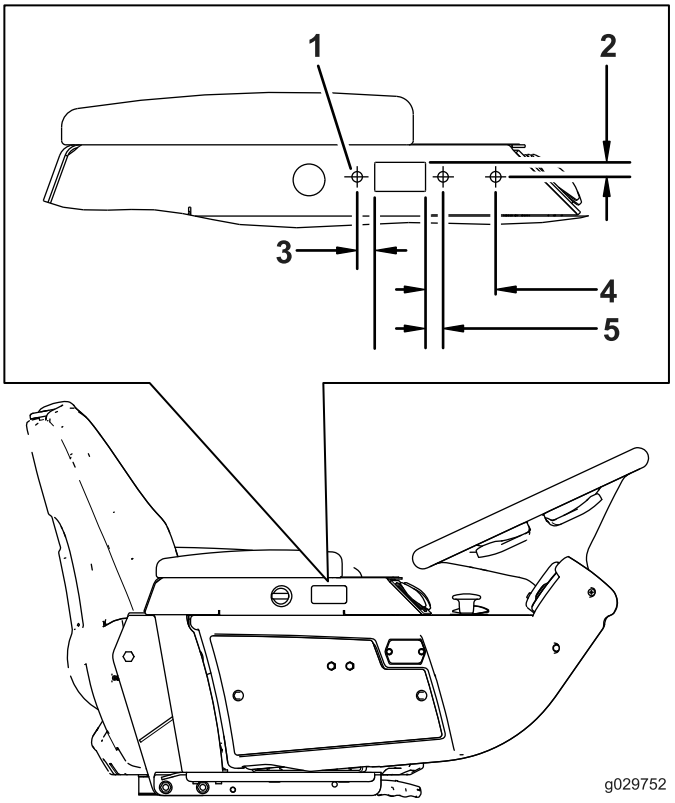

Kuva 7

1. 5,5 mm:n halkaisija
2. 12,7 mm
3. 12,7 mm
4. 51 mm
5. 12,7 mm

Kytkinpaneelin kotelon reikien sijainti

Paikanna ja poraa kolme halkaisijaltaan 5,5 mm:n reikää tukivarren suojuksen ja tukivarren läpi kuvassa esitettyjen mittojen avulla (Kuva 7).

Huomaa: Varo vahingoittamasta tukivarren sisäisiä komponentteja.

Reikien poraus takapuskuriin rekisterikilpeä varten

Paikanna ja poraa takapuskurin ulkosivulle kaksi halkaisijaltaan 7,1 mm:n reikää kuvassa esitettyjen mittojen avulla (Kuva 8).

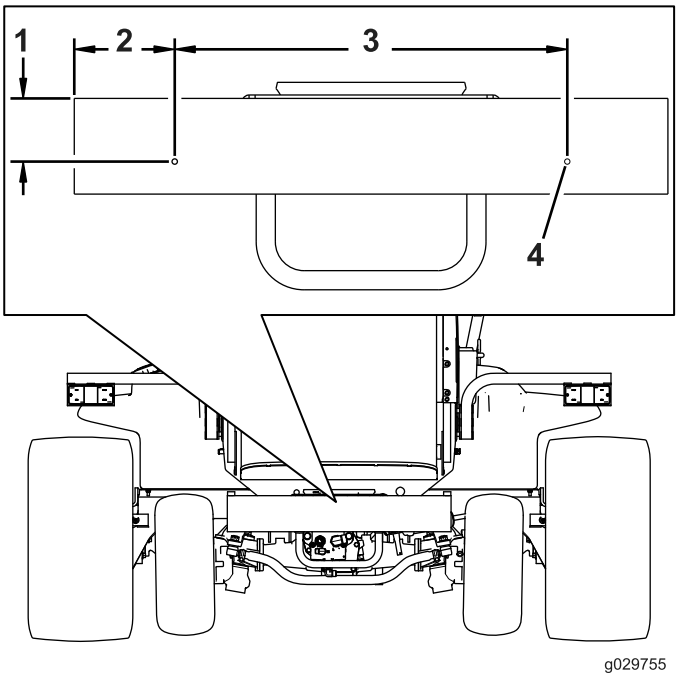

Kuva 8

1. 8,3 cm
2. 13,3 cm
3. 52,07 cm
4. 7,1 mm:n halkaisija

Reikien poraus etujalkatukeen jarrupolkimen kytkintä varten

Paikanna ja poraa etujalkatuen läpi kaksi halkaisijaltaan 7,1 mm:n reikää kuvassa esitettyjen mittojen avulla (Kuva 9).

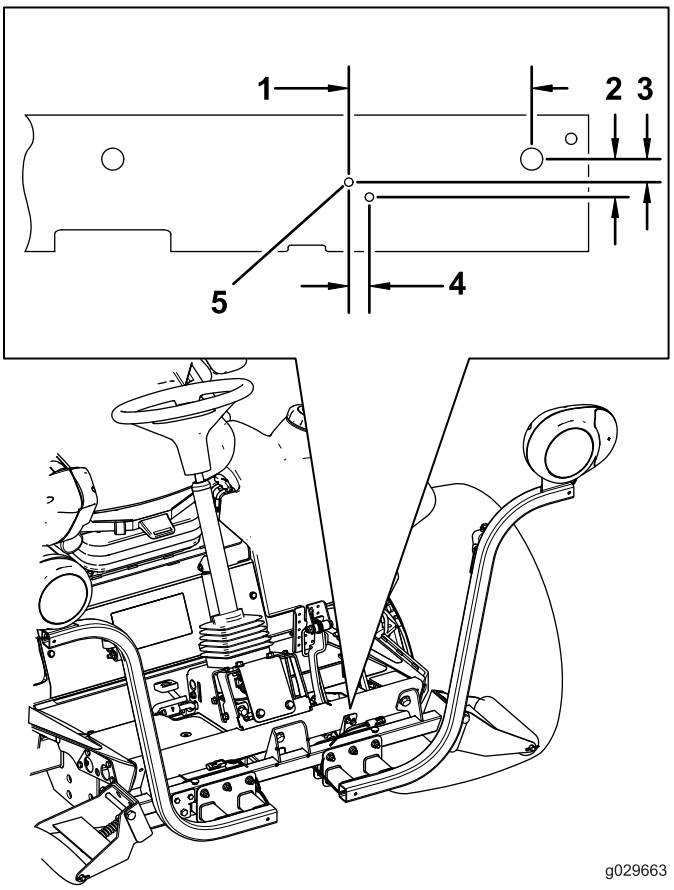

Kuva 9

1. 15,52 cm
2. 32 mm
3. 20 mm
4. 17 mm
5. 7,1 mm:n halkaisija

3

Ajovalojen asennus

Vaiheeseen tarvittavat osat:

1	Oikeanpuoleinen ajovalon kannatinkokoonpano
1	Vasemmanpuoleinen ajovalon kannatinkokoonpano
6	Ruuvi (3/8 × 2½ tuumaa)
6	Laippamutteri (3/8 tuumaa)
8	Litteä aluslaatta (3/8 × 7/8 tuumaa)
2	Kumiripustin
4	Välikappale
4	Ruuvi (5/16 × 1-5/8 tuumaa)
4	Laippamutteri (5/16 tuumaa)
1	Oikeanpuoleinen ajovalokokoonpano
1	Vasemmanpuoleinen ajovalokokoonpano

Ajovalon kannattimen asennus ROPS-malliin

1. Kiinnitä vasemman- ja oikeanpuoleinen ajovalon kannatin rullan tukiputken etuosaan kuudella pultilla (3/8 × 2½ tuumaa) ja laippamutterilla (3/8 tuumaa) kuvan mukaisesti (Kuva 10).

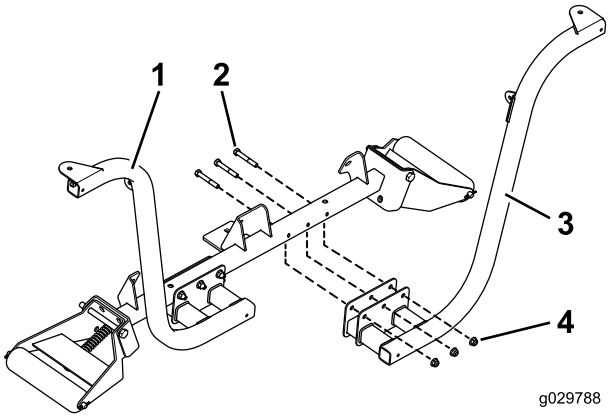

Kuva 10

1. Asennettu ajovalon kannatinkokoonpano
2. Pultit (3/8 × 2½ tuumaa)
3. Ajovalon kannatinkokoonpano
4. Laippamutterit (3/8 tuumaa)

Huomaa: Aseta pultit siten, että laippamutterit osoittavat ajoyksiköstä eteenpäin.

2. Kiinnitä vasemman- ja oikeanpuoleinen ajovalokokoonpano ajovalon kannattimiin (Kuva 11) valojen mukana toimitetuilla kiinnitystarvikkeilla.

Huomaa: Varmista, että ajovalojen suuntavilkkujen suojalasit osoittavat ajoyksikön kylkien suuntaan.

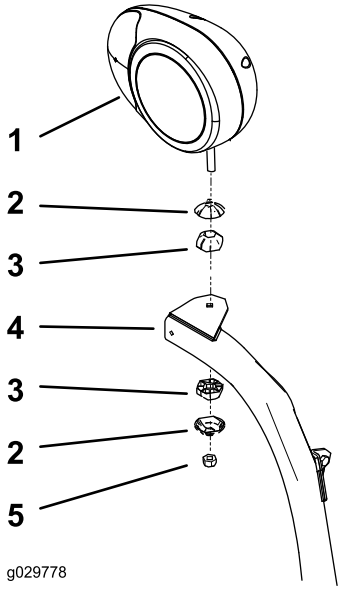

Kuva 11

1. Oikeanpuoleinen ajovalon kannatin
2. Nivelletyn liitoskappaleen suojus
3. Nivelletty liitoskappale
4. Ajovalon varsi
5. Lukkomutteri (10 mm)

3. Kiristä ajovalokokoonpano lukkomutterilla tiukasti ajovalon kannatinkokoonpanoon.

Huomaa: Älä kiristä lukkomutteria liikaa.

Ajovalon kannattimen asennus ohjaamomalliin

1. Asenna kumiripustin löysästi ohjaamon etuosan kunkin kielekkeen alaosaan pultilla (5/16 × 1-5/8 tuumaa), kahdella aluslaatalla (3/8 tuumaa), välikappaleella ja laippamutterilla (5/16 tuumaa) kuvan mukaisesti (Kuva 12).

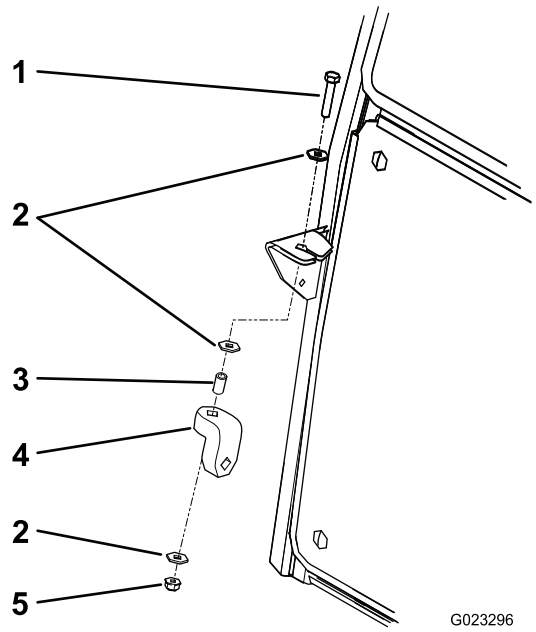

Kuva 12

1. Pultti (5/16 × 1-5/8 tuumaa)
2. Aluslaatta (3/8 tuumaa)
3. Välikappale
4. Kumiripustin
5. Laippamutteri (5/16 tuumaa)

2. Asenna vasemman- ja oikeanpuoleinen ajovalon kannatin löysästi rullan tukiputken etuosaan kuudella pultilla (3/8 × 2½ tuumaa) ja laippamutterilla (3/8 tuumaa). Aseta kannattimet kuvan mukaisesti (Kuva 13).

Huomaa: Varmista, että valon kannattimen kielekkeen reiät on kohdistettu kumiripustimen reikiin.

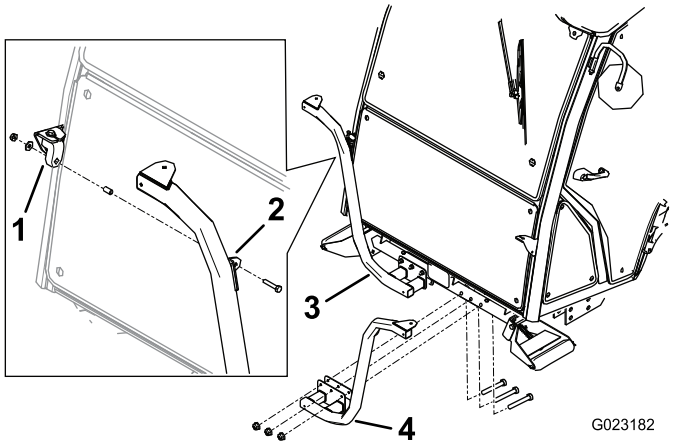

Kuva 13

1. Kumiripustin
2. Kiinnikkeen kieleke
3. Oikeanpuoleinen ajovalon kannatin
4. Vasemmanpuoleinen ajovalon kannatin

3. Kiinnitä vasemman- ja oikeanpuoleinen ajovalokokoonpano ajovalon kannattimiin (Kuva 14) valojen mukana toimitetuilla kiinnitystarvikkeilla.

Huomaa: Varmista, että ajovalojen suuntavilkkujen suojalasit osoittavat ajoyksikön kylkien suuntaan.

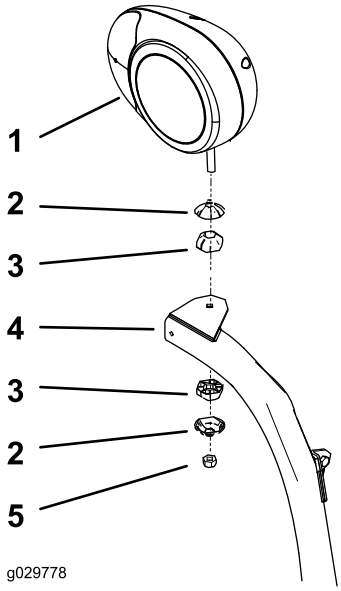

Kuva 14

1. Oikeanpuoleinen ajovalon kannatin
2. Nivelletyn liitoskappaleen suojus
3. Nivelletty liitoskappale
4. Ajovalon varsi
5. Lukkomutteri (10 mm)

4. Kiristä ajovalokokoonpano lukkomutterilla tiukasti ajovalon kannatinkokoonpanoon.

Huomaa: Älä kiristä lukkomutteria liikaa.

Huomaa: Ohjaamon etu- ja takavaloja ei saa käyttää CE-käytössä. Poista ohjaamon etu- ja takavalot käytöstä seuraavasti:

- **Etuvalot:** Irrota valot ohjaamon katolta ja irrota valojen johdot. Asenna valot ohjaamoon.
- **Takavalot:** Irrota ruuvit, joilla suojalasit on kiinnitetty valoihin. Irrota polttimot valoista ja asenna suojalasit takaisin valoihin.

4

Äänimerkin asennus

Vaiheeseen tarvittavat osat:

1	Äänimerkki
1	Äänimerkin kannatin
1	Pultti (3/8 × 5/8 tuumaa)
1	Laippamutteri (3/8 tuumaa)
2	Pultti (¼ × 2 tuumaa)
2	Mutteri (¼ tuumaa)

Ohjeet

1. Kiinnitä äänimerkin hihna äänimerkin kannattimeen pultilla (3/8 × 5/8 tuumaa) ja laippamutterilla (3/18 tuumaa) kuvan mukaisesti (Kuva 15).

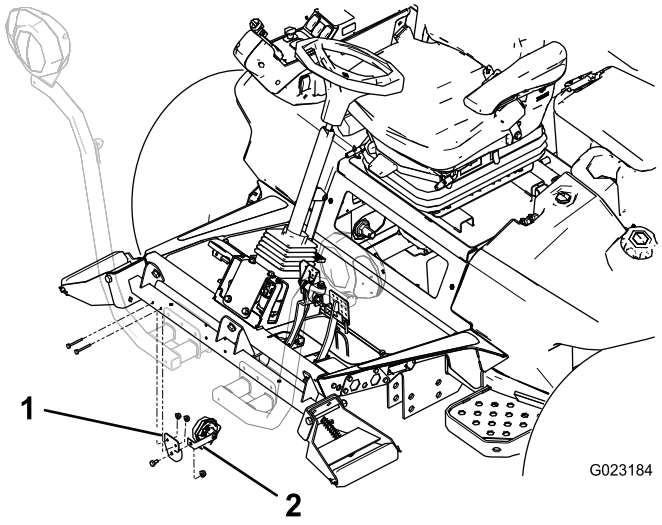

Kuva 15

1. Äänimerkin kannatin
2. Äänimerkin hihna

2. Kiinnitä äänimerkin kannatin rullan tukiputken takaosaan kahdella pultilla (¼ × 2 tuumaa) ja mutterilla (¼ tuumaa). Käännä äänimerkkiä niin, että se on suunnattu alaspäin (Kuva 15).

5

Vilkkurelemoduulin asennus

Vaiheeseen tarvittavat osat:

1	Vilkkurelemoduuli
1	Itsekierteittävä ruuvi (#10 × ½ tuumaa)

Ohjeet

Kiinnitä vilkkurelemoduuli itsekierteittävällä ruuvilla (#10 × ½ tuumaa) kuvan mukaisesti (Kuva 16).

Huomaa: Älä kiristä ruuvia liikaa.

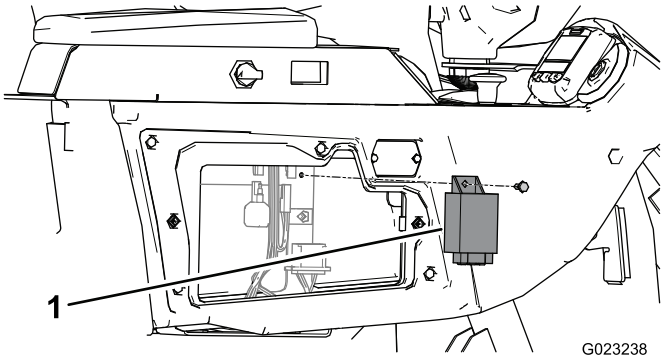

Kuva 16

1. Vilkkurelemoduuli

6

Relekytkimen asennus

Vaiheeseen tarvittavat osat:

1	Relekytkin
1	Pultti (#8 × ½ tuumaa)

Relekytkimen asennus.

Kiinnitä relekytkin pultilla (#8 × ½ tuumaa) kuvan mukaisesti (Kuva 17).

Huomaa: Älä kiristä pulttia liikaa.

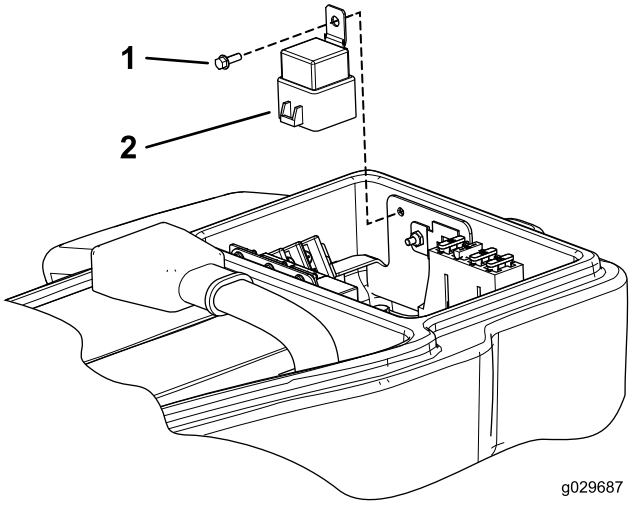

Kuva 17

1. Pultti (#8 × ½ tuumaa)
2. Rele

7

Kytkinpaneelin asennus

Vaiheeseen tarvittavat osat:

1	Kytkinpaneelin kotelo
1	Ohjetarra
3	Itsekierteittävä ruuvi (¼ × ½ tuumaa)
1	Varoitusvilkkujen kytkin
1	Kattovilkun kytkin
1	Äänimerkin kytkin
1	Äänimerkin painikkeen suojus

Ohjeet

1. Kiinnitä kytkinpaneelin kotelo tukivarteen kolmella ruuvilla (¼ × ½ tuumaa) kuvan mukaisesti (Kuva 18).

   Huomaa: Älä kiristä ruuveja liikaa.

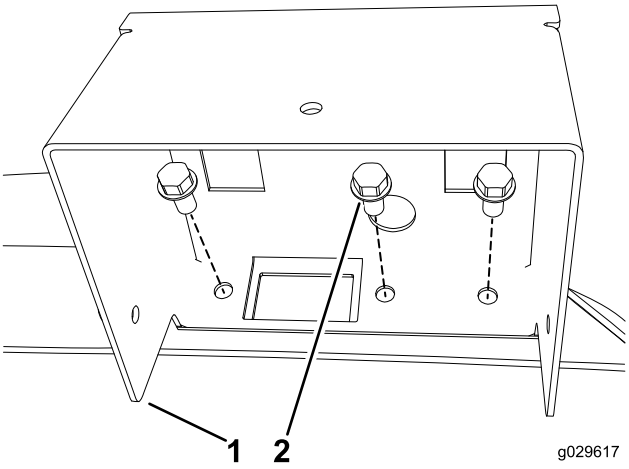

Kuva 18

1. Kytkinpaneelin kotelo
2. Itsekierteittävä ruuvi (¼ × ½ tuumaa)

2. Kiinnitä valopaneelin tarra kytkinpaneelin koteloon kuvan mukaisesti (Kuva 19).

   Huomaa: Varmista, että pinta on puhdas ja kuiva ennen tarran kiinnittämistä.

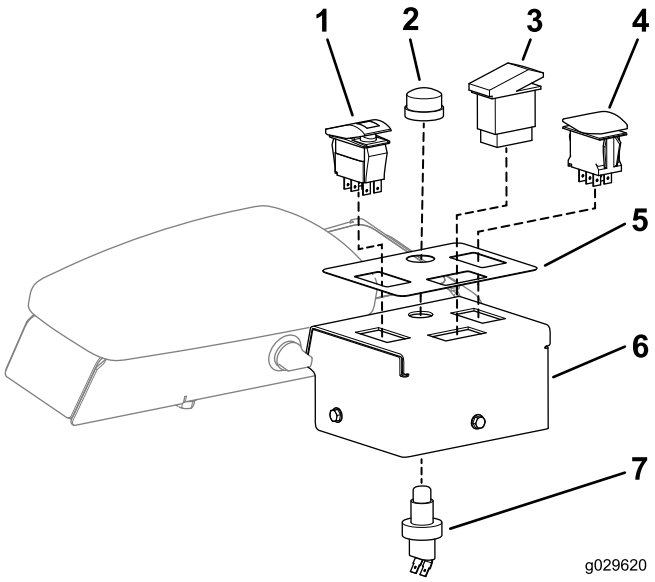

Kuva 19

1. Suuntavilkkujen kytkin
2. Äänimerkin painikkeen suojus
3. Kattovilkun kytkin
4. Varoitusvilkkujen kytkin
5. Valopaneelin tarra
6. Kytkinpaneelin kotelo
7. Äänimerkin kytkin

3. Asenna suuntavilkkujen kytkin kytkinpaneelin kotelon vasempaan aukkoon (Kuva 19).

   Huomaa: Suuntavilkkujen kytkin on kolmiasentoinen (päällä / ei päällä / päällä) kytkin.

4. Asenna kattovilkun kytkin kytkinpaneelin kotelon ylimpään aukkoon (Kuva 19).

   Huomaa: Kattovilkun kytkin on kaksiasentoinen (päällä / ei päällä) kytkin.

5. Asenna varoitusvilkkujen kytkin kytkinpaneelin kotelon oikeaan aukkoon (Kuva 19).

   Huomaa: Varoitusvilkkujen kytkin on kaksiasentoinen (päällä / ei päällä / päällä) kytkin, ja siinä on varoitusmerkintä.

6. Aseta äänimerkin painike kytkinpaneelin kotelon aukkoon alakautta (Kuva 19).
7. Kiinnitä äänimerkin painike kytkinpaneelin koteloon kiertämällä siihen kuminen äänimerkin painikkeen suojus (Kuva 19).
8. Kytke kytkimet johdinsarjaan.

8

Jarrun anturin kannattimen asennus

Vaiheeseen tarvittavat osat:

1	Lukkopultti (#10 × 5/8 tuumaa)
1	Lukkomutteri (#10)
1	Anturilevy
2	Laippamutteri (¼ tuumaa)
1	Jarrun anturin kannatin
2	Pultit (¼ × ¾ tuumaa)
2	Uritettu ruuvi (#6 × 1 tuumaa)
4	Aluslaatta (#6)
1	Jarrun anturi
2	Lukkomutteri (#6)

Ohjeet

1. Pura jarrupolkimen vivun lähestymisanturikokoonpano (Kuva 20) ja laita sivuun kaikki osat paitsi lähestymisanturi.

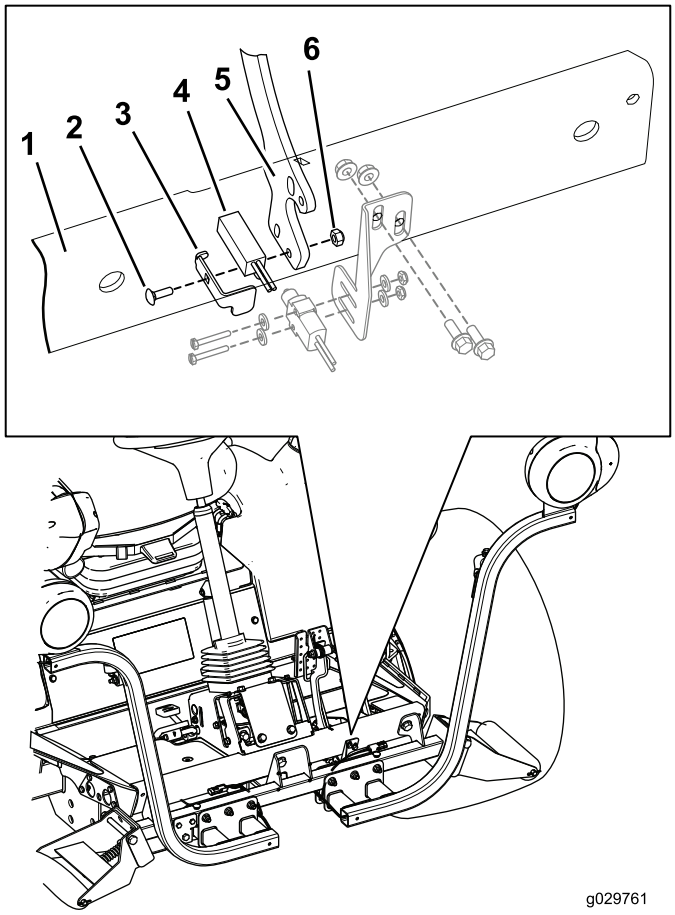

Kuva 20

1. Etujalkatuki
2. Lukkopultti (#10 × 5/8 tuumaa)
3. Jarrun anturilevy
4. Lähestymisanturi
5. Jarrupolkimen vipu
6. Lukkomutteri (#10)

2. Kokoa lähestymisanturikokoonpano jarrupolkimen vipuun käyttämällä lukkopulttia (#10 × 5/8 tuumaa), jarrun anturilevyä, lähestymisanturia ja lukkomutteria (#10) kuvan mukaisesti (Kuva 20).

   Huomaa: Älä kiristä pultteja liikaa. Pulttien liiallinen kiristäminen vahingoittaa anturia.

3. Etsi etujalkatuessa olevat jarrun anturin kannattimen kiinnitysreiät ja asenna jarrun anturin kannatin löysästi etujalkatukeen kahdella pultilla (¼ × ¾ tuumaa) ja kahdella laippamutterilla (¼ tuumaa).

   Huomaa: Jarrun anturi on kohdistettava jarrun anturilevyyn liikuttamalla jarrun anturin kannatinta ylös ja alas (Kuva 21).

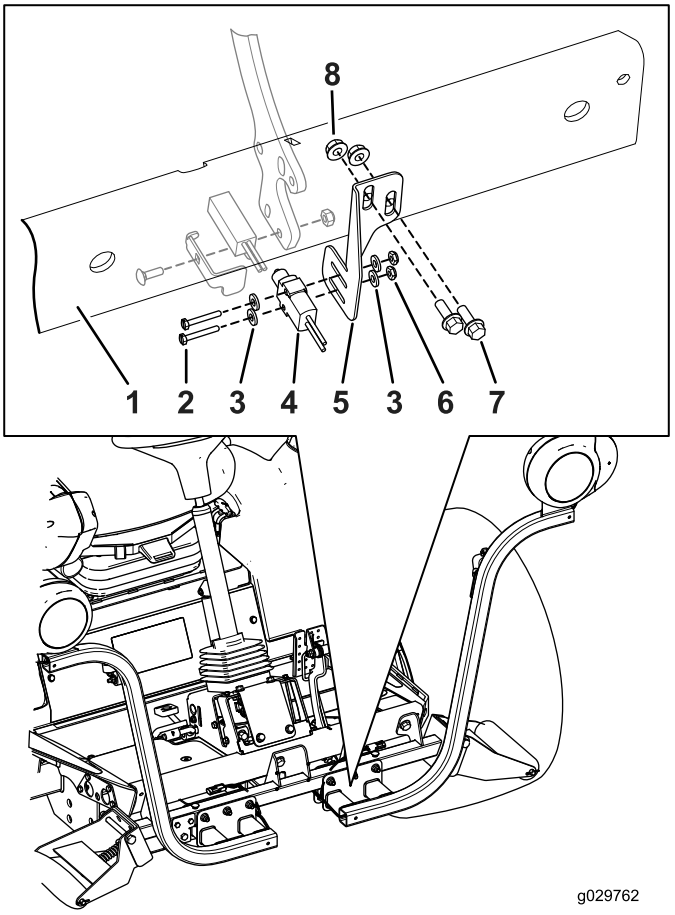

Kuva 21

1. Etujalkatuki
2. Uritettu ruuvi (#6 × 1 tuumaa)
3. Aluslaatta (#6)
4. Jarrun anturi
5. Jarrun anturin kannatin
6. Lukkomutteri (#6)
7. Pultit (¼ × ¾ tuumaa)
8. Laippamutteri (¼ tuumaa)

4. Asenna jarrun anturi löysästi jarrun anturin kannattimeen kahdella uritetulla ruuvilla (#6 × 1 tuumaa), kahdella aluslaatalla ja kahdella laippamutterilla (Kuva 21).
5. Kohdista jarrun anturi sisään tai ulos ja jarrun anturin kannatin ylös tai alas niin, että jarrun anturin kytkin painaa anturilevyä.
6. Viimeistele jarrun anturikokoonpanon asennus kiristämällä kaikki kiinnitysosat.
   - Kiinnitä jarrun anturi tukevasti jarrun anturin kannattimeen kiristämällä kaksi uritettua ruuvia (#6 × 1 tuumaa) ja kaksi laippamutteria.

     Huomaa: Älä kiristä ruuveja liikaa. Ruuvien liiallinen kiristäminen vahingoittaa anturia.
   - Kiristä pultit (¼ × ¾ tuumaa) ja kaksi laippamutteria (¼ tuumaa), joilla jarrun anturin kannatin on kiinnitetty etujalkatukeen, momenttiin 10,17–12,43 N·m.

Tärkeää: Kun valosarja on asennettu, varmista, että jarrun anturi kytkee jarruvalot päälle jarrupoljinta

painettaessa. Kohdista tarvittaessa jarrun anturi uudelleen.

9

Kattovilkkukokoonpanon asennus

Vaiheeseen tarvittavat osat:

1	Kattovilkun
1	Kattovilkun istukka
1	Kattovilkun kannatin (ROPS-malli)
1	U-pultti
2	Laippamutteri (3/8 tuumaa)
1	Kattovilkun kannatin (ohjaamomalli)
2	Ruuvit
2	Mutterit

Kattovilkun asennus ROPS-malliin

1. Kiinnitä kattovilkun kannatin löysästi kaatumissuojausjärjestelmän (ROPS) pystytukeen U-pultilla ja kahdella laippamutterilla (3/8 tuumaa) kuvan mukaisesti (Kuva 22).

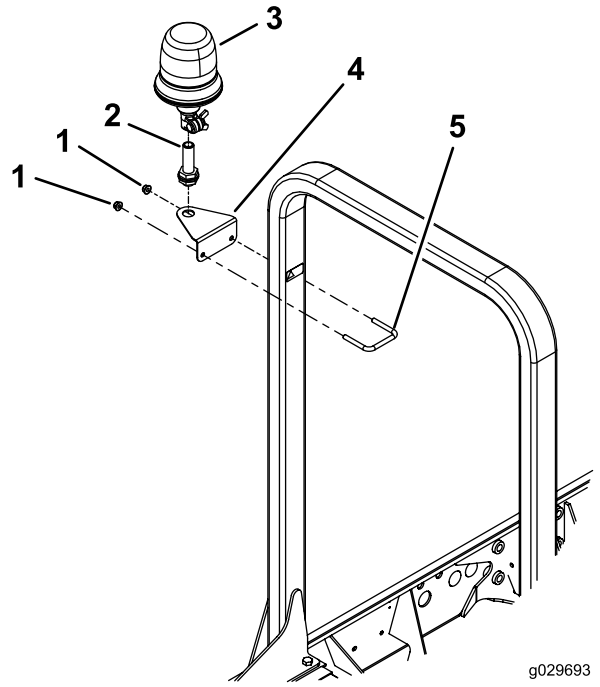

Kuva 22

1. Laippamutteri (3/8 tuumaa)
2. Kattovilkun istukka
3. Kattovilkun
4. Kattovilkun kannatin
5. U-pultti

2. Aseta kattovilkun kannatin 32 cm:n päähän kaatumissuojausjärjestelmän yläosasta ja kiristä U-pultin mutterit kuvan mukaisesti (Kuva 23).

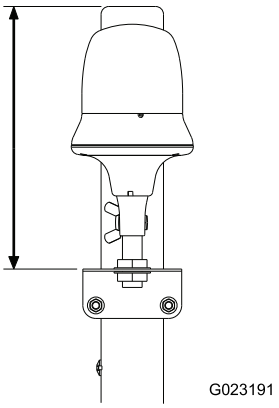

Kuva 23

3. Kiinnitä kattovilkun istukka kattovilkun kannattimeen vastamutterilla (Kuva 22).
4. Kytke kattovilkku istukkaan ja kiristä siipimutteri (Kuva 22).

Kattovilkun asennus ohjaamomalliin

1. Kiinnitä kattovilkun kannatin ohjaamon rungon oikean takakulman kielekkeeseen kahdella ruuvilla ja kahdella mutterilla (Kuva 24).

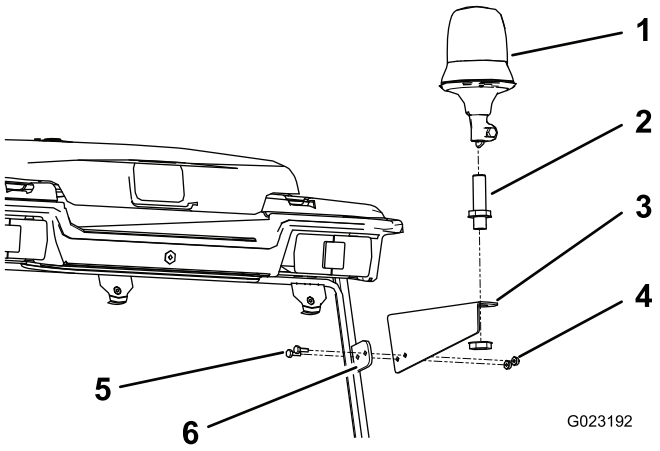

Kuva 24

1. Kattovilkun
2. Kattovilkun istukka
3. Kattovilkun kannatin
4. Laippamutteri
5. Ruuvi
6. Ohjaamon kieleke

2. Kiinnitä kattovilkun istukka kattovilkun kannattimeen vastamutterilla (Kuva 24).
3. Kytke kattovilkku istukkaan ja kiristä siipimutteri (Kuva 24).

10

Takavalojen asennus

Vaiheeseen tarvittavat osat:

1	Vasemman valon kannatin
1	Oikean valon kannatin
4	Ruuvi (5/8 × 3 tuumaa)
4	Litteä aluslaatta
2	Vastamutteri (5/8 tuumaa)
2	Takavalokokoonpano

Ohjeet

1. Irrota kaksi pulttia, aluslaattaa ja mutteria, joilla säiliön asennuskannatin on kiinni vasemmassa runkopalkissa (Kuva 25).

   Huomaa: Vakauta säiliö ja kannatin, jotta ne eivät pääse putoamaan alas.

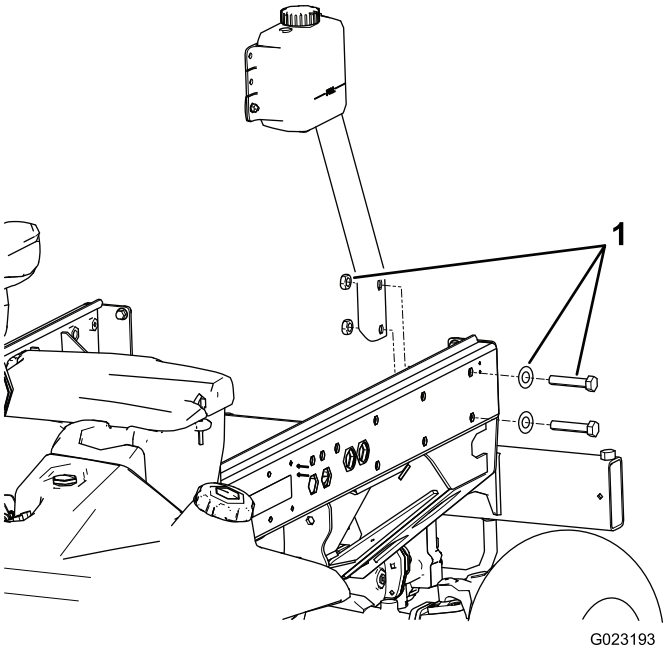

Kuva 25

1. Säiliön kannattimen asennuspultit, aluslaatat ja mutterit

2. Kiinnitä vasemman valon kannatin kannattimeen ja runkoon kahdella pultilla (5/8 × 3 tuumaa), kahdella litteällä aluslaatalla ja kahdella vastamutterilla kuvan mukaisesti (Kuva 26).

   Huomaa: Vasemman ja oikean valon kannattimet ovat erilaiset. Varmista, että kiinnität kannattimet oikeille puolille.

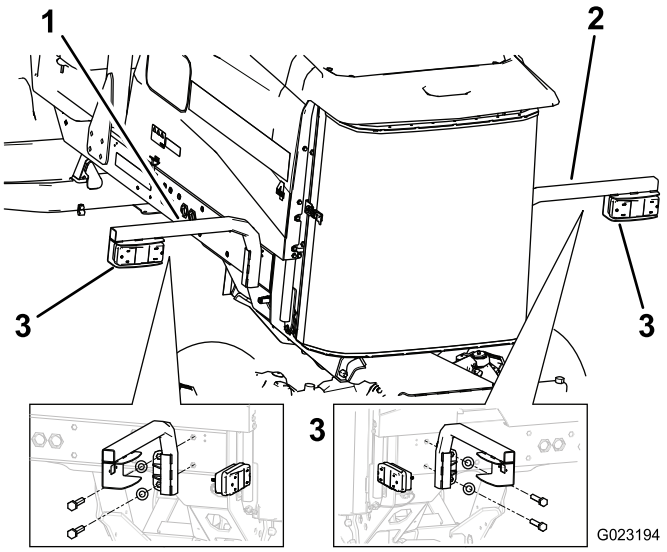

Kuva 26

1. Vasemman valon kannatin
2. Oikean valon kannatin
3. Takavalo

3. Asenna takavalo valon kiinnikkeeseen valon mukana toimitetuilla pulteilla ja muttereilla (Kuva 26).

   Huomaa: Varmista, että valo on sijoitettu niin, että liitäntä menee valon kannattimen aukon läpi ja että oranssi osa osoittaa ajoyksikön ulkopuolta kohti.

4. Irrota kaksi takapulttia ja aluslaattaa oikeasta runkokaiteesta (Kuva 27).

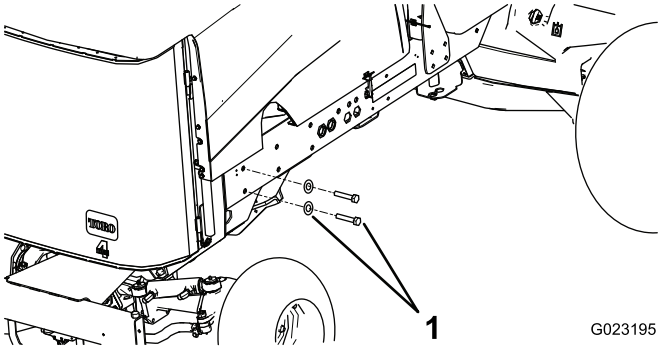

Kuva 27

1. Pultit ja aluslaatat

5. Kiinnitä oikean valon kannatin runkoon kahdella pultilla (5/8 × 3 tuumaa) ja litteällä aluslaatalla (Kuva 26).

11

Rekisterikilven kannattimen asennus

Vaiheeseen tarvittavat osat:

1	Rekisterikilven valo
1	Rekisterikilven kannatin
2	Ruuvi (#10 × 5/8 tuumaa)
2	Lukkomutteri (#10)
2	Itsekierteittävä ruuvi (5/16 × ½ tuumaa)

Ohjeet

1. Kiinnitä valo rekisterikilven kannattimeen kahdella ruuvilla (#10 × 5/8 tuumaa) ja lukkomutterilla (Kuva 28).

   Huomaa: Älä kiristä ruuveja liikaa. Varmista, että suojalasi osoittaa alaspäin ja johdot on viety rekisterikilven kannattimen aukon läpi.

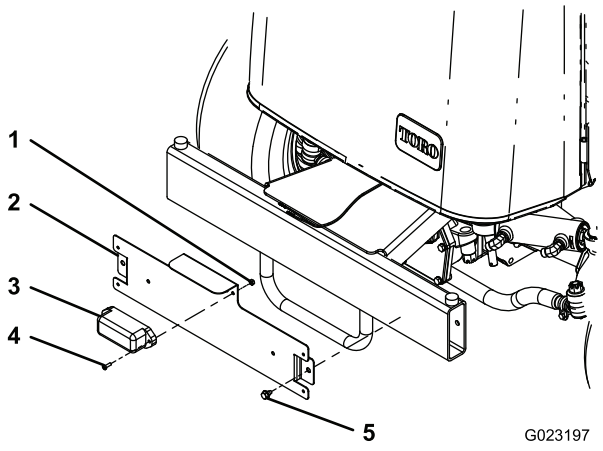

Kuva 28

1. Lukkomutteri (#10)
2. Rekisterikilven kannatin
3. Rekisterikilven valo
4. Ruuvi (#10 × 5/8 tuumaa)
5. Itsekierteittävä ruuvi (5/16 × ½ tuumaa)

2. Kiinnitä rekisterikilven kannatin takapuskuriin kahdella itsekierteittävällä ruuvilla (5/16 × ½ tuumaa).

   Huomaa: Aseta rekisterikilven kannatin kuvan mukaisesti (Kuva 28).

12

Johdinsarjan asennus

Vaiheeseen tarvittavat osat:

1	Johdinsarja
1	Kytkinpaneelin kotelon kansi
3	Ruuvi (#10 × ½ tuumaa)
3	Asennustyyny
11	Nippuside

Ohjeet

Vie ja kytke johdinsarja seuraavien ohjeiden ja kuvien mukaisesti.

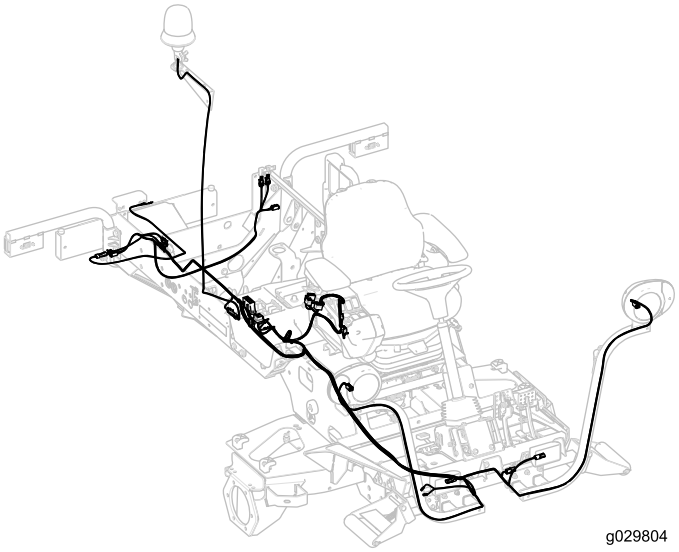

Kuva 29

1. Irrota laippakantaruuvi, jolla kiinnitin ja tiiviste on kiinnitetty ajoyksikköön (Kuva 30).

   Huomaa: Irrota kiinnitin ja tiiviste jotta pääset käsiksi sulakkeisiin.

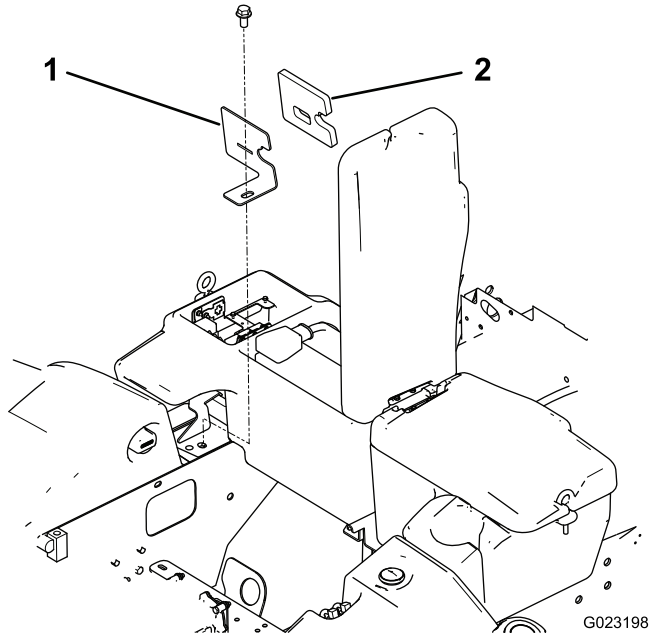

Kuva 30

1. Kiinnitin
2. Tiiviste

2. Vie johdinsarjan sulakerasialla varustettu osa sulaketilan aukkoon ajoyksikön oikean puolen alapuolelta (Kuva 31).

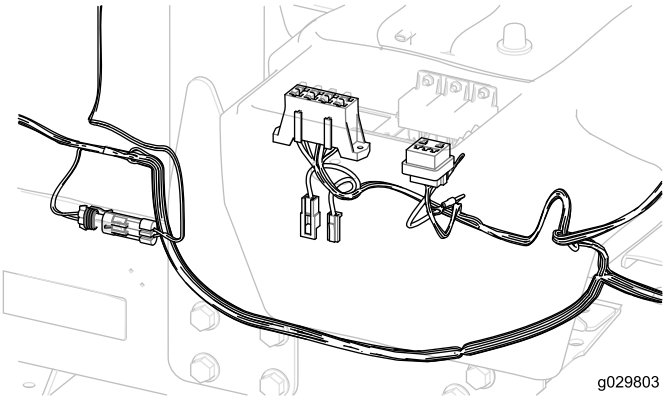

Kuva 31

Tärkeää: Johdinsarjaa asennettaessa älä vedä sitä terävien reunojen yli, sillä johtimet saattavat vaurioitua. Johtimet eivät saa koskettaa kuumia tai liikkuvia osia. Kiinnitä johdinsarja nippusiteillä.

3. Kiinnitä johdinsarjan sulakerasia olemassa olevan sulakerasian viereen kahdella johdinsarjan mukana toimitetulla itsekierteittävällä ruuvilla (#8 × ½ tuumaa) (Kuva 32).

Huomaa: Älä kiristä ruuveja liikaa.

4. Kytke johdinsarjan pieni rengasliitin yhteen maadoitusliitännän ruuveista (Kuva 32).

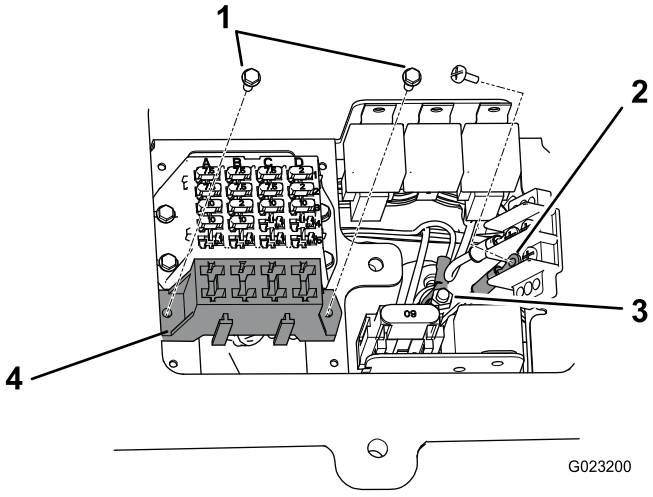

Kuva 32

1. Itsekierteittävät ruuvit (#8 × ½ tuumaa)
2. Maadoitusliitäntä
3. Kytkentärasia
4. Johdinsarjan sulakerasia

5. Kytke johdinsarjan iso rengasliitin kytkentärasian napaan (Kuva 32).
6. Asenna kiinnitin ja tiiviste ajoyksikköön laippakantaruuvilla (Kuva 30).
7. Vie johdinsarja vilkkumoduuliin ja kytke liitin.

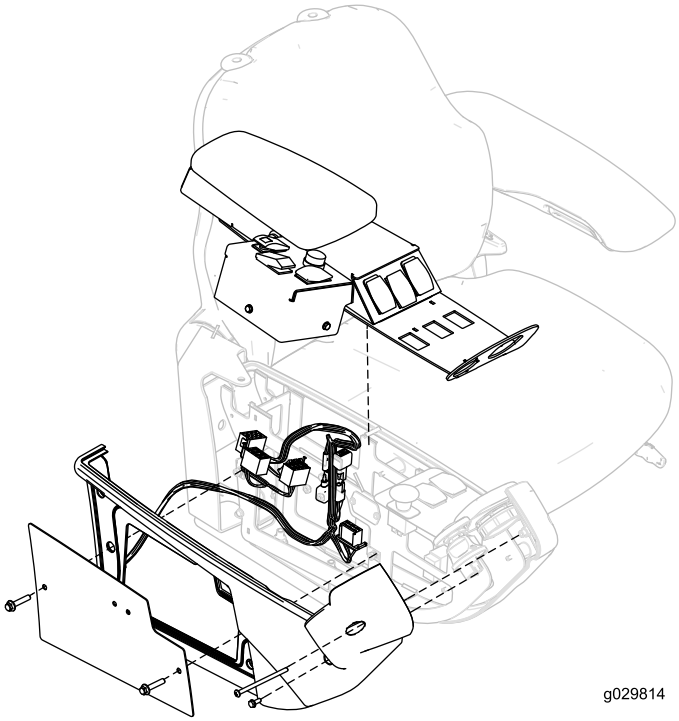

Kuva 33

Huomaa: Oikeanpuoleinen käsinojan paneeli ja käsinoja on ehkä irrotettava, jotta ne eivät ole johdinsarjan viennin tiellä (Kuva 33).

8. Vie johdinsarja kytkinpaneelin koteloon ja kytke liittimet äänimerkin, kattovilkun, suuntavilkun ja varoitusvilkun kytkimiin.
9. Asenna kytkinpaneelin kotelon kansi kytkinpaneelin koteloon kolmella ruuvilla (#10 × ½ tuumaa) kuvan mukaisesti (Kuva 34).

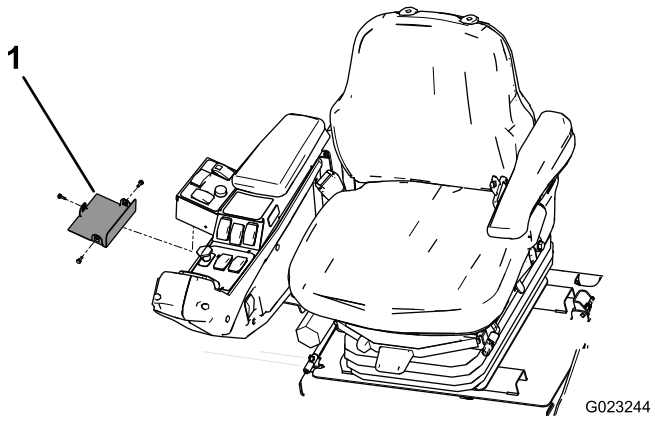

Kuva 34

1. Kytkinpaneelin kotelon kansi

10. Vie johdinsarjan etuosa käyttäjän tason alta ajoyksikön etuosaan (Kuva 35).

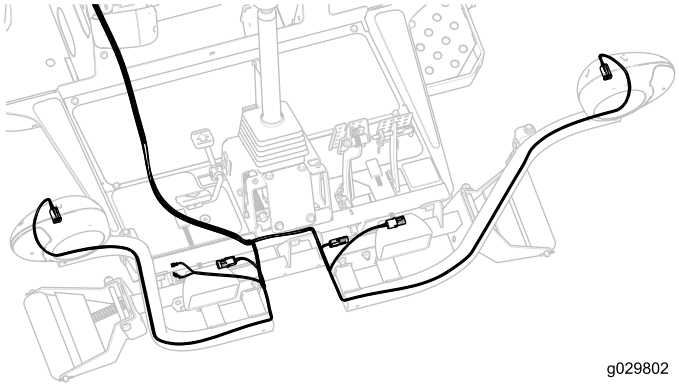

Kuva 35

11. Vie kukin johdinsarjan liitin vastaavan ajovalon kannattimen läpi ja liitä se ajovaloon (Kuva 35).
12. Kytke johdinsarjan johto äänimerkkiin kahdella liittimellä (Kuva 35).
13. Aseta tason suojus rungon päälle (Kuva 36).
14. Kytke valosarjan johdinsarjan liittimet suojuksessa oleviin ajovaloihin (Kuva 36).

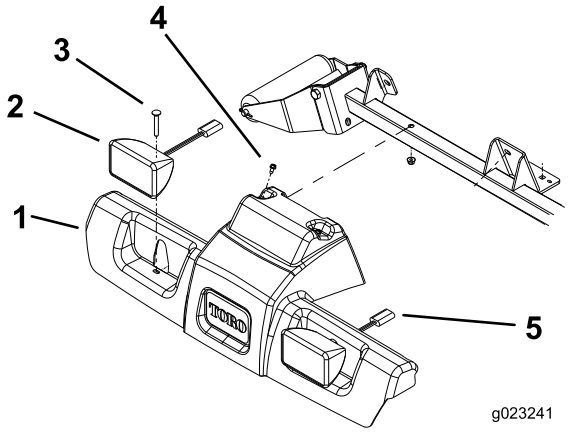

Kuva 36

1. Tason suojus
2. Ajovalo
3. Lukkopultti ja mutteri
4. Litteäkantaiset ruuvit ja mutterit
5. Ajovalojen johdinten liittimet

15. Kiinnitä suojus ja ajovalot runkoon kahdella aiemmin irrotetulla lukkopultilla ja mutterilla (Kuva 36).
16. Vie johdinsarjan takaosa kaatumissuojausjärjestelmän tai ohjaamon oikeaan yläosaan (Kuva 37).

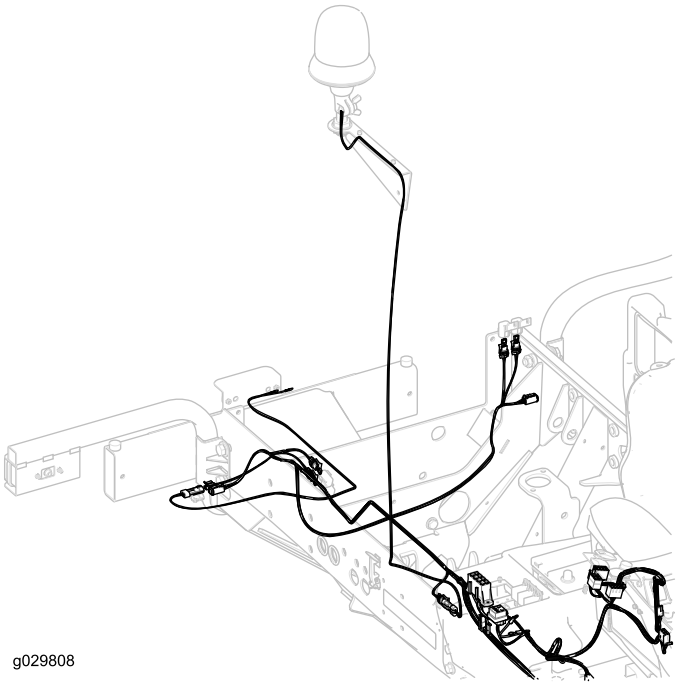

Kuva 37

Huomaa: Kytke kattovilkun ja takavalojen johdot päävalosarjan johdinsarjaan.

17. Vie johdinsarja ylös kaatumissuojausjärjestelmän tai ohjaamon pystytukea ja kytke se kattovilkun istukkaan (Kuva 38).
18. Kiinnitä kolme asennusalustaa kaatumissuojausjärjestelmän tai ohjaamon pylvääseen, ja kiinnitä johdinsarja alustoihin kolmella nippusiteellä (Kuva 38).

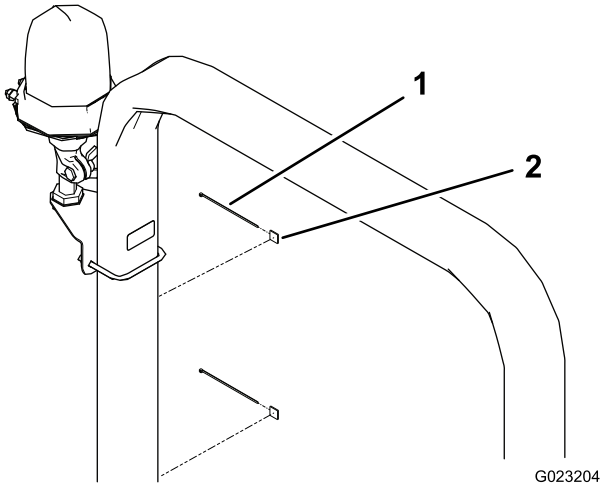

Kuva 38

1. Asennusalusta
2. Nippuside

19. Vie oikeanpuoleinen takajohdinsarja ajoyksikön oikean puolen alta oikeanpuoleiseen takavaloon (Kuva 39).

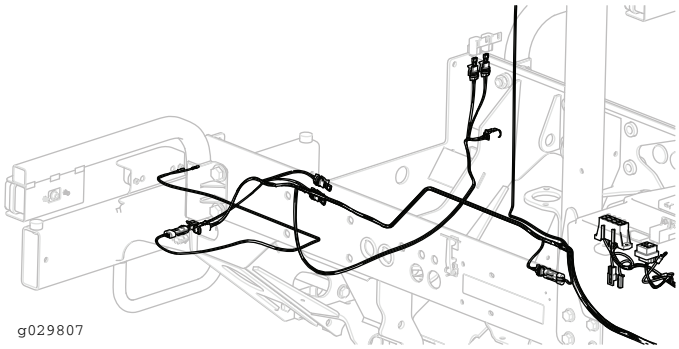

Kuva 39

20. Kytke johdinsarjan liitin valon liittimeen.
21. Vie vasemmanpuoleinen takajohdinsarja ajoyksikön vasemman puolen alta vasemmanpuoleiseen takavaloon (Kuva 39).

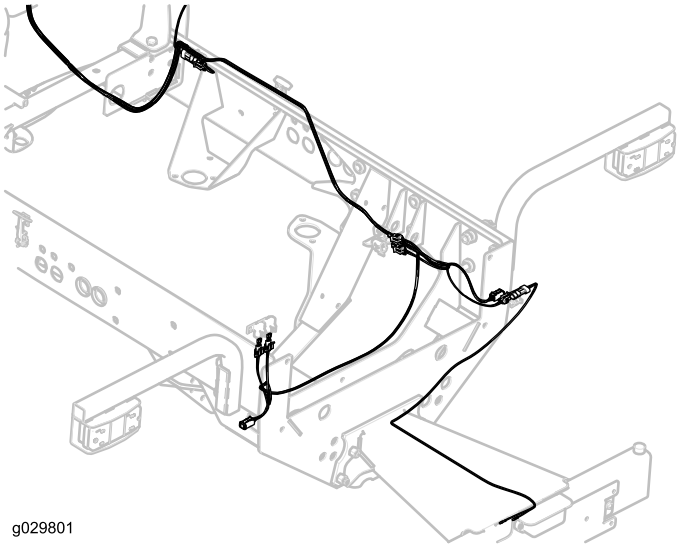

Kuva 40

22. Kytke johdinsarjan liitin valon liittimeen.
23. Vie johdinsarja rekisterikilven valoon ja kytke johdinsarjan liitin valon liittimeen, jos mahdollista (Kuva 40).

    Tärkeää: Kiinnitä johdinsarja nippusiteillä niin, ettei se kosketa kuumia tai liikkuvia osia.

24. Asenna takaisin kaikki osat, jotka irrotettiin ajoyksiköstä johdinsarjaa vietäessä.

13

Sulakkeiden ja tarran asennus

Vaiheeseen tarvittavat osat:

3	Sulake (10 A)
1	Sulake (15 A)
1	Sulakerasian tarra

Ohjeet

1. Aseta kolme 10 A:n sulaketta ja yksi 15 A:n sulake sulakerasian aukkoihin (Kuva 41).

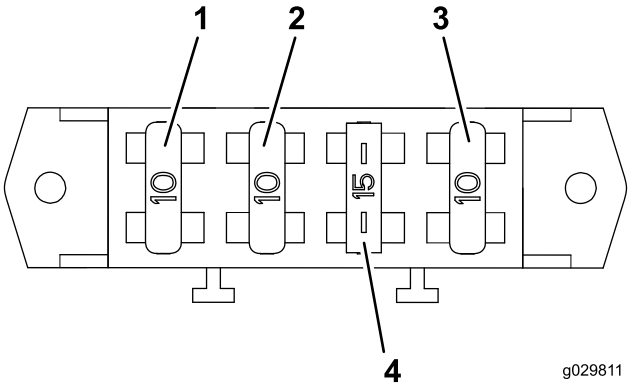

Kuva 41

1. Sulake (10 A)
2. Sulake (10 A)
3. Sulake (10 A)
4. Sulake (15 A)

2. Kiinnitä sulakerasian tarra säilytyskotelon kanteen (Kuva 42).

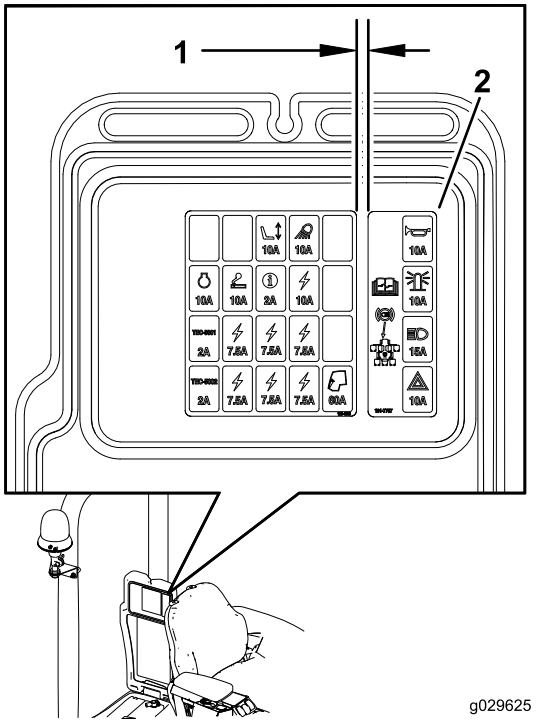

Kuva 42

1. 6,25 mm
2. Sulakerasian tarra

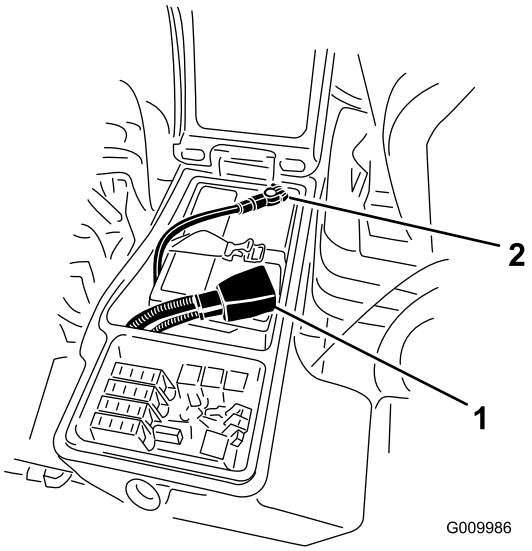

Kuva 43

1. Akun pluskaapeli
2. Akun miinuskaapeli

14

Akun kytkentä

Mitään osia ei tarvita

Ohjeet

Kytke akun miinuskaapeli akun napaan (Kuva 43).

Käyttö

Ohjaimet

Varoitusvilkkujen kytkin

Kytke etu- ja takavaroitusvilkut painamalla varoitusvilkkujen kytkin (Kuva 44) On-asentoon.

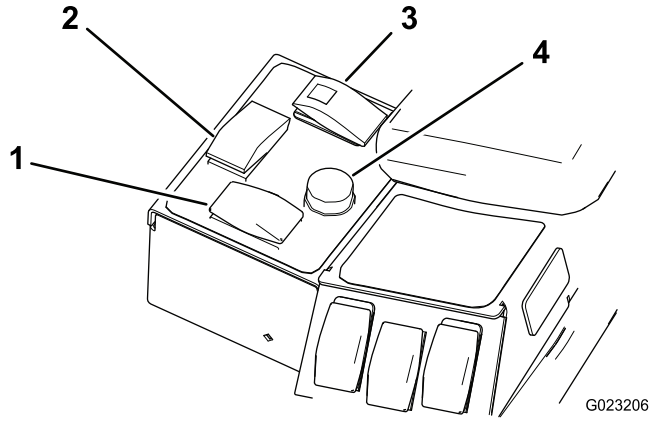

Kuva 44

1. Varoitusvilkkujen kytkin
2. Suuntavilkkujen kytkin
3. Kattovilkun kytkin
4. Äänimerkin painike

Suuntavilkkujen kytkin

Kytke vasen suuntavilkku painamalla suuntavilkun kytkintä (Kuva 44) vasemmalle. Keskellä on Pois-asento.

Kytke oikea suuntavilkku painamalla suuntavilkun kytkintä (Kuva 44) oikealle. Keskellä on Pois-asento.

Kattovilkun kytkin

Kytke kattovilkku painamalla kattovilkun kytkintä (Kuva 44).

Äänimerkin painike

Anna äänimerkki painamalla äänimerkin painiketta (Kuva 44).

Ajovalojen suuntaus

1. Löysää asennusmuttereita ja aseta molemmat ajovalot niin, että ne osoittavat suoraan eteenpäin.
2. Kiristä jokaista asennusmutteria juuri sen verran, että ajovalo pysyy asennossaan.
3. Aseta tasainen metallilevy ajovalon etuosan päälle.
4. Kiinnitä levyyn magneettinen astelevy.
5. Pidä kokoonpanoa paikallaan ja kallista ajovaloa varovasti kolme astetta alaspäin. Kiristä sitten mutteri.
6. Toista toimenpide toiselle ajovalolle.