Form No. 3396-349 Rev A

Kit de pletina de refuerzo del recogedor

Unidad de tracción Greensmaster® 3300/3320/3400/3420 TriFlex®

Nº de modelo 132-6961

Instrucciones de instalación

⚠ ADVERTENCIA

CALIFORNIA
Advertencia de la Propuesta 65

Este producto contiene una o más sustancias químicas que el Estado de California considera causantes de cáncer, defectos congénitos o trastornos del sistema reproductor.

Instalación

Piezas sueltas

Utilice la tabla siguiente para verificar que no falta ninguna pieza.

Descripción	Cant.	Uso
No se necesitan piezas	–	Retire los remaches ciegos y la pletina de refuerzo anteriores.
Pletina de refuerzo del recogedor Remache ciego	1 18	Instale el kit de pletina de refuerzo del recogedor.

Retirada de los remaches ciegos y la pletina de refuerzo anteriores

Antes de instalar el kit de pletina de refuerzo nuevo, recorte los remaches ciegos y retire la pletina de refuerzo existente.

Instalación del kit de pletina de refuerzo del recogedor

1. Alinee la pletina de refuerzo del recogedor con los taladros existentes del recogedor (Figura 1).

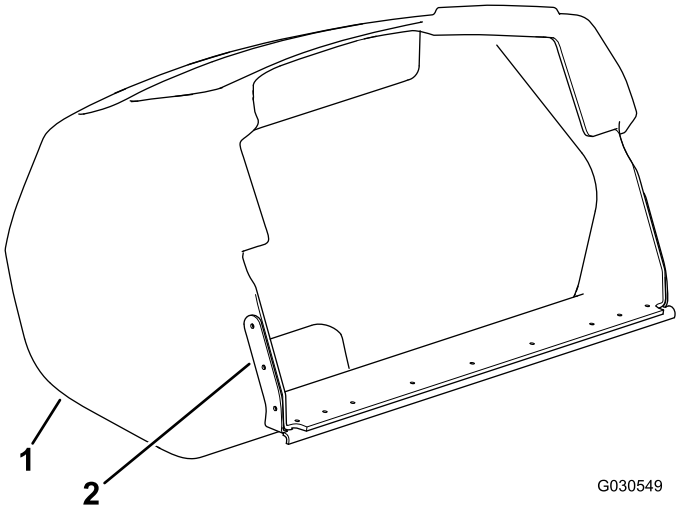

Figura 1

1. Recogedor
2. Pletina de refuerzo del recogedor

© 2015—The Toro® Company
8111 Lyndale Avenue South
Bloomington, MN 55420

Registre su producto en www.Toro.com.

CE

Traducción del original (ES)
Impreso en EE. UU.
Reservados todos los derechos

3396-349 A

2. Usando la pletina de refuerzo como plantilla, marque 3 taladros en cada lado del recogedor (Figura 1).
3. Usando una broca de 5/32", perfore los 3 taladros marcados en cada lado del recogedor (Figura 2).

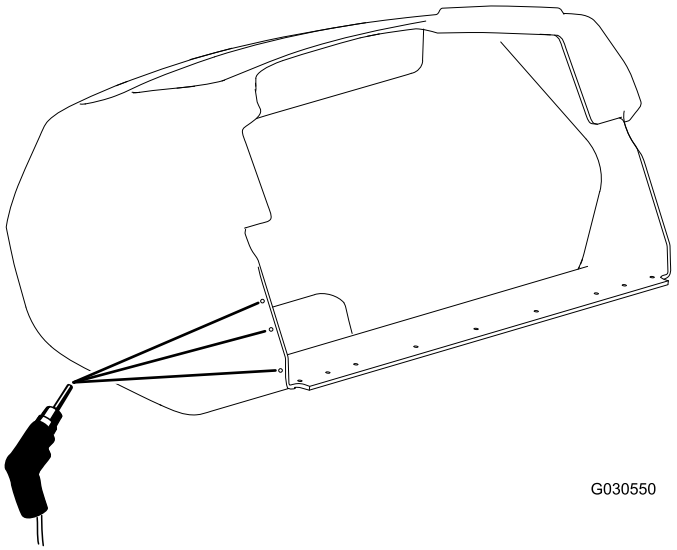

Figura 2
Taladros del lado izquierdo

4. Alinee la pletina de refuerzo del recogedor con los taladros del recogedor.
5. Instale los remaches ciegos en la pletina de refuerzo del recogedor (Figura 3 y Figura 4).

Importante: Asegúrese de colocar la pestaña de cada remache ciego contra la superficie interior de plástico del recogedor, no contra la pletina de refuerzo metálica.

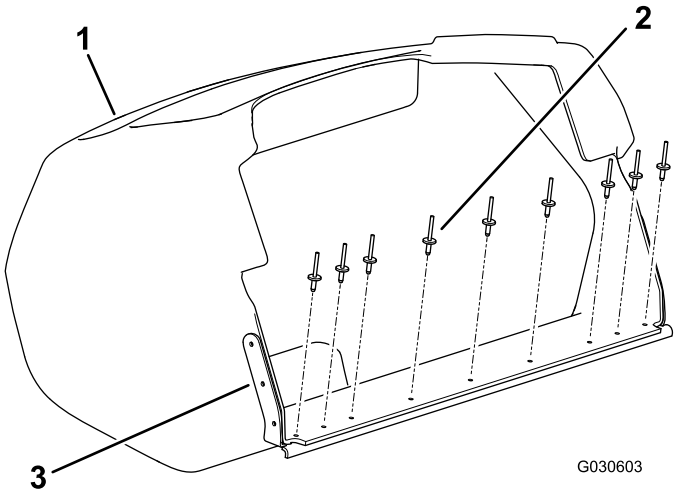

Figura 3

1. Recogedor
2. Remache ciego
3. Pletina de refuerzo del recogedor

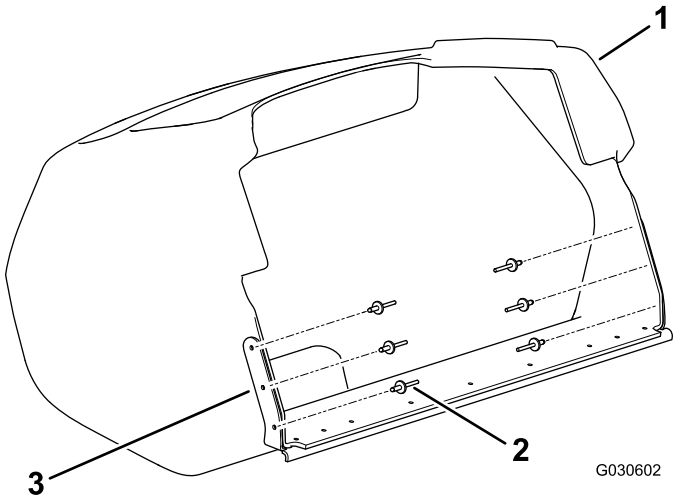

Figura 4

1. Recogedor
2. Remache ciego
3. Pletina de refuerzo del recogedor