Form No. 3396-350 Rev A

Keräimen tukisarja

Greensmaster® 3300/3320/3400/3420 TriFlex® -ajoyksiköt

Mallinro: 132-6961

Asennusohjeet

⚠ VAARA

KALIFORNIA
Lakiesityksen 65 mukainen varoitus

Tämä tuote sisältää kemikaaleja, jotka Kalifornian osavaltion tietojen mukaan aiheuttavat syöpää, synnynnäisiä epämuodostumia tai lisääntymiseen liittyvää haittaa.

Asennus

Irralliset osat

Tarkista alla olevasta taulukosta, että kaikki osat on toimitettu.

Kuvaus	Määrä	Käyttökohde
Mitään osia ei tarvita	–	Vanhojen pop-niittien ja keräimen tuen irrotus
Keräimen tuki Pop-niitti	1 18	Keräimen tukisarjan asennus

Vanhojen pop-niittien ja keräimen tuen irrotus

Leikkaa vanhat pop-niitit irti ja irrota vanha keräimen tuki ennen uuden keräimen tukisarjan asennusta.

Keräimen tukisarjan asennus

1. Kohdista keräimen tuki keräimessä valmiina oleviin reikiin (Kuva 1).

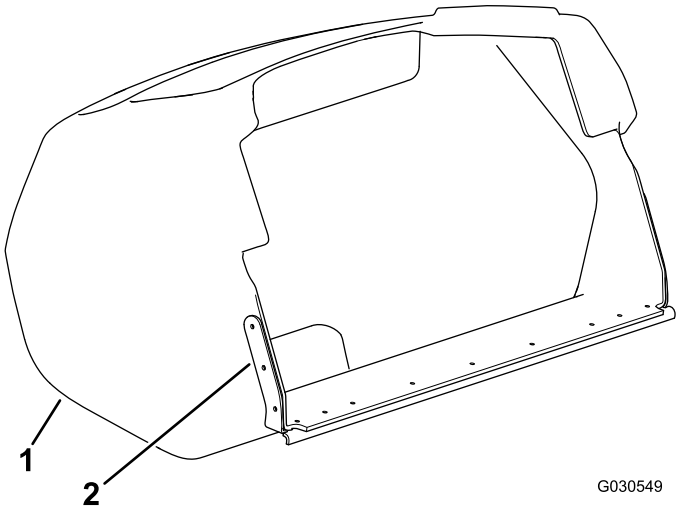

Kuva 1

1. Keräin
2. Keräimen tuki

© 2015—The Toro® Company
8111 Lyndale Avenue South
Bloomington, MN 55420

Rekisteröi tuotteesi osoitteessa www.Toro.com.

CE

Käännös alkuperäisestä tekstistä (FI)
Painettu Yhdysvalloissa
Kaikki oikeudet pidätetään

3396-350 A

2. Käytä keräimen tukea mallina ja merkitse kolme reikää keräimen kummallekin puolelle (Kuva 1).
3. Poraa kolme merkittyä reikää keräimen kummallekin puolelle 5/32 tuuman poranterällä (Kuva 2).

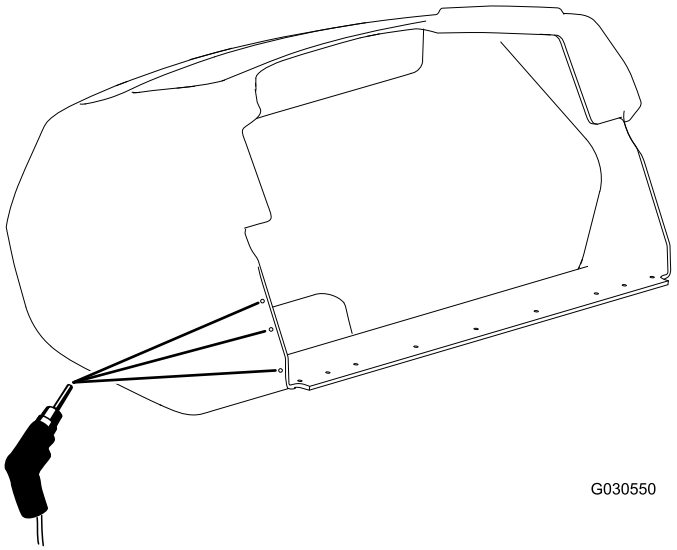

Kuva 2
Kuvassa vasemman puolen reiät

4. Kohdista keräimen tuki keräimen reikiin.
5. Asenna pop-niitit keräimen tukeen (Kuva 3 ja Kuva 4).

Tärkeää: Varmista, että kunkin pop-niitin laippa asetetaan keräimen muovista sisäseinää vasten eikä keräimen metallitukea vasten.

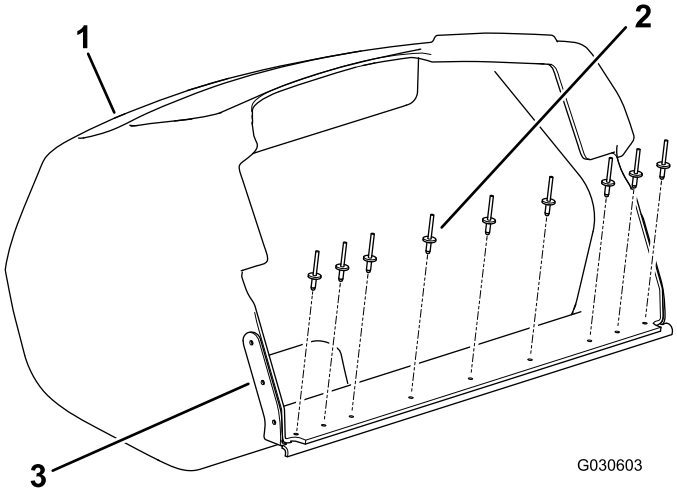

Kuva 3

1. Keräin
2. Pop-niitti
3. Keräimen tuki

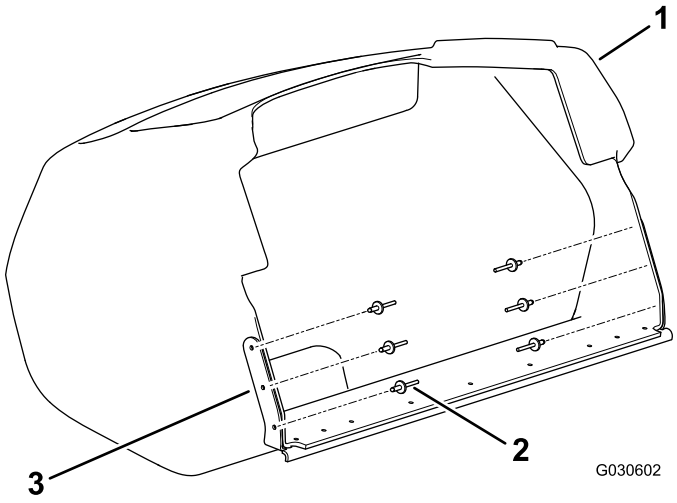

Kuva 4

1. Keräin
2. Pop-niitti
3. Keräimen tuki