Form No. 3396-351 Rev A

Kit support de bac

Groupe de déplacement Greensmaster® 3300/3320/3400/3420 TriFlex®

N° de modèle 132-6961

Instructions de montage

⚠ ATTENTION

CALIFORNIE
Proposition 65 - Avertissement

Ce produit contient une ou des substances chimiques considérées par l'état de Californie comme capables de provoquer des cancers, des anomalies congénitales ou d'autres troubles de la reproduction.

Montage

Pièces détachées

Reportez-vous au tableau ci-dessous pour vérifier si toutes les pièces ont été expédiées.

Description	Qté	Utilisation
Aucune pièce requise	–	Déposez les rivets aveugles et le support de bac existants.
Support de bac Rivet aveugle	1 18	Montez le kit support de bac.

Dépose des rivets aveugles et du support de bac existants

Avant de monter le nouveau kit support de bac, découpez les rivets aveugles existants et déposez le support de bac existant.

Montage du kit support de bac

1. Placez le support de bac devant les trous existants du bac (Figure 1).

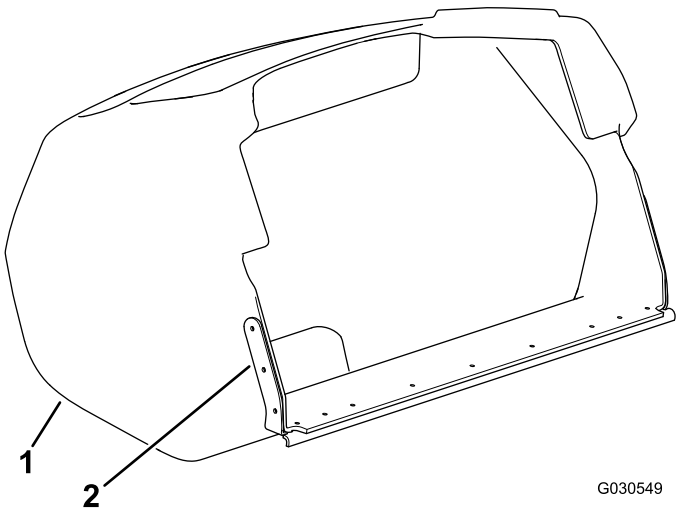

Figure 1

1. Bac à herbe
2. Support de bac

© 2015—The Toro® Company
8111 Lyndale Avenue South
Bloomington, MN 55420

Enregistrez votre produit à www.Toro.com.

CE

Traduction du texte d'origine (FR)
Imprimé aux États-Unis
Tous droits réservés

3396-351 A

2. En vous servant du support de bac comme gabarit, repérez l'emplacement de 3 trous de chaque côté du bac (Figure 1).
3. À l'aide d'un foret de 5/32 pouce, percez 3 trous aux emplacements repérés de chaque côté du bac (Figure 2).

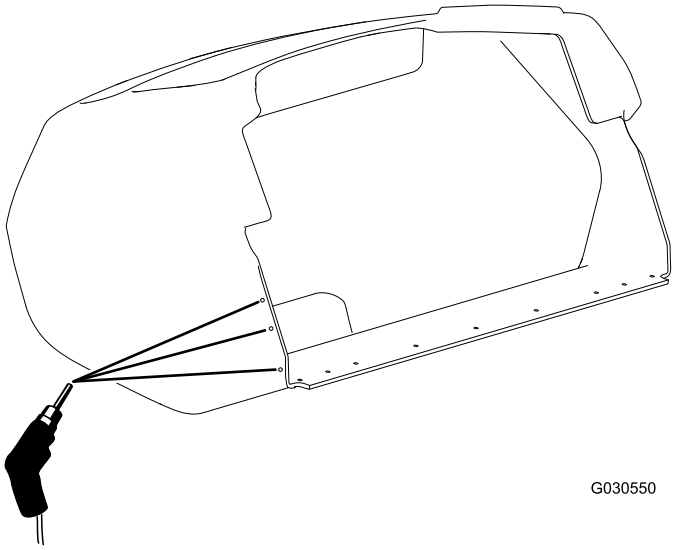

Figure 2
Trous gauches montrés

4. Placez le support de bac devant les trous percés dans le bac.
5. Montez les rivets aveugles dans le support du bac (Figure 3 et Figure 4).

Important: Vérifiez que la bride de chaque rivet est insérée contre la paroi intérieure en plastique du bac et pas contre le support en métal.

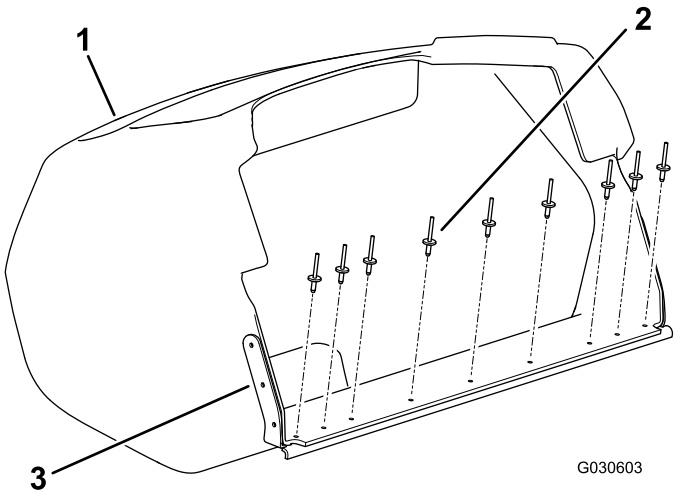

Figure 3

1. Bac à herbe
2. Rivet aveugle
3. Support de bac

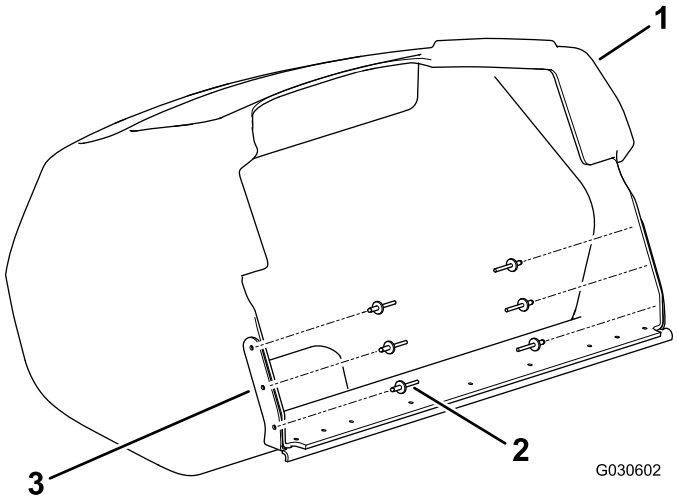

Figure 4

1. Bac à herbe
2. Rivet aveugle
3. Support de bac