Form No. 3396-357 Rev A

Kit de suporte do cesto

Unidade de tração Greensmaster® 3300/3320/3400/3420 TriFlex®

Modelo nº 132-6961

Instruções de instalação

⚠ AVISO

CALIFÓRNIA
Proposição 65 Aviso

É do conhecimento do Estado da Califórnia que um ou vários produtos químicos deste produto podem provocar cancro, defeitos congénitos ou outros problemas reprodutivos.

Instalação

Peças soltas

Utilize a tabela abaixo para verificar se todas as peças foram enviadas.

Descrição	Quanti-dade	Utilização
Nenhuma peça necessária	–	Remoção dos rebites cegos e suporte do cesto antigos.
Suporte do cesto Rebite cego	1 18	Instalação do kit de suporte do cesto.

Remoção dos rebites cegos e suporte do cesto antigos

Antes de instalar o novo kit de suporte do cesto, corte os rebites cegos antigos e retire o suporte do cesto antigo.

Instalação do kit de suporte do cesto

1. Alinhe o suporte do cesto com os furos existentes no cesto (Figura 1).

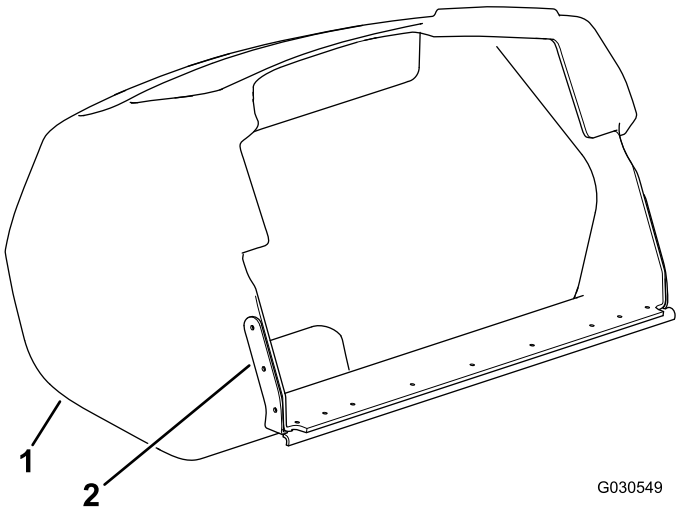

Figura 1

1. Cesto
2. Suporte do cesto

© 2015—The Toro® Company
8111 Lyndale Avenue South
Bloomington, MN 55420

Registe o seu produto em www.Toro.com.

CE

Tradução do original (PT)
Impresso nos E.U.A.
Todos os direitos reservados

3396-357 A

2. Utilizando o suporte do cesto como modelo, marque três furos em cada lado do cesto (Figura 1).
3. Utilizando uma broca de 5/32 pol., perfure os três furos marcados em cada lado do cesto (Figura 2).

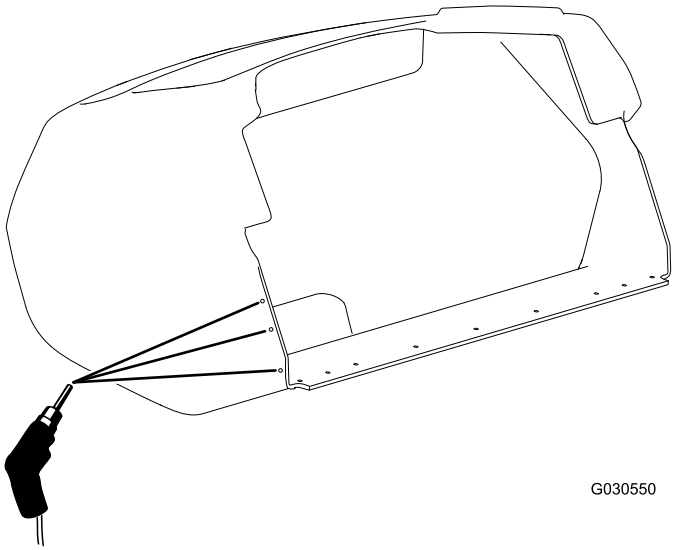

Figura 2
Furos do lado esquerdo mostrados

4. Alinhe o suporte do cesto com os furos no cesto.
5. Instale os rebites cegos no suporte do cesto (Figura 3 e Figura 4).

Importante: Certifique-se de que a flange de cada rebite cego está inserida contra a parede interior plástica do cesto e não contra o suporte de metal do cesto.

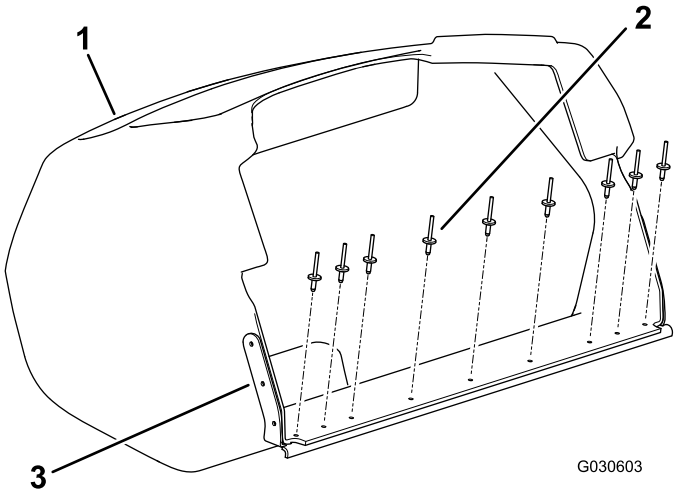

Figura 3

1. Cesto
2. Rebite cego
3. Suporte do cesto

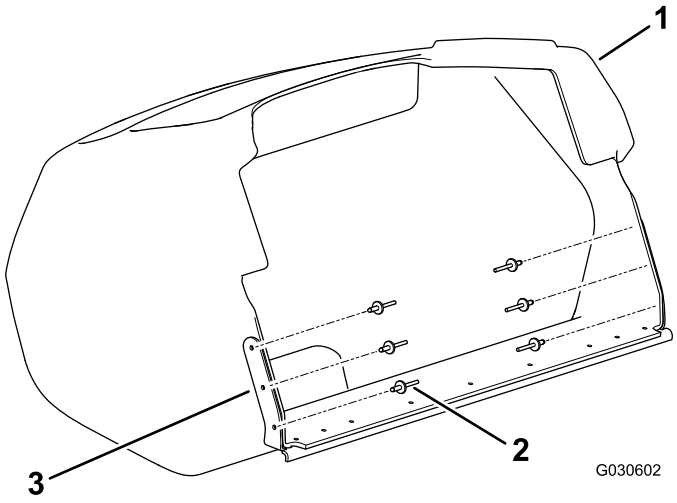

Figura 4

1. Cesto
2. Rebite cego
3. Suporte do cesto