Form No. 3396-360 Rev A

集草斗支架套件

Greensmaster® 3300/3320/3400/3420 TriFlex® 主机

型号 132-6961

安装说明

⚠ 警告

加利福尼亚州
第65号提案中警告称：
此产品包含加利福尼亚州已知的能致癌、致出生缺陷或损害生殖系统的化学物质。

安装

散装零件

使用下表进行核对，确保所有零件已装运。

说明	数量	用途
不需要零件	-	拆除旧弹伸铆钉和集草斗支架。
集草斗支架 弹伸铆钉	1 18	安装集草斗支架套件。

拆除旧弹伸铆钉和集草斗支架

安装新集草斗支架套件之前，请首先切除旧弹伸铆钉，然后拆除旧集草斗支架。

安装集草斗支架套件

1. 将集草斗支架与集草斗中的现有孔对齐（图1）。

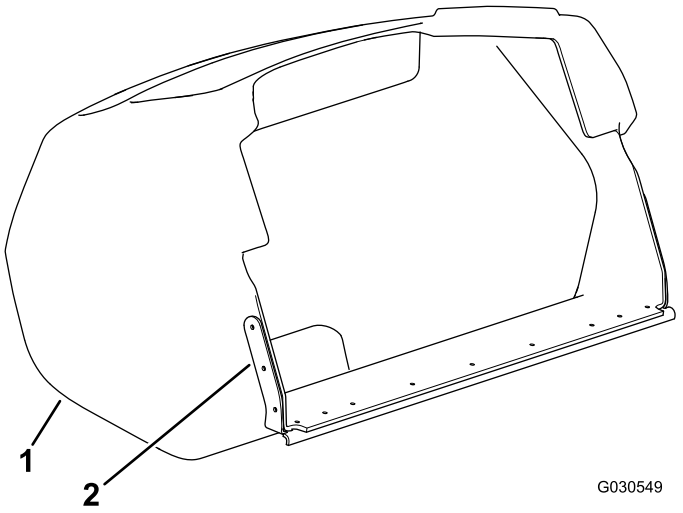

图1

1. 集草斗
2. 集草斗支架

© 2015—The Toro® Company
8111 Lyndale Avenue South
Bloomington, MN 55420

注册： www.Toro.com.

CE

译文 (ZH)
美国印刷
保留所有权利

3396-360 A

2. 用集草斗支架作为模板，在集草斗的两侧标记 3 个孔（图1）。
3. 用 4mm 钻头在集草斗的两侧钻出 3 个标记的孔（图2）。

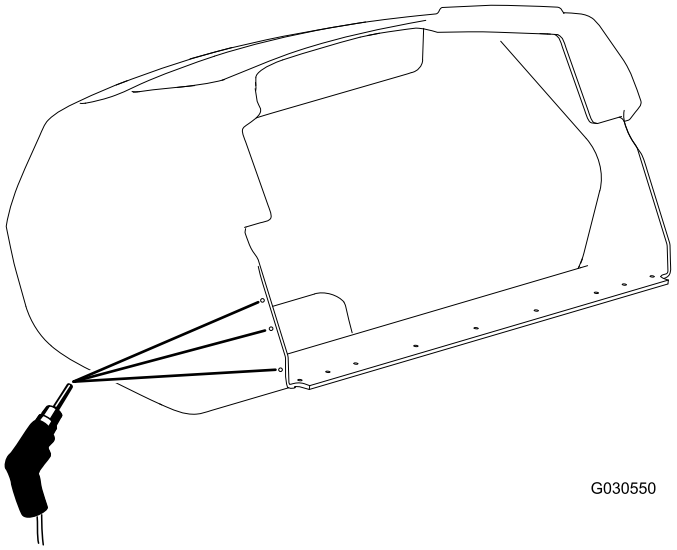

图2
图中所示为左侧孔

4. 将集草斗支架与集草斗中的孔对齐。
5. 将弹伸铆钉装入集草斗支架（图3 和 图4）。

重要事项： 确保每个弹伸铆钉插入时凸缘都紧靠集草斗的塑料内壁，而不是紧靠金属集草斗支架。

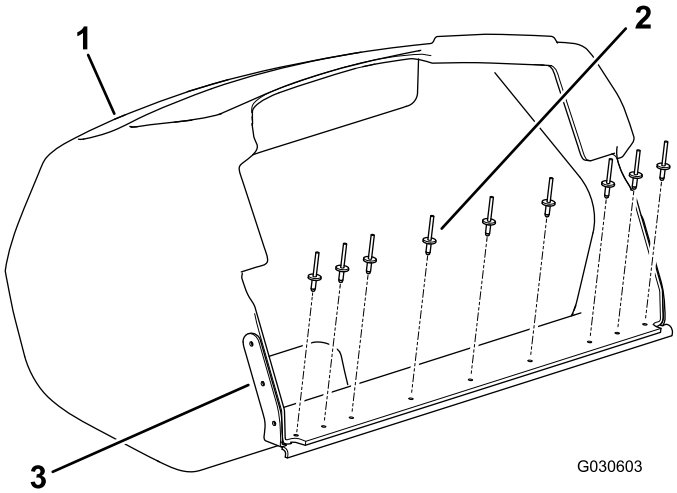

图3

1. 集草斗
2. 弹伸铆钉
3. 集草斗支架

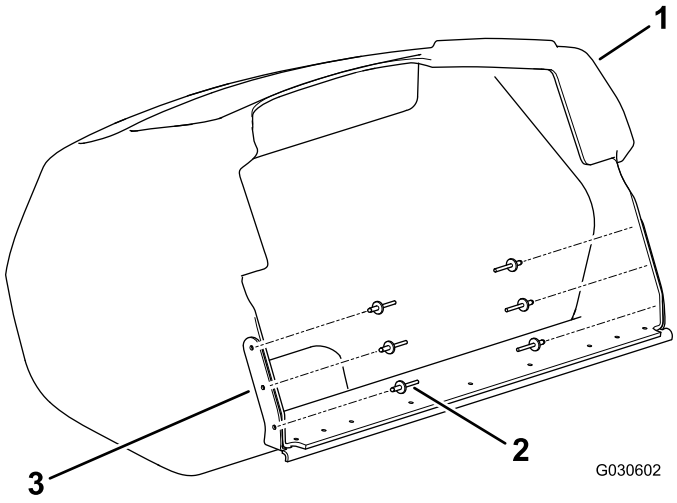

图4

1. 集草斗
2. 弹伸铆钉
3. 集草斗支架