Form No. 3396-392 Rev A

Sněhová fréza SnowMax 724/824 QXE

Číslo modelu 38711—Výrobní číslo 316000001 a vyšší

Číslo modelu 38712—Výrobní číslo 316000001 a vyšší

Návod k obsluze

Úvod

Tento stroj je určen pro majitele domů. Je určena pro odstraňování sněhu z dlážděných ploch, jako jsou příjezdové cesty či chodníky, a dalších ploch určených k pohybu po rezidenčních či komerčních areálech. Není určena pro odstraňování jiného materiálu, než je sníh, ani pro čištění štěrkových povrchů.

Pečlivě si tuto příručku prostudujte, abyste se naučili svůj výrobek správně obsluhovat a udržovat, a předešli tak zranění a jeho poškození. Jste odpovědni za řádnou a bezpečnou obsluhu stroje.

Pokud potřebujete informace o přístroji a příslušenství, pomoc s vyhledáním prodejce nebo zaregistrovat přístroj, můžete se obrátit na společnost Toro přímo na stránkách www.Toro.com.

Kdykoli budete potřebovat servis, originální náhradní díly Toro nebo doplňující informace, kontaktujte autorizované servisní středisko nebo centrum zákaznických služeb Toro a mějte připravené typové a sériové číslo. Obrázek 1 znázorňuje umístění čísla modelu a výrobního čísla produktu. Čísla si zapište do následujícího pole.

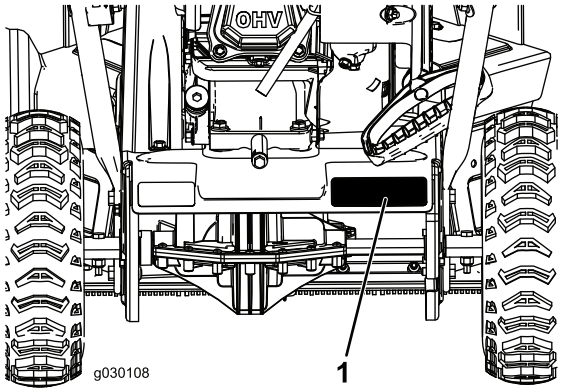

Obrázek 1

1. Štítek s číslem modelu a výrobním číslem

Číslo modelu _____

Výrobní číslo _____

Tato příručka identifikuje potenciální rizika a obsahuje bezpečnostní sdělení označená výstražným symbolem (Obrázek 2) signalizujícím riziko, které může způsobit vážný úraz nebo usmrcení, nebudete-li dodržovat doporučená opatření.



Obrázek 2

1. Varovný bezpečnostní symbol

Ke zdůraznění informací se v tomto návodu používají dva výrazy. **Důležité** je upozorněním na zvláštní informace o strojním zařízení a **Poznámka** zdůrazňuje všeobecné informace, kterým je třeba věnovat zvláštní pozornost.

U modelů, kde je uveden výkon, byl užitečný výkon laboratorně stanoven výrobcem motoru v souladu s normami SAE J1940. V souladu s bezpečnostními, emisními a provozními požadavky byl efektivní výkon motoru u sněhové frézy této třídy nastaven na výrazně nižší hodnotu.

© 2015—The Toro® Company
8111 Lyndale Avenue South
Bloomington, MN 55420

Zaregistrujte svůj výrobek na adrese www.Toro.com.

CE

Překlad originálu (CS)
Vytištěno v USA
Všechna práva vyhrazena
3396-392 A

Obsah

Úvod 1
Bezpečnost 2
Akustický tlak 2
Akustický výkon 2
Vibrace 2
Bezpečnostní a instrukční štítky 3
Nastavení 4
1 Rozložení rukojeti 4
2 Montáž vyhazovacího komínu 5
3 Doplňování motorového oleje 5
Součásti stroje 7
Obsluha 8
Před provozem 8
Bezpečnost 8
Plnění palivové nádrže 8
Kontrola hladiny motorového oleje 8
Během provozu 8
Bezpečnost 8
Spouštění motoru 9
Zapnutí nabíracího šroubu 10
Vypnutí nabíracího šroubu 10
Režim vlastního pohonu stroje 10
Zastavení motoru 11
Ovládání Quick Stick® 11
Čištění ucpaného vyhazovacího komínu 11
Provozní tipy 11
Po provozu 12
Bezpečnost 12
Ochrana před zamrznutím po použití 12
Údržba 13
Doporučený harmonogram údržby 13
Bezpečnost při provádění úkonů údržby 13
Kontrola hladiny oleje v motoru 13
Kontrola a nastavení kluzných lišt 14
Kontrola odhazovacích hran 14
Výměna motorového oleje 15
Výměna zapalovací svíčky 16
Seřízení lanka nabíracího šroubu 16
Seřízení lanka převodovky 17
Kontrola tlaku v pneumatikách 17
Uskladnění 18
Skladování stroje 18

Bezpečnost

Tento stroj splňuje nebo překračuje specifikace normy ISO 8437 platné v době jeho výroby.

- Před spuštěním motoru musíte přečíst tuto příručku a porozumět jejímu obsahu. Každá osoba, jež používá tento výrobek, musí znát správný způsob jeho používání a rozumět všem varováním.
- Nepřibližujte ruce nebo nohy do blízkosti rotujících částí stroje.
- Nikdy neprovozujte stroj, pokud nejsou všechny jeho kryty ve správných polohách nebo pokud nejsou funkční jiná bezpečnostní ochranná zařízení.
- Zdržujte se v bezpečné vzdálenosti od všech vyhazovacích otvorů. Přihlížející osoby musí vždy zůstat v dostatečné vzdálenosti od stroje.
- Děti se musejí zdržovat v bezpečné vzdálenosti od provozního prostoru a musejí být pod stálým dohledem jiné zodpovědné dospělé osoby. Nikdy nedovolte, aby stroj ovládaly děti.
- Před prováděním postupu údržby, doplňováním paliva nebo uvolňováním ucpaného materiálu stroj vypněte.

Akustický tlak

Tento stroj má hladinu akustického tlaku v místě ucha obsluhy 89 dBA (model 38711) a 93 dBA (model 38712) s přípustnou odchylkou (K) 1 dBA. Hladina akustického tlaku byla určena podle postupů stanovených normou EN ISO 11201.

Akustický výkon

Tento stroj má garantovanou hladinu akustického výkonu 102 dBA (pro model 38711) a 107 dBA (model 38712) s přípustnou odchylkou (K) 3,75 dBA. Hladina akustického výkonu byla určena podle postupů stanovených normou EN ISO 3744.

Vibrace

Model 38711:

Naměřená hodnota vibrací působících na levou ruku = 4.3 m/s2.

Naměřená hodnota vibrací působících na pravou ruku = 5.1 m/s2.

Hodnota nejistoty měření (K) = 2.1 m/s2.

Model 38712:

Naměřená hodnota vibrací působících na levou ruku = 3.5 m/s2.

Naměřená hodnota vibrací působících na pravou ruku = 4.1 m/s2.

Hodnota nejistoty měření (K) = 2.1 m/s2.

Naměřené hodnoty byly určeny podle postupů stanovených normou EN ISO 20643.

Bezpečnostní a instrukční štítky

Poznámka: Bezpečnostní štítky a pokyny jsou umístěny v blízkosti míst představujících potenciální nebezpečí. Poškozené štítky vyměňte.

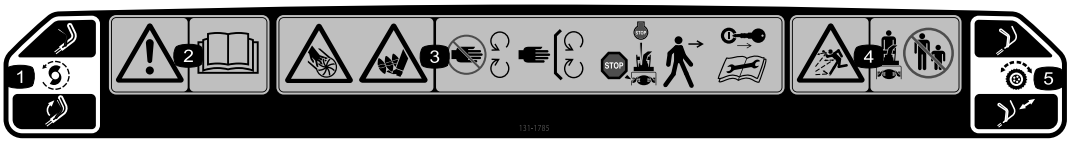

131–1785

Objednací č. souč. 131-5921

1. Pohon nabíracího šroubu – zapněte stisknutím páky, vypněte uvolněním páky.
2. Varování – přečtěte si *uživatelskou příručku*.
3. Nebezpečí pořezání, useknutí ruky nebo noh, nabírací šroub – zdržujte se v bezpečné vzdálenosti od pohyblivých součástí; mějte vždy namontované všechny ochranné kryty a štíty; před opuštěním stroje vypněte motor a počkejte, dokud se nabírací šroub nezastaví; před opravou nebo provedením úkonů údržby vyjměte klíč zapalování a přečtěte si pokyny.
4. Nebezpečí odmrštěných předmětů – okolostojící osoby musí být vždy v bezpečné vzdálenosti od frézy.
5. Pohon pojezdu – chcete-li aktivovat pohon pojezdu, stlačte dolů rukojeť.



131-5914

Objednací č. souč. 131-5915

1. Nebezpečí pořezání / amputace končetin nabíracím šroubem – Nestrkejte ruce do vyhazovacího komínu; před prováděním oprav nebo údržby vyjměte klíček ze zapalování a přečtěte si návod k obsluze.

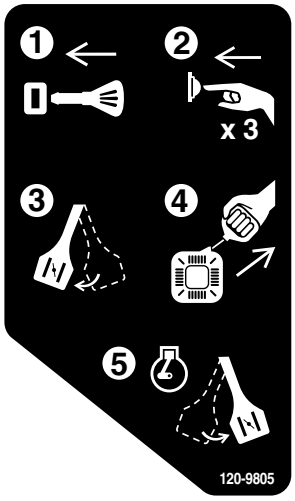

120-9805

1. Zasuňte klíček do zapalování.
2. 3x nasajte palivo.
3. Zapněte sytič.
4. Zatáhněte za kabel startéru.
5. Po spuštění motoru vypněte sytič.

Nastavení

Vyjímatelné díly

Pro ověření, že byly dodány všechny součásti, použijte tabulku níže.

Postup	Popis	Množ-ství	Použití
1	Nejsou potřeba žádné díly	–	Rozložte rukojeť.
2	Šroub (1/4-20 x 1-1/2 palce) Pojistná matice (1/4–20 palce) Vratový šroub (1/4-20 x 1 palec) Pojistná matice (1/4–20 palce) Šroub (1/4–20 x 5/8 palce)	1 1 3 3 1	Namontujte vyhazovací komín.

1

Rozložení rukojeti

Nejsou potřeba žádné díly

Postup

Důležité: Při rozkládání rukojeti dávejte pozor, aby se nepřiskřípla lanka.

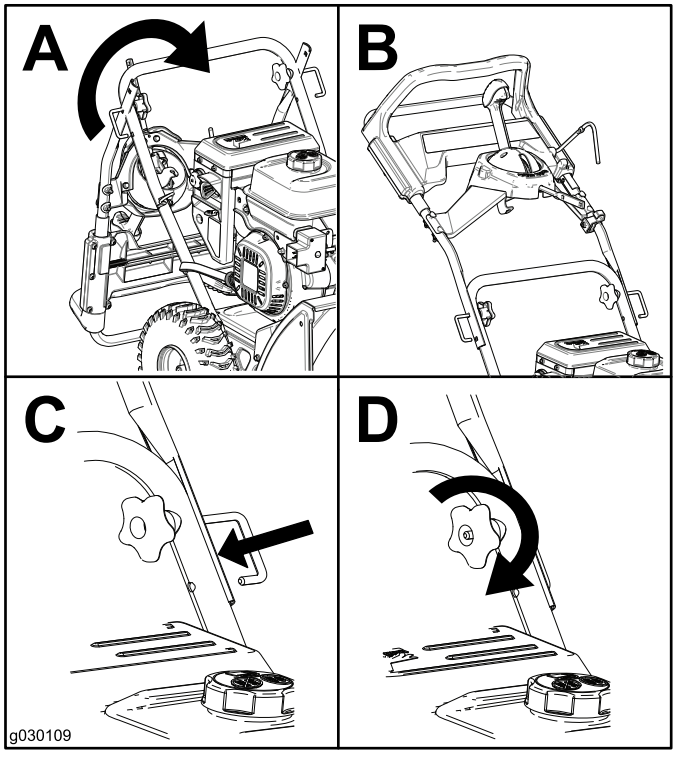

Obrázek 3

2

Montáž vyhazovacího komínu

Díly potřebné k provedení tohoto kroku:

1	Šroub (1/4-20 x 1-1/2 palce)
1	Pojistná matice (1/4–20 palce)
3	Vratový šroub (1/4-20 x 1 palec)
3	Pojistná matice (1/4–20 palce)
1	Šroub (1/4–20 x 5/8 palce)

Postup

1. Prostrčte vzpěru komínu konzolou, zasuňte ji do rámu stroje a zajistěte pomocí šroubu a pojistné matice (Obrázek 4).

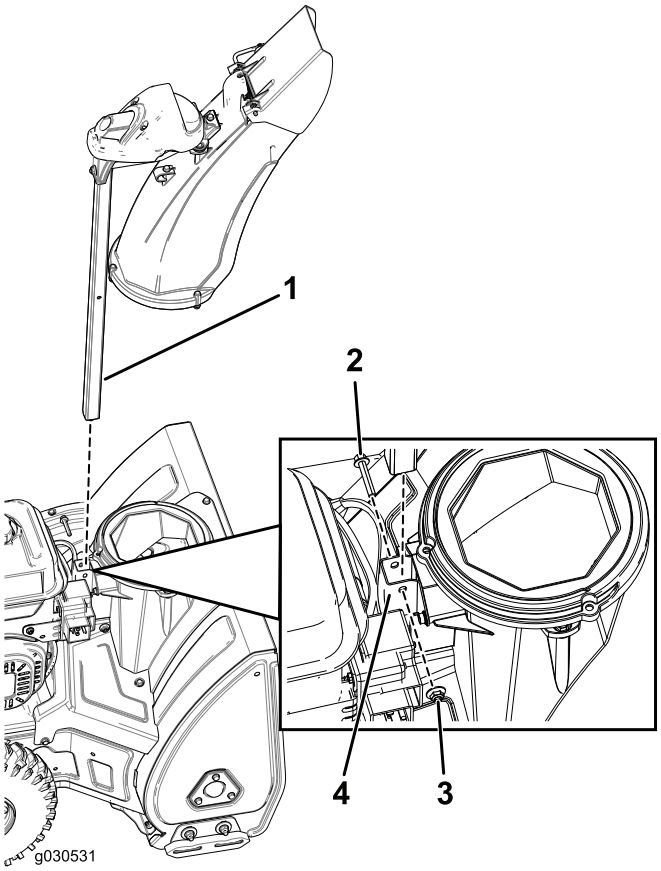

Obrázek 4

1. Vzpěra komínu
2. Šroub (1/4-20 x 1-1/2 palce)
3. Pojistná matice (1/4–20 palce)
4. Držák

2. Namontujte tyč vyhazovacího komínu a zajistěte lanka (Obrázek 5).

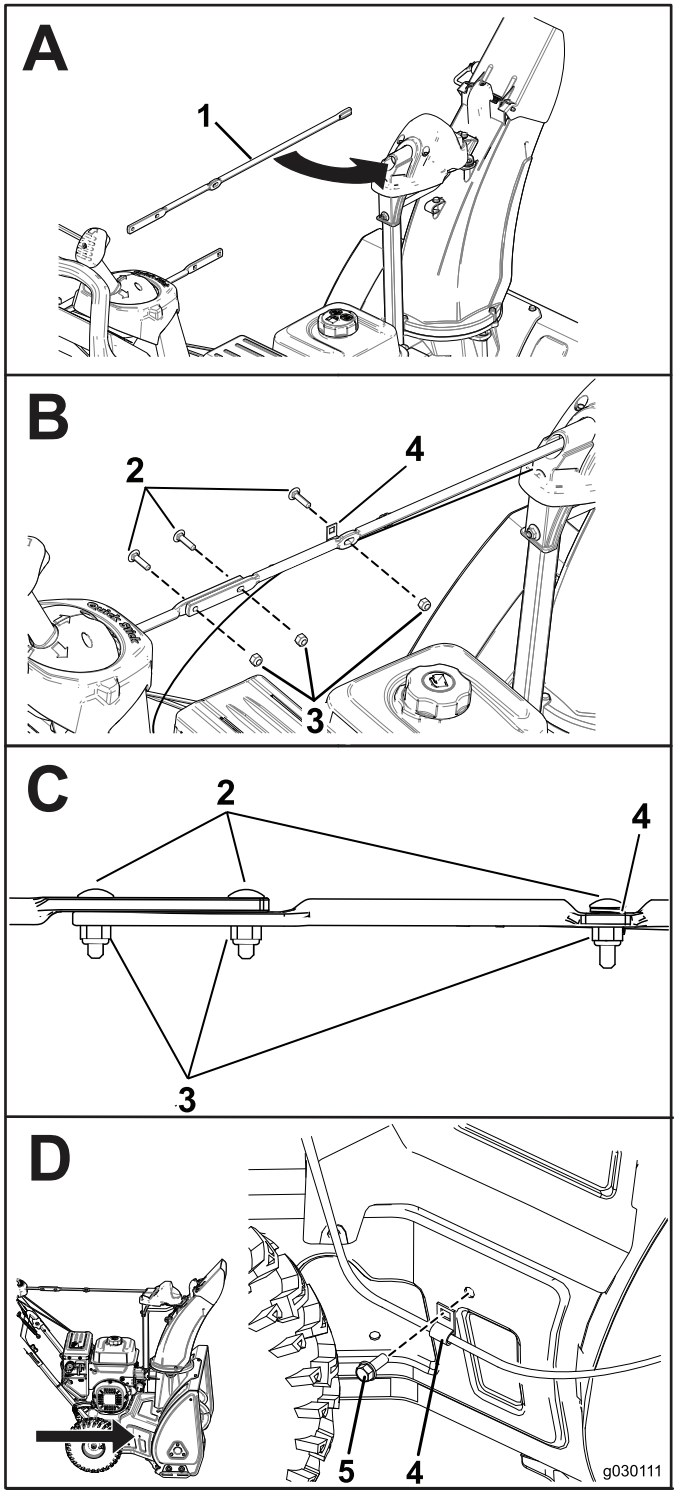

Obrázek 5

1. Tyč vyhazovacího komínu
2. Vratový šroub (1/4-20 x 1 palec)
3. Pojistná matice (1/4–20 palce)
4. Kabelová svorka
5. Šroub (1/4–20 x 5/8 palce)

3

Doplňování motorového oleje

Nejsou potřeba žádné díly

Postup

Při zakoupení stroje je v motoru olej.

Model	Maximální objem náplně
38711	0,5 l
38712	0,7 l

Typ oleje: automobilový detergentní olej s API klasifikací SJ, SL nebo vyšší.

Použijte Obrázek 6 níže pro výběr oleje s nejlepší viskozitou vzhledem k očekávanému rozsahu venkovních teplot:

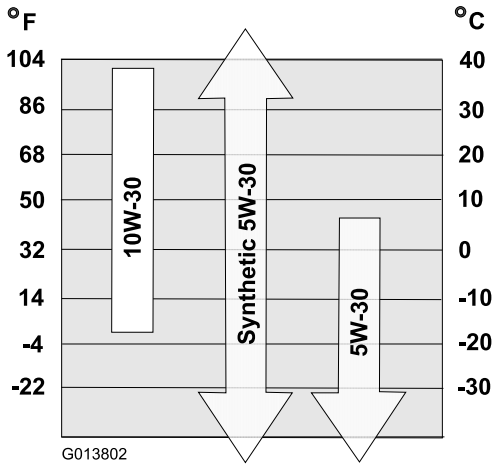

Obrázek 6

1. Umístěte stroj na rovný povrch.
2. Očistěte okolí uzávěru plnicího hrdla pro olej.
3. Zkontrolujte hladinu oleje a v případě potřeby jej doplňte.

   Poznámka: Při kontrole hladiny oleje měrku neutahujte.

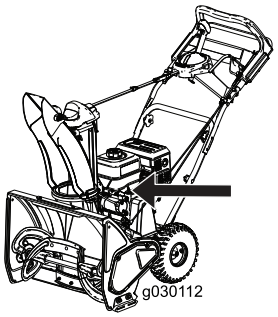

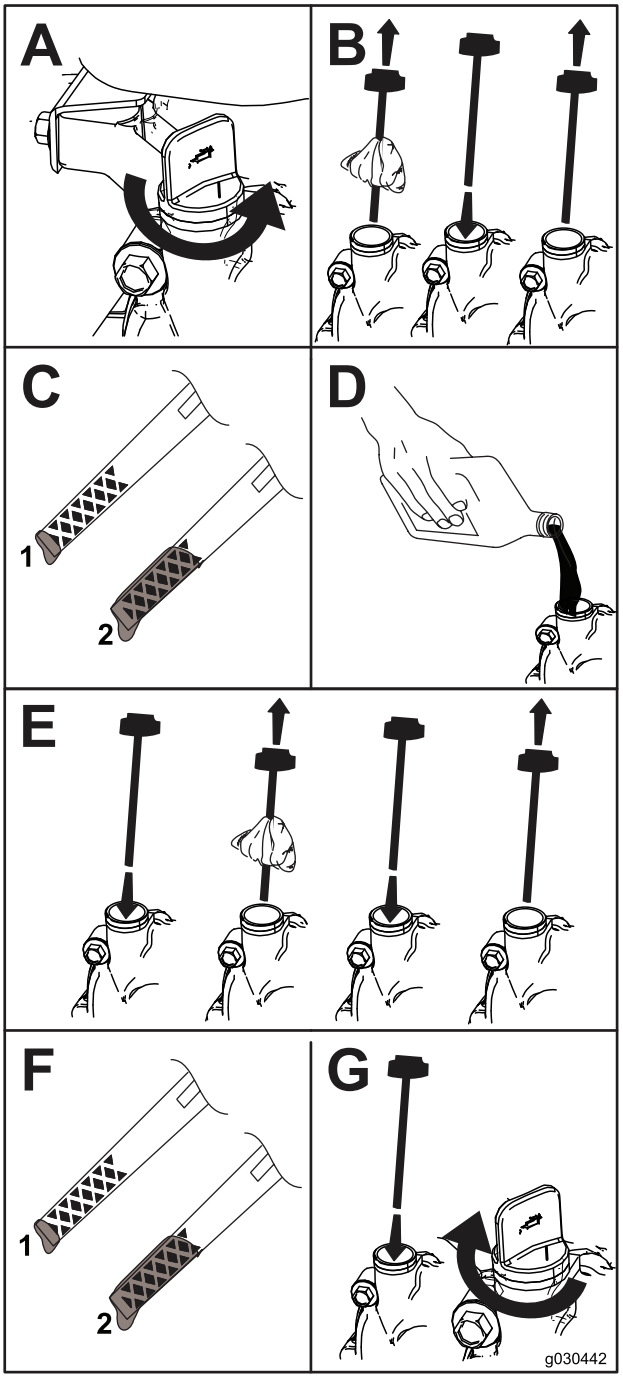

Obrázek 7

1. Nízká hladina oleje – doplňte olej
2. Správná hladina oleje

Součásti stroje

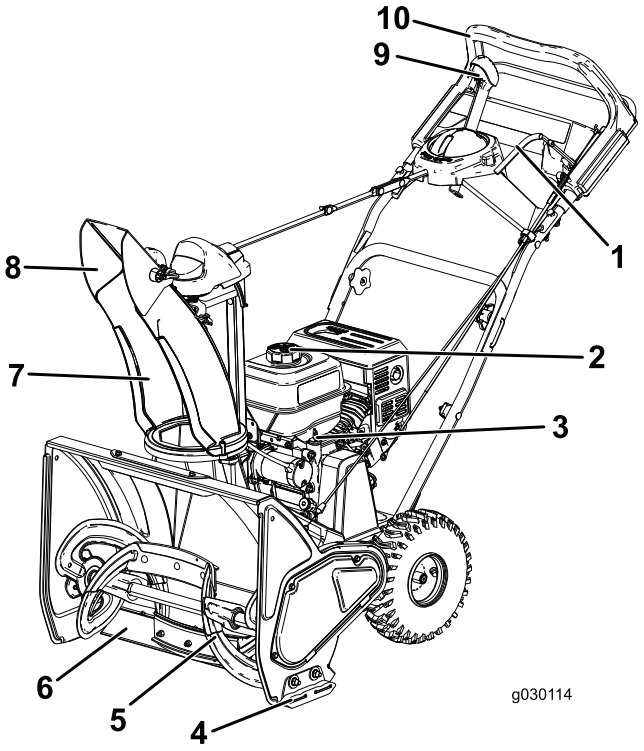

Obrázek 8

1. Páka nabíracího šroubu
2. Uzávěr palivové nádrže
3. Měrka hladiny oleje
4. Kluzná lišta
5. Nabírací šroub
6. Shrnovač
7. Vyhazovací komín
8. Deflektor vyhazovacího komínu
9. Ovládání vyhazovacího komínu Quick Stick®
10. Horní část rukojeti

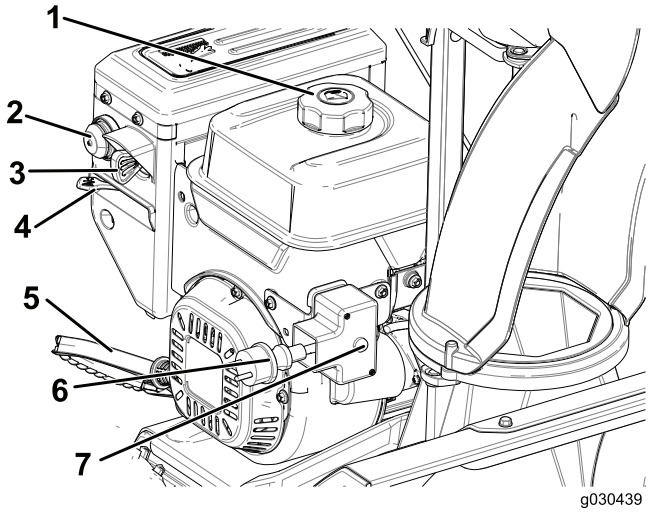

Obrázek 9

1. Uzávěr palivové nádrže
2. Nasávání paliva
3. Klíček zapalování
4. Sytič
5. Ruční startér
6. Zásuvka elektrického startéru
7. Tlačítko elektrického startéru

Obsluha

Před provozem

Bezpečnost

- U všech strojů vybavených elektrickým startérem používejte přípojné kabely a zásuvky specifikované výrobcem.
- Se strojem pracujte pouze v řádném zimním oblečení. Nenoste volné oblečení, které by mohlo být zachyceno pohyblivými částmi stroje. Noste protiskluzové boty, které zajistí lepší stabilitu na kluzkém povrchu.
- Při práci se sněhovou frézou, nastavování nebo opravách vždy používejte ochranné brýle nebo štít na ochranu očí před předměty, které mohou od stroje odlétávat.
- Pečlivě zkontrolujte celou oblast, ve které se strojem hodláte pracovat, a odstraňte všechny předměty, jako například rohožky, sáňky, desky, dráty apod.
- Dojde-li k poškození nebo ztrátě štítu, bezpečnostního zařízení nebo bezpečnostního štítku, opravte jej nebo vyměňte dříve, než uvedete stroj do provozu. Také utáhněte všechny uvolněné šrouby a matice.

⚠ NEBEZPEČÍ

Benzin je extrémně hořlavý a výbušný. Požár nebo výbuch způsobený benzinem může popálit vás i jiné osoby.

- **Abyste zabránili vznícení benzinu statickým nábojem, postavte kanystr a/nebo sněhovou frézu přímo na zem. Palivo nedoplňujte na přepravním voze ani na jiném objektu.**
- **Palivo doplňujte venku a pouze tehdy, když je motor studený. Rozlitý benzin utřete.**
- **Při manipulaci s benzinem nekuřte a buďte v bezpečné vzdálenosti od otevřeného ohně nebo jisker.**
- **Benzin skladujte ve schváleném kanystru a uchovávejte jej mimo dosah dětí.**
- **Nenaklánějte stroj dopředu ani dozadu, pokud je v nádrži palivo, mohlo by dojít k úniku paliva ze stroje.**

Plnění palivové nádrže

Doporučené palivo:

- Nejlepších výsledků dosáhnete, když budete používat pouze čistý, čerstvý (ne starší než 30 dnů) bezolovnatý benzín s oktanovým číslem kolem 87 nebo vyšším (metoda stanovení (R+M)/2).
- **Etanol**: Přijatelná jsou i paliva až s až 10 % etanolu (gasohol) nebo 15 % MTBE (metytercbutyléter). Etanol a MTBE jsou různé látky. Paliva s více než 15 % etanolu (E15) nejsou schválena k použití. **Nikdy nepoužívejte** paliva obsahující více než 10 % etanolu, například E15 (obsahuje 15 % etanolu), E20 (obsahuje 20 % etanolu) nebo E85 (obsahuje 85 % etanolu). Použití neschváleného paliva může mít za následek problémy s výkonem nebo poškození motoru, na které se nevztahuje záruka.
- **Nepoužívejte** benzín s příměsí metanolu.
- **Neuchovávejte** palivo přes zimu v palivové nádrži nebo nádobách na palivo bez použití stabilizátoru paliva.
- **Nepřidávejte** do benzínu olej.

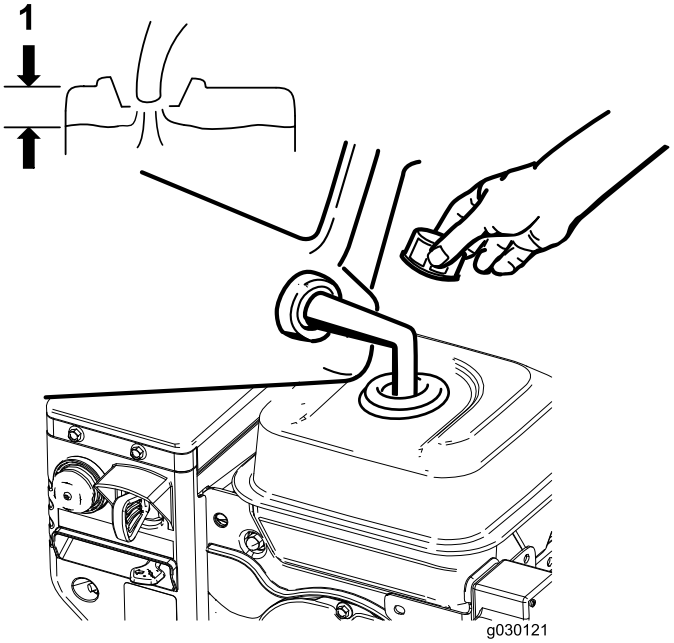

Obrázek 10

1. Neplňte nad spodní hranu hrdla palivové nádrže.

Poznámka: Pro dosažení nejlepších výsledků kupujte palivo pouze v množství, které spotřebujete do 30 dnů. Jinak můžete do nově zakoupeného paliva přidat stabilizátor a uchovat palivo čerstvé až 6 měsíců.

Kontrola hladiny motorového oleje

Viz 3 Doplňování motorového oleje (strana 5).

Během provozu

Bezpečnost

- **Rotující čepele nabíracího šroubu mohou způsobit poranění prstů či rukou.**Při práci se strojem stůjte za rukojeťmi a stranou od vyhazovacího otvoru. **Hlavu, ruce, nohy a ostatní části těla či oblečení udržujte v bezpečné vzdálenosti od rotujících nebo pohyblivých dílů stroje.**

- Dbejte na to, aby vyhazovací komín nikdy nemířil na lidi nebo na místa, kde může dojít ke škodám na majetku.
- Dejte pozor, abyste při práci neuklouzli nebo neupadli. Vždy stůjte pevně na zemi a rukama se pevně držte rukojeti. Pohybujte se chůzí, nikdy během.
- Buďte velmi opatrní při pohybu na svazích.
- Sněhovou frézu používejte pouze při dobré viditelnosti nebo dobrém osvětlení.
- Pokud se strojem couváte, dívejte se za sebe a buďte velmi opatrní.
- Pokud právě neodklízíte sníh, odpojte pohon od čepelí rotoru.
- Pro všechny stroje vybavené elektrickým startérem používejte přípojné kabely a zásuvky specifikované výrobcem.
- Nikdy neodklízejte sníh z povrchu posypaného štěrkem nebo kamennou drtí. Tento výrobek je určen pouze k odklízení sněhu z dlážděných nebo asfaltovaných povrchů.
- Nepoužívejte sněhovou frézu k odklízení sněhu ze střechy.
- Za chodu motoru stroj nikdy neseřizujte ani nenastavujte (pokud to výrobce výslovně nedoporučuje).
- Dávejte pozor na skrytá nebezpečí a provoz na silnici.
- Při střetu s cizím předmětem vypněte motor, vytáhněte klíček ze zapalování, a než stroj znovu nastartujete a začnete používat, pečlivě jej prohlédněte, zda nebyl poškozen. Případná poškození opravte.
- Pokud stroj začne abnormálně vibrovat, vypněte motor a proveďte okamžitou kontrolu, abyste zjistili příčinu vibrací.
- Nespouštějte motor uvnitř budov s výjimkou vyjíždění nebo zajíždění. Otevřete venkovní dveře, výfukové plyny jsou nebezpečné.
- Nepřetěžujte stroj; nesnažte se odklízet sníh příliš rychle.
- Nikdy se nedotýkejte horkého motoru nebo tlumiče.
- Před připojením ke zdroji napájení důkladně napájecí kabel zkontrolujte. Je-li napájecí kabel poškozen, nepoužívejte jej ke spuštění stroje. Poškozený kabel neprodleně vyměňte. Kdykoliv sněhovou frézu nestartujete, vytáhněte napájecí kabel ze zásuvky.

Spouštění motoru

Poznámka: Chcete-li nastartovat motor, zcela zasuňte klíč. Je-li klíč ve střední poloze, motor se nenastartuje.

Použití šňůrového startéru

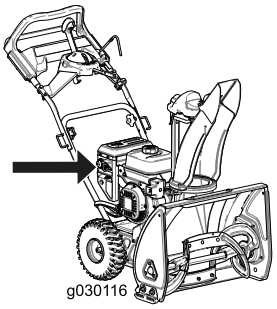

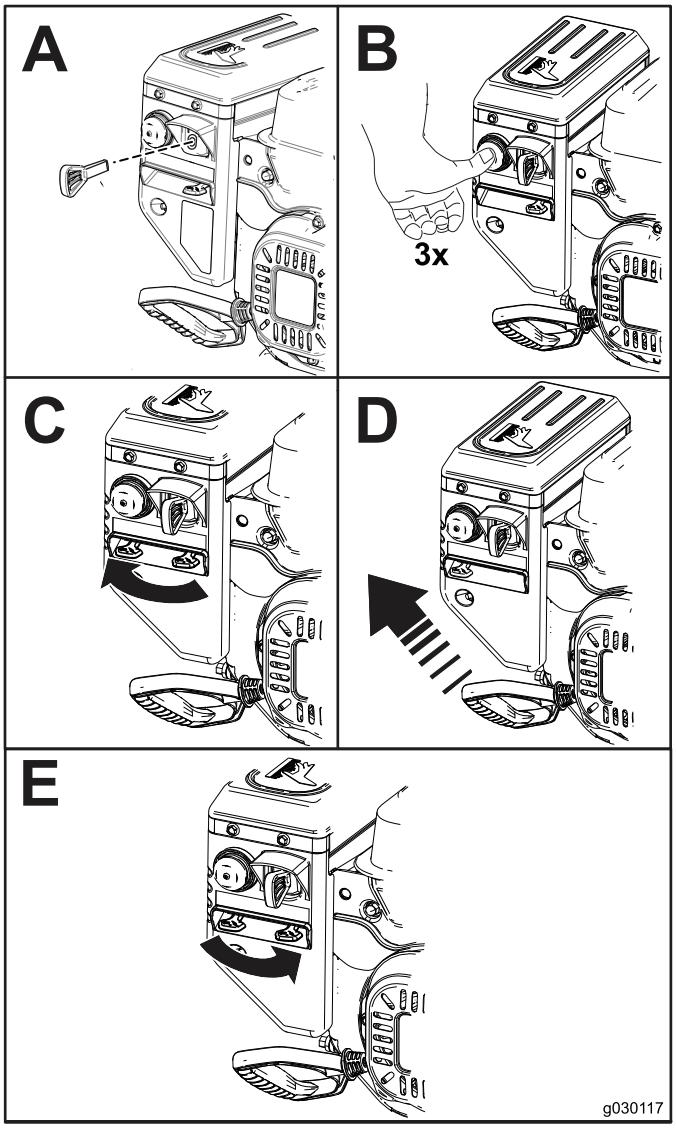

Obrázek 11

Použití elektrického startéru

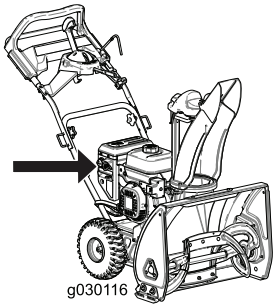

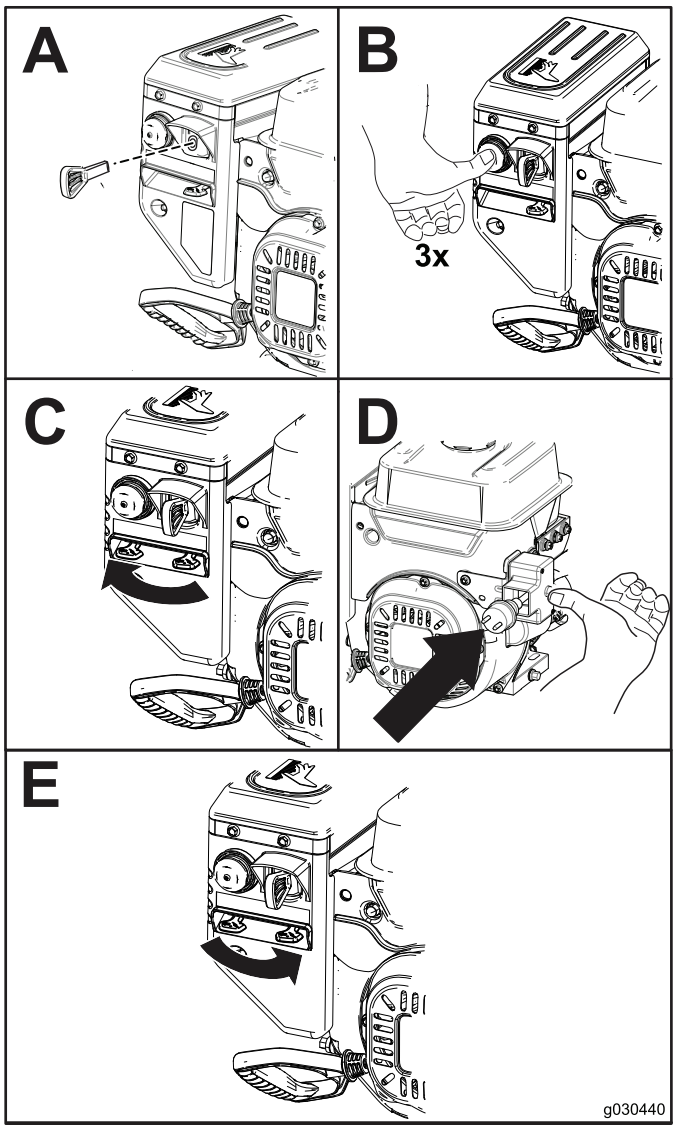

Obrázek 12

Poznámka: Chcete-li použít elektrický startér, zapojte napájecí kabel nejprve do zásuvky elektrického startéru a poté do elektrické zásuvky. Používejte pouze přípojný kabel ze seznamu UL o průměru 16 G, který je určený pro venkovní použití a jehož délka nepřesahuje 15 m.

Důležité: Aby nedošlo k poškození elektrického startéru, používejte jej v krátkých cyklech (5 s zapnutý, 5 s vypnutý). Nepoužívejte jej více než 10x. Pokud motor stále nestartuje, dopravte stroj do autorizovaného servisního střediska.

⚠ DŮLEŽITÉ UPOZORNĚNÍ

Poškozený napájecí kabel může způsobit poranění nebo požár.

Před použitím stroje napájecí kabel důkladně zkontrolujte. Je-li napájecí kabel poškozen, stroj nepoužívejte. Ihned jej opravte nebo vyměňte. Kontaktujte autorizované servisní středisko.

⚠ VÝSTRAHA

Pokud necháte sněhovou frézu připojenou ke zdroji napájení, někdo by ji mohl neúmyslně zapnout a způsobit tak úraz nebo škody na majetku.

Kdykoliv sněhovou frézu nestartujete, vytáhněte napájecí kabel ze zásuvky.

Zapnutí nabíracího šroubu

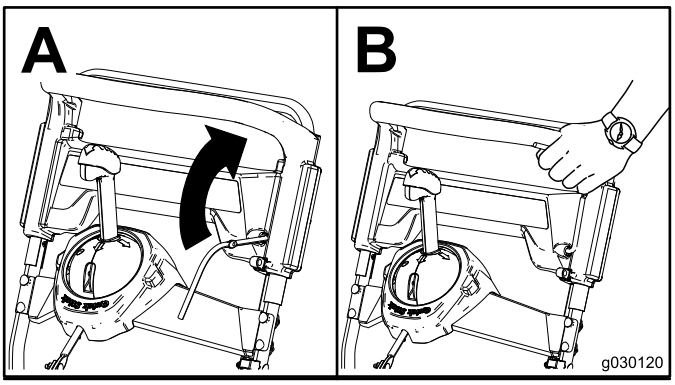

Obrázek 13

Vypnutí nabíracího šroubu

Chcete-li vypnout nabírací šroub, uvolněte páku nabíracího šroubu.

Režim vlastního pohonu stroje

Chcete-li ovládat pojezd, stačí, když položíte ruce na horní rukojeť s lokty přitaženými ke svým bokům a stroj bude automaticky udržovat rychlost dle rychlosti vaší chůze (Obrázek 14).

Poznámka: Stroj může využívat pojezd se zapnutým i vypnutým nabíracím šroubem.

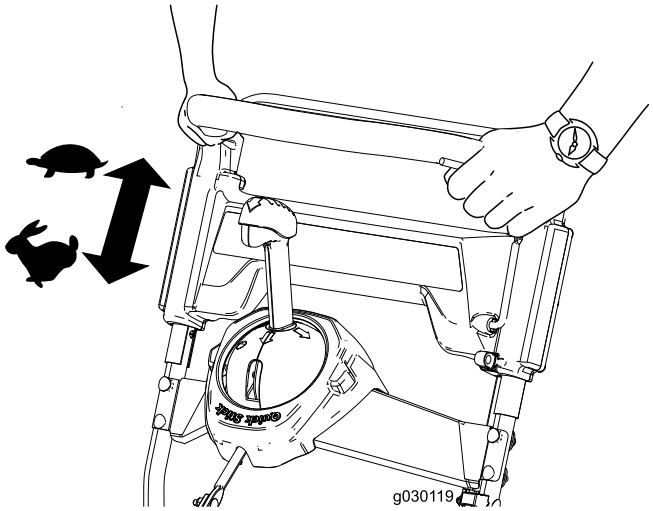

Obrázek 14

Zastavení motoru

Chcete-li zastavit motor, vyjměte klíč ze zapalování nebo jej otočte do střední polohy.

Ovládání Quick Stick®

Poznámka: Chcete-li používat ovládání Quick Stick®, musíte zcela stlačit modrý knoflík, aby se uvolnila západka.

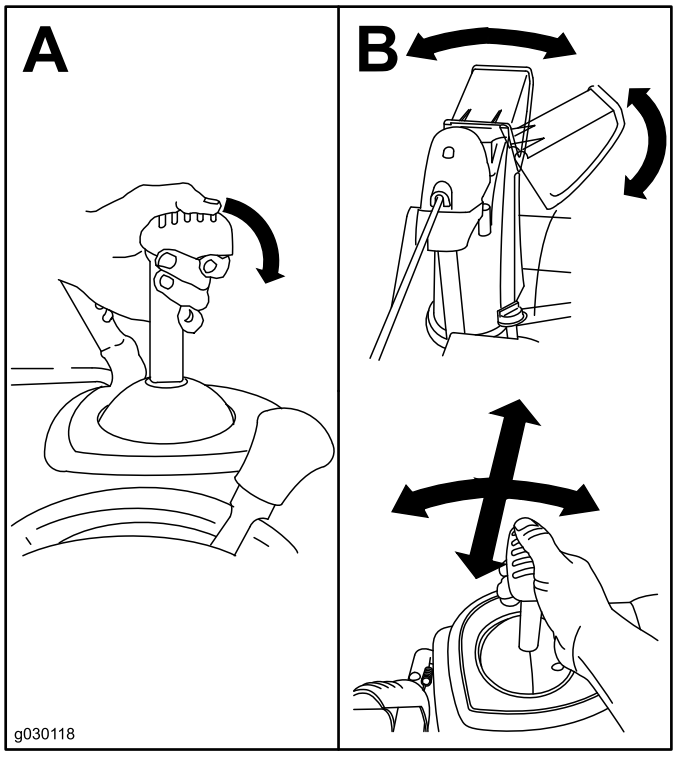

Obrázek 15

Čištění ucpaného vyhazovacího komínu.

Důležité: Kontakt ruky s rotujícím nabíracím šroubem uvnitř vyhazovacího komínu je nejčastější příčinou zranění při práci se sněhovými frézami. Čištění vyhazovacího komínu nikdy neprovádějte rukou.

1. Zůstaňte v běžné pracovní poloze a uvolněte rukojeť pojezdu.
2. Zapněte nabírací šroub.
3. Stlačením rukojeti dolů zvedněte přední část stroje o několik centimetrů nad chodník, poté rychlým zvednutím rukojetí udeřte přední částí stroje o chodník.
4. Vypněte nabírací šroub.
5. Je-li třeba, zopakujte kroky 1 až 4, dokud z vyhazovacího komínu nezačne vyletovat sníh.

Poznámka: Jestliže vyhazovací komín nelze vyčistit nárazy přední části stroje o zem, **zastavte motor, počkejte, až se zastaví všechny pohyblivé části, a vyčistěte jej nástrojem (není součástí) na odklízení; nikdy k tomu nepoužívejte ruce.**

Důležité: Čištění ucpaného vyhazovacího komínu nárazy předku sněhové frézy o zem může způsobit pohyb kluzných lišt. Nastavte kluzné lišty a pevně utáhněte šrouby na lištách, viz Kontrola a nastavení kluzných lišt (strana 14).

Provozní tipy

⚠ DŮLEŽITÉ UPOZORNĚNÍ

Nabírací šroub může odhazovat kameny, hračky a další cizí předměty, a přivodit tak vážný úraz obsluze nebo okolostojícím osobám.

- **Odstraňte z plochy určené k čištění všechny předměty, které by mohly nože rotoru zachytit a odhodit.**
- **Sníh odklízejte v bezpečné vzdálenosti od zvířat a dětí.**

- Odstraňte sníh co nejdříve po napadnutí.
- Pokud se stroj na kluzkém povrchu nebo v hustém sněhu nepohybuje automaticky vpřed, zatlačte na rukojeť, ale nechte stroj pracovat vlastním tempem.
- Jezděte se strojem po částečně se překrývajících drahách, aby bylo zajištěno úplné odstranění sněhu.
- Kdykoliv je to možné, vyhazujte sníh po větru.

Po provozu

Bezpečnost

- Nikdy neskladujte stroj s palivem v nádrži uvnitř budovy, kde se vyskytují zdroje vznícení, například bojlery, teplomety nebo sušičky oblečení. Před uskladněním stroje v jakýchkoliv uzavřených prostorech nechte vždy vychladnout motor.
- Pokud uskladňujete stroj na více než 30 dní, prostudujte důležité informace v části Uskladnění.

Ochrana před zamrznutím po použití

- Nechte motor několik minut běžet, abyste zabránili zamrznutí pohyblivých částí motoru. Zastavte motor, počkejte, až se zastaví všechny pohybující se části, a odstraňte ze stroje sníh a led.
- Odstraňte sníh a led ze spodku vyhazovacího komínu.
- Uvolněte vyhazovací komín z nahromaděného ledu jeho otáčením doleva a doprava.
- S klíčkem zapalování v poloze Off zatáhněte několikrát za ruční startér nebo připojte napájecí kabel ke zdroji napájení a ke stroji a stiskněte jednou tlačítko elektrického startéru, aby nedošlo k zamrznutí ručního startéru anebo elektrického startéru.
- Ve sněhových a chladných podmínkách mohou některé ovládací prvky a pohyblivé části stroje zamrznout. Snažíte-li se rozhýbat zamrzlé díly, nepoužívejte hrubou sílu. Máte-li potíže s ovládáním jakéhokoliv ovládacího prvku nebo součásti, spusťte motor a nechte ho několik minut běžet.
- Jestliže došlo k zamrznutí vyhazovacího komínu, nepokoušejte se jím pohybovat pomocí ovládání vyhazovacího komínu. Stlačte modrý knoflík a rukama otočte vyhazovacím komínem.
- Je-li stroj přepravován na nekrytém přívěsu nebo vozidle, může dojít k zamrznutí ovladačů a vyhazovacího komínu.

Údržba

Poznámka: Z polohy obsluhy určete levou a pravou stranu stroje.

Doporučený harmonogram údržby

Servisní interval	Postup při údržbě
Po první hodině	• Zkontrolujte, zda nejsou povolené šrouby a matice, a v případě potřeby je utáhněte.
Po prvních 2 hodinách	• Vyměňte motorový olej. • Zkontrolujte lanko nabíracího šroubu a v případě potřeby jej seřiďte. • Zkontrolujte lanko převodovky a v případě potřeby jej seřiďte.
Při každém použití nebo denně	• Zkontrolujte hladinu oleje v motoru, a je-li třeba, doplňte jej.
Po každých 100 hodinách provozu	• Vyměňte zapalovací svíčku.
Každý rok	• Zkontrolujte kluzné lišty a je-li třeba, seřiďte je. • Zkontrolujte odhazovací hrany a v případě potřeby nechte odhazovací hrany a shrnovač vyměnit v autorizovaném servisním středisku. • Vyměňte motorový olej. • Zkontrolujte lanko nabíracího šroubu a v případě potřeby jej seřiďte. • Zkontrolujte lanko převodovky a v případě potřeby jej seřiďte. • Zkontrolujte tlak vzduchu v pneumatikách. • Zkontrolujte, zda nejsou povolené šrouby a matice, a v případě potřeby je utáhněte. • Nechte v autorizovaném servisním středisku zkontrolovat hnací řemen. Je-li třeba, nechte jej vyměnit.
Každý rok nebo před uskladněním	• Připravte stroj na uskladnění.

Bezpečnost při provádění úkonů údržby

Před provedením jakýchkoli úkonů údržby stroje si přečtěte následující bezpečnostní opatření.

- Před prováděním údržby, servisu nebo nastavení vypněte motor a vytáhněte klíček ze zapalování. Vyžaduje-li stroj závažnější opravu, vyhledejte autorizovaného servisního prodejce.
- V zájmu dobrého technického stavu stroje často kontrolujte, zda jsou utaženy všechny šrouby a matice.
- Poškozené bezpečnostní štítky opravte nebo vyměňte za nové.
- Neměňte nastavení regulátoru motoru.
- Kupujte výhradně originální náhradní díly a příslušenství značky Toro.

Kontrola hladiny oleje v motoru

Servisní interval: Při každém použití nebo denně

1. Vyjměte olejovou měrku, otřete ji dosucha a potom ji zcela zasuňte zpět, **ale nezašroubovávejte ji.**
2. Vyjměte olejovou měrku a zkontrolujte hladinu oleje.
   - Jestliže je hladina oleje na měrce pod ryskou nízké hladiny (Obrázek 16), doplňte olej. Viz Výměna motorového oleje (strana 15).
   - Pokud je hladina oleje nad značkou horní hladiny (Obrázek 16), vypusťte přebytečný olej tak, aby hladina oleje dosahovala na měrce na značku horní hladiny; viz (strana).

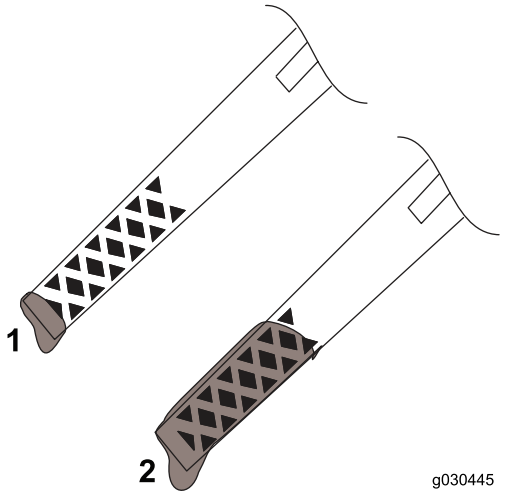

Obrázek 16

1. Nízká hladina oleje – doplňte olej
2. Správná hladina oleje

Kontrola a nastavení kluzných lišt

Servisní interval: Každý rok

Zkontrolujte kluzné lišty a ujistěte se, že se nabírací šroub nedotýká dlážděného povrchu. Podle potřeby nastavte kluzné lišty, abyste kompenzovali opotřebení (Obrázek 17).

1. Povolte šrouby kluzné lišty.
2. Pod shrnovač zasuňte 5mm desku.

   Poznámka: Pokud se použije slabší deska, shrnovač bude pracovat agresivněji. Pokud se použije silnější deska, shrnovač bude pracovat méně agresivně.
3. Spusťte kluzné lišty na zem.

   Poznámka: Přesvědčte se, zda jsou kluzné lišty na zemi položeny naplocho.
4. Utáhněte šrouby kluzné lišty.

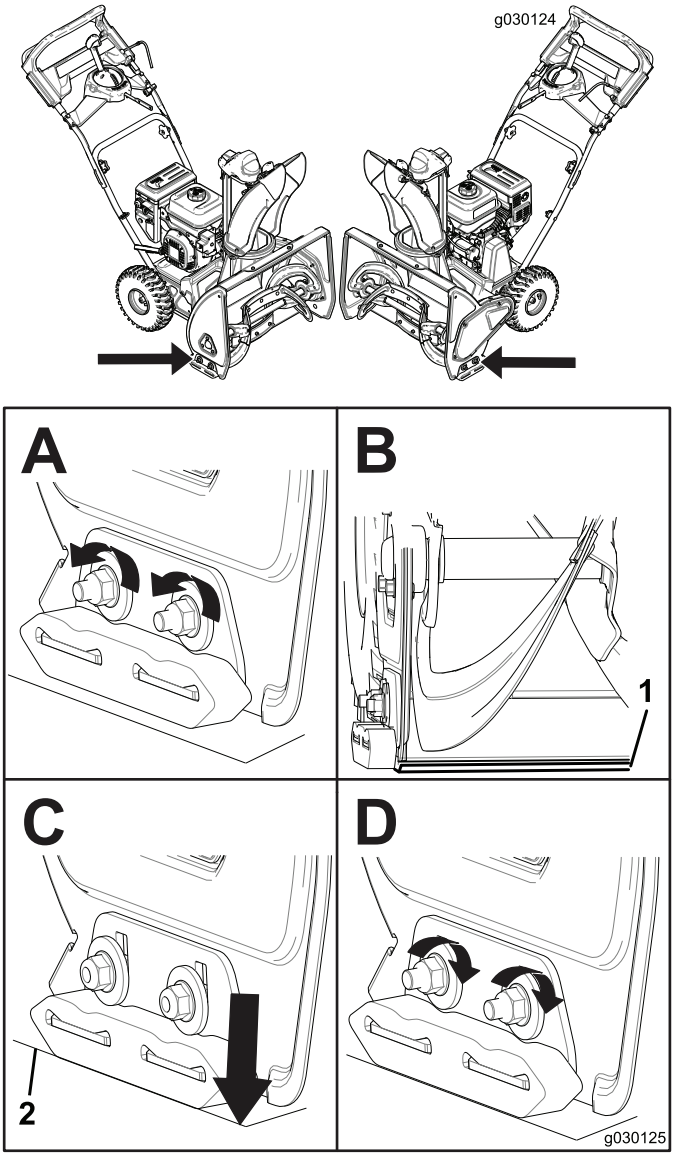

Obrázek 17

1. 5mm deska
2. Zem

Kontrola odhazovacích hran

Servisní interval: Každý rok—Zkontrolujte odhazovací hrany a v případě potřeby nechte odhazovací hrany a shrnovač vyměnit v autorizovaném servisním středisku.

Před každým použitím zkontrolujte, zda odhazovací hrany nejsou opotřebeny. Pokud je odhazovací hrana opotřebena až k otvoru pro indikaci opotřebení, nechte v autorizovaném servisním středisku vyměnit odhazovací hrany (Obrázek 18).

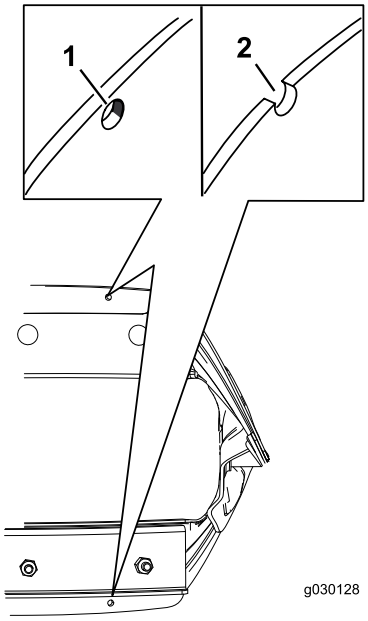

Obrázek 18

1. Otvor pro indikaci opotřebení je neporušený; odhazovací hrany není třeba vyměňovat.
2. Otvor pro indikaci opotřebení je narušený; vyměňte odhazovací hrany.

Výměna motorového oleje

Servisní interval: Po prvních 2 hodinách

Každý rok

Před výměnou oleje nechte několik minut běžet motor, aby se olej zahřál. Zahřátý olej má lepší viskozitu a odnáší více nečistot.

1. Umístěte sněhovou frézu na rovný povrch.
2. Umístěte pod vypouštěcí zátku sběrnou vanu na olej, vytáhněte vypouštěcí zátku, nakloňte stroj dozadu a vypusťte použitý olej do sběrné vany (Obrázek 19).

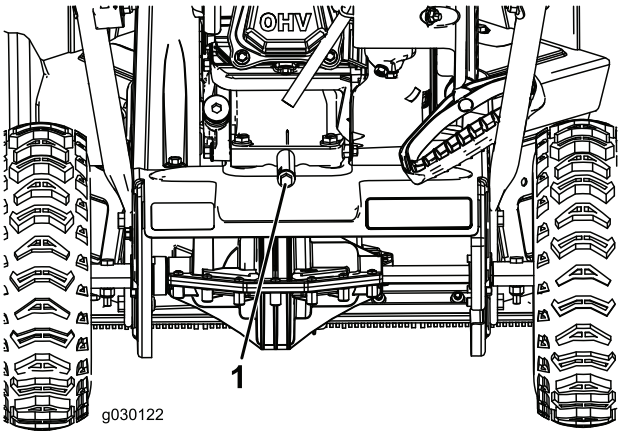

Obrázek 19

1. Vypouštěcí zátka oleje

3. Po vypuštění použitého oleje vraťte stroj do provozní polohy.
4. Nasaďte zpět vypouštěcí zátku a pevně ji utáhněte.
5. Očistěte okolí uzávěru plnicího hrdla pro olej.
6. Použijte Obrázek 20 níže pro výběr oleje s nejlepší viskozitou vzhledem k očekávanému rozsahu venkovních teplot:

Model	Maximální objem náplně
38711	0,5 l
38712	0,7 l

Typ oleje: automobilový detergentní olej s API klasifikací SJ, SL nebo vyšší.

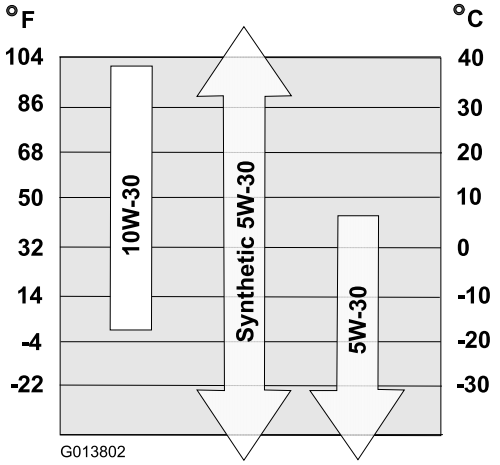

Obrázek 20

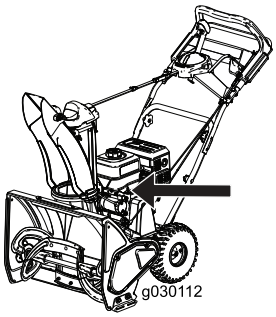

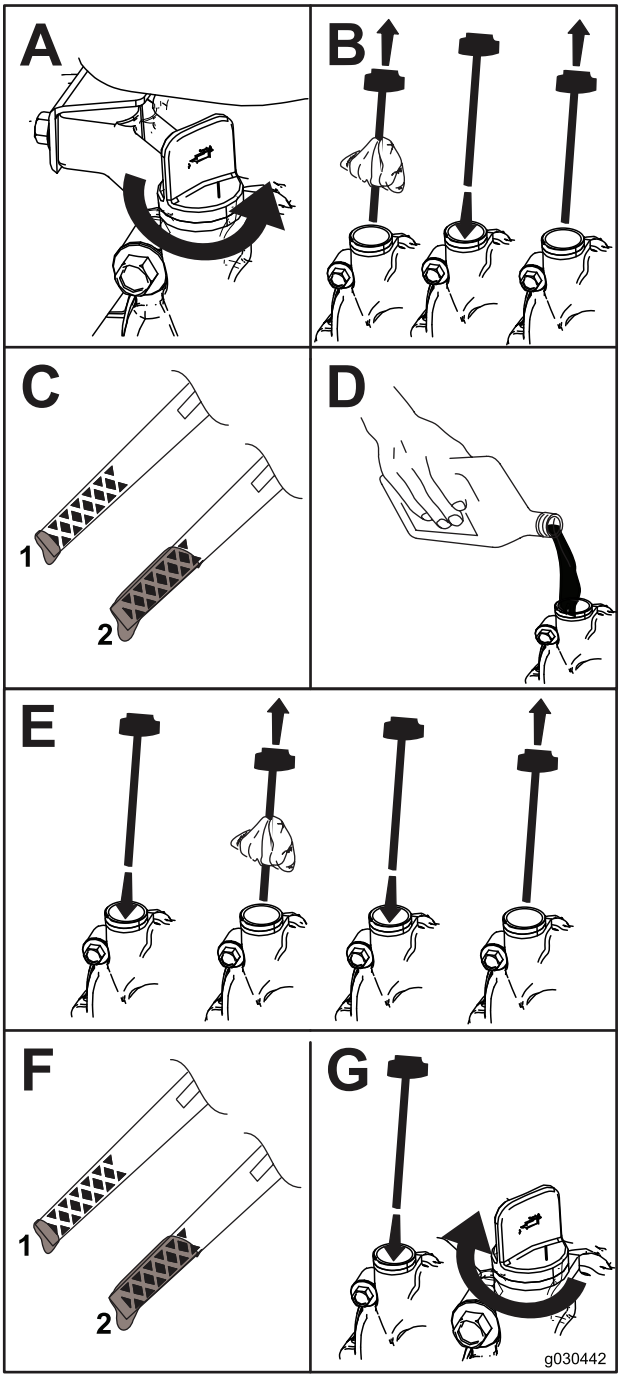

Obrázek 21

1. Nízká hladina oleje – doplňte olej
2. Správná hladina oleje

Výměna zapalovací svíčky

Servisní interval: Po každých 100 hodinách provozu—Vyměňte zapalovací svíčku.

⚠ DŮLEŽITÉ UPOZORNĚNÍ

Výměna zapalovací svíčky, když je motor horký, může způsobit popáleniny.

Zapalovací svíčku vyměňte až po vychladnutí motoru.

Používejte zapalovací svíčku Toro nebo ekvivalentní svíčku (Champion® RN9YC nebo NGK BPR6ES).

1. Vyjměte držák (Obrázek 22).

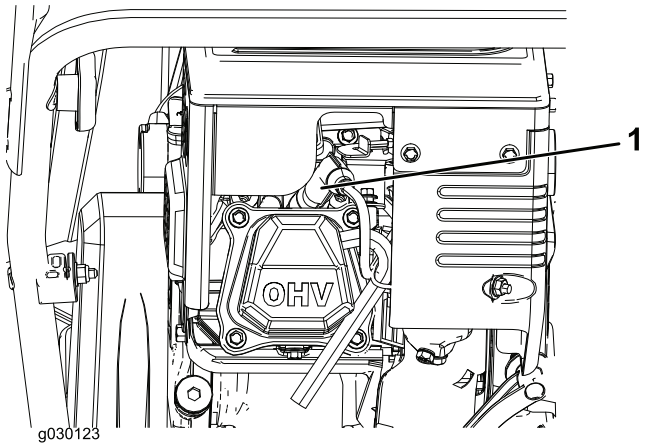

Obrázek 22

2. Vyčistěte okolí patky zapalovací svíčky.
3. Vyjměte a vyhoďte starou zapalovací svíčku.

   Poznámka: Pro vyjmutí zapalovací svíčky budete potřebovat řehtačkový klíč.
4. Nastavte mezeru mezi elektrodami na nové zapalovací svíčce na 0,76 mm (Obrázek 23).

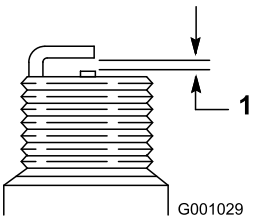

Obrázek 23

1. 0,76 mm

Seřízení lanka nabíracího šroubu

Servisní interval: Po prvních 2 hodinách

Každý rok

Jestliže při vysokém zatížení dochází k prokluzování hnacího řemene nebo k jeho pískání, nastavte lanko nabíracího šroubu.

1. Povolte matici na spodní svorce lanka, ale nedemontujte ji (Obrázek 24).

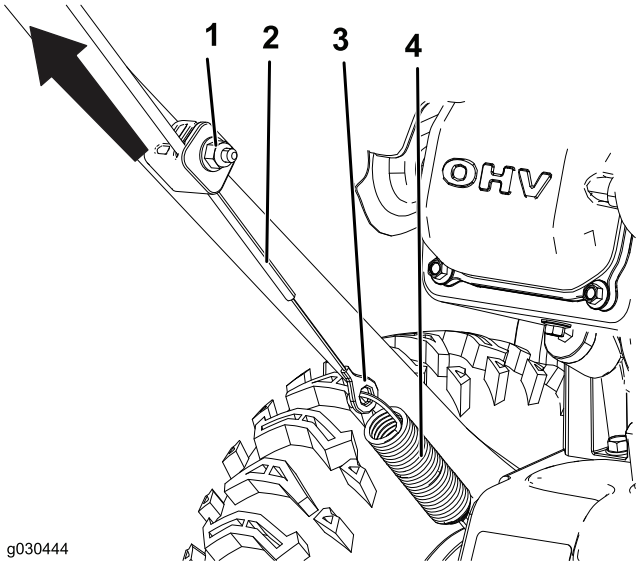

Obrázek 24

1. Matice
2. Lanko
3. Spojka
4. Pružina

2. Vytažením lanka nahoru jej do určité míry napněte (Obrázek 24).

   Důležité: Lanko nechejte mírně volné. Pokud lanko napnete úplně, nebude docházet ke správnému zastavování nabíracího šroubu.

3. Přidržte lanko v poloze a dotáhněte matici (Obrázek 24).

Seřízení lanka převodovky

Servisní interval: Po prvních 2 hodinách

Každý rok

Jestliže se kola snadno zablokují, nebo pokud se otáčejí, aniž by byla použita páka pojezdu, nastavte lanko převodovky.

1. Povolte matici na horní svorce lanka, ale nedemontujte ji (Obrázek 25).

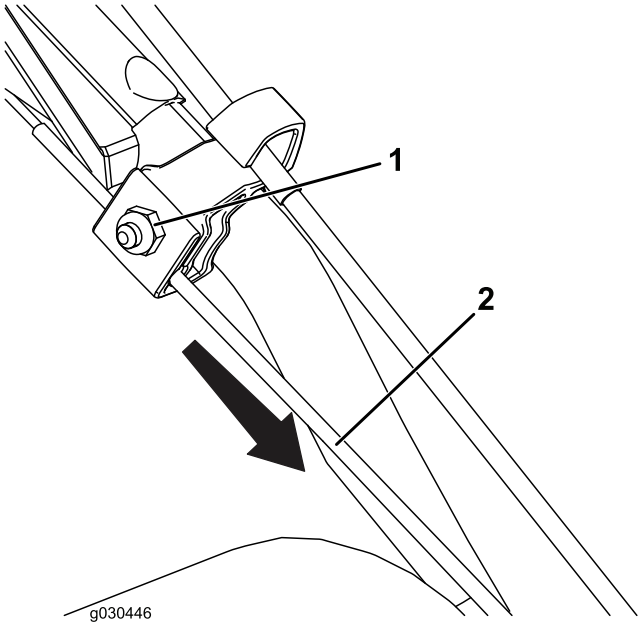

Obrázek 25

1. Matice
2. Lanko

2. Stažením lanka dolů lanko téměř napněte (Obrázek 25).

   Důležité: Lanko nechejte mírně volné. Pokud lanko napnete úplně, mohou se otáčet kola, aniž by byla použita rukojeť pojezdu.

3. Utáhněte matici (Obrázek 25).

Kontrola tlaku v pneumatikách

Servisní interval: Každý rok

Upravte tlak v obou pneumatikách na stejnou hodnotu mezi 15 až 20 kPa (103 až 137 psi).

Uskladnění

Skladování stroje

⚠ DŮLEŽITÉ UPOZORNĚNÍ

- **Benzinové výpary jsou extrémně hořlavé, výbušné a jejich vdechování je nebezpečné. Pokud stroj skladujete v místě s otevřeným ohněm, může dojít ke vznícení benzinových výparů a následné explozi.**
- **Neskladujte stroj v domě (obytném prostoru), sklepě ani žádném jiném prostoru, kde se mohou vyskytovat zdroje vznícení, jako jsou bojlery, teplomety, sušičky oblečení, pece a jiná podobná zařízení.**
- **Nenaklánějte stroj dozadu, pokud je v nádrži palivo; mohlo by dojít k úniku paliva ze stroje.**

1. Při posledním doplňování paliva v sezóně přidejte do čerstvého benzinu stabilizátor podle pokynů výrobce motoru.
2. Nechte motor deset minut běžet, aby se upravené palivo rozptýlilo po celém palivovém systému.
3. Zastavte motor, nechte ho vychladnout a vypusťte palivovou nádrž nebo nechte běžet motor, dokud se nezastaví.
4. Spusťte znovu motor a nechte jej běžet, dokud se sám nezastaví.
5. Použijte sytič nebo tlačítko pro nasátí paliva, potřetí nastartujte motor a nechte jej běžet dokud jej již nebude možné znovu spustit.
6. Pomocí vypouštěcího šroubu vypusťte palivo v karburátoru do schváleného kanystru.
7. Vypuštěné palivo předepsaným způsobem zlikvidujte. Recyklujte ho podle místních předpisů nebo ho použijte v automobilu.
8. Vyměňte motorový olej, dokud je motor teplý. Viz Výměna motorového oleje (strana 15).
9. Vyjměte zapalovací svíčku.
10. Do otvoru zapalovací svíčky vstříkněte dvě kávové lžičky oleje.
11. Ručně namontujte zapalovací svíčku a utáhněte ji utahovacím momentem 27–30 N·m.
12. S klíčkem zapalování v poloze Off pomalu zatáhněte za ruční startér, aby došlo k rozptýlení oleje uvnitř válce.
13. Vyčistěte stroj.
14. Poškozené části povrchu opravte barvou, kterou dodává autorizovaný servisní prodejce. Poškozená místa před natíráním obruste a použijte antikorozní přípravek, abyste ochránili kovové části před rezavěním.
15. Utáhněte všechny uvolněné šrouby a matice. Opravte nebo vyměňte všechny poškozené součásti.
16. Sněhovou frézu přikryjte a uložte ji na bezpečné místo z dosahu dětí. Před uskladněním stroje do jakýchkoliv uzavřených prostor nechte vždy motor vychladnout.

Mezinárodní seznam distributorů

Distributor:	Země:	Tel. číslo:	Distributor:	Země:	Tel. číslo:
Agrolanc Kft	Maďarsko	36 27 539 640	Maquiver S.A.	Kolumbie	57 1 236 4079
Asian American Industrial (AAI)	Hongkong	852 2497 7804	Maruyama Mfg. Co. Inc.	Japonsko	81 3 3252 2285
B-Ray Corporation	Jižní Korea	82 32 551 2076	Mountfield a.s.	Česká republika	420 255 704 220
Brisa Goods LLC	Mexiko	1 210 495 2417	Mountfield a.s.	Slovensko	420 255 704 220
Casco Sales Company	Portoriko	787 788 8383	Munditol S.A.	Argentina	54 11 4 821 9999
Ceres S.A.	Kostarika	506 239 1138	Norma Garden	Rusko	7 495 411 61 20
CSSC Turf Equipment (pvt) Ltd.	Srí Lanka	94 11 2746100	Oslinger Turf Equipment SA	Ekvádor	593 4 239 6970
Cyril Johnston & Co.	Severní Irsko	44 2890 813 121	Oy Hako Ground and Garden Ab	Finsko	358 987 00733
Cyril Johnston & Co.	Irská republika	44 2890 813 121	Parkland Products Ltd.	Nový Zéland	64 3 34 93760
Fat Dragon	Čína	886 10 80841322	Perfetto	Polsko	48 61 8 208 416
Femco S.A.	Guatemala	502 442 3277	Pratoverde SRL.	Itálie	39 049 9128 128
FIVEMANS New-Tech Co., Ltd	Čína	86-10-6381 6136	Prochaska & Cie	Rakousko	43 1 278 5100
ForGarder OU	Estonsko	372 384 6060	RT Cohen 2004 Ltd.	Izrael	972 986 17979
G.Y.K. Company Ltd.	Japonsko	81 726 325 861	Riversa	Španělsko	34 9 52 83 7500
Geomechaniki of Athens	Řecko	30 10 935 0054	Lely Turfcare	Dánsko	45 66 109 200
Golf international Turizm	Turecko	90 216 336 5993	Lely (U.K.) Limited	Spojené království	44 1480 226 800
Hako Ground and Garden	Švédsko	46 35 10 0000	Solvert S.A.S.	Francie	33 1 30 81 77 00
Hako Ground and Garden	Norsko	47 22 90 7760	Spypros Stavrinides Limited	Kypr	357 22 434131
Hayter Limited (U.K.)	Spojené království	44 1279 723 444	Surge Systems India Limited	Indie	91 1 292299901
Hydroturf Int. Co Dubai	Spojené arabské emiráty	97 14 347 9479	T-Markt Logistics Ltd.	Maďarsko	36 26 525 500
Hydroturf Egypt LLC	Egypt	202 519 4308	Toro Australia	Austrálie	61 3 9580 7355
Irrimac	Portugalsko	351 21 238 8260	Toro Europe NV	Belgie	32 14 562 960
Irrigation Products Int'l Pvt Ltd.	Indie	0091 44 2449 4387	Valtech	Maroko	212 5 3766 3636
Jean Heybroek b.v.	Nizozemí	31 30 639 4611	Victus Emak	Polsko	48 61 823 8369

Oznámení o ochraně soukromí pro Evropu

Informace, které společnost Toro shromažďuje
Společnost Toro Warranty Company (Toro) respektuje vaše soukromí. Aby bylo možné zpracovávat reklamace a kontaktovat vás v případě stažení výrobku, žádáme vás o poskytnutí některých osobních údajů, a to buď přímo společnosti Toro, nebo místní pobočce či prodejci společnosti Toro.

Záruční systém společnosti Toro je umístěn na serverech, které se nacházejí ve Spojených státech, kde zákon o soukromí nemusí poskytovat stejnou ochranu, jaká se uplatňuje ve vaší zemi.

UVEDENÍM VAŠICH OSOBNÍCH ÚDAJŮ DÁVÁTE SOUHLAS KE ZPRACOVÁNÍ VAŠICH OSOBNÍCH ÚDAJŮ ZPŮSOBEM, KTERÝ JE POPSÁN V TOMTO OZNÁMENÍ O OCHRANĚ SOUKROMÍ.

Jak společnost Toro údaje využívá
Společnost Toro může použít vaše osobní údaje ke zpracování reklamací, ke kontaktování v případě stažení výrobku a k libovolnému jinému uvedenému účelu. Společnost Toro může sdílet vaše údaje s pobočkami společnosti Toro, prodejci a dalšími obchodními partnery v souvislosti s kteroukoli z těchto činností. Společnost Toro neprodá vaše osobní údaje žádné jiné společnosti. Vyhrazujeme si právo zpřístupnit osobní údaje za účelem dosažení souladu s platnými právními předpisy a požadavky ze strany příslušných orgánů, v rámci správného fungování našich systémů a pro vlastní ochranu i ochranu dalších uživatelů.

Uchovávání osobních údajů
Vaše osobní údaje budeme uchovávat po dobu potřebnou pro účely, pro které byly původně shromážděny, nebo pro jiné legitimní účely (např. dodržování právních předpisů) nebo podle požadavků příslušného zákona.

Závazek zabezpečení vašich osobních údajů společnosti Toro
Podnikáme přiměřená opatření s cílem chránit bezpečnost vašich osobních údajů. Podnikáme také kroky k zajištění přesného a aktuálního stavu osobních údajů.

Přístup k osobním údajům a opravy
Chcete-li zkontrolovat nebo opravit vaše osobní údaje, kontaktujte nás e-mailem na adrese legal@toro.com.

Australský spotřebitelský zákon

Australští zákazníci najdou informace o australském spotřebitelském zákonu uvnitř krabice nebo je mohou získat od místního prodejce produktů Toro.

Záruka poskytovaná na výrobky Toro a Počáteční záruka Toro GTS

Podmínky a výrobky, na které se záruka vztahuje

Společnost Toro Company a její dceřiná společnost Toro Warranty Company poskytují na základě vzájemné dohody příslib původnímu kupujícímu[1], že zajistí opravu níže uvedeného výrobku Toro, pokud se u něho vyskytnou vady související s materiály či zpracováním nebo pokud motor, na který se vztahuje záruka Toro GTS (zaručené spouštění), nebude možno spustit prvním nebo druhým zatažením za spouštěč, a to za předpokladu, že bude prováděna pravidelná údržba podle požadavků uvedených v *Návodu k obsluze*.

Tato záruka zahrnuje náklady na díly a práci, náklady na dopravu hradí zákazník.

Následující časová období se uplatňují od původního data zakoupení:

Výrobky	**Záruční lhůta**
Sněhové frézy	
• Jednostupňový	2 roky domácího použití[2] 45 dnů komerčního použití
—Motor	2letá záruka GTS, domácí používání[2]
• SnowMax	3 roky domácího použití[2] 45 dnů komerčního používání
—Vyhazovací komín, deflektor vyhazovacího komínu a spodní komín	Po celou dobu životnosti (pouze pro původního vlastníka)[1]
• Dvoustupňové	3 roky domácího použití[2] 45 dnů komerčního používání
—Skluz, vychylovací plech skluzu a kryt skříně oběžného kola	Po celou dobu životnosti (pouze pro původního vlastníka)[1]
Elektrické sněhové frézy	2 roky domácího používání[2] Bez záruky pro komerční účely

[1]Původním vlastníkem se označuje osoba, která produkt značky Toro zakoupila jako první majitel.

[2]Domácími účely se myslí používání výrobku na stejném pozemku, na němž stojí váš dům. Použití na více než jednom místě je považováno za komerční použití, na které se vztahuje komerční záruka.

Povinnosti vlastníka

Údržbu výrobku Toro musíte provádět v souladu s postupy údržby popsanými v *Uživatelské příručce*. Tuto údržbu, provedenou vlastními silami nebo prostřednictvím prodejce, hradí majitel výrobku.

Pokyny pro poskytnutí záruční opravy

Domníváte-li se, že výrobek Toro vykazuje závadu na materiálu nebo dílenském zpracování, postupujte podle následujících pokynů:

1. Opravu výrobku sjednejte s prodejcem, od kterého jste jej zakoupili. Pokud z jakéhokoli důvodu není možné prodejce kontaktovat, můžete se spojit s jakýmkoli autorizovaným distributorem výrobků Toro. Viz přiložený seznam distributorů.
2. Do servisního střediska prodejce dodejte výrobek a doklad o zakoupení (účtenku). Nejste-li z jakéhokoliv důvodu spokojeni s řešením servisního střediska nebo s poskytnutou podporou, kontaktujte nás na adrese:

   Toro Warranty Company
   Toro Customer Care Department, RLC Division
   8111 Lyndale Avenue South
   Bloomington, MN 55420-1196 Spojené státy
   001–952–948–4707

Součásti a úkony, na které se nevztahuje záruka

Kromě zvláštní záruky na emisní systém a záruky motoru u některých produktů neexistuje žádná další výslovná záruka. Tato výslovná záruka nepokrývá následující:

- Náklady spojené s běžnou údržbou nebo na součásti, materiály a úkony jako například filtry, palivo, maziva, výměny oleje, zapalovací svíčky nebo seřízení brzdy a spojky
- Závada součástí v důsledku běžného opotřebení
- Jakýkoliv produkt nebo díl, který byl upraven, nesprávně použit nebo nesprávně udržován a vyžaduje výměnu nebo opravu v důsledku poruch nebo nedostatku řádné údržby
- Vyzvednutí a doručovací poplatky
- Opravy nebo pokusy o opravu provedené jiným subjektem než je autorizované servisní středisko společnosti Toro
- opravy nutné v důsledku nedodržení doporučených postupů při manipulaci s palivem (více podrobností naleznete v *provozní příručce*);
  - odstraňování znečišťujících látek v palivovém systému, na které se nevztahuje záruka;
  - používání starého paliva (starší než jeden měsíc) nebo paliva, jež obsahuje více než 10 % ethanolu nebo více než 15 % MTBE;
  - neprovedení vypuštění palivového systému před obdobím, kdy nebude stroj používán déle než jeden měsíc;
- Opravy nebo seřízení za účelem odstranění počátečních obtíží majících následující příčiny:
  - Nedodržení správných postupů při provádění údržby nebo doporučeného postupu při manipulaci s palivem
  -
- Zvláštní provozní podmínky, při kterých může spouštění motoru vyžadovat více než dvě zatažení za spouštěcí lanko:
  - První spouštění po delší době nepoužívání (trvající déle než tři měsíce) nebo po sezónním uskladnění
  - Nesprávné postupy startování – pokud při spouštění zařízení dojde k potížím, nahlédněte do *Uživatelské příručky*, abyste se ujistili, že při spouštění postupujete správným způsobem. Tím si můžete ušetřit zbytečnou návštěvu autorizovaného servisního střediska Toro.

Obecné podmínky

Práva kupujícího jsou definována národními zákony příslušné země. Tato záruka žádným způsobem neomezuje práva kupujícího definovaná národními zákony.