Form No. 3396-395 Rev A

SnowMax 724/824 QXE -lumilinko

Mallinro: 38711—Sarjanro: 316000001 tai suurempi

Mallinro: 38712—Sarjanro: 316000001 tai suurempi

Käyttöopas

Johdanto

Tämä kone on tarkoitettu kotikäyttöön. Se on suunniteltu lumen linkoamiseen keinopäällystetyiltä pinnoilta, kuten ajoteiltä ja jalkakäytäviltä, sekä muilta asuinkiinteistöjen ja kaupallisten kiinteistöjen liikenteeseen käytetyiltä alueilta. Sitä ei ole tarkoitettu muun aineksen kuin lumen linkoamiseen eikä sorapintojen puhdistamiseen.

Lue nämä tiedot huolellisesti, jotta opit käyttämään ja huoltamaan laitetta asianmukaisesti sekä välttämään tapaturmia ja tuotevaurioita. Olet vastuussa tuotteen asianmukaisesta ja turvallisesta käytöstä.

Voit ottaa yhteyden Toroon suoraan osoitteessa www.Toro.com, jos tarvitset tietoja koneesta, lisävarusteista tai lähimmästä jälleenmyyjästä tai haluat rekisteröidä koneesi.

Aina kun tarvitset huoltoa, alkuperäisiä Toro-varaosia tai lisätietoja, ota yhteys valtuutettuun huoltoliikkeeseen tai Toron asiakaspalveluun. Ota tällöin koneesi malli- ja sarjanumerot valmiiksi esiin. Kuva 1 näyttää laitteen malli- ja sarjanumeron sijainnin. Kirjoita numerot annettuun tilaan.

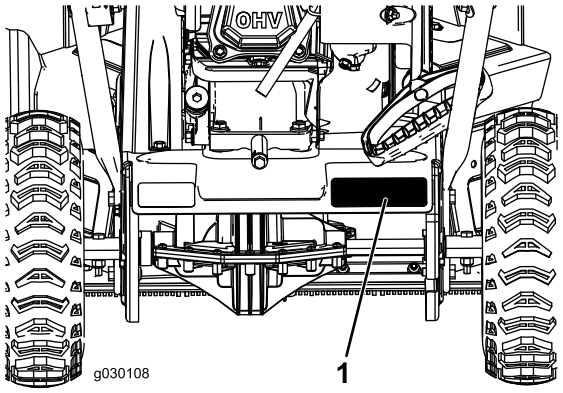

Kuva 1

1. Malli ja sarjanumerokilpi

Mallinro: _____

Sarjanro: _____

Tässä käyttöoppaassa esiintyvä varoitusmerkintä (Kuva 2) ilmaisee uhkaa, josta saattaa olla seurauksena vakava tapaturma tai jopa kuolema, jos suositellut varotoimenpiteet laiminlyödään.

Kuva 2

1. Varoitusmerkintä

Tässä käyttöoppaassa käytetään kahta termiä tietojen korostamiseksi. **Tärkeää** kiinnittää huomiota mekaanisiin erikoistietoihin ja **Huomautus** korostaa erityishuomion ansaitsevia yleistietoja.

Mallit, joiden teho on ilmoitettu: moottorin valmistaja on mitannut moottorin nettotehon laboratorio-olosuhteissa SAE J1940:n mukaisesti. Tämän luokan lumilingon moottorin todellinen hevosvoima on huomattavasti alhaisempi, koska se on säädetty turvallisuuteen, päästöihin ja käyttöön liittyvien vaatimusten mukaisesti.

© 2015—The Toro® Company
8111 Lyndale Avenue South
Bloomington, MN 55420

Rekisteröi tuotteesi osoitteessa www.Toro.com.

CE

Käännös alkuperäisestä tekstistä (FI)
Painettu Yhdysvalloissa
Kaikki oikeudet pidätetään

3396-395 A

Sisältö

Johdanto 1
Turvaohjeet 2
Äänenpaine 2
Ääniteho 2
Värinä 2
Turva- ja ohjetarrat 3
Käyttöönotto 4
1 Kahvan suoristaminen 4
2 Heittosuppilon asennus 5
3 Öljyn lisääminen moottoriin 5
Laitteen yleiskatsaus 7
Käyttö 7
Ennen käyttöä 7
Turvallisuus 7
Polttoainesäiliön täyttö 7
Moottorin öljymäärän tarkistus 8
Käytön aikana 8
Turvallisuus 8
Moottorin käynnistys 8
Kierukkaterän kytkentä 10
Kierukkaterän vapautus 10
Koneen itsevetolaitteiston käyttö 10
Moottorin sammutus 10
Quick Stick® -sauvan käyttö 10
Tukoksen poisto heittosuppilosta 11
Käyttövihjeitä 11
Käytön jälkeen 11
Turvallisuus 11
Jäätymisen estäminen käytön jälkeen 11
Kunnossapito 12
Kunnossapitotaulukko 12
Huoltoturvallisuus 12
Moottorin öljymäärän tarkistus 12
Jalasten tarkistus ja säätö 12
Heittoreunojen tarkastus 13
Moottoriöljyn vaihto 13
Sytytystulpan vaihto 15
Kierukkaterän kaapelin säätö 15
Vaihteiston kaapelin säätö 15
Rengaspaineen tarkistus 16
Varastointi 16
Lumilingon varastointi 16

Turvaohjeet

Tämä kone täyttää tai ylittää valmistusajankohtana voimassa olleet ISO 8437 -spesifikaatiot.

- Lue ja sisäistä käyttöoppaan sisältö, ennen kuin käynnistät moottorin. Varmista, että kaikki tuotetta käyttävät henkilöt osaavat käyttää sitä ja ymmärtävät varoitukset.
- Älä laita käsiä tai jalkoja koneen liikkuvien osien lähelle.
- Älä käytä konetta ilman kaikkia paikallaan olevia ja toimivia suojuksia ja muita suojalaitteita.
- Pysy etäällä heittoaukosta. Pidä sivulliset turvallisen matkan päässä koneesta.
- Pidä lapset pois käyttöalueelta ja aikuisen (muun kuin koneen käyttäjän) valvonnan alaisena. Älä anna lasten käyttää konetta.
- Sammuta kone ennen huoltoa, polttoaineen lisäystä tai tukoksen poistamista.

Äänenpaine

Tämän koneen äänenpainetaso käyttäjän korvan kohdalla on 89 dB(A) mallissa 38711 ja 93 dB(A) mallissa 38712. Lukemaan sisältyy epävarmuusarvo (K) 1 dB(A). Äänenpainetaso on määritetty standardissa EN ISO 11201 kuvatun menettelyn mukaisesti.

Ääniteho

Tämän koneen taattu äänitehon taso on 102 dB(A) mallissa 38711 ja 107 dB(A) mallissa 38712. Lukemaan sisältyy epävarmuusarvo (K) 3,75 dB(A). Äänitehon taso on määritetty standardissa EN ISO 3744 kuvatun menettelyn mukaisesti.

Värinä

Malli 38711:

Vasemmalle kädelle mitattu värinätaso = 4,3 m/s2.

Oikealle kädelle mitattu värinätaso = 5,1 m/s2.

Epävarmuusarvo (K) = 2,1 m/s2.

Malli 38712:

Vasemmalle kädelle mitattu värinätaso = 3,5 m/s2.

Oikealle kädelle mitattu värinätaso = 4,1 m/s2.

Epävarmuusarvo (K) = 2,1 m/s2.

Mitatut arvot on määritetty standardissa EN ISO 20643 määritetyn menettelyn mukaisesti.

Turva- ja ohjetarrat

Huomaa: Turva- ja ohjetarrat on sijoitettu mahdollisesti vaarallisten alueiden lähelle. Vaihda vaurioituneet tarrat.

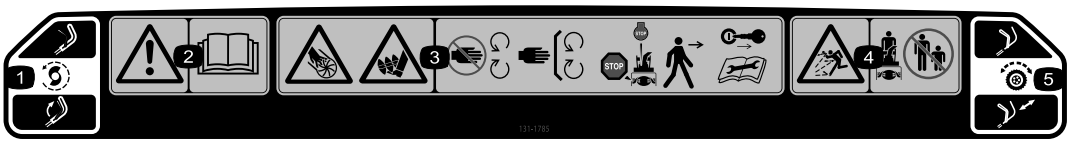

131–1785

Osanro 131–5921

1. Kierukkaterän käyttö – kytke puristamalla vipua; vapauta vapauttamalla vipu.
2. Vaara – lue *käyttöopas*.
3. Kierukkaterän aiheuttama jalkojen ja käsien loukkaantumisvaara – pysy kaukana liikkuvista osista. Pidä kaikki suojukset ja suojalevyt paikoillaan. Sammuta moottori ja odota kierukkaterän pysähtymistä ennen koneesta poistumista. Irrota virta-avain ja lue ohjeet ennen huoltoa tai korjaamista.
4. Esineiden sinkoutumisvaara – pidä sivulliset turvallisen matkan päässä lumilingosta.
5. Itsevetolaitteisto – itsevetolaitteiston käyttö aloitetaan painamalla kahvaa alas.

131–5914

Osanro 131–5915

1. Kierukkaterän aiheuttama käsien ja jalkojen loukkaantumisvaara – älä aseta kättä suppiloon. Irrota virta-avain ja lue ohjeet ennen huoltoa tai korjaamista.

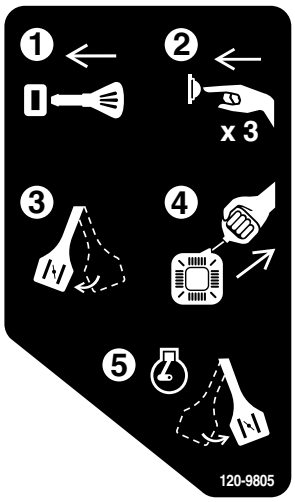

120-9805

1. Työnnä avain virtalukkoon.
2. Paina käsisyöttöpumppua kolme kertaa.
3. Kytke rikastin.
4. Vedä narukäynnistimestä.
5. Vapauta rikastin, kun moottori on käynnistynyt.

Käyttöönotto

Irralliset osat

Tarkista alla olevasta taulukosta, että kaikki osat on toimitettu.

Ohjeet	Kuvaus	Määrä	Käyttökohde
1	Mitään osia ei tarvita	–	Suorista kahva.
2	Pultti (1/4-20 × 1-1/2 tuumaa) Lukkomutteri (1/4-20 tuumaa) Lukkopultti (1/4-20 × 1 tuumaa) Lukkomutteri (1/4-20 tuumaa) Ruuvi (1/4-20 × 5/8 tuumaa)	1 1 3 3 1	Asenna heittosuppilo.

1

Kahvan suoristaminen

Mitään osia ei tarvita

Ohjeet

Tärkeää: **Varmista, että kaapelit eivät jää puristuksiin kahvaa suoristettaessa.**

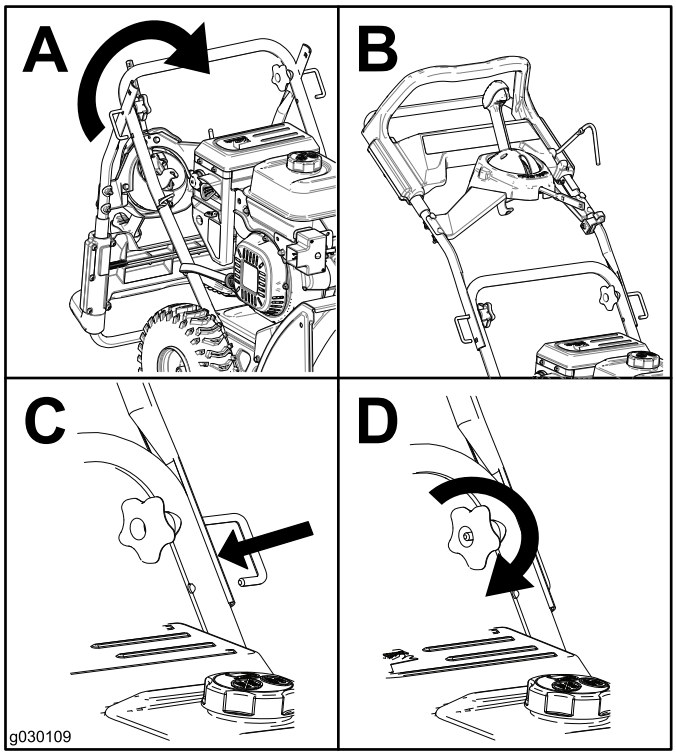

Kuva 3

2

Heittosuppilon asennus

Vaiheeseen tarvittavat osat:

1	Pultti (1/4-20 × 1-1/2 tuumaa)
1	Lukkomutteri (1/4-20 tuumaa)
3	Lukkopultti (1/4-20 × 1 tuumaa)
3	Lukkomutteri (1/4-20 tuumaa)
1	Ruuvi (1/4-20 × 5/8 tuumaa)

Ohjeet

1. Aseta suppilon tolppa kannattimen läpi koneen pohjaan ja kiinnitä pultilla ja lukkomutterilla (Kuva 4).

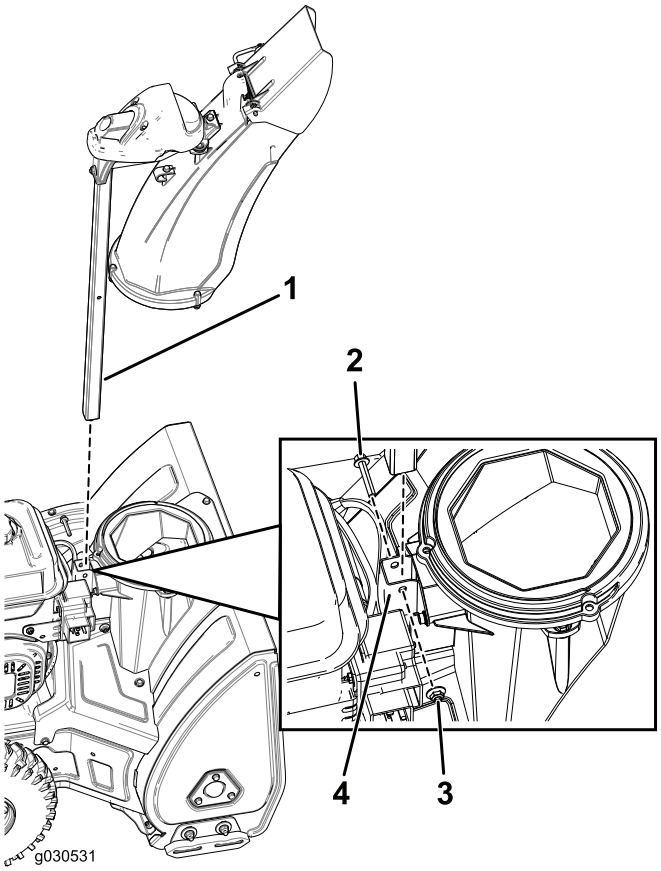

Kuva 4

1. Suppilon tolppa
2. Pultti (1/4-20 × 1-1/2 tuumaa)
3. Lukkomutteri (1/4-20 tuumaa)
4. Kannatin

2. Kokoa suppilon tanko ja kiinnitä kaapelit (Kuva 5).

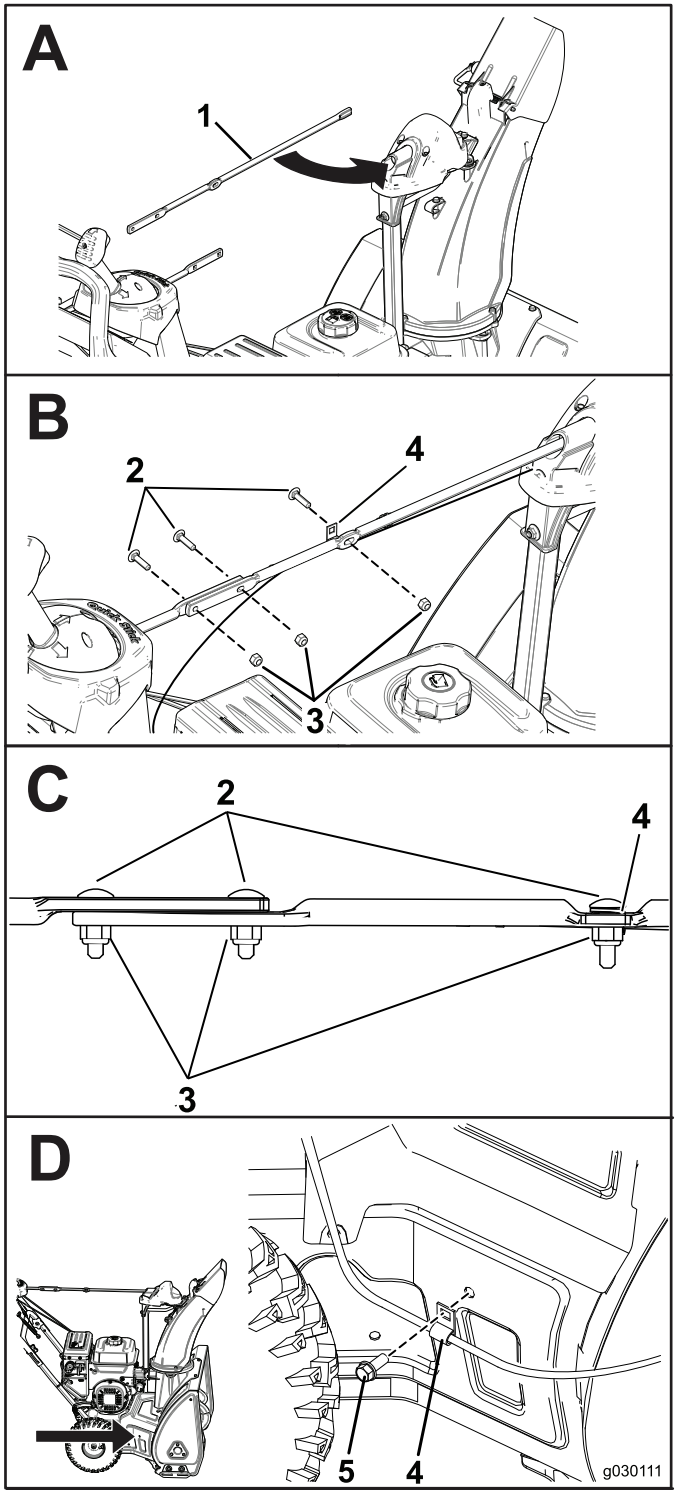

Kuva 5

1. Suppilon tanko
2. Lukkopultti (1/4-20 × 1 tuumaa)
3. Lukkomutteri (1/4-20 tuumaa)
4. Kaapelikiinnike
5. Ruuvi (1/4-20 × 5/8 tuumaa)

3

Öljyn lisääminen moottoriin

Mitään osia ei tarvita

Ohjeet

Lumilingon moottoriin on lisätty öljyä tehtaalla.

Malli	Tilavuus
38711	0,5 l
38712	0,7 l

Öljylaatu: autoissa käytettävä puhdistava öljy, jonka API-huoltoluokitus on SJ, SL tai korkeampi.

Kuva 6: valitse kuvan avulla paras öljyn viskositeetti odotettavissa olevan ulkoilman lämpötila-alueen mukaan.

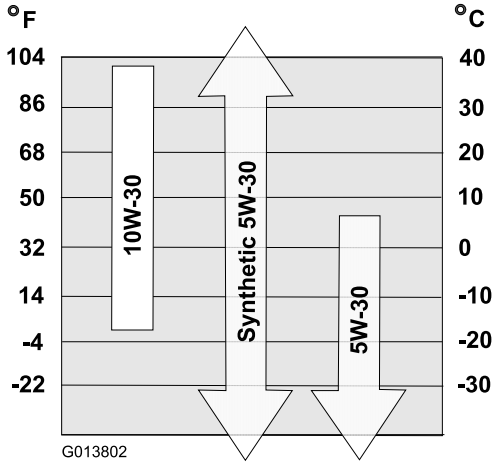

Kuva 6

1. Siirrä laite tasaiselle alustalle.
2. Puhdista öljyntäyttökorkkia ympäröivä alue.
3. Tarkista öljymäärä ja lisää öljyä tarvittaessa.

   Huomaa: Älä kiristä mittatikkua öljymäärää tarkistettaessa.

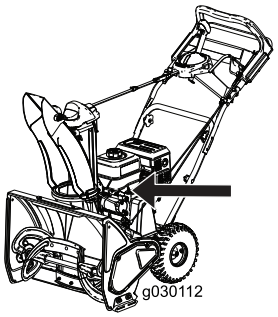

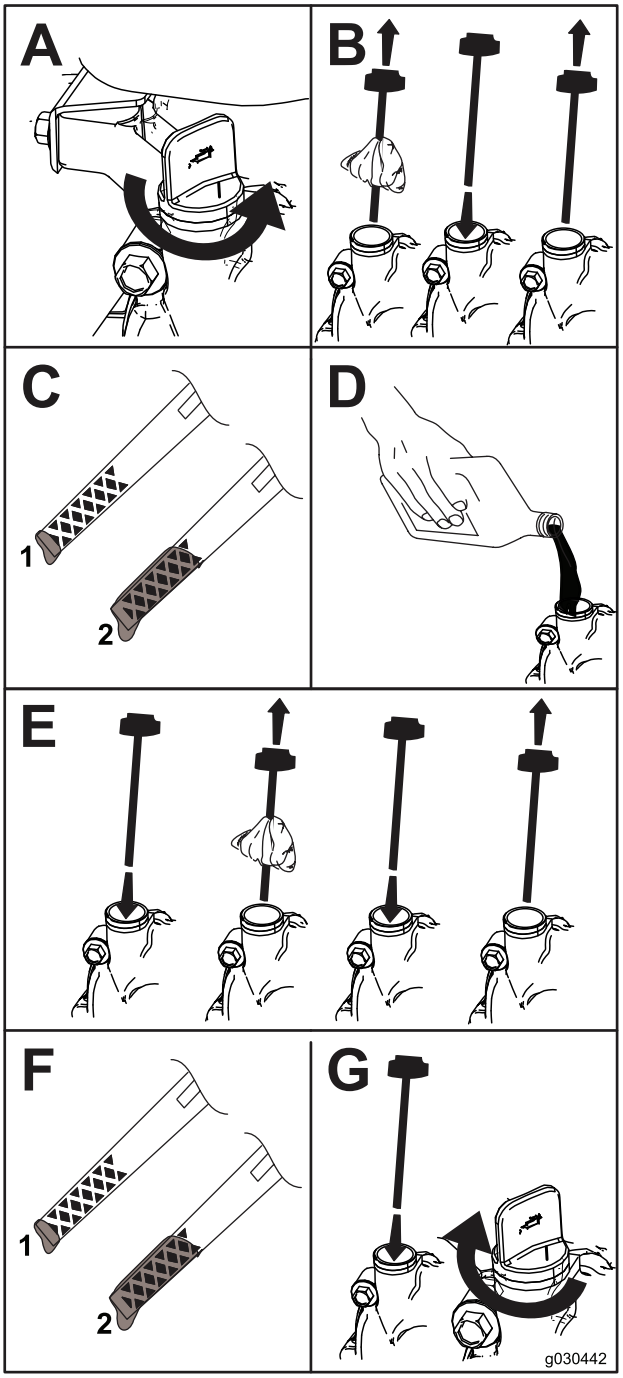

Kuva 7

1. Alhainen öljymäärä – lisää öljyä
2. Oikea öljymäärä

Laitteen yleiskatsaus

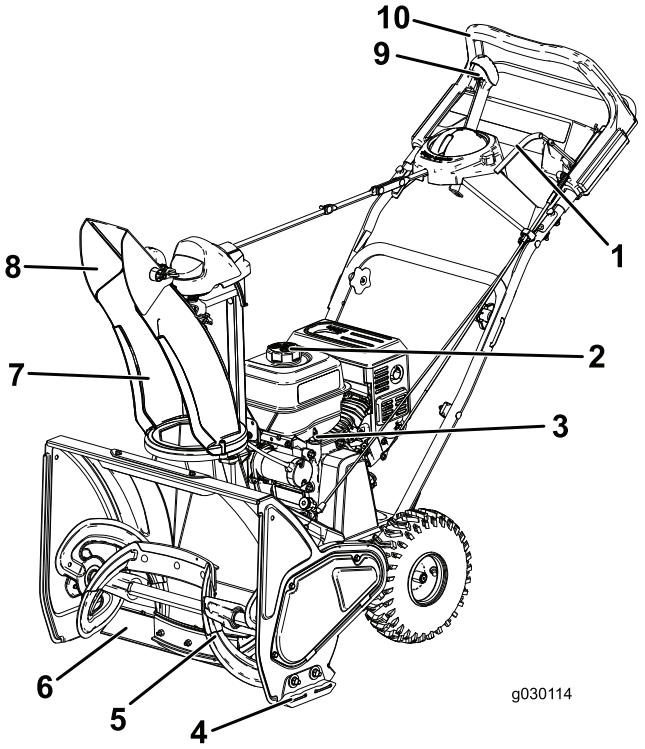

Kuva 8

1.	Kierukkaterän vipu	6.	Työntölevy
2.	Polttoainesäiliön korkki	7.	Heittosuppilo
3.	Mittatikku	8.	Suppilon suuntain
4.	Jalas	9.	Heittosuppilon Quick Stick® -ohjauslaite
5.	Kierukkaterä	10.	Ylempi kahva

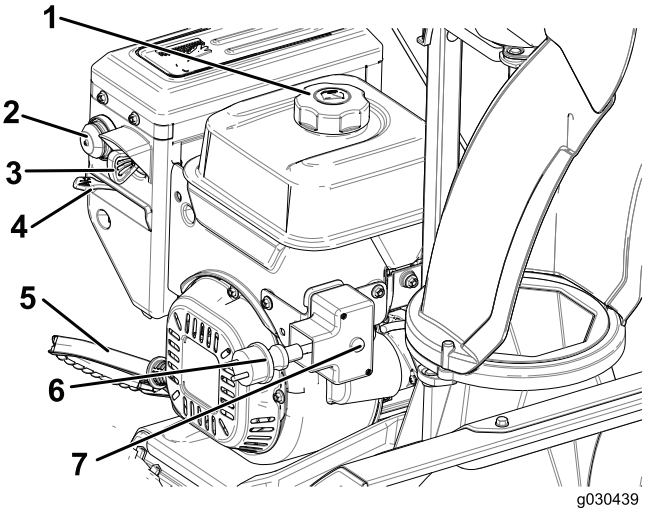

Kuva 9

1.	Polttoainesäiliön korkki	5.	Narukäynnistin
2.	Käsisyöttöpumppu	6.	Sähkökäynnistimen liitin
3.	Virta-avain	7.	Sähkökäynnistyspainike
4.	Rikastin		

Käyttö

Ennen käyttöä

Turvallisuus

- Käytä sähkökäynnistimellä varustetuissa laitteissa valmistajan määritysten mukaisia jatkojohtoja ja pistorasioita.
- Pukeudu aina riittävän lämpimästi, kun käytät tätä laitetta. Älä käytä löysiä vaatteita, jotka saattavat tarttua liikkuviin osiin. Käytä liukastumisen estäviä jalkineita, jotka parantavat pitoa liukkailla pinnoilla.
- Käytä laitteen käytön, säätöjen ja korjauksen aikana aina suojalaseja tai silmäsuojia, sillä laite voi singota ilmaan esineitä.
- Tarkasta huolellisesti alue, jolla laitetta on tarkoitus käyttää, ja poista kaikki kynnysmatot, pulkat, laudat, johdot ja muut esineet.
- Jos jokin suojus, turvalaite tai kilpi on vahingoittunut, epäselvä tai kadonnut, korjaa tai vaihda se ennen laitteen käyttämistä. Kiristä myös löysällä olevat kiinnittimet.

⚠ HENGENVAARA

Bensiini on erittäin tulenarkaa ja räjähdysherkkää. Bensiinin aiheuttama tulipalo tai räjähdys voi aiheuttaa palovammoja.

- **Aseta säiliö ja/tai lumilinko maahan ennen polttoaineen lisäystä. Älä aseta niitä ajoneuvoon tai minkään esineen päälle. Muutoin staattinen purkaus voi sytyttää bensiinin.**
- **Täytä polttoainesäiliö ulkona, moottorin ollessa kylmänä. Pyyhi läikkynyt polttoaine pois.**
- **Älä käsittele bensiiniä tupakoidessasi tai avotulen tai kipinöiden lähellä.**
- **Säilytä bensiiniä sille hyväksytyssä säiliössä ja poissa lasten ulottuvilta.**
- **Älä kallista konetta eteenpäin tai taaksepäin, kun säiliössä on polttoainetta, sillä muuten polttoainetta voi vuotaa koneesta.**

Polttoainesäiliön täyttö

Suositeltu polttoaine:

- Moottori toimii parhaiten, kun käytetään vain puhdasta ja uutta (korkeintaan 30 päivää vanhaa) lyijytöntä bensiiniä, jonka tieoktaaniluku (pumppuoktaaniluku) on vähintään 87 (RON + MON / 2).
- **Etanoli:** Enintään 10 % etanolia (bensiinin ja etanolin seosta) tai 15 % MTBE:tä (metyyli-tertiääri-butyylieetteriä) sisältävää polttoainetta voidaan käyttää. Etanoli ja MTBE eivät ole sama asia. Bensiiniä, jonka tilavuudesta enemmän kuin 15 % (E15) on etanolia, ei ole hyväksytty käyttöön.

Älä käytä bensiiniä, jonka tilavuudesta enemmän kuin 10 % on etanolia (kuten 15 % etanolia sisältävä E15, 20 % etanolia sisältävä E20 tai 85 % etanolia sisältävä E85). Muun kuin hyväksytyn bensiinin käyttö voi aiheuttaa toimintaongelmia ja/tai moottorivaurioita, joita takuu ei ehkä kata.

- Metanolia sisältävää bensiiniä **ei saa** käyttää.
- Polttoainetta **ei saa** säilyttää talven yli polttoainesäiliössä tai -astioissa, ellei polttoaineeseen ole lisätty stabilointiainetta.
- Bensiiniin **ei saa** lisätä öljyä.

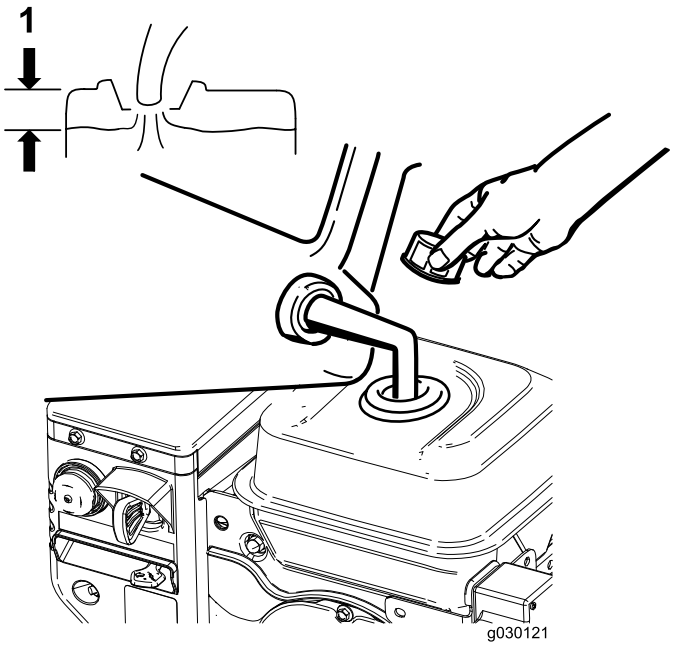

Kuva 10

1. Älä täytä polttoainetta yli polttoainesäiliön kaulan.

Huomaa: Parhaiden tulosten saamiseksi osta bensiiniä ainoastaan 30 päivän arvioidun kulutuksen vaatima määrä. Muuten voit joutua lisäämään ostettuun bensiiniin polttoaineen stabilointiainetta, jotta se pysyy tuoreena kuusi kuukautta.

Moottorin öljymäärän tarkistus

Katso kohta 3 Öljyn lisääminen moottoriin (sivu 5).

Käytön aikana

Turvallisuus

- **Pyörivät kierukkaterän terät voivat vammauttaa sormia tai käsiä.** Pysy kahvojen takana ja kaukana heittoaukosta lumilinkoa käyttäessäsi. **Pidä kasvot, kädet, jalat ja muut kehon osat ja vaatteet etäällä liikkuvista tai pyörivistä osista.**
- Älä suuntaa heittoa ihmisiä kohti tai alueille, joilla voi aiheutua omaisuusvahinkoja.
- Varo, ettet liukastu tai kaadu. Varmista, että pysyt pystyssä, ja pidä kahvoista kunnolla kiinni. Käytä laitetta kävellen, älä juokse.
- Noudata erittäin suurta varovaisuutta käyttäessäsi laitetta rinteillä.
- Älä koskaan käytä lumilinkoa, jos näkyvyys on huono tai on liian hämärää.
- Katso taaksesi ja ole varovainen, kun peruutat lumilinkoa.
- Kytke teho pois roottorilavoista, kun laitteella ei lingota.
- Käytä sähköllä käynnistyvillä moottorilla varustettujen laitteiden kanssa valmistajan määritysten mukaisia jatkojohtoja ja pistorasioita.
- Älä linkoa lunta sora- tai murskepinnalta. Tätä lumilinkoa saa käyttää ainoastaan keinopäällysteisillä pinnoilla.
- Älä käytä laitetta katolla.
- Älä koskaan tee mitään säätöjä moottorin käydessä lukuun ottamatta tilanteita, joissa valmistaja erityisesti suosittelee niiden tekemistä.
- Varo piilossa olevia vaaratekijöitä ja liikennettä.
- Jos laite on osunut johonkin esineeseen, sammuta moottori, irrota virta-avain ja tarkista lumilinko perusteellisesti vaurioiden varalta. Korjaa vauriot, ennen kuin käynnistät lumilingon uudestaan ja jatkat sen käyttöä.
- Jos laite alkaa täristä epänormaalisti, sammuta moottori ja etsi tärinän syy välittömästi.
- Älä käytä moottoria sisällä, paitsi käynnistäessäsi sen ja siirtäessäsi lumilingon sisään tai ulos rakennuksesta. Avaa ulko-ovet. Pakokaasut ovat vaarallisia.
- Älä ylikuormita konetta yrittämällä lingota lunta liian nopeasti.
- Älä kosketa kuumaa moottoria tai äänenvaimenninta.
- Tarkista virtajohto huolellisesti ennen sen kytkemistä virtalähteeseen. Jos johto on vaurioitunut, älä käytä sitä koneen käynnistämiseen. Vaihda vaurioitunut johto välittömästi. Irrota virtajohto aina, kun lumilinkoa ei käynnistetä.

Moottorin käynnistys

Huomaa: Käynnistä moottori asettamalla avain kokonaan sisään. Keskiasento ei käynnistä moottoria.

Käynnistys narukäynnistimellä

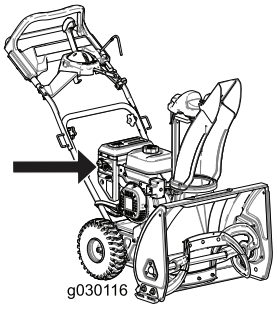

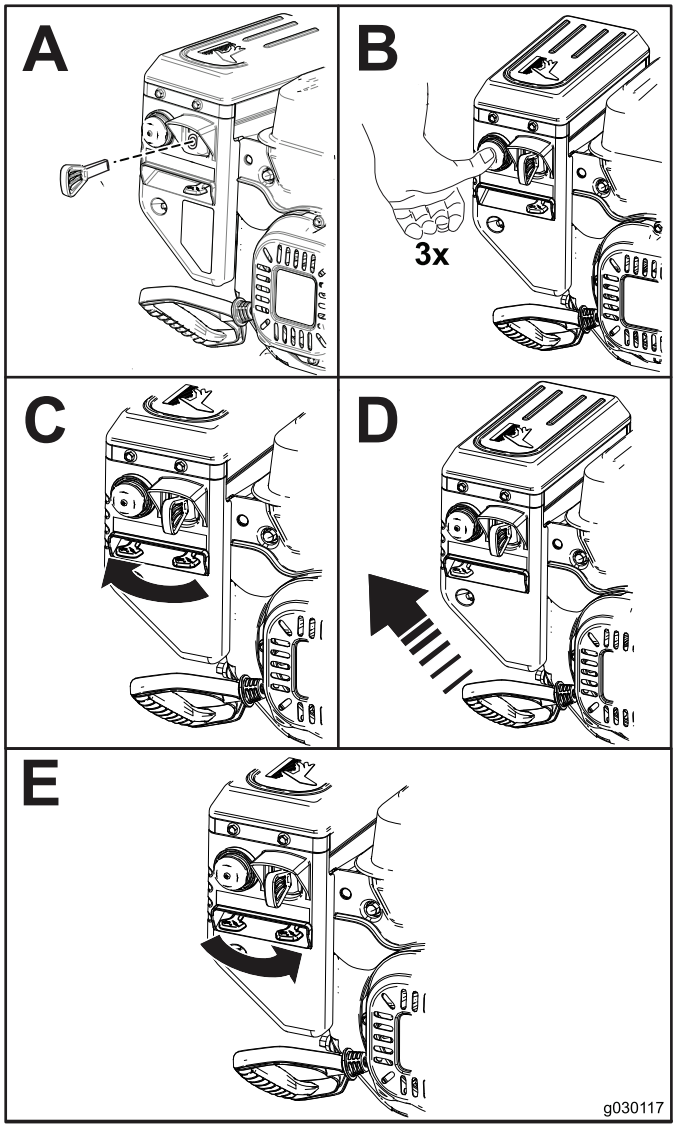

Kuva 11

Käynnistys sähkökäynnistimellä

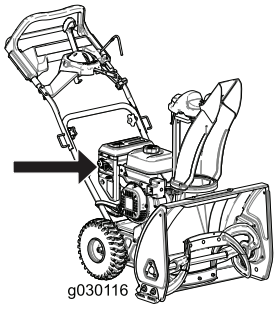

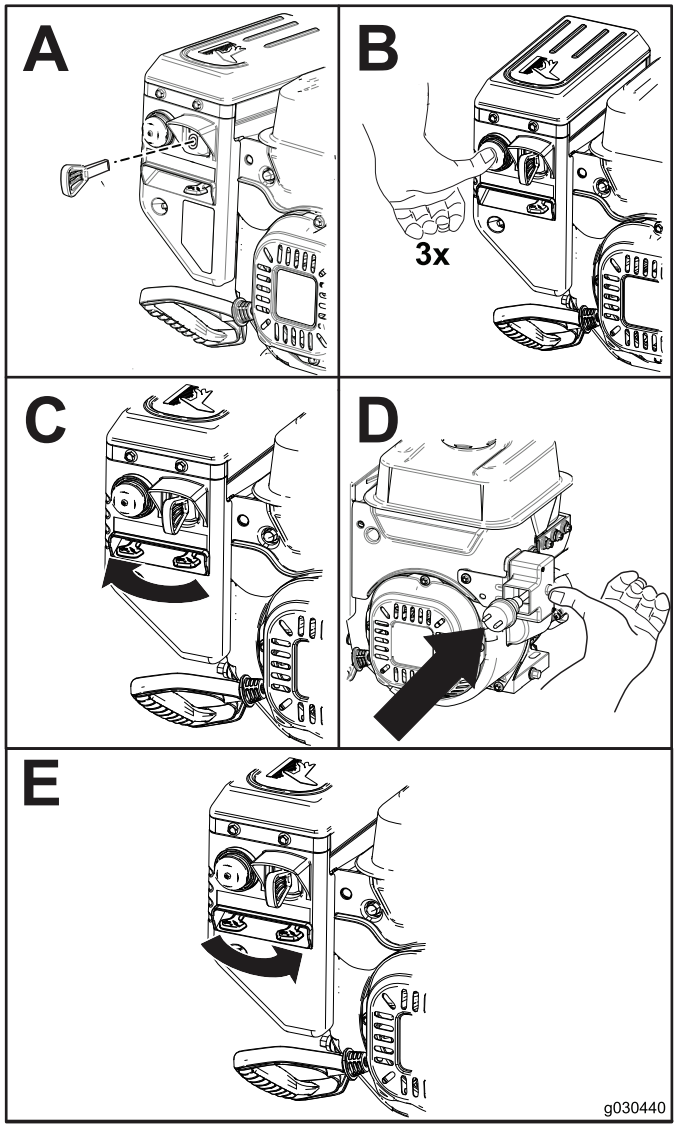

Kuva 12

Huomaa: Sähkökäynnistintä käytettäessä virtajohto on kytkettävä ensin sähkökäynnistimen liittimeen ja sitten pistorasiaan. Käytä ainoastaan UL-hyväksyttyä 16 gaugen jatkojohtoa, joka soveltuu ulkokäyttöön ja on enintään 15 metriä pitkä.

Tärkeää: Käytä sähkökäynnistintä lyhyissä jaksoissa (viisi sekuntia kerrallaan, viiden sekunnin tauko käynnistysyritysten välillä), jotta se ei vaurioidu.

Käytä sähkökäynnistintä enintään kymmenen kertaa. Jos moottori ei vieläkään käynnisty, toimita laite valtuutettuun huoltoliikkeeseen.

⚠ VAARA

Virtajohto voi vaurioitua ja aiheuttaa sähköiskun tai tulipalon.

Tarkasta virtajohto huolellisesti ennen laitteen käyttöä. Jos johto on vaurioitunut, älä käytä laitetta. Vaihda tai korjaa vaurioitunut johto välittömästi. Kysy lisätietoja valtuutetusta huoltoliikkeestä.

⚠ VAROITUS

Jos lumilingon virtajohto jätetään kytketyksi virtalähteeseen, joku voi vahingossa käynnistää sen ja aiheuttaa tapaturman tai omaisuusvahingon.

Irrota virtajohto aina, kun lumilinkoa ei käynnistetä.

Kierukkaterän kytkentä

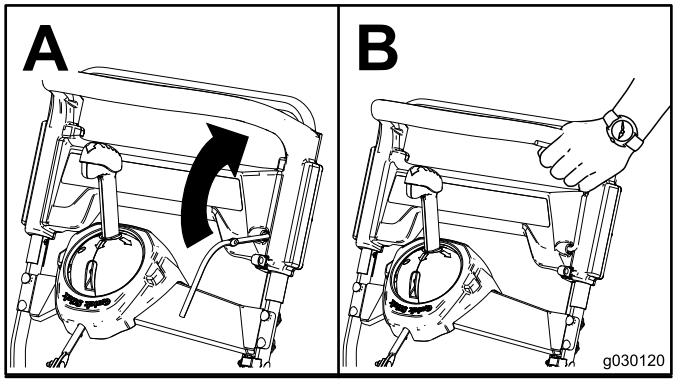

Kuva 13

Kierukkaterän vapautus

Vapauta kierukkaterä vapauttamalla kierukkaterän vipu.

Koneen itsevetolaitteiston käyttö

Itsevetolaitteistoa käytetään kävelemällä ja pitämällä käsiä ylemmän kahvan päällä ja kyynärpäitä sivuilla, jolloin laite liikkuu automaattisesti oikeaa vauhtia (Kuva 14).

Huomaa: Laitteen itsevetoa voidaan käyttää kierukkaterä kytkettynä tai vapautettuna.

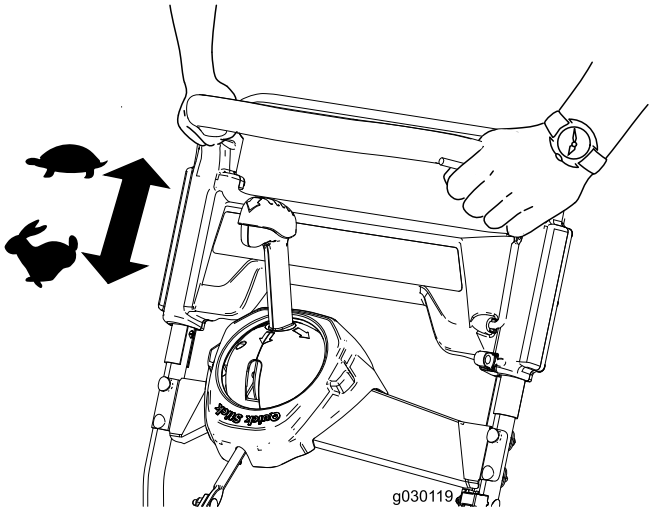

Kuva 14

Moottorin sammutus

Sammuta moottori irrottamalla virta-avain virtalukosta tai siirtämällä avain keskiasentoon.

Quick Stick® -sauvan käyttö

Huomaa: Sininen nuppi on painettava kokonaan alas, jotta salpa vapautuu ja Quick Stick® -sauvaa voidaan käyttää.

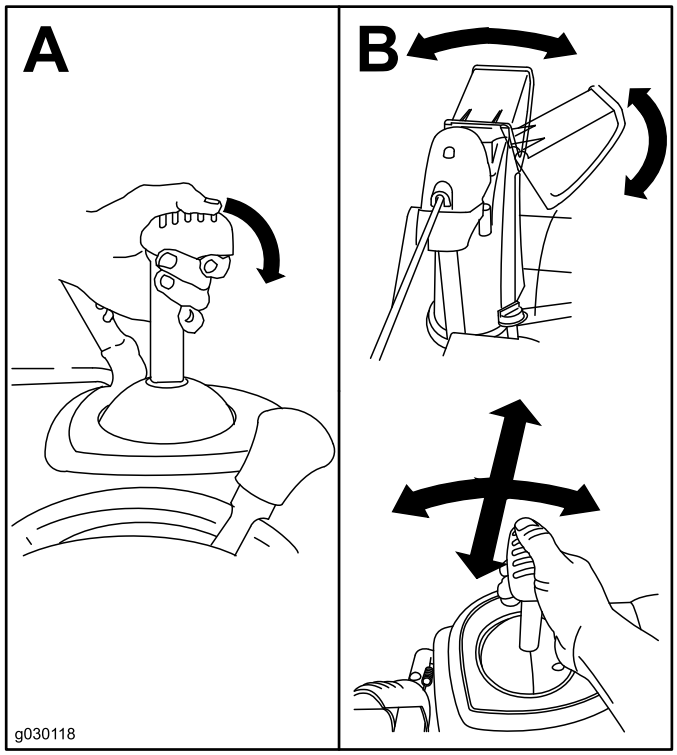

Kuva 15

Tukoksen poisto heittosuppilosta

Tärkeää: Yleisimmät lumilinkoon liittyvät tapaturmat tapahtuvat käden koskettaessa heittosuppilon sisällä olevaa kierukkaterää. Älä koskaan poista tukosta heittosuppilosta kädelläsi.

1. Pysy käyttöasennossa ja vapauta itsevetokahva.
2. Kytke kierukkaterä.
3. Nosta laitteen etuosaa muutama senttimetri maan pinnasta painamalla kahvaa alaspäin. Tömäytä sitten laitteen etuosa maahan nostamalla kahvat nopeasti.
4. Vapauta kierukkaterä.
5. Toista vaiheet 1–4 tarvittaessa, kunnes heittosuppilosta ryöppyää lunta.

Huomaa: Jos heittosuppilon tukos ei selviä laitteen etuosaa tömäyttämällä, **sammuta moottori, odota kaikkien liikkuvien osien pysähtymistä ja käytä lumenpoistotyökalua (ei sisälly toimitukseen). Älä koskaan käytä kättä.**

Tärkeää: Heittosuppilon tukoksen poistaminen tömäyttämällä saattaa liikuttaa jalaksia. Säädä jalakset ja kiristä jalasten pultit tiukasti. Katso kohta **Jalasten tarkistus ja säätö (sivu 12)****.**

Käyttövihjeitä

⚠ VAARA

Kierukkaterä voi singota kiviä, leluja ja muita esineitä ja aiheuttaa siten vakavan tapaturman käyttäjälle tai sivullisille.

- **Siivoa puhdistettavalta alueelta kaikki esineet, jotka voivat joutua roottorilapojen sinkoamiksi.**
- **Älä päästä lapsia ja lemmikkieläimiä käyttöalueelle.**

- Linkoa lumi mahdollisimman pian lumisateen jälkeen.
- Jos kone ei liiku omalla voimallaan eteenpäin liukkaalla pinnalla tai raskaassa lumessa, työnnä kahvaa eteenpäin, mutta anna koneen silti toimia omaan tahtiinsa.
- Kuljeta linkoa limittäin edellisen kaistan päältä, jolloin lumen linkoaminen onnistuu parhaiten.
- Linkoa lumi myötätuuleen aina kun se on mahdollista.

Käytön jälkeen

Turvallisuus

- Jos polttoainesäiliössä on polttoainetta, älä varastoi konetta rakennukseen, jossa on palovaaran mahdollistavia tekijöitä, kuten kuumavesivaraajia, lämmittimiä, kuivausrumpuja jne. Anna moottorin jäähtyä, ennen kuin varastoit koneen suljettuun tilaan.
- Varastointia koskevassa osassa on lisätietoja tarvittavista toimenpiteistä, jos kone varastoidaan 30 päivää pitemmäksi ajaksi.

Jäätymisen estäminen käytön jälkeen

- Anna moottorin käydä muutaman minuutin ajan, jotta liikkuvat osat eivät jäädy. Sammuta moottori ja odota, että kaikki liikkuvat osat ovat pysähtyneet. Poista koneesta jää ja lumi.
- Poista lumi ja jää suppilon alustasta.
- Poista jääkertymät heittosuppilosta kääntämällä sitä vasemmalle ja oikealle.
- Vedä narukäynnistimestä useita kertoja virta-avaimen ollessa Pois-asennossa tai kytke virtajohto virtalähteeseen ja koneeseen ja paina kerran sähkökäynnistyspainiketta, jotta narukäynnistin ja/tai sähkökäynnistin eivät jäätyisi.
- Talvisissa oloissa ohjauslaitteet ja liikkuvat osat saattavat jäätyä. Älä käytä liikaa voimaa yrittäessäsi käyttää jäätyneitä ohjauslaitteita. Jos ohjauslaitteiden tai osien käytössä on vaikeuksia, käynnistä moottori ja anna sen käydä muutaman minuutin ajan.
- Älä käytä suppilon ohjauslaitetta jäätyneen heittosuppilon liikuttamiseen. Pidä sinistä nuppia alhaalla ja kierrä suppiloa käsin.
- Ohjauslaitteet tai heittosuppilo saattavat jäätyä, jos konetta kuljetetaan avoimessa perävaunussa tai ajoneuvossa.

Kunnossapito

Huomaa: Koneen vasen ja oikea puoli määritellään normaalista käyttöasennosta käsin.

Kunnossapitotaulukko

Huoltoväli	Huoltotoimenpide
Ensimmäisen käyttötunnin jälkeen	• Tarkista, etteivät kiinnittimet ole löysällä. Kiristä tarvittaessa.
2 ensimmäisen käyttötunnin jälkeen	• Vaihda moottoriöljy. • Tarkista kierukkaterän kaapeli ja säädä tarvittaessa. • Tarkista vaihteiston kaapeli ja säädä tarvittaessa.
Aina ennen käyttöä tai päivittäin	• Tarkista moottoriöljyn määrä ja lisää öljyä tarvittaessa.
100 käyttötunnin välein	• Vaihda sytytystulppa.
Vuosittain	• Tarkista jalakset ja säädä tarvittaessa. • Tarkasta heittoreunat. Heittoreunat ja työntölevy on tarvittaessa vaihdettava valtuutetussa huoltoliikkeessä. • Vaihda moottoriöljy. • Tarkista kierukkaterän kaapeli ja säädä tarvittaessa. • Tarkista vaihteiston kaapeli ja säädä tarvittaessa. • Tarkista rengaspaine. • Tarkista, etteivät kiinnittimet ole löysällä. Kiristä tarvittaessa. • Anna valtuutetun huoltoliikkeen tarkastaa käyttöhihna ja vaihtaa se tarvittaessa.
Vuosittain tai ennen varastointia	• Valmistele lumilinko varastointia varten.

Huoltoturvallisuus

Lue seuraavat varotoimenpiteet ennen koneen huoltamista:

- Sammuta moottori ja irrota virta-avain aina ennen huoltoa, korjauksia ja säätöjä. Jos laitteeseen tarvitsee tehdä suurehkoja korjauksia, ota yhteys valtuutettuun huoltoon.
- Tarkasta kaikkien kiinnittimien asianmukainen kireys säännöllisesti, jotta laite pysyy turvallisessa käyttökunnossa.
- Pidä turva- ja käyttöohjekilvet hyvässä kunnossa ja vaihda ne tarvittaessa.
- Älä muuta moottorin kierrosnopeuden säätimen asetuksia.
- Käytä vain aitoja Toro-varaosia ja -lisävarusteita.

Moottorin öljymäärän tarkistus

Huoltoväli: Aina ennen käyttöä tai päivittäin

1. Irrota mittatikku, pyyhi se puhtaaksi ja työnnä mittatikku kokonaan paikalleen **sitä kiertämättä.**.
2. Irrota mittatikku ja tarkista öljymäärä.
   - Jos öljyn pinta on mittatikun Add-merkin alapuolella (Kuva 16), lisää öljyä. Katso kohta Moottoriöljyn vaihto (sivu 13).
   - Jos öljyn pinta on Full-merkin yläpuolella (Kuva 16), valuta ylimääräistä öljyä, kunnes öljyn pinta laskee mittatikun Full-merkin tasalle. Katso kohta (sivu).

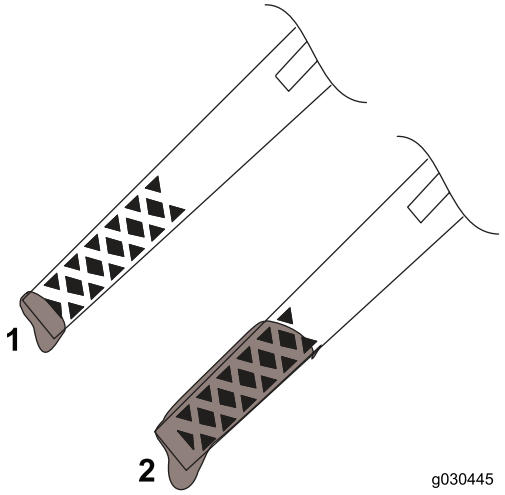

Kuva 16

1. Alhainen öljymäärä – lisää öljyä
2. Oikea öljymäärä

Jalasten tarkistus ja säätö

Huoltoväli: Vuosittain

Tarkista jalakset, jotta kierukkaterä ei kosketa kiveykseen. Säädä jalaksia tarpeen mukaan kulumisen kompensoimiseksi (Kuva 17).

1. Löysää jalasten pultit.
2. Liu'uta 5 mm:n levy työntölevyn alle.

   Huomaa: Mitä ohuempaa levyä käytetään, sitä aggressiivisempi työntölevy on. Paksumman levyn käyttö vähentää työntölevyn aggressiivisuutta.

3. Laske jalakset maahan.

   Huomaa: Varmista, että jalakset ovat tasaisesti maata vasten.

4. Kiristä jalasten pultit.

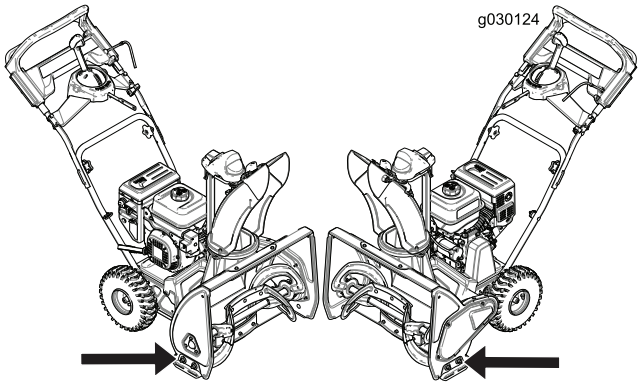

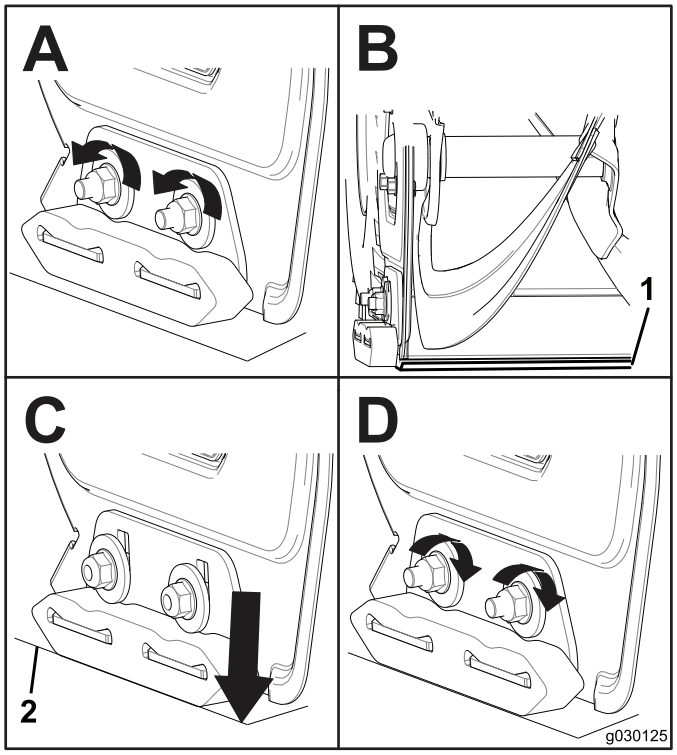

Kuva 17

1. 5 mm:n levy
2. Maa

Heittoreunojen tarkastus

Huoltoväli: Vuosittain—Tarkasta heittoreunat. Heittoreunat ja työntölevy on tarvittaessa vaihdettava valtuutetussa huoltoliikkeessä.

Tarkasta heittoreunojen kuluminen aina ennen jokaista käyttökertaa. Kun heittoreuna on kulunut kulumisenilmaisimen aukkoon saakka, anna valtuutetun huoltoliikkeen vaihtaa heittoreunat (Kuva 18).

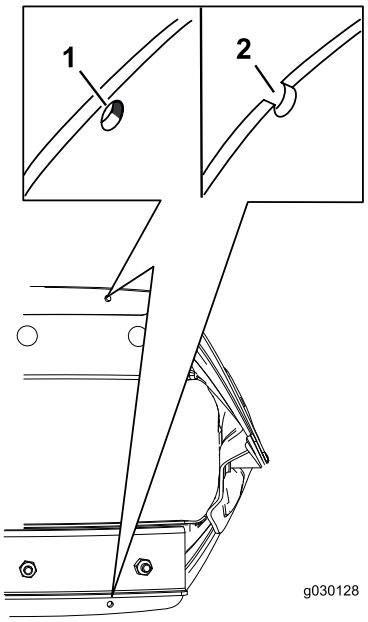

Kuva 18

1. Kulumisenilmaisimen aukko on ehjä: heittoreunoja ei tarvitse vaihtaa.
2. Kulumisenilmaisimen aukko on avoin: vaihda molemmat heittoreunat.

Moottoriöljyn vaihto

Huoltoväli: 2 ensimmäisen käyttötunnin jälkeen

Vuosittain

Lämmitä öljy ennen vaihtoa käyttämällä moottoria muutaman minuutin ajan. Lämmin öljy juoksee paremmin ja kuljettaa enemmän epäpuhtauksia.

1. Siirrä kone tasaiselle alustalle.
2. Aseta öljyn tyhjennysastia tyhjennystulpan alle, irrota tyhjennystulppa ja kallista konetta taaksepäin antaen käytetyn öljyn valua tyhjennysastiaan (Kuva 19).

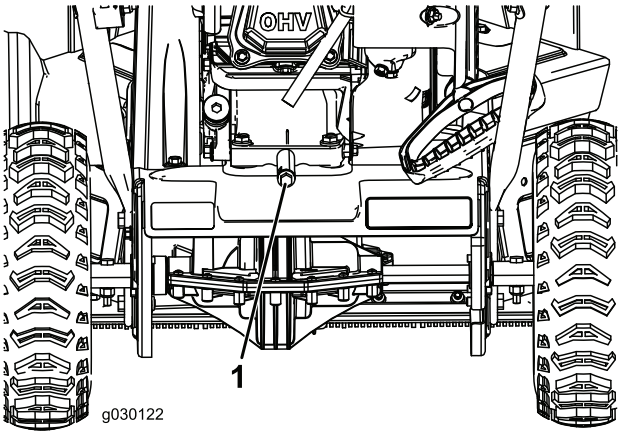

Kuva 19

1. Öljyntyhjennystulppa

3. Kun öljy on tyhjentynyt, palauta kone käyttöasentoon.
4. Asenna öljyntyhjennystulppa ja kiristä se tiukkaan.
5. Puhdista öljyntäyttökorkkia ympäröivä alue.
6. Kuva 20: valitse kuvan avulla paras öljyn viskositeetti odotettavissa olevan ulkoilman lämpötila-alueen mukaan.

Malli	Tilavuus
38711	0,5 l
38712	0,7 l

Öljylaatu: autoissa käytettävä puhdistava öljy, jonka API-huoltoluokitus on SJ, SL tai korkeampi.

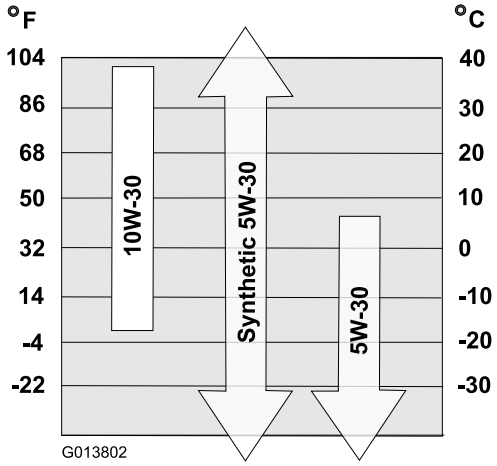

Kuva 20

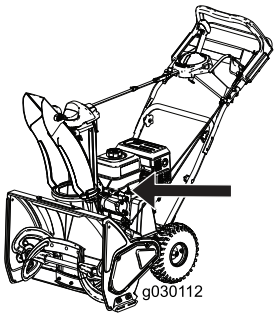

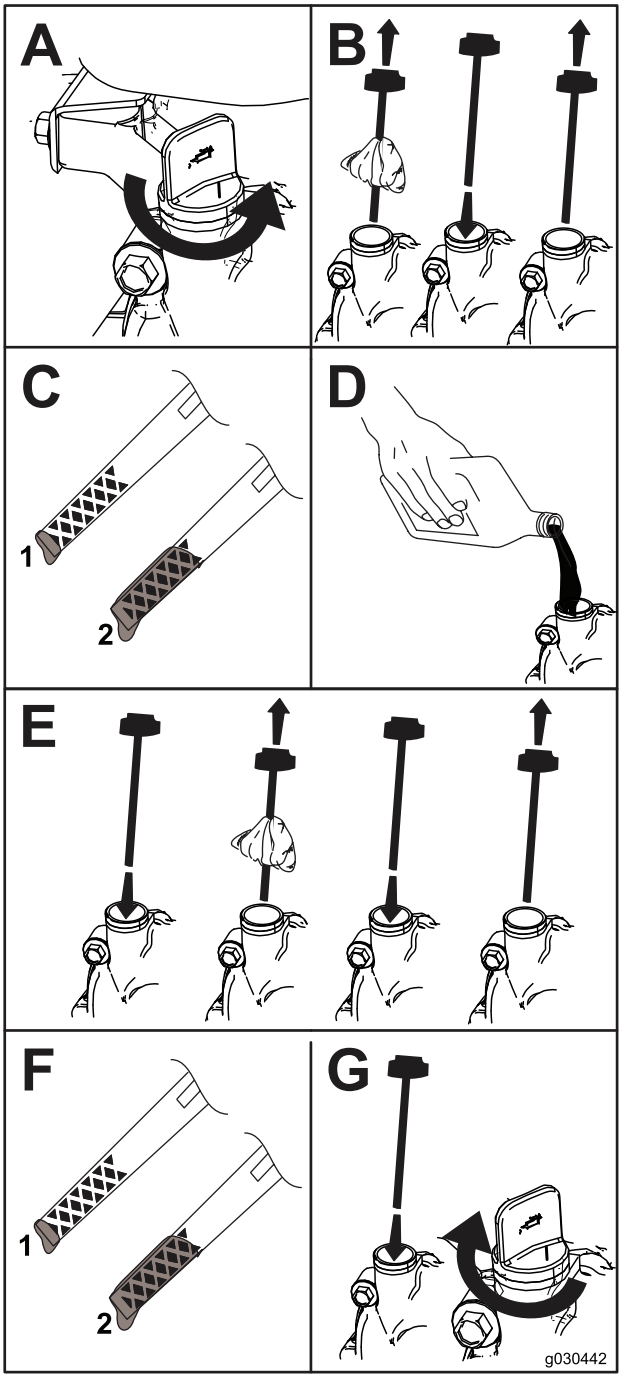

Kuva 21

1. Alhainen öljymäärä – lisää öljyä
2. Oikea öljymäärä

Sytytystulpan vaihto

Huoltoväli: 100 käyttötunnin välein—Vaihda sytytystulppa.

⚠ VAARA

Kuuma moottori voi aiheuttaa palovammoja sytytystulppaa vaihdettaessa.

Odota, kunnes moottori on jäähtynyt, ennen sytytystulpan vaihtoa.

Käytä Toro-sytytystulppaa tai vastaavaa (Champion® RN9YC tai NGK BPR6ES).

1. Irrota suojus (Kuva 22).

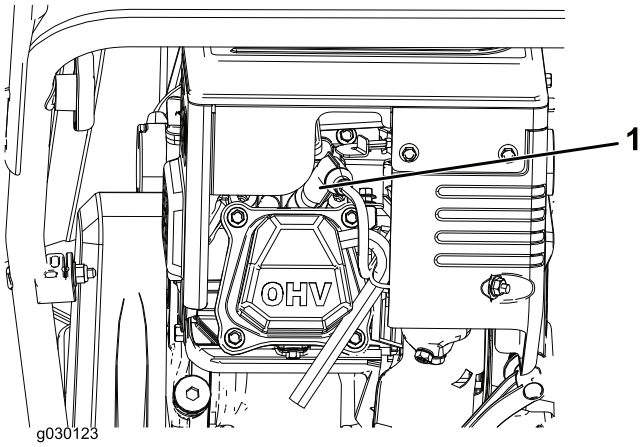

Kuva 22

2. Puhdista sytytystulpan kannan ympäristö.
3. Irrota vanha sytytystulppa ja hävitä se.

   Huomaa: Sytytystulpan irrottamiseen tarvitaan räikkäavaimen jatkovarsi.

4. Säädä uuden sytytystulpan elektrodien kärkiväliksi 0,76 mm (Kuva 23).

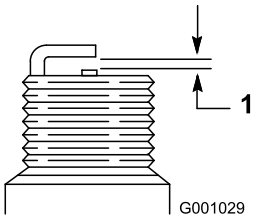

Kuva 23

1. 0,76 mm

Kierukkaterän kaapelin säätö

Huoltoväli: 2 ensimmäisen käyttötunnin jälkeen

Vuosittain

Jos käyttöhihna luistaa tai vinkuu raskaassa kuormituksessa, säädä kierukkaterän kaapelia.

1. Löysää alemman kaapelin pidättimen mutteri, mutta älä irrota sitä (Kuva 24).

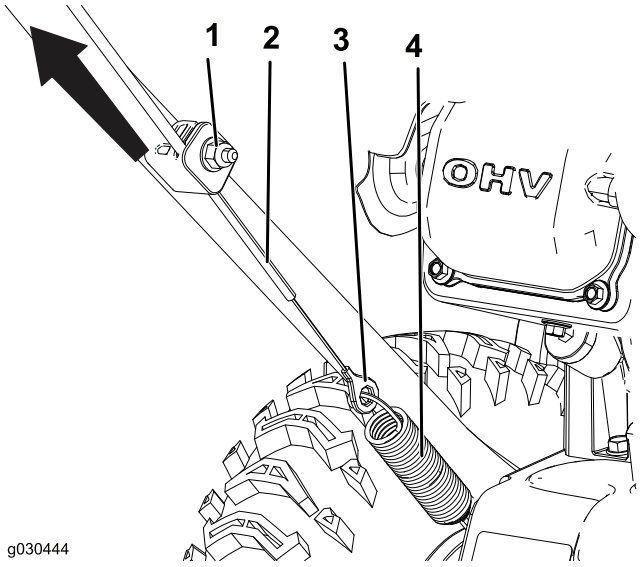

Kuva 24

1. Mutteri
2. Kaapeli
3. Liitin
4. Jousi

2. Poista löysää vetämällä kaapelia ylös (Kuva 24).

   Tärkeää: Älä poista kaikkea löysää kaapelista. Kaiken löysän poistaminen kaapelista estää kierukkaterää pysähtymästä oikein.

3. Pidä kaapelia paikallaan ja kiristä mutteri (Kuva 24).

Vaihteiston kaapelin säätö

Huoltoväli: 2 ensimmäisen käyttötunnin jälkeen

Vuosittain

Jos pyörät pysähtyvät helposti tai vetävät itsevetolaitteiston kahvaa kytkemättä, säädä vaihteiston kaapelia.

1. Löysää ylemmän kaapelin pidättimen mutteri, mutta älä irrota sitä (Kuva 25).

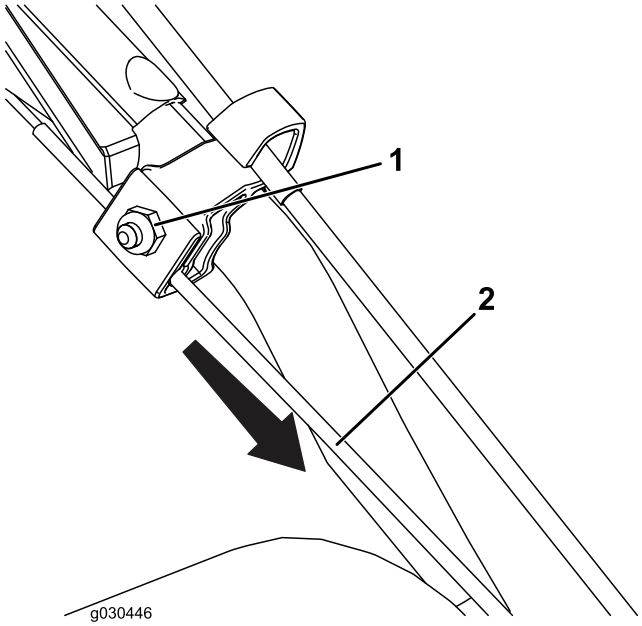

Kuva 25

1. Mutteri
2. Kaapeli

2. Vedä kaapelia alas, jotta suurin osa löysästä katoaa kaapelista (Kuva 25).

   Tärkeää: Älä poista kaikkea löysää kaapelista. Kaiken löysän poistaminen kaapelista saattaa aiheuttaa pyörien kytkeytymisen itsevetolaitteiston kahvaa kytkemättä.

3. Kiristä mutteri (Kuva 25).

Rengaspaineen tarkistus

Huoltoväli: Vuosittain

Aseta kummankin renkaan rengaspaine samaan 1,03–1,37 barin paineeseen.

Varastointi

Lumilingon varastointi

⚠ VAARA

- **Bensiinihuurut ovat hyvin tulenarkoja ja räjähtäviä sekä vaarallisia hengitettyinä. Jos tuote varastoidaan paikkaan, jossa on avotulta, bensiinihöyryt voivat syttyä ja aiheuttaa räjähdyksen.**
- **Älä varastoi lumilinkoa (asuin)taloon, kellariin tai muuhun tilaan, jossa on palovaaran mahdollistavia tekijöitä, kuten kuumavesi- tai muita lämmittimiä, vaatteiden kuivausrumpuja, uuneja ja muita vastaavia laitteita.**
- **Älä kallista konetta taaksepäin, kun säiliössä on polttoainetta, sillä muuten polttoainetta voi vuotaa koneesta.**

1. Kun täytät polttoainetta viimeisen kerran käyttökaudella, lisää siihen tuoreena pitävää stabilointiainetta moottorin valmistajan ohjeiden mukaan.
2. Käytä moottoria 10 minuuttia, jotta lisäaineistettu polttoaine leviää polttoainejärjestelmään.
3. Sammuta moottori, anna sen jäähtyä ja tyhjennä polttoainesäiliö tai anna moottorin käydä, kunnes se sammuu.
4. Käynnistä moottori ja anna sen käydä, kunnes se sammuu.
5. Käytä rikastinta tai käsisyöttöpumppua, käynnistä moottori kolmannen kerran ja käytä moottoria, kunnes se ei enää lähde käyntiin.
6. Tyhjennä kaasuttimessa oleva polttoaine kaasuttimen tyhjennyspultin kautta hyväksyttyyn bensiinisäiliöön.
7. Hävitä käyttämätön polttoaine asianmukaisesti. Kierrätä se paikallisten säädösten mukaan tai käytä sitä autossasi.
8. Kun moottori on vielä lämmin, vaihda moottoriöljy. Katso Moottoriöljyn vaihto (sivu 13).
9. Irrota sytytystulppa.
10. Lisää kaksi teelusikallista öljyä sytytystulpan aukkoon.
11. Asenna sytytystulppa käsin ja kiristä se momenttiin 27–30 N·m.
12. Aseta virta-avain Pois-asentoon ja vedä narukäynnistimestä hitaasti, jotta öljy leviää sylinterin sisäpuolelle.
13. Puhdista kone.
14. Korjausmaalaa kaikki lohkeilleet pinnat maalilla, jota on saatavissa valtuutetusta huollosta. Hio vioittuneet

kohdat ennen maalausta, ja käytä ruosteenestoainetta metalliosien ruostumisen estämiseksi.

15. Kiristä löysällä olevat kiinnittimet. Korjaa tai vaihda kaikki vaurioituneet osat.

16. Peitä lumilinko ja varastoi se puhtaaseen ja kuivaan paikkaan pois lasten ulottuvilta. Anna moottorin jäähtyä, ennen kuin varastoit koneen suljettuun tilaan.

Huomautuksia:

Kansainväliset jakelijat

Jakelija:	Maa:	Puhelinnumero:	Jakelija:	Maa:	Puhelinnumero:
Agrolanc Kft	Unkari	36 27 539 640	Maquiver S.A.	Kolumbia	57 1 236 4079
Asian American Industrial (AAI)	Hongkong	852 2497 7804	Maruyama Mfg. Co. Inc.	Japani	81 3 3252 2285
B-Ray Corporation	Korea	82 32 551 2076	Mountfield a.s.	Tšekin tasavalta	420 255 704 220
Brisa Goods LLC	Meksiko	1 210 495 2417	Mountfield a.s.	Slovakia	420 255 704 220
Casco Sales Company	Puerto Rico	787 788 8383	Munditol S.A.	Argentiina	54 11 4 821 9999
Ceres S.A.	Costa Rica	506 239 1138	Norma Garden	Venäjä	7 495 411 61 20
CSSC Turf Equipment (pvt) Ltd.	Sri Lanka	94 11 2746100	Oslinger Turf Equipment S.A.	Ecuador	593 4 239 6970
Cyril Johnston & Co.	Pohjois-Irlanti	44 2890 813 121	Oy Hako Ground and Garden Ab	Suomi	358 987 00733
Cyril Johnston & Co.	Irlanti	44 2890 813 121	Parkland Products Ltd.	Uusi-Seelanti	64 3 34 93760
Fat Dragon	Kiina	886 10 80841322	Perfetto	Puola	48 61 8 208 416
Femco S.A.	Guatemala	502 442 3277	Pratoverde SRL.	Italia	39 049 9128 128
FIVEMANS New-Tech Co., Ltd	Kiina	86-10-6381 6136	Prochaska & Cie	Itävalta	43 1 278 5100
ForGarder OU	Viro	372 384 6060	RT Cohen 2004 Ltd.	Israel	972 986 17979
G.Y.K. Company Ltd.	Japani	81 726 325 861	Riversa	Espanja	34 9 52 83 7500
Geomechaniki of Athens	Kreikka	30 10 935 0054	Lely Turfcare	Tanska	45 66 109 200
Golf international Turizm	Turkki	90 216 336 5993	Lely (U.K.) Limited	Yhdistynyt kuningaskunta	44 1480 226 800
Hako Ground and Garden	Ruotsi	46 35 10 0000	Solvert S.A.S.	Ranska	33 1 30 81 77 00
Hako Ground and Garden	Norja	47 22 90 7760	Spypros Stavrinides Limited	Kypros	357 22 434131
Hayter Limited (U.K.)	Yhdistynyt kuningaskunta	44 1279 723 444	Surge Systems India Limited	Intia	91 1 292299901
Hydroturf Int. Co Dubai	Arabiemiirikuntien liitto	97 14 347 9479	T-Markt Logistics Ltd.	Unkari	36 26 525 500
Hydroturf Egypt LLC	Egypti	202 519 4308	Toro Australia	Australia	61 3 9580 7355
Irrimac	Portugali	351 21 238 8260	Toro Europe NV	Belgia	32 14 562 960
Irrigation Products Int'l Pvt Ltd.	Intia	0091 44 2449 4387	Valtech	Marokko	212 5 3766 3636
Jean Heybroek b.v.	Alankomaat	31 30 639 4611	Victus Emak	Puola	48 61 823 8369

Eurooppalainen tietosuojailmoitus

Toron keräämät tiedot
Toro Warranty Company (Toro) huolehtii asiakkaiden tietosuojasta. Takuuvaatimusten käsittelyä ja mahdollisia tuotteiden takaisinkutsukampanjoita varten pyydämme, että asiakkaat lähettävät henkilötiedot suoraan Torolle tai paikalliselle Toro-jälleenmyyjälle.

Toro-takuujärjestelmä toimii yhdysvaltalaisilla palvelimilla, eivätkä yhdysvaltalaiset tietosuojalait välttämättä tarjoa samanlaista suojaa kuin vastaavat lait asiakkaan omassa maassa.

ANTAMALLA HENKILÖTIEDOT TOROLLE ASIAKAS SUOSTUU SIIHEN, ETTÄ NÄITÄ TIETOJA KÄSITELLÄÄN TÄSSÄ TIETOSUOJAILMOITUKSESSA KUVATULLA TAVALLA.

Tapa, jolla Toro käyttää tietoja
Toro voi käyttää henkilötietoja takuuvaatimusten käsittelyyn, yhteydenottoihin mahdollisissa tuotteiden takaisinkutsukampanjoissa ja muissa mahdollisissa tarkoituksissa, joista kerrotaan erikseen. Toro voi jakaa tietoja Toron sisaryhtiöille, jälleenmyyjille ja muille liiketoimintakumppaneille näiden tarkoitusten yhteydessä. Toro ei myy asiakkaiden henkilötietoja muille yhtiöille. Toro pidättää oikeuden luovuttaa henkilötietoja lain määräämiin tarkoituksiin tai asiaankuuluvien viranomaisten pyynnöstä, Toron järjestelmien toiminnan varmistamiseksi tai Toron turvallisuuden tai muiden käyttäjien turvallisuuden varmistamiseksi.

Henkilötietojen säilytys
Henkilötietoja säilytetään niin kauan kuin niitä tarvitaan niiden alkuperäiseen tarkoitukseen tai muihin asianmukaisiin tarkoituksiin (kuten viranomaismääräysten noudattamiseksi) tai lain määräämän ajan.

Toron vakuutus asiakkaiden henkilötietojen tietosuojasta
Toro pyrkii säilyttämään henkilötietojen tietosuojan kohtuullisten varotoimien avulla. Lisäksi se pyrkii huolehtimaan tietojen tarkkuudesta ja paikkansapitävyydestä.

Henkilötietojen käyttö ja korjaus
Jos haluat tarkistaa henkilötietosi tai korjata niitä, lähetä sähköpostia osoitteeseen legal@toro.com.

Australian kuluttajalainsäädäntö

Australialaiset asiakkaat voivat saada lisätietoja Australian kuluttajalainsäädännöstä pakkauksen sisällä olevasta materiaalista tai paikalliselta Toro-jälleenmyyjältä.

Toron takuu ja Toro GTS -käynnistystakuu

Kotikäyttöön tarkoitetut lumituotteet

Ehdot ja takuunalaiset tuotteet

Toro Company ja sen sisaryhtiö Toro Warranty Company antavat yhteisen sopimuksensa mukaisesti alkuperäiselle ostajalle[1] takuun korjata alla ilmoitettu Toro-tuote, jos siinä ilmenee materiaali- tai valmistusvikoja tai jos Toro GTS (Guaranteed to Start) -käynnistystakuun saanut laite ei käynnisty ensimmäisellä tai toisella vedolla, edellyttäen, että *käyttöoppaassa* kuvatuista säännöllisistä huoltotoimenpiteistä on huolehdittu.

Takuu kattaa osat ja työn, mutta kuljetuskustannukset ovat asiakkaan vastuulla.

Tuotteille annetaan seuraavat takuuajat alkuperäisestä ostopäivästä lukien:

Tuotteet	**Takuuaika**
Lumilingot	
• Yksivaiheinen	2 vuotta kotikäytössä[2] 45 päivää kaupallisessa käytössä
—Moottori	2 vuoden GTS-takuu, kotikäytössä[2]
• SnowMax	3 vuotta kotikäytössä[2] 45 päivää kaupallisessa käytössä
—Suppilo, suppilon suuntain ja alempi suppilo	Elinikäinen (vain alkuperäinen omistaja)[1]
• Kaksivaiheinen	3 vuotta kotikäytössä[2] 45 päivää kaupallisessa käytössä
—Suppilo, suppilon suuntain ja siipipyörän kotelon suojus	Elinikäinen (vain alkuperäinen omistaja)[1]
Sähkökäyttöiset lumilingot	2 vuotta kotikäytössä[2] Ei takuuta kaupallisessa käytössä

[1]Alkuperäinen ostaja on henkilö, joka alun perin osti Toro-tuotteen.

[2]Kotikäyttö tarkoittaa tuotteen käyttöä samalla tontilla, jolla asiakkaan koti sijaitsee. Käyttöä useammassa kuin yhdessä paikassa pidetään kaupallisena käyttönä, johon sovelletaan kaupalliseen käyttöön annettua takuuta.

Omistajan vastuut

Toro-tuotetta on huollettava *käyttöoppaan* huolto-ohjeiden mukaisesti. Tällaisen kunnossapidon kustannuksista vastaa omistaja huollon suorittajasta riippumatta.

Takuuhuollon ohjeet

Jos uskot, että Toro-tuotteessasi on materiaali- tai valmistusvirhe, toimi seuraavasti:

1. Ota yhteys tuotteen myyjään huollon järjestämiseksi. Jos et voi jostain syystä ottaa yhteyttä tuotteen myyjään, ota yhteys mihin tahansa valtuutettuun Toro-jälleenmyyjään. Katso oheinen jakelijaluettelo.
2. Vie laite ja ostotodistus (ostokuitti) huoltoliikkeeseen. Jos et ole tyytyväinen huoltoliikkeen arvioon tai saamaasi palveluun, ota yhteys Toroon:

   Toro Warranty Company
   Toro Customer Care Department, RLC Division
   8111 Lyndale Avenue South
   Bloomington, MN 55420-1196 USA
   1 952 948 4707

Takuun ulkopuoliset kohteet ja viat

Muita nimenomaisia takuita ei ole, lukuun ottamatta joitain tuotteita koskevia moottoriin tai moottorin päästöjen rajoitusjärjestelmiin liittyviä takuita. Tämä takuu ei kata seuraavia:

- Määräaikaishuolto tai varaosat, kuten suodattimet, polttoaine, voiteluaineet, öljynvaihdot, sytytystulpat sekä jarrujen ja kytkinten säädöt
- Normaalin kulumisen seurauksena vioittuneet osat
- Laitteet tai osat, joita on muutettu, käytetty väärin tai laiminlyöty, tai jotka on vaihdettava tai korjattava onnettomuuksien tai asianmukaisen huollon laiminlyönnin vuoksi
- Nouto- ja toimituskulut
- Muun kuin valtuutetun Toro-huoltoliikkeen tekemät korjaukset tai korjausyritykset
- Korjaukset, jotka johtuvat suositellun polttoainemenettelyn laiminlyönnistä (lisäohjeita on *käyttöoppaassa*)
  - Epäpuhtauksien poistaminen polttoainejärjestelmästä
  - Vanhan polttoaineen (yli kuukauden vanhan) tai yli 10 % etanolia tai yli 15 % MTBE:tä sisältävän polttoaineen käyttö
  - Polttoainejärjestelmän tyhjentämättä jättäminen ennen yli kuukauden pituisia käyttökatkoja
- Korjaukset tai säädöt, joilla pyritään korjaamaan seuraavista tekijöistä johtuvia käynnistysvaikeuksia:
  - Asianmukaisten huoltotoimenpiteiden tai suositellun polttoainemenettelyn laiminlyönti
  -
- Erityisolosuhteet, joissa käynnistys voi edellyttää useampaa kuin kahta vetoa:
  - Ensimmäinen käynnistyskerta yli kolmen kuukauden pituisen käyttökatkon tai varastoinnin jälkeen
  - Väärä käynnistystapa – jos yksikön käynnistyksessä on ongelmia, varmista *käyttöoppaasta*, että käytät oikeaa käynnistystapaa. Näin voidaan ehkä välttää tarpeeton käynti valtuutetussa Toro-huoltoliikkeessä.

Yleiset ehdot

Ostajaa suojaavat maakohtaiset lait. Tämä takuu ei rajoita ostajan lakisääteisiä oikeuksia.