Form No. 3396-397 Rev A

Spazzaneve SnowMax 724/824 QXE

Nº del modello 38711—Nº di serie 316000001 e superiori

Nº del modello 38712—Nº di serie 316000001 e superiori

Manuale dell'operatore

Introduzione

Questa macchina è pensata per l'utilizzo da parte di privati. È progettato per rimuovere la neve da superfici pavimentate, come strade, marciapiedi e altre superfici di transito di aree residenziali o commerciali. Non è stato pensato per rimuove materiali diversi dalla neve, né è progettato per l'utilizzo su ghiaia.

Leggete attentamente il presente manuale al fine di utilizzare e mantenere correttamente la macchina, ed evitare infortuni e danni alla medesima. Voi siete responsabili del corretto utilizzo della macchina all'insegna della sicurezza.

Potete contattare direttamente Toro su www.Toro.com per avere informazioni su macchine e accessori, ottenere assistenza nella ricerca di un rivenditore o registrare la vostra macchina.

Per assistenza, ricambi originali Toro o ulteriori informazioni, rivolgetevi a un Distributore Toro autorizzato o a un Centro Assistenza Toro, e abbiate sempre a portata di mano il numero del modello e il numero di serie della macchina. Figura 1 indica la posizione del numero del modello e del numero di serie sulla macchina. Scrivete i numeri negli spazi previsti.

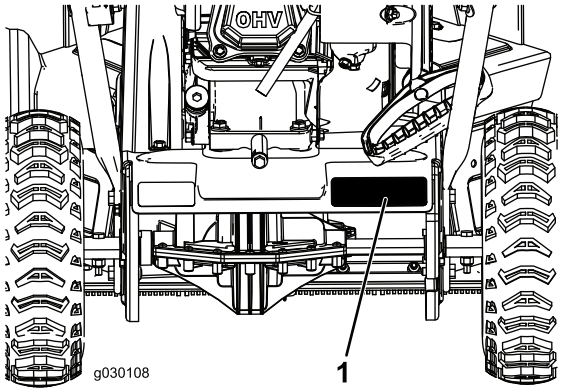

Figura 1

1. Posizione del numero del modello e del numero di serie

Nº del modello _____

Nº di serie _____

Il sistema di avvertimento adottato dal presente manuale identifica i pericoli potenziali e riporta messaggi di sicurezza, identificati dal simbolo di avvertimento (Figura 2), che segnala un pericolo in grado di provocare infortuni gravi o la morte se non si osservano le precauzioni raccomandate.



Figura 2

1. Simbolo di avvertimento

Per evidenziare le informazioni vengono utilizzate due parole. **Importante** indica informazioni meccaniche di particolare importanza, e **Nota** evidenzia informazioni generali di particolare rilevanza.

Per i modelli con potenza indicata, la potenza netta del motore è stata stimata in laboratorio dal produttore del motore in conformità con SAE J1940. In base alle configurazioni per il rispetto dei requisiti di sicurezza, emissioni ed esercizio, la potenza effettiva del motore in questa classe di spazzaneve sarà significativamente ridotta.

© 2015—The Toro® Company
8111 Lyndale Avenue South
Bloomington, MN 55420

Registrate il vostro prodotto presso www.Toro.com.

CE

Traduzione dell'originale (IT)
Stampato negli USA
Tutti i diritti sono riservati

3396-397 A

Indice

Introduzione 1
Sicurezza 2
Pressione acustica 2
Potenza acustica 2
Vibrazione 2
Adesivi di sicurezza e informativi 3
Preparazione 4
1 Apertura della stegola 4
2 Montaggio del camino di scarico 4
3 Riempimento del motore con olio 5
Quadro generale del prodotto 7
Funzionamento 8
Prima dell'uso 8
Sicurezza 8
Riempimento del serbatoio del carburante 8
Controllo del livello dell'olio motore 8
Durante l'uso 9
Sicurezza 9
Avviamento del motore 9
Innesto della coclea 10
Disinnesto della coclea 10
Autopropulsione della macchina 10
Spegnimento del motore 11
Utilizzo di Quick Stick® 11
Pulizia di un camino di scarico intasato 11
Suggerimenti 11
Dopo l'uso 12
Sicurezza 12
Prevenzione del congelamento dopo l'utilizzo 12
Manutenzione 13
Programma di manutenzione raccomandato 13
Sicurezza durante la manutenzione 13
Controllo del livello dell'olio motore 13
Controllo e regolazione delle slitte 14
Ispezione dei bordi delle lamine 14
Cambio dell'olio motore 15
Sostituzione della candela 16
Regolazione del cavo della coclea 16
Regolazione del cavo della trasmissione 17
Controllo della pressione dei pneumatici 17
Rimessaggio 18
Rimessaggio della macchina 18

Sicurezza

Questa macchina soddisfa o supera le specifiche della normativa ISO 8437 in vigore al tempo della fabbricazione.

- Prima di avviare il motore dovete aver letto e compreso il contenuto del manuale. Assicuratevi che tutti coloro che utilizzano il presente prodotto sappiano come usarlo e comprendano le avvertenze.
- Non mettete le mani o i piedi vicino alle parti mobili della macchina.
- Non utilizzate la macchina senza tutte le protezioni e altri dispositivi di sicurezza in sede e funzionanti.
- Restate lontani da qualsiasi apertura di scarico. Tenete gli astanti a distanza di sicurezza dalla macchina.
- Tenete i bambini al di fuori dell'area di esercizio e sotto l'attenta supervisione da parte di un adulto responsabile diverso dall'operatore. Non permettete mai che bambini e ragazzi utilizzino la macchina.
- Spegnete la macchina prima di effettuare la manutenzione, il rifornimento o lo stasamento.

Pressione acustica

Questa macchina ha un livello di pressione acustica all'orecchio dell'operatore di 89 dBA per il modello 38711 e di 93 dBA per il modello 38712, con un valore d'incertezza (K) di 1 dBA. Il livello di pressione acustica è stato determinato secondo le procedure descritte nella norma EN ISO 11201.

Potenza acustica

Questa macchina ha un livello di pressione acustica garantito di 102 dBA per il modello 38711 e di 107 dBA per il modello 38712, con un valore d'incertezza (K) di 3,75 dBA. Il livello di potenza acustica è stato determinato secondo le procedure descritte nella norma EN ISO 3744.

Vibrazione

Modello 38711:

Livello di vibrazione misurato per la mano sinistra = 4.3 m/s2.

Livello di vibrazione misurato per la mano destra = 5.1 m/s2.

Valore d'incertezza (K) = 2.1 m/s2.

Modello 38712:

Livello di vibrazione misurato per la mano sinistra = 3.5 m/s2.

Livello di vibrazione misurato per la mano destra = 4.1 m/s2.

Valore d'incertezza (K) = 2.1 m/s2.

I valori misurati sono stati determinati secondo le procedure descritte nella norma EN ISO 20643.

Adesivi di sicurezza e informativi

Nota: Gli adesivi di sicurezza o d'istruzione sono affissi nelle adiacenze di punti potenzialmente pericolosi. Sostituite gli adesivi danneggiati.

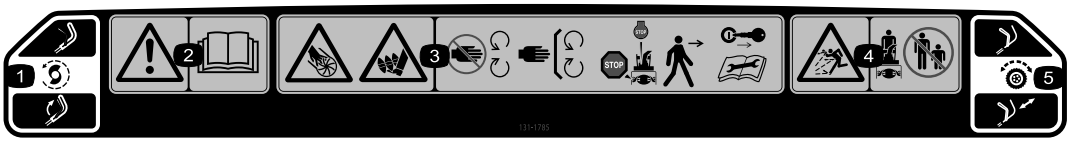

131-1785

Ordinate il n. cat. 131-5921

1. Comando di coclea - Premete la leva per innestare, rilasciatela per disinnestare.
2. Avvertenza. Leggete il *Manuale dell'operatore*.
3. Pericolo di ferite e smembramento di mani o piedi, causati dalla coclea - Tenetevi a distanza dalle parti in movimento; mantenete in sede tutte le protezioni e i carter; prima di abbandonare la macchina arrestate il motore e attendete che la coclea si fermi; prima di ogni intervento di manutenzione o revisione togliete la chiave di accensione e leggete le istruzioni.
4. Pericolo di lancio di oggetti. Tenete gli astanti a distanza di sicurezza dallo spazzaneve.
5. Autopropulsione - Spingete in basso la stegola per innestare l'autopropulsione della macchina.



131-5914

Ordinate il n. cat. 131-5915

1. Pericolo di taglio e smembramento di mani o piedi causati dalla coclea-non inserite la mano nel camino; prima di eseguire interventi di revisione e manutenzione togliete la chiave di accensione e leggete le istruzioni.

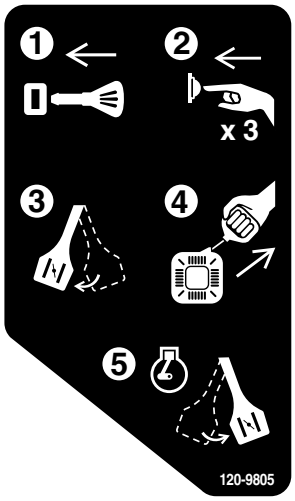

120-9805

1. Inserite la chiave.
2. Innescate il motore 3 volte.
3. Innestate lo starter.
4. Tirate il cavo di avviamento.
5. Una volta che il motore è avviato, disinnestate lo starter.

Preparazione

Parti sciolte

Verificate che sia stata spedita tutta la componentistica, facendo riferimento alla seguente tabella.

Procedura	Descrizione	Qté	Uso
1	Non occorrono parti	–	Apertura della stegola.
2	Bullone (1/4 x 1-1/2 poll.) Dado di bloccaggio (1/4-20 poll.) Bullone a testa tonda (1/4-20 x 1 poll.) Dado di bloccaggio (1/4-20 poll.) Vite (1/4-20 x 5/8 poll.)	1 1 3 3 1	Montaggio del camino di scarico.

1

Apertura della stegola

Non occorrono parti

Procedura

Importante: **Assicuratevi che i cavi non vengano schiacciati durante l'apertura della stegola.**

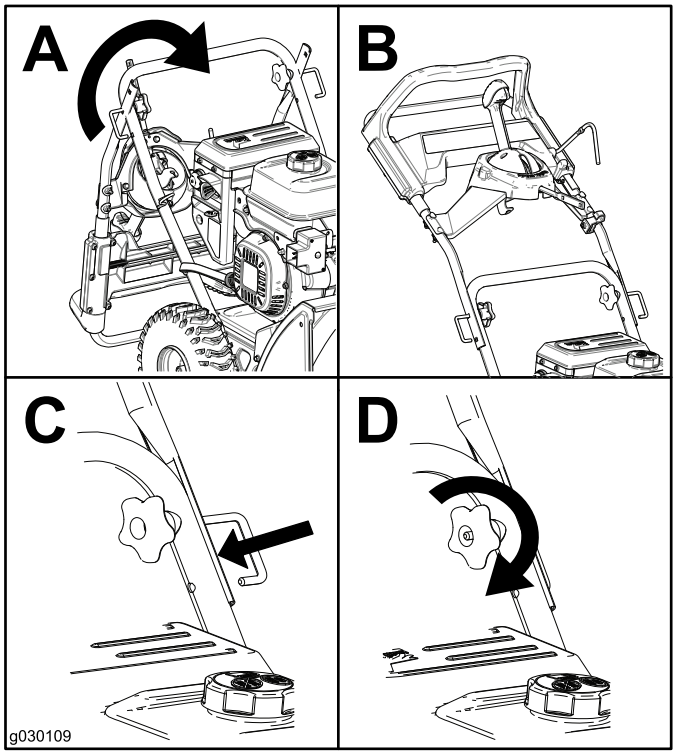

Figura 3

2

Montaggio del camino di scarico

Parti necessarie per questa operazione:

1	Bullone (1/4 x 1-1/2 poll.)
1	Dado di bloccaggio (1/4-20 poll.)
3	Bullone a testa tonda (1/4-20 x 1 poll.)
3	Dado di bloccaggio (1/4-20 poll.)
1	Vite (1/4-20 x 5/8 poll.)

Procedura

1. Inserite il colonnino del camino di scarico attraverso la staffa nella base della macchina e fissatelo utilizzando un bullone e un dado di bloccaggio (Figura 4).

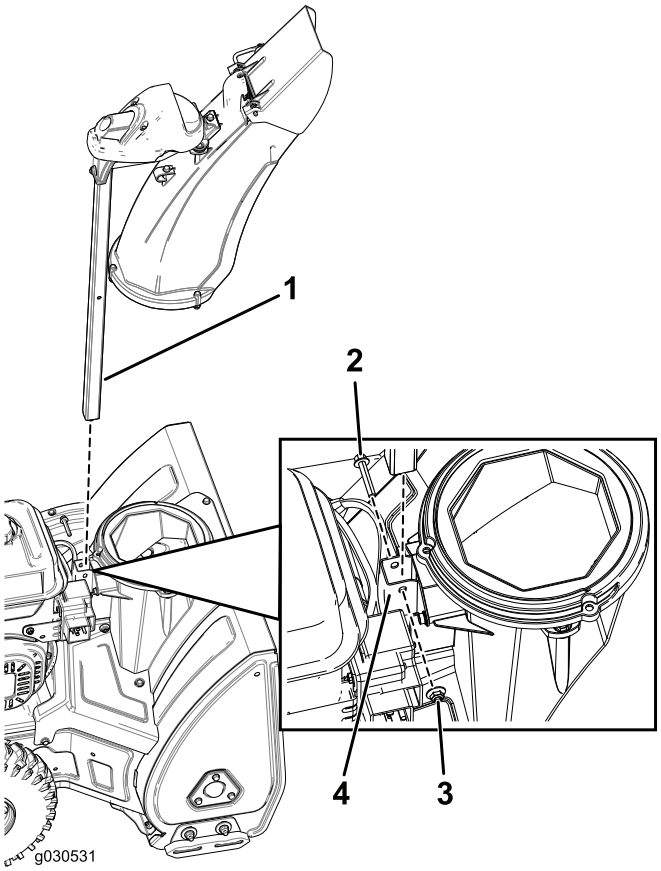

Figura 4

1. Colonnino del camino di scarico
2. Bullone (1/4 x 1-1/2 poll.)
3. Dado di bloccaggio (1/4-20 poll.)
4. Staffa

2. Montate l'asta del camino di scarico e fissate i cavi (Figura 5).

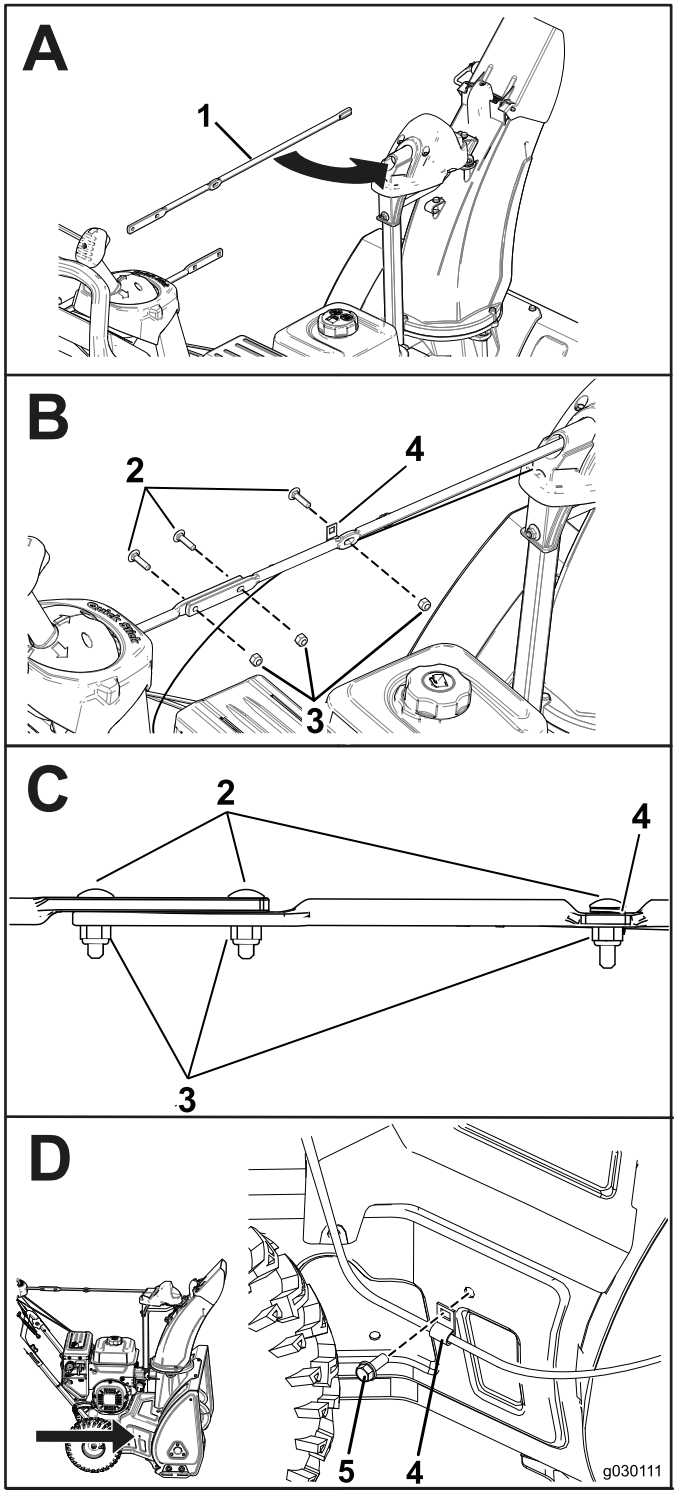

Figura 5

1. Asta del camino di scarico
2. Bullone a testa tonda (1/4-20 x 1 poll.)
3. Dado di bloccaggio (1/4-20 poll.)
4. Attacco per cavo
5. Vite (1/4-20 x 5/8 poll.)

3

Riempimento del motore con olio

Non occorrono parti

Procedura

Questa macchina viene consegnata con olio nel motore.

Modello	Riempimento massimo
38711	0,5 litri
38712	0,7 litri

Tipo di olio: olio detergente per automobili con service classification API SJ, SL o superiore.

Consultate la Figura 6 seguente per scegliere l'olio con la viscosità più adatta alla temperatura esterna prevista:

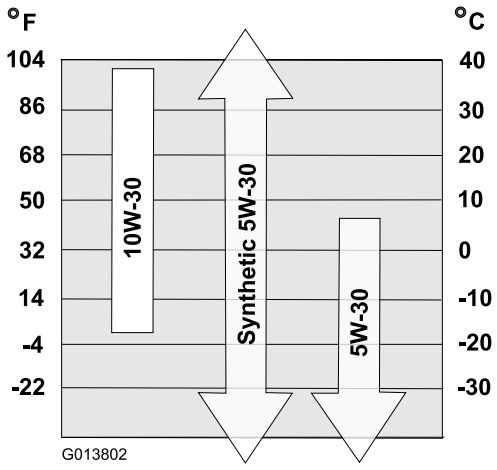

Figura 6

1. Portate la macchina su una superficie piana.
2. Pulite attorno al tappo del foro di riempimento dell'olio.
3. Controllate il livello dell'olio e rabboccate se necessario.

   Nota: Non serrate l'asta durante il controllo del livello dell'olio.

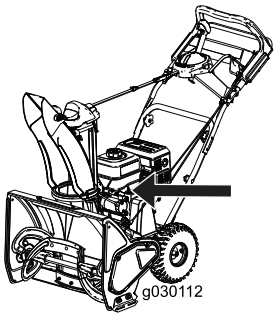

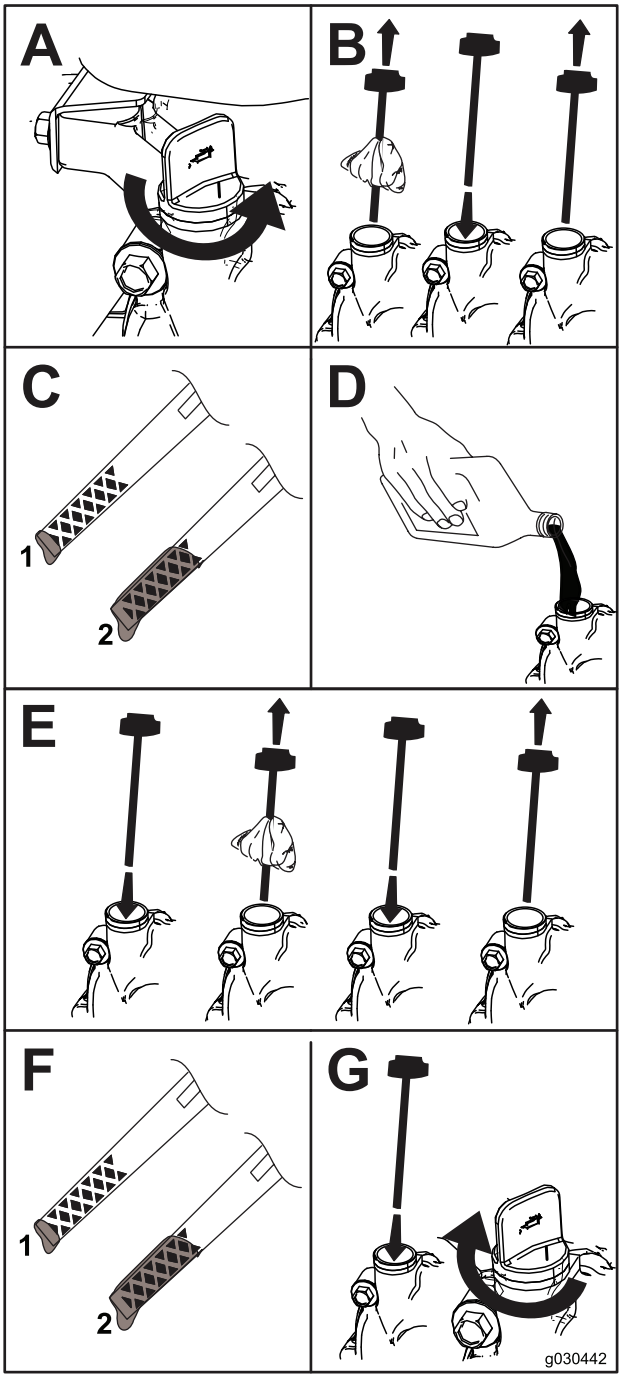

Figura 7

1. Livello dell'olio basso: aggiungete olio
2. Livello dell'olio corretto

Quadro generale del prodotto

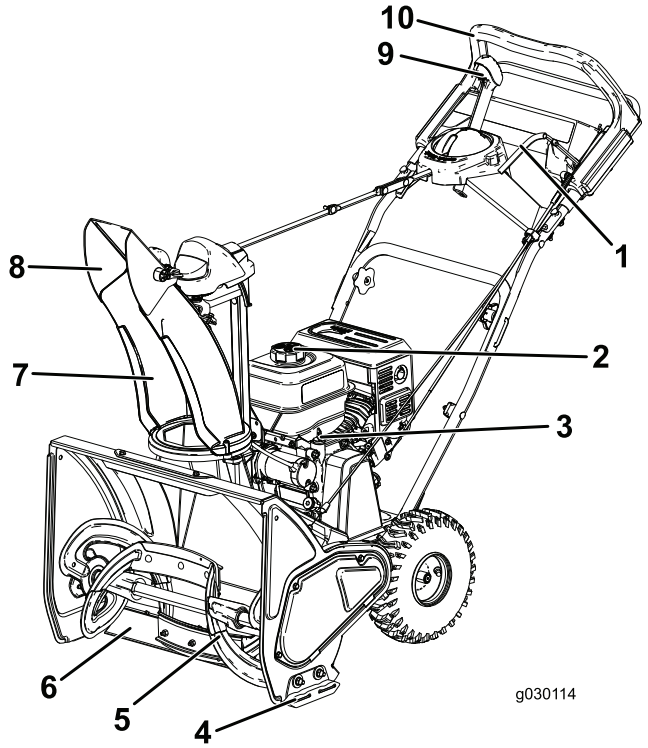

Figura 8

1. Leva della coclea
2. Tappo del serbatoio carburante
3. Asta di livello
4. Slitta
5. Coclea
6. Raschiatore
7. Camino di scarico
8. Deflettore del camino di scarico
9. Comando del camino di scarico Quick Stick®
10. Maniglia superiore

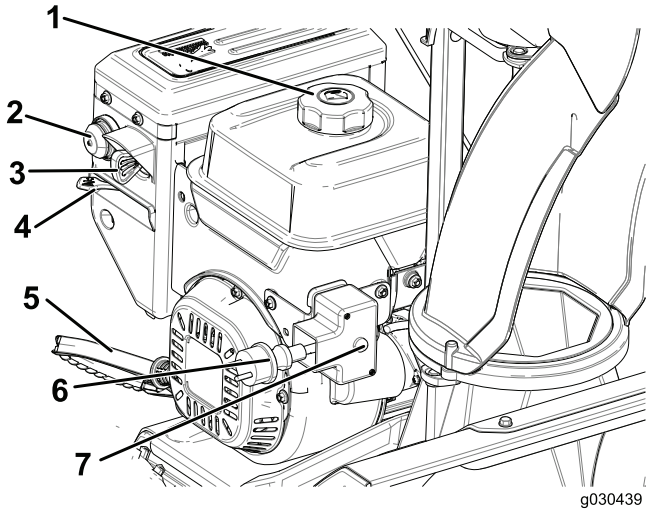

Figura 9

1. Tappo del serbatoio del carburante
2. Iniettore
3. Chiave di accensione
4. Starter
5. Avviatore autoavvolgente
6. Candela dell'avviatore elettrico
7. Pulsante dell'avviamento elettrico

Funzionamento

Prima dell'uso

Sicurezza

- Utilizzate prolunghe e innesti femmina come specificato dal fabbricante per tutte le macchine con motori ad avviamento elettrico.
- Non utilizzate la macchina senza indumenti invernali adeguati. Non indossate capi di abbigliamento larghi poiché potrebbero impigliarsi nelle parti in movimento. Indossate calzature antiscivolo in grado di offrire la massima stabilità su superfici scivolose.
- Durante l'utilizzo della macchina o l'esecuzione di regolazioni o riparazioni indossate sempre occhiali di sicurezza o visiere per proteggere gli occhi da oggetti che potrebbero essere scagliati dalla macchina.
- Ispezionate accuratamente la zona dove verrà usata la macchina e ripulitela da zerbini, slittini, tavole, cavi e altri oggetti estranei.
- Qualora un carter, un dispositivo di sicurezza o una decalcomania fossero danneggiati, mancanti o illeggibili, riparateli o sostituiteli prima di riutilizzare la macchina. Inoltre, serrate tutti gli elementi di fissaggio allentati.

⚠ PERICOLO

La benzina è estremamente infiammabile ed esplosiva. Un incendio o un'esplosione possono ustionare voi ed altre persone.

- **Per impedire che una carica elettrostatica faccia incendiare la benzina, mettete la tanica e/o la macchina per terra prima del riempimento, mai su un veicolo o su un oggetto.**
- **Riempite il serbatoio all'aperto, a motore freddo, e tergete le perdite accidentali.**
- **Non maneggiate la benzina quando fumate, o nelle adiacenze di una fiamma libera o di scintille.**
- **Conservate la benzina in una tanica per carburante approvata, fuori dalla portata dei bambini.**
- **Non inclinate la macchina avanti o indietro quando nel serbatoio è presente del carburante, altrimenti il carburante potrebbe fuoriuscire.**

Riempimento del serbatoio del carburante

Carburante raccomandato:

- Per ottenere risultati ottimali utilizzate solo benzina senza piombo fresca (meno di 30 giorni) e pulita, di 87 o più ottani (metodo di classificazione (R+M)/2).
- **Etanolo:** è accettabile la benzina ossigenata con etanolo fino al 10% (miscela benzina-alcol) o 15% di MTBE (metil-t-butil etere) per volume. Etanolo e MTBE non sono la stessa cosa. La benzina con etanolo al 15% (E15) per volume non è approvata per l'uso. **Non** utilizzate mai benzina che contenga etanolo oltre il 10% per volume, come E15 (contiene il 15% di etanolo), E20 (contiene il 20% di etanolo) o E85 (contiene l'85% di etanolo). L'utilizzo di benzina non approvata può causare problemi di prestazioni e/o danni al motore non coperti dalla garanzia.
- **Non** utilizzate benzina contenente metanolo.
- Nella stagione invernale, **non** conservate il carburante nel serbatoio o nei contenitori senza utilizzare un apposito stabilizzatore.
- **Non** aggiungete olio alla benzina.

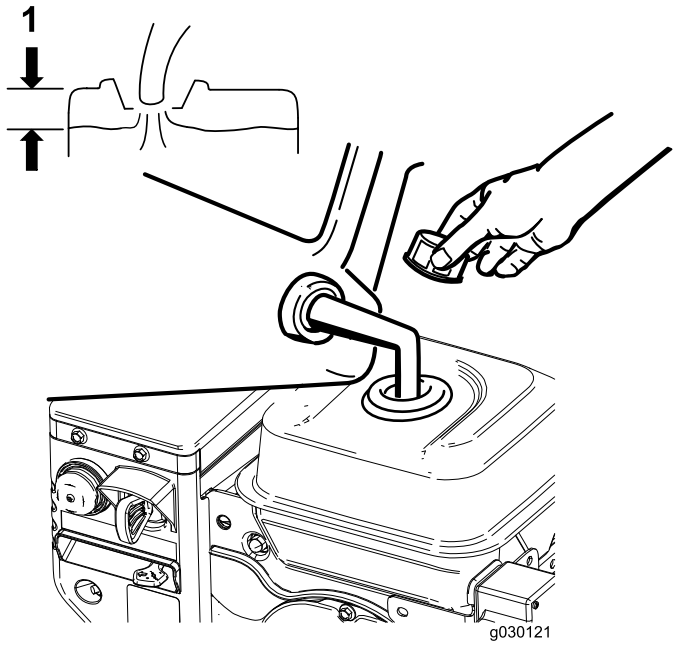

Figura 10

1. Non riempite al di sopra della parte inferiore del collo del serbatoio del carburante.

Nota: Per risultati migliori, acquistate soltanto la quantità di benzina che prevedete di utilizzare nel giro di 30 giorni. In alternativa, potete aggiungere uno stabilizzatore per carburanti alla benzina appena acquistata per mantenerla fresca fino a 6 mesi.

Controllo del livello dell'olio motore

Vedere 3 Riempimento del motore con olio (pagina 5).

Durante l'uso

Sicurezza

- **Le lame rotanti della coclea possono tagliare dita e mani.** Durante il funzionamento della macchina rimanete dietro le stegole e lontano dall'apertura di scarico. **Tenete sempre viso, mani, piedi ed altre parti del corpo e gli indumenti lontano dalle parti mobili o rotanti della macchina.**
- Non dirigete mai lo scarico verso persone o aree dove si potrebbero causare danni alla proprietà.
- Prestate cautela per evitare di scivolare o cadere. Procedete con passo regolare e tenete le mani saldamente sulla stegola. Camminate, non correte.
- Abbiate estrema cautela quando utilizzate la macchina sulle pendenze.
- Non utilizzate mai la macchina in caso di scarsa visibilità o poca luce.
- Quando indietreggiate con la macchina guardate indietro e fate attenzione.
- Quando non spazzate attivamente la neve, disinserite l'alimentazione dalle lame del rotore.
- Utilizzate prolunghe e innesti femmina come specificato dal fabbricante per tutte le macchine con motori ad avviamento elettrico.
- Non tentate di spazzare la neve da superfici con ghiaia o pietra frantumata. Questo prodotto è stato progettato unicamente per impiego su superfici lastricate o asfaltate.
- Non utilizzate lo spazzaneve sui tetti.
- Non tentate mai di effettuare regolazioni a motore acceso (salvo espressa indicazione del costruttore).
- Prestate la massima attenzione a eventuali pericoli nascosti ed al traffico.
- Dopo avere urtato un oggetto estraneo, spegnete il motore, togliete la chiave di accensione e controllate accuratamente che la macchina non sia danneggiata; riparate eventuali danni prima di riavviare e utilizzare la macchina.
- Qualora la macchina iniziasse a vibrare in maniera anomala, spegnete il motore e verificate immediatamente la causa.
- Non fate funzionare il motore in ambiente chiuso, tranne che per avviarlo e per uscire o entrare in un edificio con la macchina. Aprite le porte esterne, in quanto i gas di scarico sono estremamente pericolosi.
- Non sovraccaricate la macchina nel tentativo di spazzare troppo velocemente la neve.
- Non toccate mai un motore o una marmitta caldi.
- Ispezionare a fondo il cavo elettrico prima di collegarlo a una fonte di alimentazione elettrica. Se il cavo è danneggiato, non usatelo per avviare la macchina. Sostituite il cavo danneggiato immediatamente. Staccate sempre il cavo elettrico quando non dovete avviare la macchina.

Avviamento del motore

Nota: Inserite completamente la chiave per avviare il motore. La posizione centrale non avvierà il motore.

Utilizzo dell'avviatore autoavvolgente

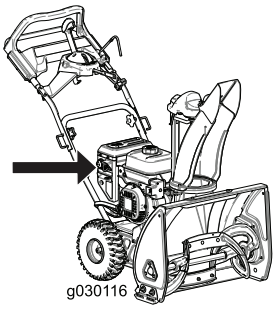

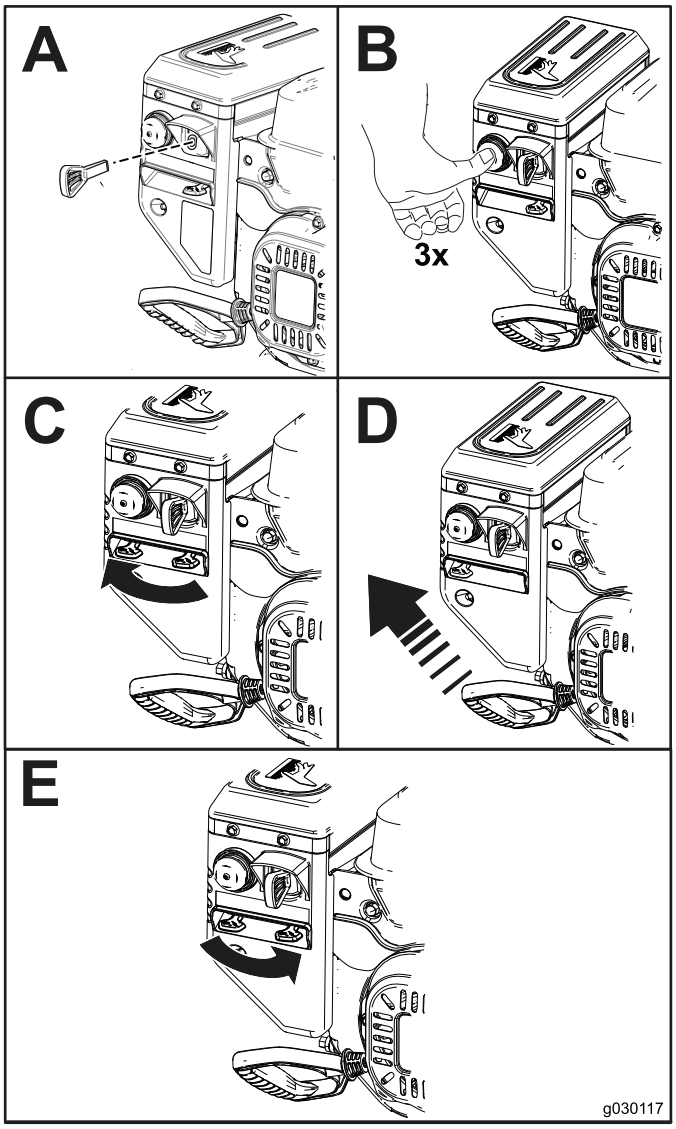

Figura 11

Utilizzo dell'avviamento elettrico

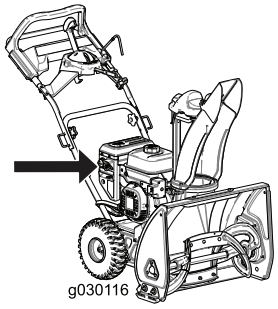

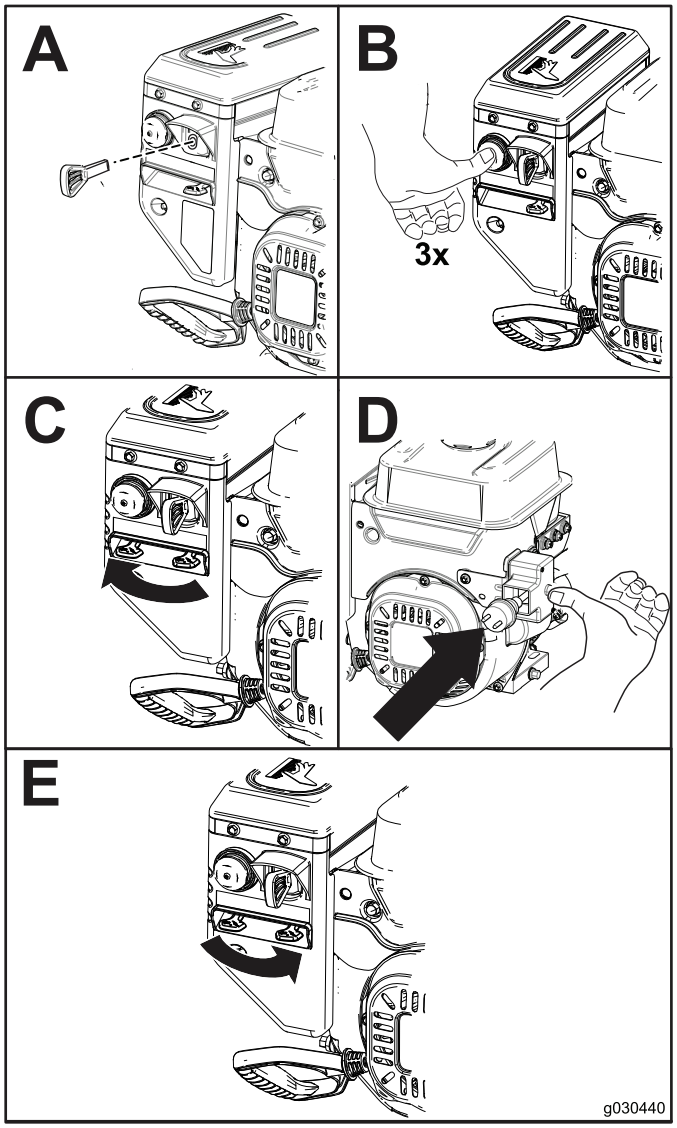

Figura 12

Nota: Per utilizzare l'avviamento elettrico collegate un cavo di alimentazione prima alla candela dell'avviatore elettrico e poi ad una presa elettrica. Utilizzate unicamente una prolunga calibro 16 omologata UL idonea per l'esterno non più lunga di 15 m.

Importante: Per non danneggiare l'avviamento elettrico, fatelo funzionare per brevi cicli, a intervalli di cinque secondi di attività seguiti da cinque secondi di riposo, e non più di 10 volte. Se a questo punto il motore non si avvia, portate la macchina a un Distributore autorizzato per la manutenzione.

⚠ AVVERTENZA

Il cavo elettrico può danneggiarsi e causare shock o incendi.

Ispezionate accuratamente il cavo elettrico prima di utilizzare la macchina. Se il cavo è danneggiato, non utilizzate la macchina. Sostituite o riparare il cavo immediatamente. Rivolgetevi a un Centro Assistenza autorizzato.

⚠ ATTENZIONE

Se lasciate la macchina collegata a una fonte di alimentazione elettrica, qualcuno potrebbe avviarla inavvertitamente e causare ferite o danni.

Staccate sempre il cavo elettrico quando non dovete avviare la macchina.

Innesto della coclea

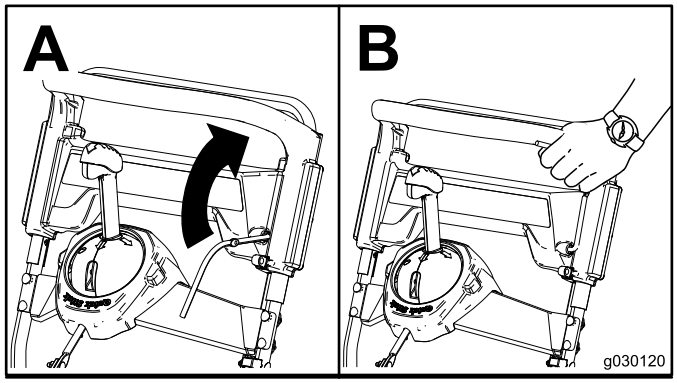

Figura 13

Disinnesto della coclea

Per disinnestare la coclea lasciate andare la relativa leva.

Autopropulsione della macchina

Per azionare l'autopropulsione della macchina, semplicemente camminate con le mani sulla stegola superiore e i gomiti ai lati e la macchina terrà automaticamente il passo con voi (Figura 14).

Nota: Potete utilizzare l'autopropulsione della macchina con la coclea innestata o disinnestata.

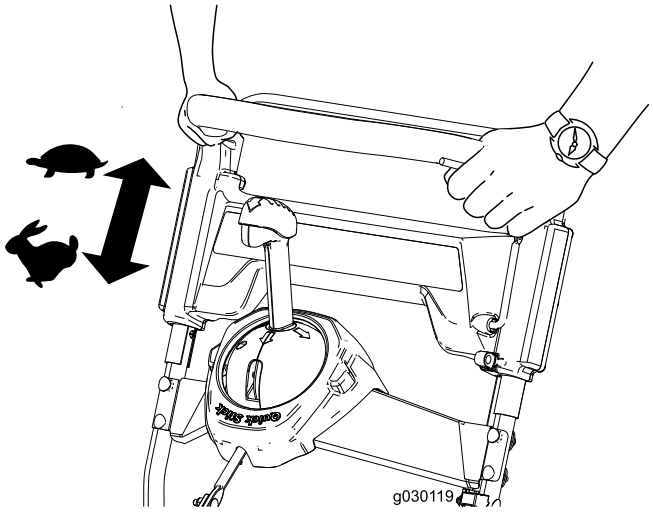

Figura 14

Spegnimento del motore

Per arrestare il motore, togliete la chiave dall'accensione o spostatela in posizione centrale.

Utilizzo di Quick Stick®

Nota: La manopola blu deve essere completamente premuta per rilasciare il fermo e azionare Quick Stick®.

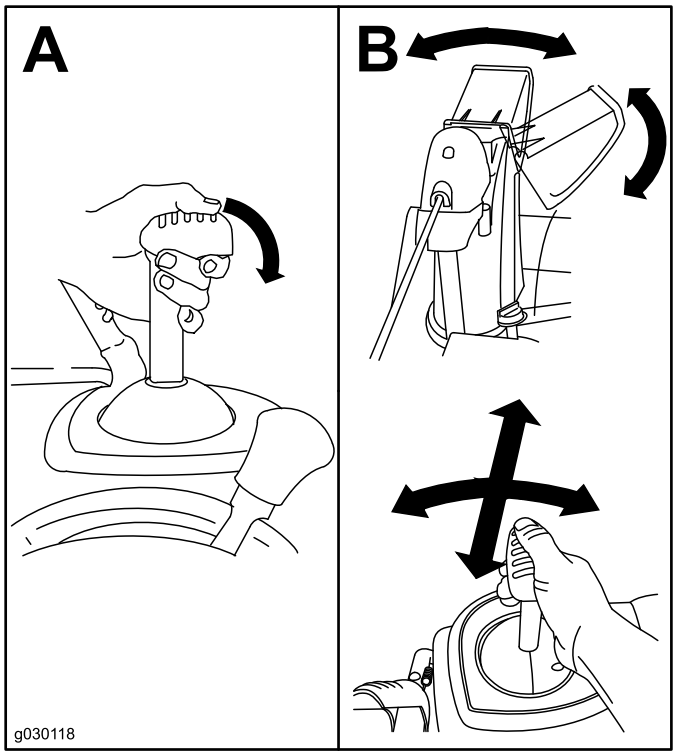

Figura 15

Pulizia di un camino di scarico intasato

Importante: La più comune causa di lesioni associate agli spazzaneve è il contatto delle mani con la coclea rotante in movimento in fondo al camino di scarico. Non usate mai le mani per pulire il camino di scarico.

1. Rimanendo in posizione di guida, rilasciate la stegola dell'autopropulsione.
2. Innestate la coclea.
3. Spingete la stegola verso il basso per sollevare la parte anteriore della macchina di qualche centimetro da terra, poi sollevate le stegole rapidamente per battere la parte anteriore della macchina per terra.
4. Disinnestate la coclea.
5. Ripetete i passaggi da 1 a 4, all'occorrenza, finché dal camino di scarico non esce un getto di neve.

Nota: Se non riuscite a stasare il camino di scarico battendo la parte anteriore della macchina, **spegnete il motore, attendete che tutte le parti in movimento si siano fermate e usate un attrezzo apposito (non incluso); non usate mai le mani per stasare la macchina.**

Importante: Lo stasamento del camino di scarico battendo la parte anteriore della macchina per terra può fare spostare le slitte. Regolate le slitte e serrate saldamente i bulloni; fate riferimento a Controllo e regolazione delle slitte (pagina 14).

Suggerimenti

⚠ AVVERTENZA

La coclea può scagliare sassi, giocattoli ed altri corpi estranei, e ferire gravemente l'operatore o gli astanti.

- **Tenete sempre pulita l'area da oggetti che possano essere raccolti e scagliati dalle lame della ventola.**
- **Tenete lontani bambini ed animali da compagnia dall'area di utilizzo dello spazzaneve.**

- Eliminate la neve non appena potete, subito dopo una nevicata.
- Se la macchina non si sposta in avanti su superfici scivolose o nella neve alta, spingete in avanti la stegola, ma lasciate che la macchina funzioni alla propria velocità.
- Sovrapponete le passate per essere certi di rimuovere tutta la neve.
- Quando possibile, scaricate la neve sottovento.

Dopo l'uso

Sicurezza

- Non riponete mai la macchina con benzina nel serbatoio all'interno di edifici dove sono presenti possibili fonti di scintille o fiamme, quali boiler, stufe, asciugatrici. Lasciate che il motore si raffreddi prima di riporlo in un luogo chiuso.
- Quando la macchina viene messa in rimessaggio per più di 30 giorni, fate riferimento alla sezione Rimessaggio per importanti informazioni.

Prevenzione del congelamento dopo l'utilizzo

- Lasciate girare il motore per alcuni minuti affinché le parti mobili non gelino. Spegnete il motore, attendete che tutte le parti in movimento si siano fermate ed eliminate il ghiaccio e la neve dalla macchina.
- Eliminate tutta la neve e il ghiaccio dalla base del camino.
- Ruotate il camino di scarico verso sinistra e verso destra per liberarlo dagli accumuli di ghiaccio.
- Con la chiave di accensione in posizione Off, tirate la maniglia dell'avviatore autoavvolgente più volte, o collegate il cavo elettrico a una fonte di alimentazione elettrica e alla macchina e premete il pulsante dell'avviamento elettrico una volta per prevenire che l'avviatore autoavvolgente e/o il motorino di avviamento gelino.
- Può accadere che quando nevica e col gelo alcuni comandi e parti mobili si congelino. Non usate forza eccessiva e non cercate di usare i comandi quando sono gelati. In caso di difficoltà nell'utilizzare comandi o parti, avviate il motore e lasciatelo girare per alcuni minuti.
- Non usate il comando del camino di scarico per cercare di spostare il camino di scarico congelato. Tenete premuta la manopola blu verso il basso e usate le mani per ruotare il camino.
- Il trasferimento della macchina su un rimorchio o un veicolo aperto può far sì che i comandi o il camino di scarico gelino.

Manutenzione

Nota: Stabilite i lati sinistro e destro della macchina dalla normale postazione di guida.

Programma di manutenzione raccomandato

Cadenza di manutenzione	Procedura di manutenzione
Dopo la prima ora	• Verificate l'eventuale presenza di elementi di fissaggio allentati e, se necessario, serrateli.
Dopo le prime 2 ore	• Cambiate l'olio motore. • Ispezionate il cavo della coclea e all'occorrenza regolatelo. • Ispezionate il cavo della trasmissione e all'occorrenza regolatelo.
Prima di ogni utilizzo o quotidianamente	• Controllate il livello dell'olio motore e rabboccate se necessario.
Ogni 100 ore	• Cambiate la candela.
Ogni anno	• Controllate le slitte ed all'occorrenza regolatele. • Ispezionate i bordi delle lamine e, se necessario, fatele sostituire, insieme al raschiatore, da un Centro Assistenza autorizzato. • Cambiate l'olio motore. • Ispezionate il cavo della coclea e all'occorrenza regolatelo. • Ispezionate il cavo della trasmissione e all'occorrenza regolatelo. • Controllate la pressione dei pneumatici. • Verificate l'eventuale presenza di elementi di fissaggio allentati e, se necessario, serrateli. • Fate controllare la cinghia di trasmissione da un Centro Assistenza autorizzato e, se necessario, sostituitela.
Ogni anno o prima del rimessaggio	• Preparate la macchina per il rimessaggio.

Sicurezza durante la manutenzione

Leggete le seguenti precauzioni di sicurezza prima di effettuare eventuali interventi di manutenzione sulla macchina:

- Prima di eseguire qualsiasi intervento di manutenzione, di revisione o di regolazione, spegnete il motore e togliete la chiave. In caso di riparazioni di notevole entità, rivolgetevi a un Centro Assistenza autorizzato.
- Controllate a intervalli frequenti il serraggio di tutti gli elementi di fissaggio per accertare che la macchina sia in buone condizioni di sicurezza.
- Mantenete in buone condizioni le targhette di avvertenza e istruzione, e all'occorrenza sostituitele.
- Non modificate le impostazioni del regolatore sul motore.
- Acquistate soltanto parti di ricambio ed accessori originali Toro.

Controllo del livello dell'olio motore

Intervallo tra gli interventi tecnici: Prima di ogni utilizzo o quotidianamente

1. Togliete l'asta di misurazione del livello dell'olio, asciugatela e inseritela a fondo nel foro **senza avvitarla.**
2. Rimuovete l'asta e controllate il livello dell'olio.
   - Se l'olio non raggiunge la tacca Add (Figura 16), occorre rabboccare. Vedere Cambio dell'olio motore (pagina 15).
   - Se il livello dell'olio è sopra la tacca Full (Figura 16), spurgate l'olio in eccesso fino a quando il livello non arriva alla tacca Full; fate riferimento a (pagina).

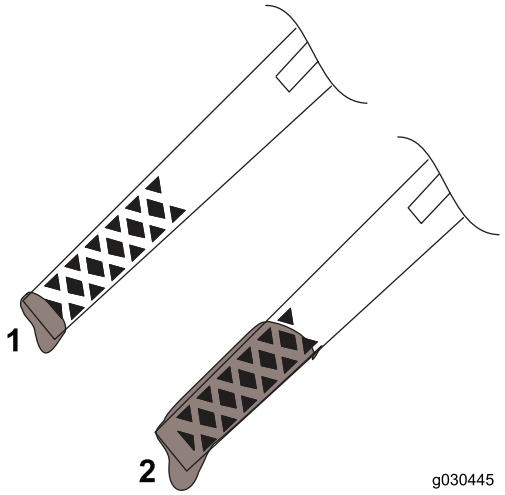

Figura 16

1. Livello dell'olio basso: aggiungete olio
2. Livello dell'olio corretto

Controllo e regolazione delle slitte

Intervallo tra gli interventi tecnici: Ogni anno

Regolate le slitte al fine di evitare che la coclea venga a contatto con il lastricato. Regolate le slitte come opportuno per compensare l'usura (Figura 17).

1. Allentate i bulloni delle slitte.
2. Fate scorrere una tavola da 5 mm sotto il raschiatore.

   Nota: L'utilizzo di una tavola più sottile determinerà una raschiatura più aggressiva. L'utilizzo di una tavola più spessa determinerà una raschiatura meno aggressiva.
3. Abbassate le slitte a terra.

   Nota: Assicuratevi che le slitte siano poggiate a terra e piatte.
4. Serrate i bulloni delle slitte.

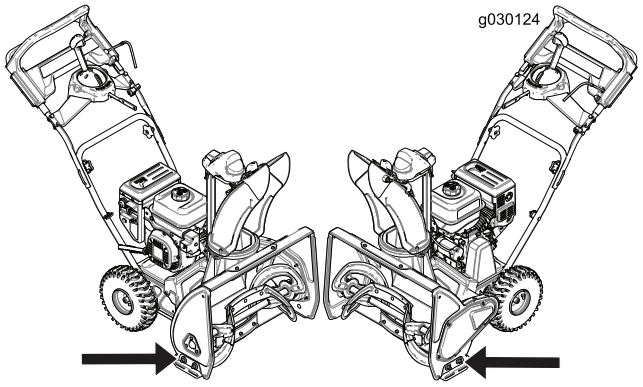

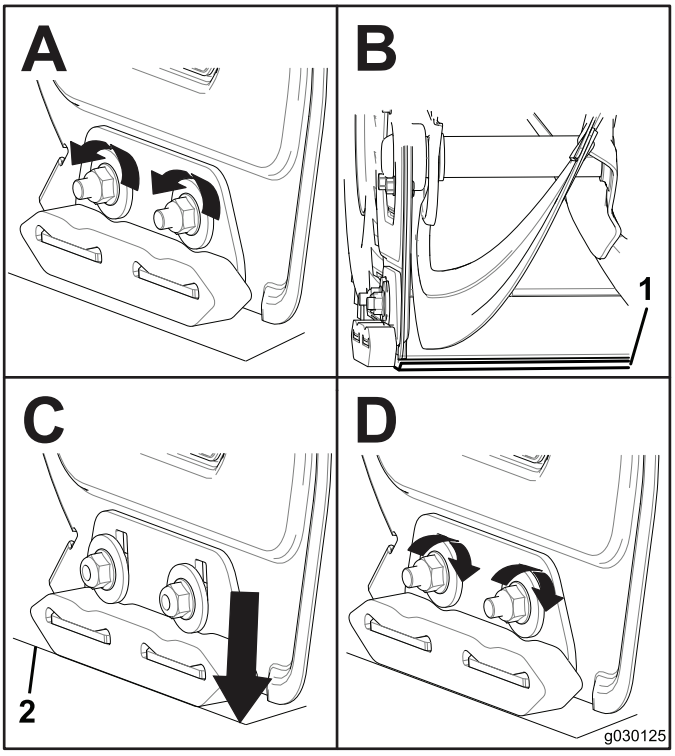

Figura 17

1. Tavola da 5 mm
2. Terra

Ispezione dei bordi delle lamine

Intervallo tra gli interventi tecnici: Ogni anno—Ispezionate i bordi delle lamine e, se necessario, fatele sostituire, insieme al raschiatore, da un Centro Assistenza autorizzato.

Prima di ogni utilizzo, cercate eventuali tracce di usura sui bordi delle lamine. Quando il bordo di una lamina si è usurato fino al foro indicatore di usura, fate sostituire le lamine da un Centro Assistenza autorizzato (Figura 18).

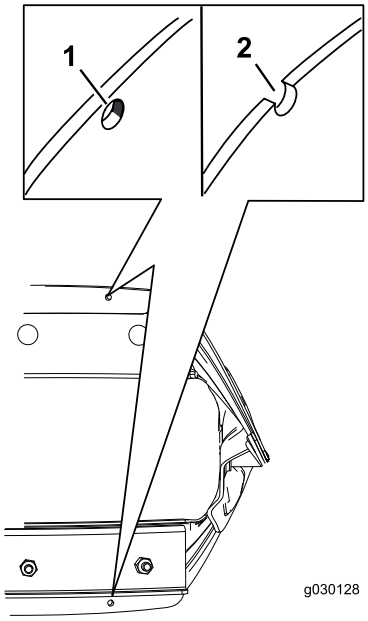

Figura 18

1. Il foro indicatore di usura è integro; non è necessario sostituire le lamine.
2. Il foro indicatore di usura non è integro; sostituite entrambe le lamine.

Cambio dell'olio motore

Intervallo tra gli interventi tecnici: Dopo le prime 2 ore

Ogni anno

Fate girare il motore alcuni minuti per scaldare l'olio prima di sostituirlo. L'olio caldo fluisce meglio e trasporta più elementi inquinanti.

1. Portate la macchina su una superficie piana.
2. Posizionate una bacinella per la raccolta dell'olio sotto il tappo di spurgo dell'olio, togliete il tappo di spurgo e inclinate indietro la macchina per fare defluire l'olio usato nella bacinella (Figura 19).

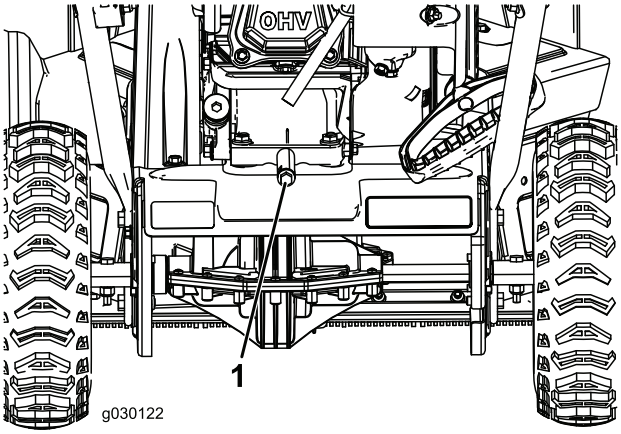

Figura 19

1. Tappo di spurgo dell'olio

3. Dopo avere fatto defluire l'olio usato, riportate la macchina in posizione operativa.
4. Montate il tappo di spurgo dell'olio e serratelo saldamente.
5. Pulite attorno al tappo del foro di riempimento dell'olio.
6. Consultate la Figura 20 seguente per scegliere l'olio con la viscosità più adatta alla temperatura esterna prevista:

Modello	Riempimento massimo
38711	0,5 litri
38712	0,7 litri

Tipo di olio: olio detergente per automobili con service classification API SJ, SL o superiore.

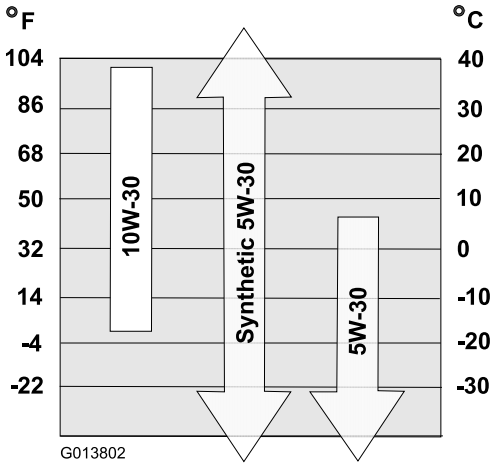

Figura 20

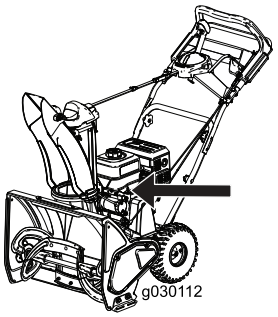

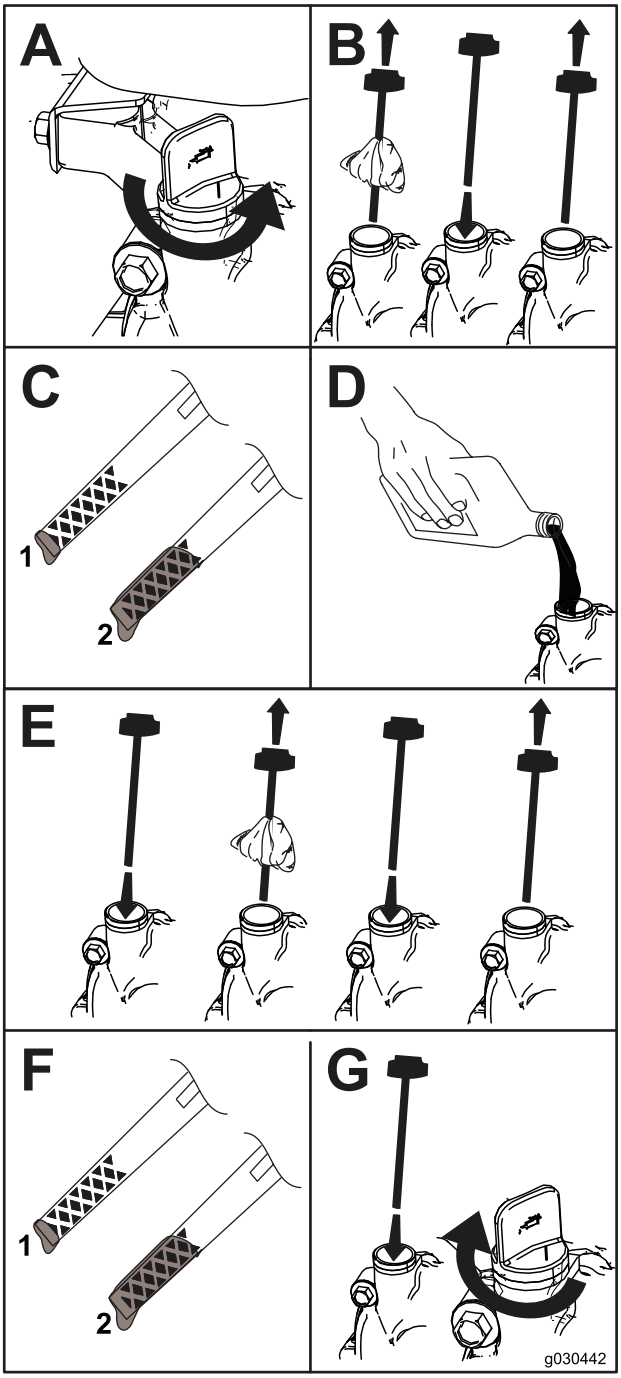

Figura 21

1. Livello dell'olio basso: aggiungete olio
2. Livello dell'olio corretto

Sostituzione della candela

Intervallo tra gli interventi tecnici: Ogni 100 ore—Cambiate la candela.

⚠ AVVERTENZA

Sostituire la candela quando il motore è caldo può comportare ustioni.

Aspettate fino a quando il motore è freddo per cambiare la candela.

Utilizzate una candela Toro o equivalente (Champion® RN9YC o NGK BPR6ES).

1. Togliete la guaina (Figura 22).

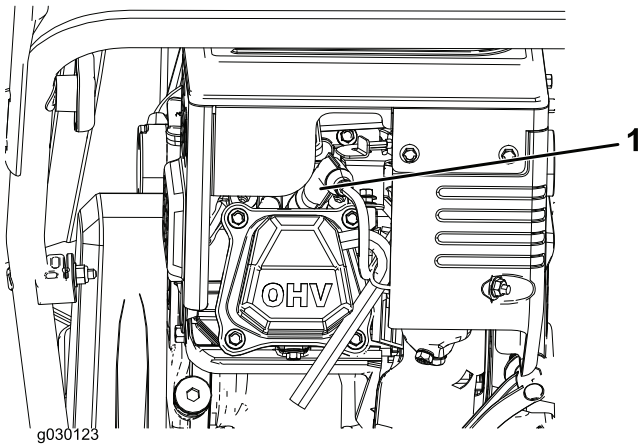

Figura 22

2. Pulite attorno alla base della candela.
3. Rimuovete ed eliminate la candela usata.

   Nota: Per rimuovere la candela occorre una prolunga per leva a cricco.
4. Regolate la luce tra gli elettrodi della candela nuova a 0,76 mm (Figura 23).

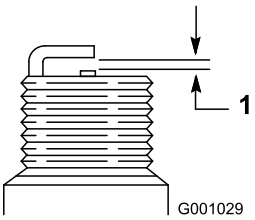

Figura 23

1. 0,76 mm

Regolazione del cavo della coclea

Intervallo tra gli interventi tecnici: Dopo le prime 2 ore
Ogni anno

Se la cinghia di trasmissione scivola o stride sotto un carico pesante, regolate il cavo della coclea.

1. Allentate il dado sul serrafilo per cavi inferiore ma non rimuovetelo (Figura 24).

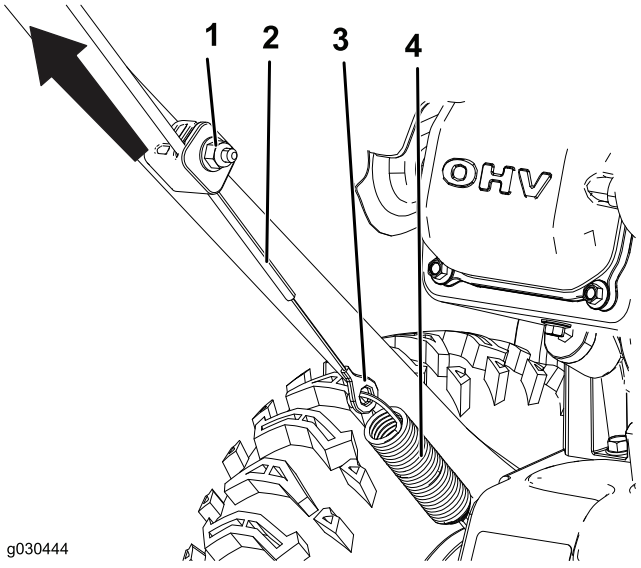

Figura 24

1. Dado
2. Cavo
3. Connettore
4. Molla

2. Tirate il cavo verso l'alto e rimuovete un po' dell'allentamento (Figura 24).

   Importante: Non rimuovete completamente l'allentamento dal cavo. Eliminando tutto l'allentamento dal cavo impedirete alla coclea di arrestarsi correttamente.

3. Tenete il cavo in posizione e serrate il dado (Figura 24).

Regolazione del cavo della trasmissione

Intervallo tra gli interventi tecnici: Dopo le prime 2 ore

Ogni anno

Se le ruote entrano facilmente in stallo o se si muovono senza l'innesto della stegola di autopropulsione, regolate il cavo della trasmissione.

1. Allentate il dado sul serrafilo per cavi superiore ma non rimuovetelo (Figura 25).

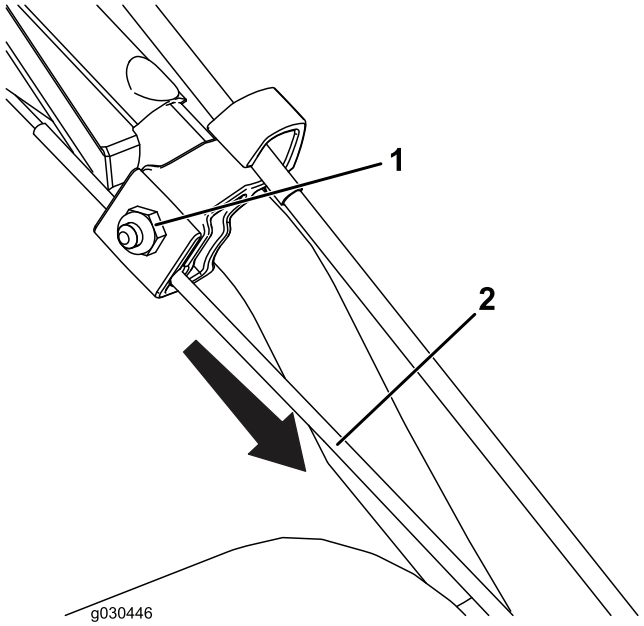

Figura 25

1. Dado
2. Cavo

2. Tirate il cavo verso il basso e rimuovete gran parte dell'allentamento nel cavo (Figura 25).

   Importante: Non rimuovete completamente l'allentamento dal cavo. Eliminando tutto l'allentamento dal cavo farete sì che le ruote si azionino senza l'innesto della stegola di autopropulsione.

3. Serrate il dado (Figura 25).

Controllo della pressione dei pneumatici

Intervallo tra gli interventi tecnici: Ogni anno

Impostate una pressione uniforme in entrambi gli pneumatici a un valore compreso tra 103 e 137 kPa.

Rimessaggio

Rimessaggio della macchina

⚠ AVVERTENZA

- **I vapori della benzina sono altamente infiammabili, esplosivi e pericolosi se inalati. Se riponete la macchina in un luogo dove è presente una fiamma libera, i vapori della benzina possono infiammarsi e causare un'esplosione.**
- **Non riponete la macchina in una casa (luogo abitativo), in un seminterrato o in un altro luogo dove possono essere presenti fonti di scintille o fiamme quali boiler, stufe, asciugatrici, forni e apparecchi simili.**
- **Non inclinate la macchina indietro quando nel serbatoio è presente del carburante, in quanto potrebbe fuoriuscire**

1. L'ultima volta che fate il pieno prima del rimessaggio stagionale, versate lo stabilizzatore per carburante nel carburante fresco, come indicato nelle istruzioni del costruttore del motore.
2. Fate girare il motore per dieci minuti, al fine di distribuire il carburante condizionato in tutto l'impianto di alimentazione.
3. Spegnete il motore, lasciatelo raffreddare e svuotate il serbatoio del carburante o azionate il motore fino all'arresto.
4. Avviate il motore e lasciatelo girare finché non si ferma.
5. Usate lo starter o l'iniettore per avviare il motore per la terza volta, e lasciatelo girare finché non si avvia più.
6. Spurgate il carburante dal carburatore attraverso il relativo bullone in una tanica omologata per la benzina.
7. Smaltite ecologicamente il carburante non utilizzato. Riciclatelo in ottemperanza alle norme locali, oppure utilizzatelo nella vostra automobile.
8. Cambiate l'olio motore mentre il motore è caldo. Vedere Cambio dell'olio motore (pagina 15).
9. Togliete la candela.
10. Spruzzate due cucchiaini di olio nel foro della candela.
11. Montate la candela manualmente e serratela a una coppia di 27-30 N·m.
12. Con la chiave di accensione in posizione Off, tirate lentamente l'avviatore autoavvolgente per distribuire l'olio all'interno del cilindro.
13. Pulite la macchina.
14. Ritoccate le superfici scheggiate con vernice reperibile da un Distributore autorizzato. Prima di verniciarle, sabbiate le superfici interessate ed utilizzate un prodotto antiruggine per impedire che le parti metalliche si arrugginiscano.
15. Serrate tutti i dispositivi di tenuta allentati. Riparate o sostituite le parti danneggiate.
16. Coprite la macchina e riponetela in un luogo pulito e asciutto, fuori della portata dei bambini. Lasciate che il motore si raffreddi prima di riporlo in un luogo chiuso.

Elenco dei distributori internazionali

Distributore:	Paese:	Telefono:	Distributore:	Paese:	Telefono:
Agrolanc Kft	Ungheria	36 27 539 640	Maquiver S.A.	Colombia	57 1 236 4079
Asian American Industrial (AAI)	Hong Kong	852 2497 7804	Maruyama Mfg. Co. Inc.	Giappone	81 3 3252 2285
B-Ray Corporation	Corea	82 32 551 2076	Mountfield a.s.	Repubblica Ceca	420 255 704 220
Brisa Goods LLC	Messico	1 210 495 2417	Mountfield a.s.	Slovacchia	420 255 704 220
Casco Sales Company	Portorico	787 788 8383	Munditol S.A.	Argentina	54 11 4 821 9999
Ceres S.A.	Costa Rica	506 239 1138	Norma Garden	Russia	7 495 411 61 20
CSSC Turf Equipment (pvt) Ltd.	Sri Lanka	94 11 2746100	Oslinger Turf Equipment SA	Ecuador	593 4 239 6970
Cyril Johnston & Co.	Irlanda del Nord	44 2890 813 121	Oy Hako Ground and Garden Ab	Finlandia	358 987 00733
Cyril Johnston & Co.	Repubblica d'Irlanda	44 2890 813 121	Parkland Products Ltd.	Nuova Zelanda	64 3 34 93760
Fat Dragon	Cina	886 10 80841322	Perfetto	Polonia	48 61 8 208 416
Femco S.A.	Guatemala	502 442 3277	Pratoverde SRL.	Italia	39 049 9128 128
FIVEMANS New-Tech Co., Ltd	Cina	86-10-6381 6136	Prochaska & Cie	Austria	43 1 278 5100
ForGarder OU	Estonia	372 384 6060	RT Cohen 2004 Ltd.	Israele	972 986 17979
G.Y.K. Company Ltd.	Giappone	81 726 325 861	Riversa	Spagna	34 9 52 83 7500
Geomechaniki of Athens	Grecia	30 10 935 0054	Lely Turfcare	Danimarca	45 66 109 200
Golf international Turizm	Turchia	90 216 336 5993	Lely (U.K.) Limited	Regno Unito	44 1480 226 800
Hako Ground and Garden	Svezia	46 35 10 0000	Solvert S.A.S.	Francia	33 1 30 81 77 00
Hako Ground and Garden	Norvegia	47 22 90 7760	Spypros Stavrinides Limited	Cipro	357 22 434131
Hayter Limited (U.K.)	Regno Unito	44 1279 723 444	Surge Systems India Limited	India	91 1 292299901
Hydroturf Int. Co Dubai	Emirati Arabi Uniti	97 14 347 9479	T-Markt Logistics Ltd.	Ungheria	36 26 525 500
Hydroturf Egypt LLC	Egitto	202 519 4308	Toro Australia	Australia	61 3 9580 7355
Irrimac	Portogallo	351 21 238 8260	Toro Europe NV	Belgio	32 14 562 960
Irrigation Products Int'l Pvt Ltd.	India	0091 44 2449 4387	Valtech	Marocco	212 5 3766 3636
Jean Heybroek b.v.	Paesi Bassi	31 30 639 4611	Victus Emak	Polonia	48 61 823 8369

Informativa europea sulla privacy

Dati raccolti da Toro
Toro Warranty Company (Toro) rispetta la privacy. Al fine di elaborare i reclami in garanzia e contattarvi in caso di richiamo di un prodotto, vi chiediamo di comunicarci determinati dati personali direttamente o tramite Toro Company o un rivenditore Toro in loco.

Il sistema di garanzia Toro è installato su server situati negli Stati Uniti, dove la legge sulla tutela della privacy può prevedere una protezione diversa da quella del vostro paese.

COMUNICANDOCI I VOSTRI DATI PERSONALI ACCONSENTITE ALLA LORO ELABORAZIONE COME INDICATO NELL'INFORMATIVA SULLA PRIVACY.

Utilizzo delle informazioni da parte di Toro
Toro può utilizzare i vostri dati personali per elaborare i reclami in garanzia, contattarvi in caso di richiamo di un prodotto e per qualsiasi altro scopo di cui vi informiamo. Toro può anche condividere i vostri dati con consociate, rivenditori e altri partner commerciali collegati a tali attività. Non venderemo i vostri dati personali ad altre compagnie. Ci riserviamo il diritto di divulgare i dati personali a scopo di conformità con la legislazione applicabile e su richiesta delle autorità competenti, per il corretto funzionamento del nostro sistema o per tutelare noi stessi o gli altri utenti.

Conservazione dei dati personali
Conserveremo i vostri dati personali finché saranno necessari per gli scopi previsti al momento della loro raccolta iniziale o per altri scopi legittimi (come la conformità normativa) o laddove richiesto dalla legislazione applicabile.

Impegno di Toro alla sicurezza dei dati personali.
Adottiamo precauzioni ragionevoli al fine di tutelare la sicurezza dei vostri dati personali. nonché misure atte a mantenere l'accuratezza e lo status corrente dei dati personali.

Accesso e correzione dei dati personali
Per rivedere o correggere i vostri dati personali, contattateci via email all'indirizzo legal@toro.com.

Legislazione australiana relativa ai consumatori

I clienti australiani potranno reperire i dettagli concernenti la legislazione australiana relativa ai consumatori all'interno della confezione o il concessionario Toro in loco.

La garanzia del marchio Toro e la Garanzia sull'avviamento Toro GTS

Prodotti per la neve per uso residenziale

Condizioni e prodotti coperti

Toro Company e la sua affiliata, Toro Warranty Company, ai sensi dell'accordo tra di loro siglato, si impegnano congiuntamente a riparare per l'acquirente originale [1] i prodotti Toro elencati sotto qualora presentino difetti di materiale o lavorazione o qualora il motore coperto da garanzia Toro GTS (Guaranteed to Start) non si avvii al primo o al secondo tentativo, a condizione che siano state eseguite le operazioni di manutenzione ordinaria previste nel *Manuale dell'operatore*.

La garanzia copre il costo dei componenti e della manodopera, mentre il trasporto è a carico del cliente.

I seguenti periodi di tempo vengono applicati dalla data d'acquisto originaria:

Prodotti	**Periodo di garanzia**
Spazzaneve	
• Monostadio	2 anni per uso residenziale [2] 45 giorni per uso commerciale
—Motore	Garanzia GTS [2] anni per uso residenziale [2]
• SnowMax	3 anni per uso residenziale [2] 45 giorni per uso commerciale
—Camino, deflettore del camino e camino inferiore	A vita (solo per il proprietario originario)[1]
• Doppio stadio	3 anni per uso residenziale [2] 45 giorni per uso commerciale
—Camino, deflettore del camino e coperchio alloggiamento ventola	A vita (solo per il proprietario originario)[1]
Spazzaneve elettrici	2 anni per uso residenziale [2] Nessuna garanzia per uso commerciale

[1]Acquirente originale indica la prima persona che ha acquistato il prodotto Toro.

[2]"Normale uso residenziale" significa l'uso del prodotto sul lotto della vostra abitazione. L'uso in più luoghi è considerato uso commerciale ed in tal caso viene applicata la garanzia per uso commerciale.

Responsabilità del proprietario

Il proprietario deve eseguire la manutenzione del Prodotto Toro in conformità alle procedure di manutenzione riportate nel *Manuale dell'operatore*. La manutenzione ordinaria è a vostro carico, sia essa eseguita da un concessionario o da voi stesso.

Istruzioni per ottenere il servizio in garanzia

Se credete che il vostro prodotto Toro riveli difetti di materiali o lavorazione, osservate la seguente procedura.

1. Per la revisione del prodotto rivolgetevi al rivenditore di zona. Se per qualsiasi motivo non potete rivolgervi al rivenditore di zona, contattate qualsiasi Distributore Toro autorizzato per prenotare la revisione. Vedere l'elenco dei Distributori accluso.
2. Portate il prodotto e la prova d'acquisto (ricevuta di vendita) al Centro Assistenza. Se per qualsiasi motivo non siete soddisfatti dell'analisi o del servizio del Centro Assistenza, contattateci al:

   Toro Warranty Company
   Customer Care Department, RLC Division
   8111 Lyndale Avenue South
   Bloomington, MN 55420-1196 USA
   001–952–948–4707

Articoli e condizioni non coperti da garanzia

Non esiste altra garanzia espressa ad eccezione della copertura su sistemi di emissione speciali e sul motore di alcuni prodotti. Quanto segue è escluso dalla presente espressa garanzia.

- Il costo della regolare manutenzione e di ricambi tipo filtri, carburante, lubrificanti, cambi d'olio, candele o regolazione di freno e frizione
- I componenti che si guastano a causa della normale usura
- Qualsiasi prodotto o pezzo modificato, impropriamente utilizzato o trascurato e che debba essere sostituito o riparato a causa di incidenti o mancanza di corretta manutenzione
- Spese di ritiro e consegna
- Riparazioni o tentativi di riparazione non eseguiti da Centri Assistenza Toro autorizzati
- Le riparazioni necessarie a causa di guasti dovuti al mancato rispetto della procedura raccomandata per il carburante (consultare il *Manuale dell'operatore* per maggiori informazioni)
  - La rimozione di contaminanti dall'impianto del carburante non è coperta dalla garanzia
  - L'utilizzo di carburante vecchio (più di un mese) o carburante contenente etanolo in percentuale superiore al 10% o MTBE in percentuale superiore al 15%
  - Il mancato svuotamento del sistema di alimentazione prima di un periodo di inutilizzo superiore a un mese
- Riparazioni o regolazioni per correggere difficoltà di avviamento dovute a:
  - La mancata osservanza delle procedure di manutenzione adeguate o della procedura raccomandata per il carburante
  -
- Condizioni operative particolari per le quali l'avviamento può richiedere più di due tentativi:
  - Primi avviamenti dopo un periodo prolungato di inutilizzo di oltre tre mesi o dopo un rimessaggio stagionale
  - Procedure di avviamento non corrette - In caso di difficoltà nell'avviamento dell'unità, consultate il *Manuale dell'operatore* per accertarvi di seguire le procedure corrette. In questo modo potrete risparmiarvi una visita non necessaria presso un Centro Assistenza Toro autorizzato.

Condizioni generali

L'acquisto è coperto dalle leggi nazionali di ciascun paese. La presente garanzia non limita i diritti riservati all'acquirente da tali leggi.