Form No. 3396-399 Rev A

Odśnieżarka SnowMax 724/824 QXE

Model nr 38711—Numer seryjny 316000001 i wyższe

Model nr 38712—Numer seryjny 316000001 i wyższe

Podręcznik operatora

Wprowadzenie

Odśnieżarka jest przeznaczona dla właścicieli domów. Maszyna służy do odśnieżania nawierzchni brukowanych, takich jak podjazdy i chodniki, a także innych nawierzchni komunikacyjnych w obiektach mieszkaniowych i handlowych. Nie należy używać maszyny do usuwania innych materiałów, niż śnieg. Opisywany model nie jest przeznaczony do odśnieżania nawierzchni żwirowych.

Przeczytaj uważnie poniższe informacje, aby poznać zasady właściwej obsługi i konserwacji maszyny, nie uszkodzić jej i uniknąć obrażeń. Na Tobie spoczywa odpowiedzialność za prawidłowe i bezpieczne użytkowanie maszyny.

Bezpośredni kontakt z firmą Toro: www.Toro.com w celu uzyskania informacji na temat urządzenia i akcesoriów, pomocy w znalezieniu przedstawicieli handlowych lub w celu zarejestrowania urządzenia.

Aby skorzystać z serwisu, zakupić oryginalne części Toro lub uzyskać dodatkowe informacje, skontaktuj się z przedstawicielem autoryzowanego serwisu lub biurem obsługi klienta firmy Toro, a także przygotuj numer modelu i numer seryjny maszyny. Rysunek 1 przedstawia położenie numeru modelu i numeru seryjnego na maszynie. Zapisz je w przewidzianym na to miejscu.

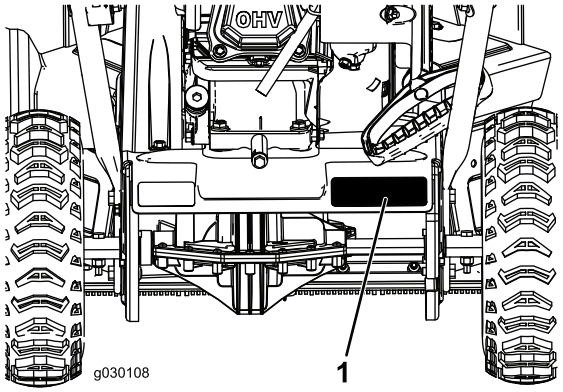

Rysunek 1

1. Położenie numeru modelu i numeru seryjnego

Model nr _____

Numer seryjny _____

Niniejsza instrukcja zawiera opis potencjalnych zagrożeń, a zawarte w niej ostrzeżenia zostały oznaczone symbolem ostrzegawczym (Rysunek 2), który sygnalizuje niebezpieczeństwo, mogące spowodować poważne obrażenia lub śmierć w razie zlekceważenia zalecanych środków ostrożności.



Rysunek 2

1. Symbol ostrzegawczy

W niniejszej instrukcji występują 2 słowa podkreślające wagę informacji. **Ważne** zwraca uwagę na szczególne informacje techniczne, a **Uwaga** podkreśla informacje ogólne, wymagające szczególnej uwagi.

Moc znamionowa netto dla poszczególnych modeli silników została wyznaczona przez producenta silnika na stanowisku badawczym zgodnie z wymaganiami normy SAE J1940. Rzeczywista moc silnika w odśnieżarce tej klasy będzie dużo niższa z uwagi na elementy wyposażenia zamontowane w maszynie w celu spełnienia wymagań dotyczących bezpieczeństwa, emisji oraz eksploatacji.

© 2015—The Toro® Company
8111 Lyndale Avenue South
Bloomington, MN 55420

Zarejestruj produkt pod adresem www.Toro.com.

CE

Tłumaczenie oryginału (PL)
Wydrukowano w Stanach Zjednoczonych
Wszelkie prawa zastrzeżone

3396-399 A

Spis treści

Wprowadzenie 1
Bezpieczeństwo 2
Ciśnienie akustyczne 2
Moc akustyczna 2
Drgania 2
Naklejki informacyjne i ostrzegawcze 3
Montaż 4
1 Rozkładanie uchwytu 4
2 Montaż tunelu wyrzutowego 5
3 Uzupełnianie oleju w silniku 5
Przegląd produktu 7
Działanie 8
Before Operation 8
Bezpieczeństwo 8
Uzupełnianie paliwa 8
Sprawdzanie poziomu oleju w silniku 8
Before Operation 8
Bezpieczeństwo 8
Uruchamianie silnika 9
Załączanie napędu śruby śnieżnej 10
Wyłączanie napędu śruby śnieżnej 10
Samoczynna jazda maszyny 10
Zatrzymywanie silnika 11
Obsługa dźwigni Quick Stick® 11
Odblokowywanie tunelu wyrzutowego 11
Rady związane z posługiwaniem się urządzeniem 12
After Operation 12
Bezpieczeństwo 12
Zapobieganie zamarzaniu po pracy 12
Konserwacja 13
Zalecany harmonogram konserwacji 13
Zasady bezpieczeństwa podczas konserwacji 13
Sprawdzanie poziomu oleju w silniku 13
Sprawdzanie i regulacja płóz 14
Kontrola krawędzi śruby śnieżnej 14
Wymiana oleju silnikowego 15
Wymiana świecy zapłonowej 16
Regulacja linki napędu śruby śnieżnej 16
Regulacja linki napędu jazdy 17
Sprawdzanie ciśnienia w oponach 17
Przechowywanie 18
Przechowywanie maszyny 18

Bezpieczeństwo

Maszyna spełnia lub wykracza poza wymogi normy ISO 8437 obowiązujące w momencie jej produkcji.

- Przed pierwszym uruchomieniem silnika należy zapoznać się z treścią niniejszej instrukcji. Każdy użytkownik niniejszego urządzenia musi być zaznajomiony ze sposobem jego obsługi i podanymi ostrzeżeniami.
- Nie zbliżać dłoni ani stóp do ruchomych części maszyny.
- Zabronione jest używanie maszyny bez założonych i działających wszystkich osłon oraz innych urządzeń ochronnych.
- Nie zbliżać się do wyrzutnika. Osoby postronne powinny stać w bezpiecznej odległości od maszyny.
- Nie zezwalać dzieciom na podchodzenie w pobliże odśnieżanego obszaru i zapewnić im opiekę osoby dorosłej innej niż operator. Nigdy nie pozwalaj dzieciom obsługiwać maszynę.
- Przed serwisowaniem, dolewaniem paliwa lub odblokowywaniem tunelu wyrzutowego ze śniegu należy wyłączyć maszynę.

Ciśnienie akustyczne

Poziom ciśnienia akustycznego na wysokości ucha operatora wynosi 89 dBA w przypadku modelu 38711 i 93 dBA w przypadku modelu 38712, z uwzględnieniem współczynnika niepewności (K) wynoszącego 1 dBA. Poziom ciśnienia akustycznego został określony zgodnie z procedurami podanymi w normie EN ISO 11201.

Moc akustyczna

Gwarantowany poziom mocy akustycznej dla niniejszej maszyny wynosi 102 dBA w przypadku modelu 38711 i 107 dBA w przypadku modelu 38712, z uwzględnieniem współczynnika niepewności (K) wynoszącego 3,75 dBA. Poziom mocy akustycznej został określony zgodnie z procedurami podanymi w normie EN ISO 3744.

Drgania

Model 38711:

Zmierzony poziom drgań dla lewej ręki = 4.3 m/s2.

Zmierzony poziom drgań dla prawej ręki = 5.1 m/s2.

Niepewność (K) = 2.1 m/s2.

Model 38712:

Zmierzony poziom drgań dla lewej ręki = 3.5 m/s2.

Zmierzony poziom drgań dla prawej ręki = 4.1 m/s2.

Niepewność (K) = 2.1 m/s2.

Zmierzone wartości zostały określone zgodnie z procedurami podanymi w normie EN ISO 20643.

Naklejki informacyjne i ostrzegawcze

Informacja: Naklejki ostrzegawcze i instruktażowe znajdują się w pobliżu miejsc potencjalnie niebezpiecznych. Wymieniaj uszkodzone naklejki.

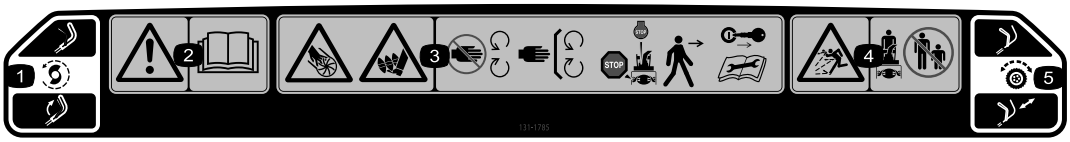

131–1785

Numer zamówieniowy części: 131–5921

1. Napęd śruby śnieżnej – naciśnij dźwignię w celu załączenia, zwolnij dźwignię w celu wyłączenia.
2. Ostrzeżenie – przeczytaj *Instrukcję obsługi*.
3. Niebezpieczeństwo skaleczenia lub utraty kończyn. Uwaga na śrubę śnieżną – nie zbliżaj się do ruchomych części; nie demontuj żadnych zabezpieczeń i osłon; po wyłączeniu silnika odczekaj do zatrzymania się śruby śnieżnej przed pozostawieniem maszyny; przed przystąpieniem do serwisowania lub konserwacji wyjmij kluczyk zapłonu i przeczytaj odnośne instrukcje.
4. Uwaga na wyrzucane przedmioty – osoby postronne powinny stać w bezpiecznej odległości od odśnieżarki.
5. Napęd trybu samobieżnego – naciśnij dźwignię w celu załączenia napędu trybu samobieżnego.



131–5914

Numer zamówieniowy części: 131–5915

1. Niebezpieczeństwo skaleczenia lub utraty kończyn. Uwaga na śrubę śnieżną – nie wkładaj dłoni do tunelu wyrzutowego; przed przystąpieniem do serwisowania lub konserwacji wyjmij kluczyk zapłonu i przeczytaj odnośne instrukcje.

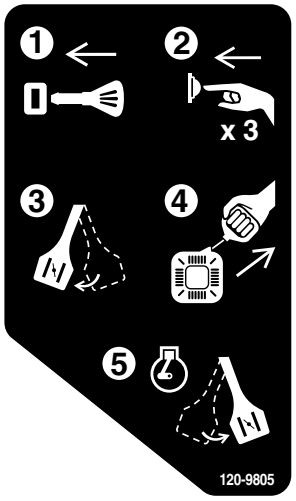

120-9805

1. Wsunąć klucz.
2. Podać paliwo do silnika (3 razy).
3. Włączyć ssanie.
4. Pociągnąć za linkę rozrusznika.
5. Po uruchomieniu silnika, odłączyć ssanie.

Montaż

Elementy luzem

Za pomocą poniższego zestawienia sprawdź, czy zostały dostarczone wszystkie elementy.

Procedura	Opis	Ilość	Sposób użycia
1	Nie są potrzebne żadne części	–	Rozłóż uchwyt.
2	Śruba (1/4–20 x 1–1/2 cala) Nakrętka zabezpieczająca (1/4–20 cali) Śruba podsadzana (1/4–20 x 1 cal) Nakrętka zabezpieczająca (1/4–20 cali) Śruba (1/4–20 x 5/8 cala)	1 1 3 3 1	Zamontuj tunel wyrzutowy.

1

Rozkładanie uchwytu

Nie są potrzebne żadne części

Procedura

Ważne: **Przed rozłożeniem uchwytu upewnij się, że kable nie są przyciśnięte.**

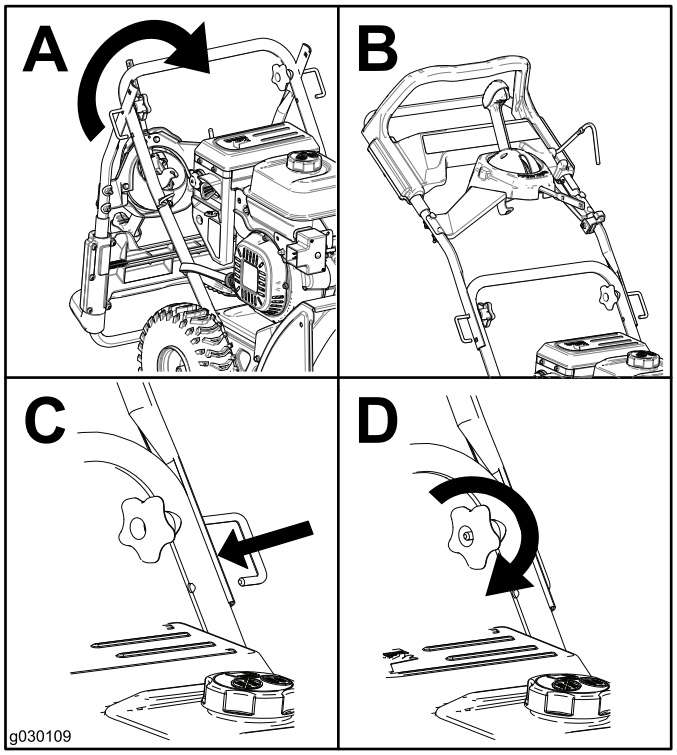

Rysunek 3

2

Montaż tunelu wyrzutowego

Części potrzebne do tej procedury:

1	Śruba (1/4–20 x 1–1/2 cala)
1	Nakrętka zabezpieczająca (1/4–20 cali)
3	Śruba podsadzana (1/4–20 x 1 cal)
3	Nakrętka zabezpieczająca (1/4–20 cali)
1	Śruba (1/4–20 x 5/8 cala)

Procedura

1. Wsuń korpus tunelu wyrzutowego przez wspornik w podstawie maszyny i zamocuj przy użyciu śruby i nakrętki zabezpieczającej (Rysunek 4).

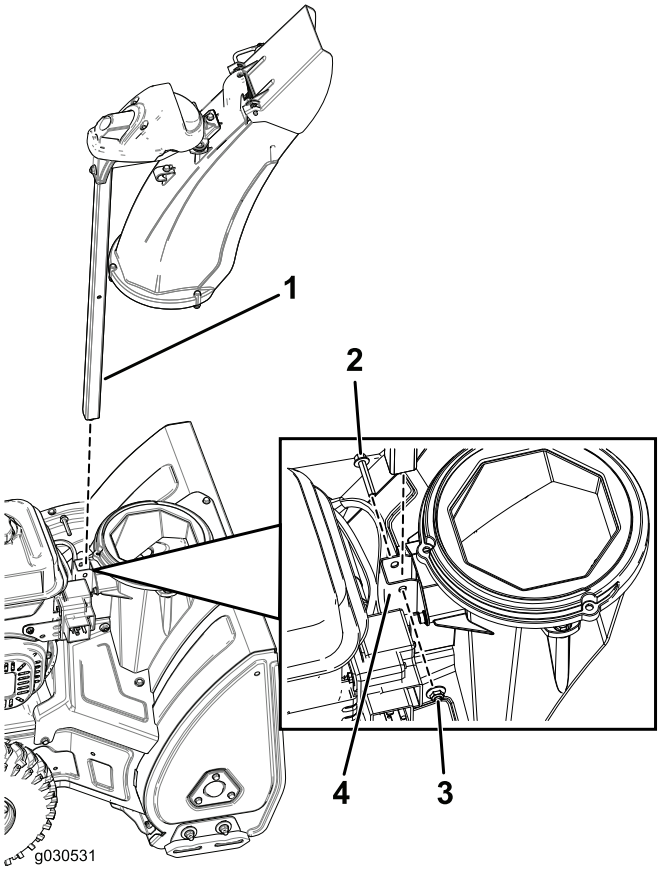

Rysunek 4

1. Korpus tunelu wyrzutowego
2. Śruba (1/4–20 x 1–1/2 cala)
3. Nakrętka zabezpieczająca (1/4–20 cali)
4. Wspornik

2. Zmontuj drążek sterujący tunelem wyrzutowym i zamocuj kable (Rysunek 5).

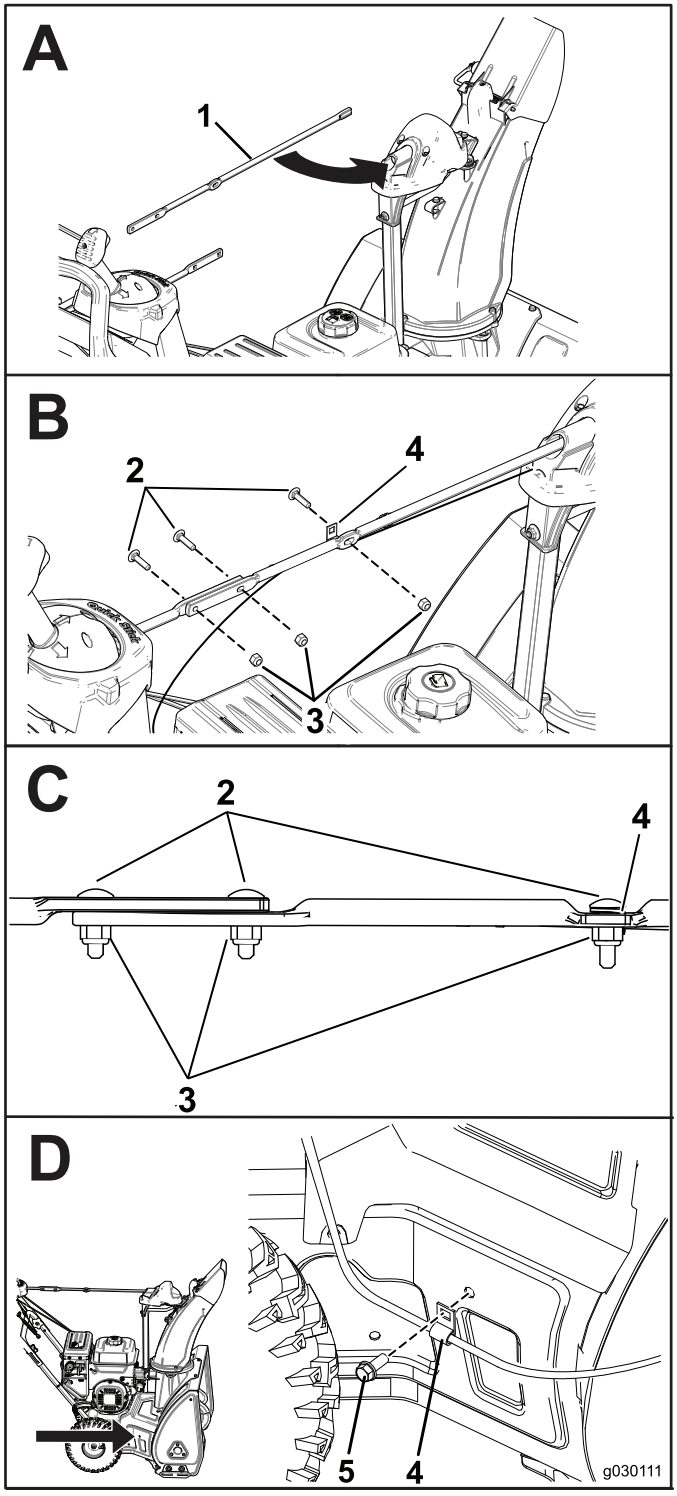

Rysunek 5

1. Rynna tunelu wyrzutowego
2. Śruba podsadzana (1/4–20 x 1 cal)
3. Nakrętka zabezpieczająca (1/4–20 cali)
4. Zacisk linki
5. Śruba (1/4–20 x 5/8 cala)

3

Uzupełnianie oleju w silniku

Nie są potrzebne żadne części

Procedura

Maszyna jest dostarczana z silnikiem zalanym olejem.

Model	Maks. ilość oleju
38711	0,5 litra
38712	0,7 litra

Typ oleju: samochodowy olej smarowy z detergentami o klasyfikacji API SJ, SL lub wyższej.

Wykorzystaj Rysunek 6 poniżej, aby wybrać najlepszą lepkość oleju dla spodziewanego zakresu temperatur na zewnątrz:

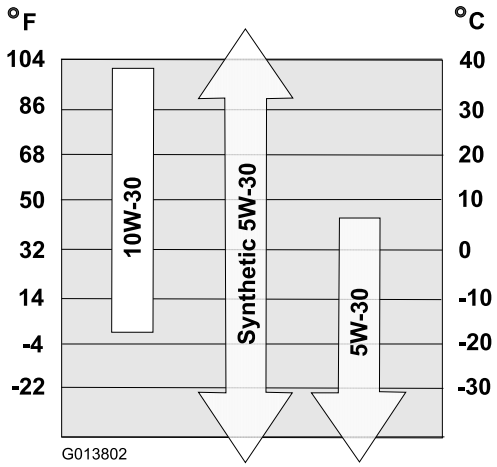

Rysunek 6

1. Ustaw maszynę na równym podłożu.
2. Wyczyść obszar wokół korka wlewu oleju.
3. Sprawdź poziom oleju i w razie potrzeby uzupełnij.

   Informacja: Podczas sprawdzania poziomu oleju nie należy mocno dociskać wskaźnika prętowego oleju.

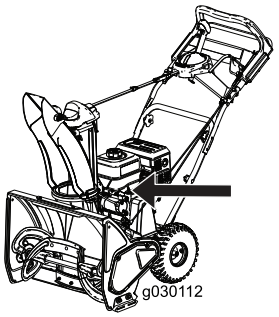

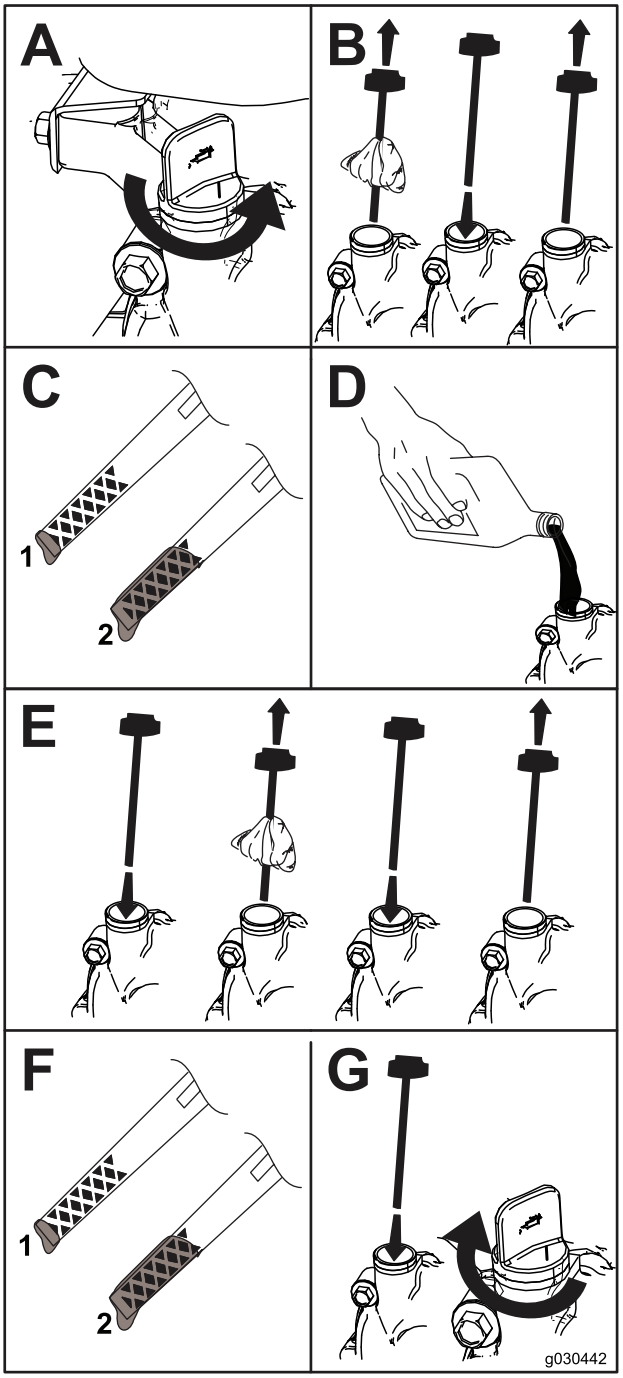

Rysunek 7

1. Niski poziom oleju – uzupełnij olej
2. Prawidłowy poziom oleju

Przegląd produktu

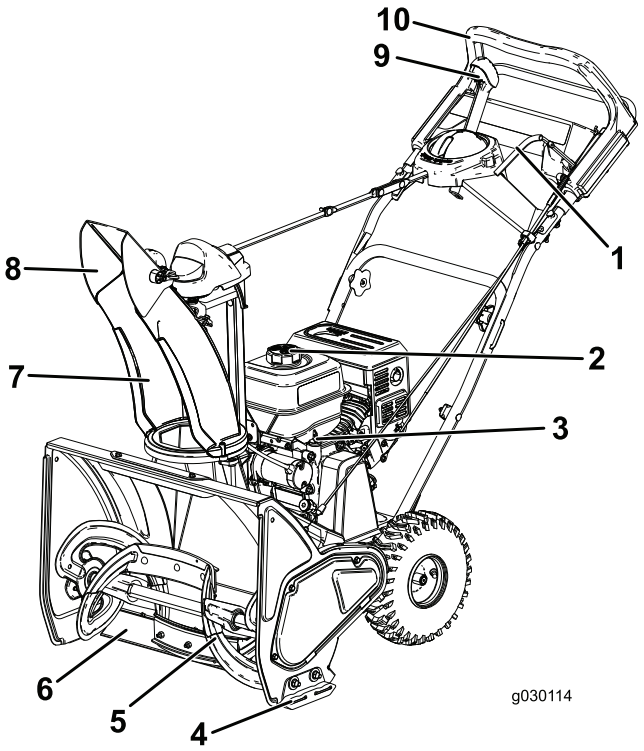

Rysunek 8

1. Dźwignia napędu śruby śnieżnej
2. Korek zbiornika paliwa
3. Prętowy wskaźnik poziomu
4. Płoza
5. Śruba śnieżna
6. Zgarniacz
7. Tunel wyrzutowy
8. Deflektor tunelu wyrzutowego
9. Sterowanie tunelu wyrzutowego Quick Stick®
10. Górny uchwyt

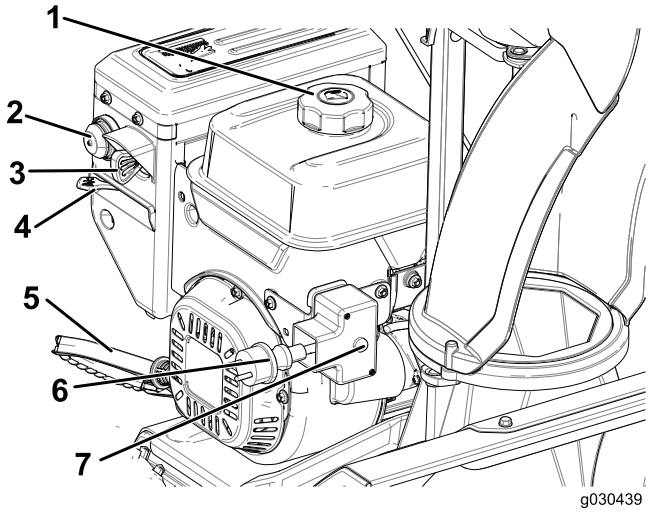

Rysunek 9

1. Korek zbiornika paliwa
2. Pompka
3. Kluczyk zapłonu
4. Ssanie
5. Rozrusznik linkowy
6. Wtyczka rozrusznika elektrycznego
7. Przycisk rozrusznika elektrycznego

Działanie

Before Operation

Bezpieczeństwo

- Używaj przedłużaczy i gniazd zalecanych przez producenta do wszystkich maszyn wyposażonych w elektryczne silniki rozruchowe.
- Przed przystąpieniem do użytkowania maszyny załóż odpowiednią odzież zimową. Nie noś luźnej odzieży, która mogłaby zostać pochwycona przez ruchome części. Noś obuwie antypoślizgowe.
- Zawsze zakładaj okulary ochronne lub osłonę oczu na czas pracy, wykonując regulację lub naprawę, aby chronić oczy przed potencjalnymi przedmiotami wyrzucanymi z maszyny.
- Dokładnie sprawdź obszar, na którym będziesz używać maszyny i usuń wszystkie wycieraczki, sanki, deski, przewody i inne przedmioty.
- Jeśli osłona, zabezpieczenie lub naklejka ulegnie uszkodzeniu, stanie się nieczytelna lub zaginie, napraw ją lub wymień przed przystąpieniem do pracy. Dokręć także wszelkie poluzowane mocowania.

⚠ NIEBEZPIECZEŃSTWO

Benzyna jest niezwykle łatwopalna i wybuchowa. Pożar lub wybuch benzyny może poparzyć Ciebie i innych.

- **Aby zapobiec zapaleniu benzyny przez ładunek elektrostatyczny, przed napełnianiem ustaw kanister i/lub maszynę na podłożu, a nie w pojeździe lub na innym przedmiocie.**
- **Uzupełniaj paliwo na zewnątrz, kiedy silnik jest zimny. Wytrzyj rozlane paliwo.**
- **Nie zbliżaj się do benzyny, kiedy palisz, ani nie przynoś jej w pobliże otwartego płomienia lub iskier.**
- **Przechowuj benzynę w atestowanym kanistrze, poza zasięgiem dzieci.**
- **Nie przechylaj maszyny do przodu ani do tyłu z paliwem w zbiorniku, ponieważ paliwo może z niej wyciec.**

Uzupełnianie paliwa

Zalecane paliwo:

- Aby uzyskać najlepsze rezultaty, używaj tylko czystej, świeżej (poniżej 30 dni) benzyny bezołowiowej o liczbie oktanowej 87 lub wyższej (metoda klasyfikacji [R+M)/2]).
- **Etanol:** Można stosować benzynę zawierającą do 10% objętości etanolu (gazohol) lub 15% MTBE (eteru metylowo-tert-butylowego). Etanol i MTBE nie są takie same. Nie można stosować benzyny zawierającej 15% objętości etanolu. Nie należy używać benzyny zawierającej ponad 10% objętości etanolu, takiej jak E15 (zawiera 15% etanolu), E20 (zawiera 20% etanolu) lub E85 (zawiera 85% etanolu). Zastosowanie nieprawidłowego rodzaju benzyny może skutkować problemami z wydajnością i/lub uszkodzeniem silnika, które może nie być objęte gwarancją.
- **Nie** używaj benzyny zawierającej metanol.
- **Zabrania się** przechowywania paliwa w zbiorniku lub kanistrach przez okres zimowy, o ile nie zastosowano stabilizatora paliwa.
- **Zabrania się** dodawania oleju do benzyny.

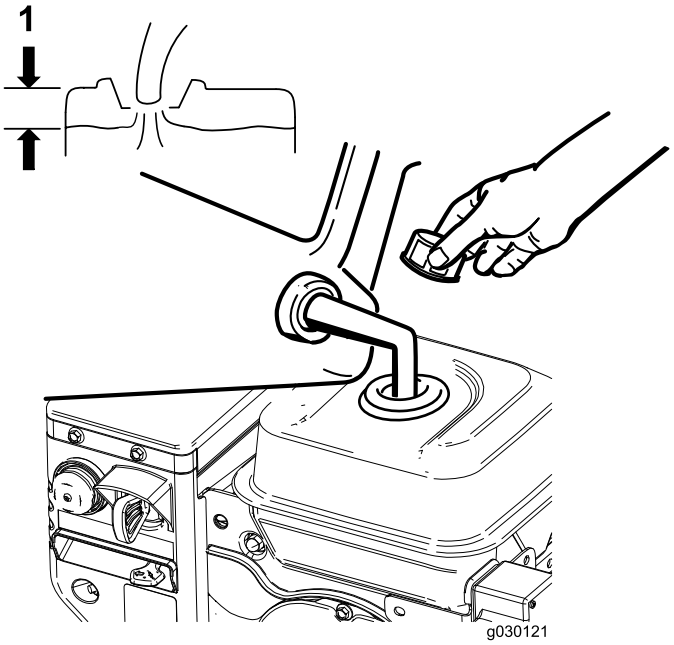

Rysunek 10

1. Nie nalewać paliwa powyżej dolnego poziomu szyjki zbiornika.

Informacja: W celu uzyskania jak najlepszych rezultatów, kupuj tylko tyle benzyny, ile zamierzasz zużyć w ciągu 30 dni. Możesz także dodać stabilizator paliwa do nowo zakupionej benzyny, aby zachowała świeżość do 6 miesięcy.

Sprawdzanie poziomu oleju w silniku

Patrz 3 Uzupełnianie oleju w silniku (Strona 5).

Before Operation

Bezpieczeństwo

- **Obracające się ostrza śruby śnieżnej mogą skaleczyć dłonie.** W czasie użytkowania maszyny stój za uchwytami, z dala od otworu wyrzutnika. **Nie zbliżaj**

twarzy, dłoni, stóp ani innych części ciała ani odzieży do ruchomych lub wirujących części.

- Nigdy nie kieruj wyrzutnika w stronę ludzi lub miejsc, gdzie może dojść do uszkodzenia mienia.
- Uważaj, aby się nie poślizgnąć lub przewrócić. Zawsze utrzymuj stabilną pozycję i mocno trzymaj uchwyty. Chodź; nie biegaj.
- Zachowaj szczególną ostrożność w czasie pracy na zboczach.
- Nigdy nie używaj maszyny nie mając dobrej widoczności lub oświetlenia.
- Spoglądaj za siebie i zachowaj ostrożność, cofając maszyną.
- W przypadku przerwy w odśnieżaniu wyłącz napęd ostrzy śruby.
- Używaj przedłużaczy i gniazd zalecanych przez producenta do wszystkich maszyn wyposażonych w elektryczne silniki rozruchowe.
- Nie próbuj odśnieżać nawierzchni żwirowej lub tłuczniowej. Produkt przeznaczony jest do użytku tylko na utwardzonych powierzchniach.
- Nie używaj maszyny na dachach.
- Nigdy nie próbuj niczego regulować przy uruchomionym silniku (chyba, że takie jest wyraźne zalecenie producenta).
- Uważaj na ukryte zagrożenia oraz ruch uliczny.
- Po kolizji z ciałem obcym zatrzymaj silnik, wyjmij kluczyk zapłonu, dokładnie sprawdź maszynę pod kątem uszkodzeń i napraw uszkodzenia przed jej ponownym uruchomieniem i dalszą pracą.
- Jeśli maszyna zaczyna nadmiernie drgać, natychmiast zatrzymaj silnik i sprawdź przyczynę.
- Nie uruchamiaj silnika w pomieszczeniu, poza przypadkami uruchamiania w celu wjechania lub wyjechania maszyną z budynku. Otwórz drzwi na zewnątrz; spaliny są niebezpieczne.
- Nie przeciążaj maszyny, usiłując odśnieżać zbyt szybko.
- Nigdy nie dotykaj gorącego silnika ani tłumika.
- Dokładnie sprawdź przewód elektryczny przed podłączeniem go do źródła zasilania. Jeśli przewód jest uszkodzony, nie używaj go do uruchamiania maszyny. Natychmiast wymień uszkodzony przewód. Zawsze, kiedy nie uruchamiasz maszyny, odłączaj przewód zasilający.

Uruchamianie silnika

Informacja: Abu uruchomić silnik, włóż kluczyk do stacyjki. Gdy kluczyk jest w pozycji środkowej, uruchomienie silnika nie będzie możliwe.

Użycie rozrusznika linkowego

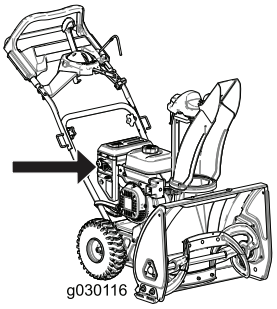

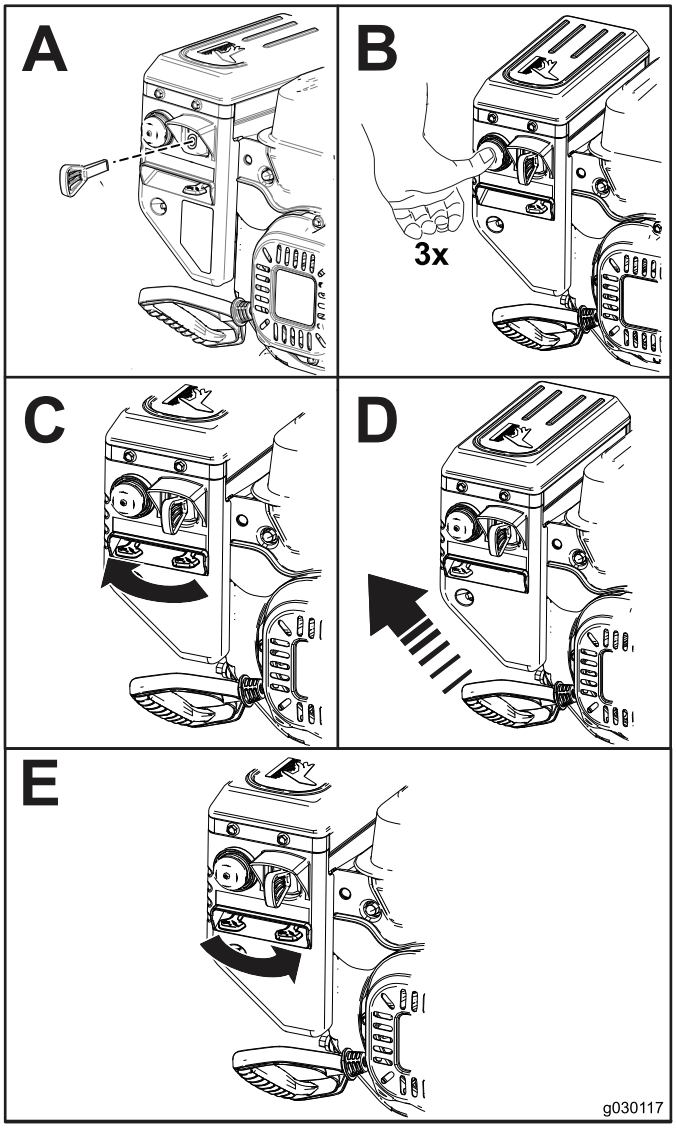

Rysunek 11

Użycie rozrusznika elektrycznego

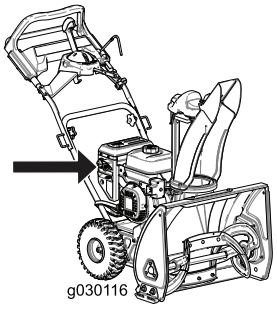

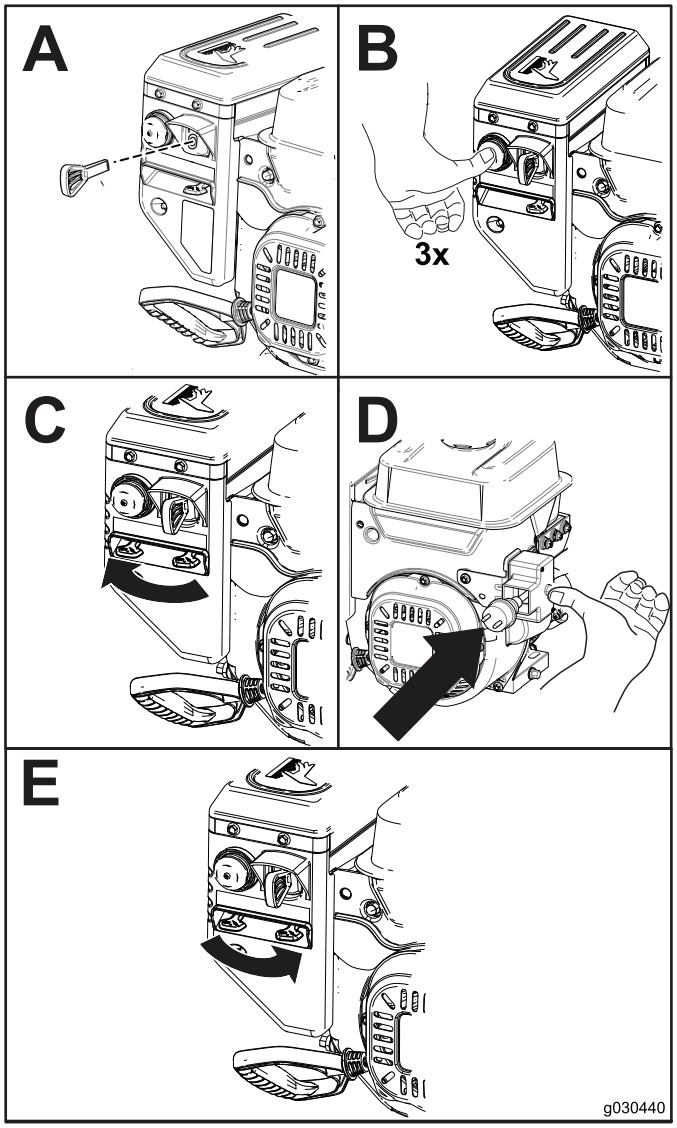

Rysunek 12

Informacja: Aby korzystać z rozrusznika elektrycznego, najpierw podłącz przewód zasilający do gniazda rozrusznika elektrycznego, a następnie do gniazda zasilania. Używaj tylko atestowanych kabli przedłużających o średnicy przewodu min. 1,5 mm, nie dłuższych niż 15 m, zalecanych do stosowania na zewnątrz.

Ważne: Aby zapobiec uszkodzeniu rozrusznika, nie należy go uruchamiać przez zbyt długi czas (5 sekund próby uruchomienia, 5 sekund przerwy) – nie więcej niż 10 razy. Jeśli nadal nie można uruchomić silnika, należy oddać maszynę do przedstawiciela autoryzowanego serwisu celem naprawy.

⚠ OSTRZEŻENIE

Przewód elektryczny może ulec uszkodzeniu, powodując porażenie prądem lub pożar.

Zanim włączysz maszynę, dokładnie sprawdź przewód elektryczny. Jeśli przewód jest uszkodzony, nie używaj go do uruchamiania maszyny. Natychmiast wymień lub napraw uszkodzony przewód. Skontaktuj się z przedstawicielem autoryzowanego serwisu, aby uzyskać pomoc.

⚠ OSTROŻNIE

Jeśli zostawisz maszynę podłączoną do źródła zasilania, ktoś może przypadkowo ją uruchomić, powodując obrażenia i szkody.

Zawsze, kiedy nie uruchamiasz maszyny, odłączaj przewód zasilający.

Załączanie napędu śruby śnieżnej

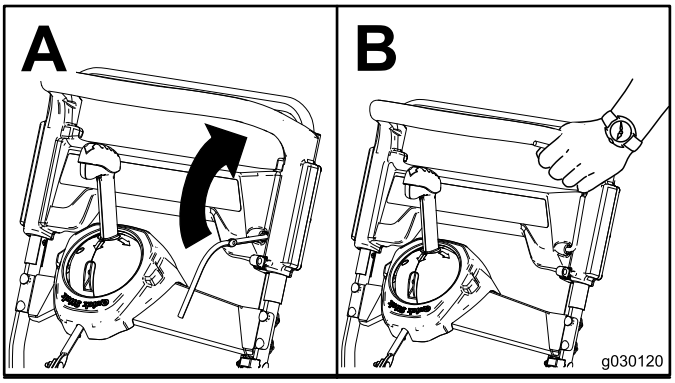

Rysunek 13

Wyłączanie napędu śruby śnieżnej

Aby wyłączyć napęd śruby śnieżnej, zwolnij jej dźwignię.

Samoczynna jazda maszyny

Aby użyć napędu trybu samobieżnego, wystarczy iść, z łokciami przy bokach, uchwyciwszy rękoma górny uchwyt; maszyna automatycznie dostosuje prędkość do operatora (Rysunek 14).

Informacja: Maszynę można obsługiwać w trybie samobieżnym z załączonym lub wyłączonym napędem śruby śnieżnej.

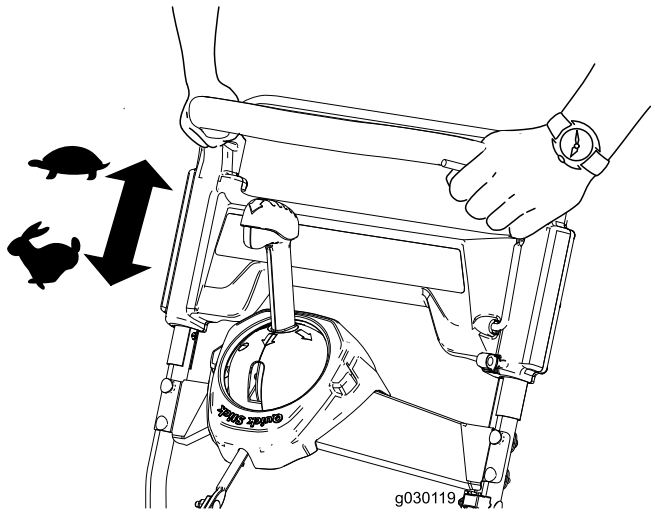

Rysunek 14

Zatrzymywanie silnika

Aby wyłączyć silnik, wyjmij kluczyk ze stacyjki lub obróć go w położenie środkowe.

Obsługa dźwigni Quick Stick®

Informacja: Aby umożliwić obsługę dźwignią Quick Stick®, należy nacisnąć do oporu niebieską gałkę dźwigni aż do zwolnienia zatrzasku.

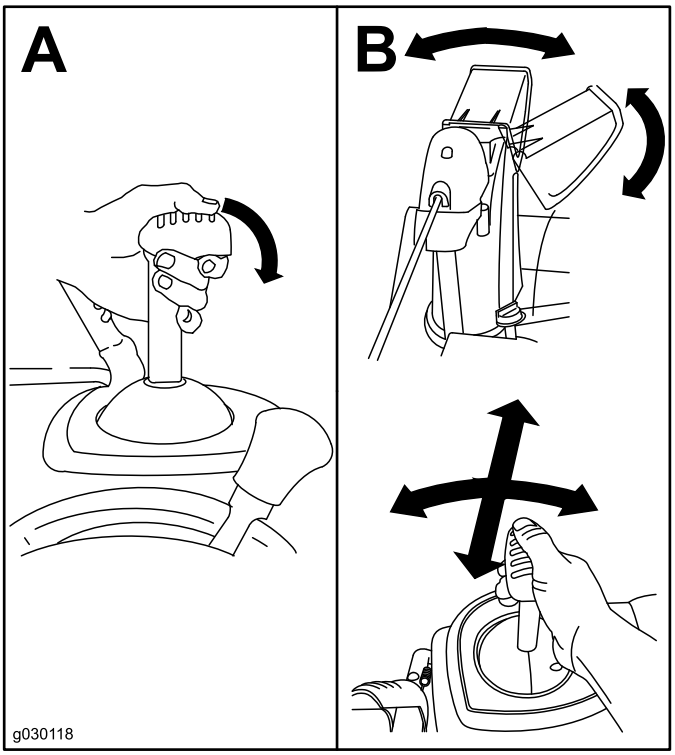

Rysunek 15

Odblokowywanie tunelu wyrzutowego

Ważne: Kontakt dłoni z obracającą się śrubą śnieżną wewnątrz tunelu wyrzutowego jest najczęstszą przyczyną urazów podczas prac z odśnieżarkami. Nigdy nie usuwaj blokady tunelu wyrzutowego dłońmi.

1. Pozostając w pozycji operatora, zwolnij dźwignię napędu jazdy.
2. Włącz napęd śruby śnieżnej.
3. Naciśnij uchwyt, aby unieść przód maszyny kilka centymetrów nad podłoże. Następnie szybko unieś uchwyty, tak aby przód maszyny uderzył o podłoże.
4. Wyłącz napęd śruby śnieżnej.
5. Powtarzaj kroki od 1 do 4, aż strumień śniegu zacznie być wyrzucany z tunelu wyrzutowego.

Informacja: Jeśli nie możesz odblokować tunelu wyrzutowego, uderzając przodem maszyny o podłoże, **wyłącz silnik, odczekaj aż wszystkie ruchome części zatrzymają się i użyj narzędzia do odblokowywania śniegu (brak w zestawie); nigdy nie używaj do tego rąk.**

Ważne: Odblokowanie tunelu wyrzutowego, uderzając przodem maszyny o podłoże, może spowodować przesunięcie się płóz. Skoryguj wysokość płóz i dokręć śruby płóz; patrz **Sprawdzanie i regulacja płóz (Strona 14).**

Rady związane z posługiwaniem się urządzeniem

⚠ OSTRZEŻENIE

Łopatki śruby śnieżnej mogą wyrzucać kamienie, zabawki i inne ciała obce, powodując poważne obrażeniami ciała operatora lub osób postronnych.

- **Uprzątnij z odśnieżanego obszaru wszystkie przedmioty, które łopatki wirnika mogłyby pochwycić i wyrzucić.**
- **Nie pozwalaj dzieciom ani zwierzętom przebywać na odśnieżanym obszarze.**

- Odśnieżaj, gdy tylko spadnie śnieg.
- Jeśli maszyna nie porusza się sama do przodu na śliskich nawierzchniach lub w ciężkim śniegu, popychaj uchwyt, ale pozwól jej pracować własnym tempem.
- Aby odśnieżanie było dokładne, trasy przejazdu odśnieżarki powinny nieco się nakładać.
- W miarę możliwości wyrzucaj śnieg z wiatrem.

After Operation

Bezpieczeństwo

- Nigdy nie przechowuj maszyny z paliwem w zbiorniku w budynku, gdzie występują otwarte źródła zapłonu, takie jak podgrzewacze c.w.u., wolnostojące grzejniki, suszarki do ubrań itp. Przed przechowaniem w pomieszczeniu zaczekaj, aż silnik ostygnie.
- Jeżeli maszyna ma być przechowywana przez okres dłuższy niż 30 dni, postępuj zgodnie z instrukcjami podanymi w rozdziale Przechowywanie.

Zapobieganie zamarzaniu po pracy

- Zostaw silnik uruchomiony na kilka minut, aby zapobiec zamarznięciu ruchomych części. Zatrzymaj silnik, zaczekaj, aż wszystkie ruchome części zatrzymają się, po czym usuń lód i śnieg z maszyny.
- Usuń cały śnieg i lód z podstawy tunelu wyrzutowego.
- Obróć tunel wyrzutowy w lewo i prawo, aby pozbyć się nagromadzonego lodu.
- Po ustawieniu kluczyka zapłonu w pozycji Off, pociągnij kilka razy za uchwyt rozrusznika linkowego lub podłącz przewód elektryczny do źródła zasilania i maszyny i naciśnij raz przycisk rozrusznika elektrycznego, aby zapobiec zamarznięciu rozrusznika linkowego i/lub elektrycznego.
- Kiedy pada śnieg i panuje niska temperatura, niektóre elementy sterowania i ruchome części mogą zamarzać. Nie używaj nadmiernej siły, próbując poruszyć zamarznięte elementy sterowania. W razie problemów z poruszeniem dowolnego elementu sterowania lub części, uruchom silnik i zostaw uruchomiony na kilka minut.
- Gdy tunel wyrzutowy jest zamrożony, nie należy używać dźwigni sterującej kierunkiem wylotu śniegu. Naciśnij niebieską gałkę dźwigni i obróć wylot ręką.
- Transportowanie odśnieżarki na otwartej przyczepie lub pojeździe może spowodować zamarznięcie elementów sterujących i tunelu wyrzutowego.

Konserwacja

Informacja: Określ lewą i prawą stronę maszyny ze standardowego stanowiska operatora.

Zalecany harmonogram konserwacji

Częstotliwość serwisowania	Procedura konserwacji
Po pierwszej godzinie	• Sprawdź i w razie potrzeby dokręć luźne mocowania.
Po pierwszych 2 godzinach	• Wymień olej silnikowy. • Sprawdź i w razie potrzeby wyreguluj linkę napędu śruby śnieżnej. • Sprawdź i w razie potrzeby wyreguluj linkę napędu jazdy.
Przed każdym użyciem lub codziennie	• Sprawdź i w razie potrzeby uzupełnij poziom oleju w silniku.
Co 100 godzin	• Wymień świecę zapłonową.
Co rok	• Sprawdź i w razie potrzeby wyreguluj płozy. • Skontroluj krawędzie śruby śnieżnej i w razie potrzeby zleć autoryzowanemu serwisowi wymianę krawędzi śruby śnieżnej i zgarniacza. • Wymień olej silnikowy. • Sprawdź i w razie potrzeby wyreguluj linkę napędu śruby śnieżnej. • Sprawdź i w razie potrzeby wyreguluj linkę napędu jazdy. • Sprawdź ciśnienie w oponach. • Sprawdź i w razie potrzeby dokręć luźne mocowania. • Zleć przedstawicielowi autoryzowanego serwisu kontrolę i ewentualną wymianę paska napędowego.
Co rok lub przed składowaniem	• Przygotuj maszynę do przechowywania.

Zasady bezpieczeństwa podczas konserwacji

Przed przystąpieniem do wykonywania jakichkolwiek czynności konserwacyjnych w maszynie należy zapoznać się z następującymi zasadami bezpieczeństwa:

- Przed przystąpieniem do konserwacji, serwisowania lub regulacji, zatrzymaj silnik i wyjmij kluczyk. W sprawie poważnych napraw kontaktuj się z przedstawicielem autoryzowanego serwisu.
- Często regularnie sprawdzaj odpowiednie dokręcenie wszystkich mocowań, aby zapewnić bezpieczną eksploatację maszyny.
- Konserwuj, a w razie potrzeby wymieniaj naklejki ostrzegawcze i instruktażowe.
- Nie zmieniaj ustawień regulatora silnika.
- Kupuj tylko oryginalne części zamienne i akcesoria firmy Toro.

Sprawdzanie poziomu oleju w silniku

Okres pomiędzy przeglądami: Przed każdym użyciem lub codziennie

1. Wyjmij prętowy wskaźnik poziomu oleju, wytrzyj go i włóż ponownie do końca **bez wkręcania go do środka.**
2. Następnie wyjmij wskaźnik i sprawdź poziom oleju.
   - Jeśli poziom oleju jest poniżej znaku Add na wskaźniku (Rysunek 16), dolej jego odpowiednią ilość. Patrz Wymiana oleju silnikowego (Strona 15).
   - Jeżeli poziom oleju jest powyżej znaku Full (Rysunek 16), spuść jego nadmiar aż do osiągnięcia znaku Full na wskaźniku poziomu; patrz (Strona).

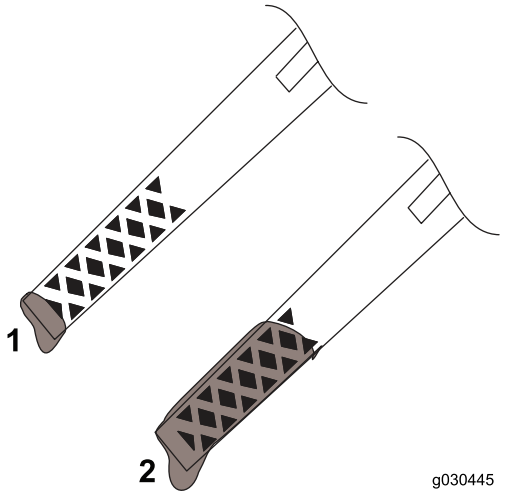

Rysunek 16

1. Niski poziom oleju – uzupełnij olej
2. Prawidłowy poziom oleju

Sprawdzanie i regulacja płóz

Okres pomiędzy przeglądami: Co rok

Sprawdź płozy, aby upewnić się, że śruba śnieżna nie dotyka utwardzonej nawierzchni. Wyreguluj płozy odpowiednio do ich zużycia (Rysunek 17).

1. Poluzuj śruby płóz.
2. Wsuń pod zgarniacz płytę o grubości 5 mm.

   Informacja: Użycie cieńszej płyty będzie powodowało zbieranie większej ilości śniegu przez zgarniacz. Użycie grubszej płyty będzie powodowało zbieranie mniejszej ilości śniegu przez zgarniacz.
3. Opuść płozy na podłoże.

   Informacja: Upewnij się, że płozy dotykają płasko podłoża.
4. Dokręć śruby płóz.

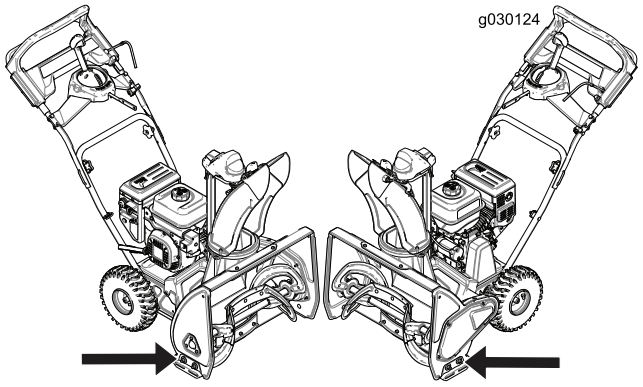

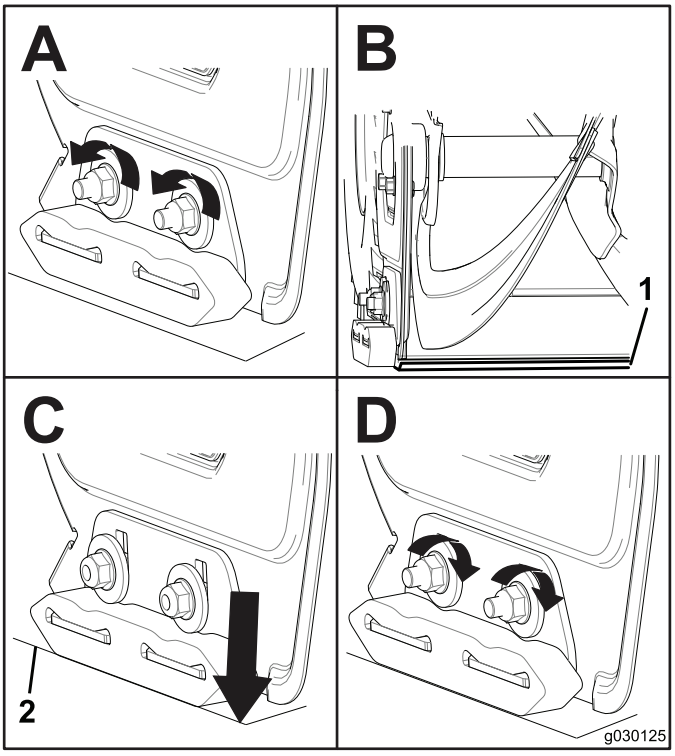

Rysunek 17

1. Płyta 5 mm.
2. Grunt

Kontrola krawędzi śruby śnieżnej

Okres pomiędzy przeglądami: Co rok—Skontroluj krawędzie śruby śnieżnej i w razie potrzeby zleć autoryzowanemu serwisowi wymianę krawędzi śruby śnieżnej i zgarniacza.

Przed każdym odśnieżaniem sprawdzaj zużycie krawędzi śruby śnieżnej. Gdy zużycie krawędzi śruby śnieżnej osiągnie otwór wskaźnika zużycia, zleć autoryzowanemu serwisowi wymianę krawędzi śruby śnieżnej (Rysunek 18).

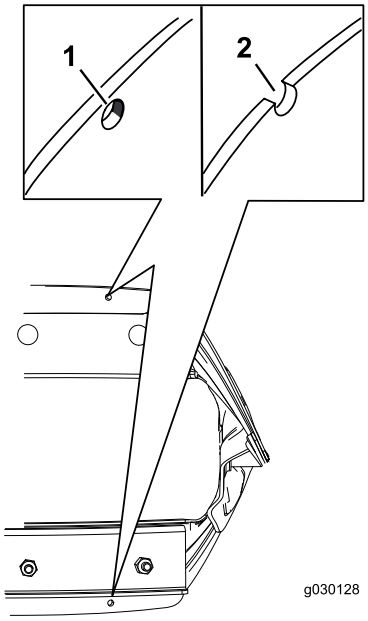

Rysunek 18

1. Otwór wskaźnika zużycia jest nienaruszony; nie trzeba wymieniać krawędzi śruby śnieżnej.
2. Otwór wskaźnika zużycia jest naruszony; należy wymienić obie krawędzie śruby śnieżnej.

Wymiana oleju silnikowego

Okres pomiędzy przeglądami: Po pierwszych 2 godzinach

Co rok

Uruchom silnik na kilka minut przed wymianą oleju, aby go rozgrzać. Rozgrzany olej łatwiej wypływa i zawiera więcej zanieczyszczeń.

1. Ustaw maszynę na równym podłożu.
2. Umieść pojemnik na zużyty olej pod korkiem spustowym; wyjmij korek spustowy oleju i przechyl maszynę do tyłu, aby spuścić zużyty olej do pojemnika (Rysunek 19).

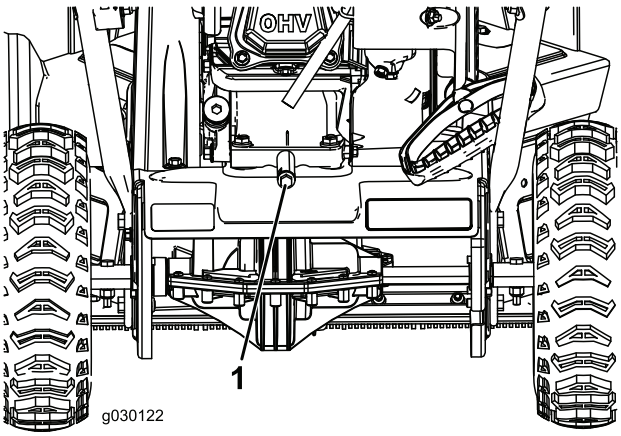

Rysunek 19

1. Korek spustowy oleju

3. Po spuszczeniu zużytego oleju ustaw maszynę w pozycji roboczej.
4. Załóż korek spustowy oleju i mocno go dokręć.
5. Wyczyść obszar wokół korka wlewu oleju.
6. Wykorzystaj Rysunek 20 poniżej, aby wybrać najlepszą lepkość oleju dla spodziewanego zakresu temperatur na zewnątrz:

Model	Maks. ilość oleju
38711	0,5 litra
38712	0,7 litra

Typ oleju: samochodowy olej smarowy z detergentami o klasyfikacji API SJ, SL lub wyższej.

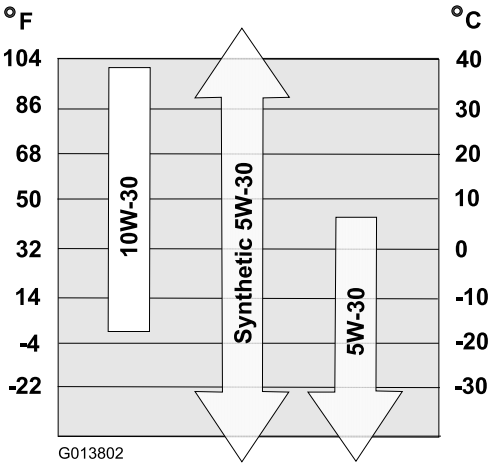

Rysunek 20

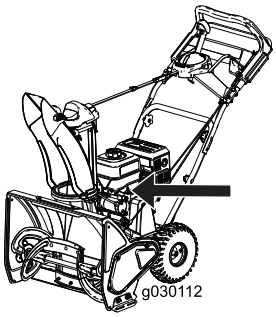

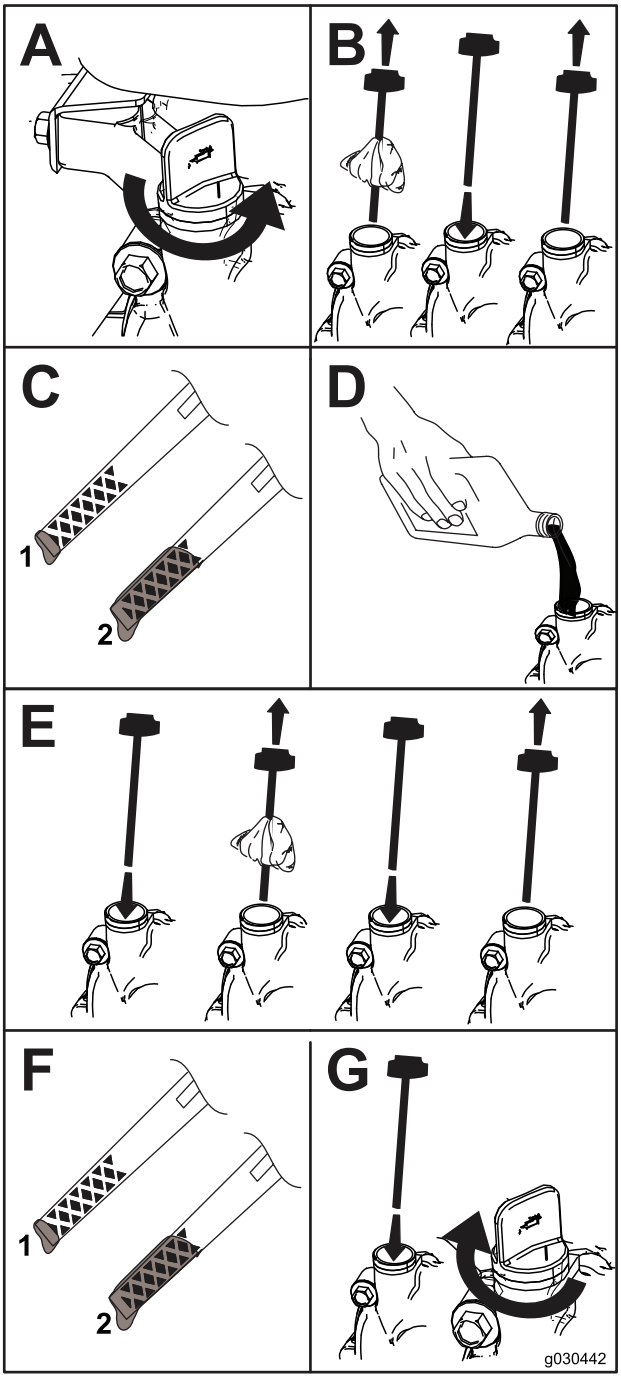

Rysunek 21

1. Niski poziom oleju – uzupełnij olej
2. Prawidłowy poziom oleju

Wymiana świecy zapłonowej

Okres pomiędzy przeglądami: Co 100 godzin—Wymień świecę zapłonową.

⚠ OSTRZEŻENIE

Wymiana świecy w momencie, gdy silnik jest rozgrzany może spowodować oparzenia.

Odczekaj, aż silnik ochłodnie, a następnie wymień świecę.

Używaj świec firmy Toro lub świec podobnych (Champion® RN9YC lub NGK BPR6ES).

1. Zdejmij osłonę (Rysunek 22).

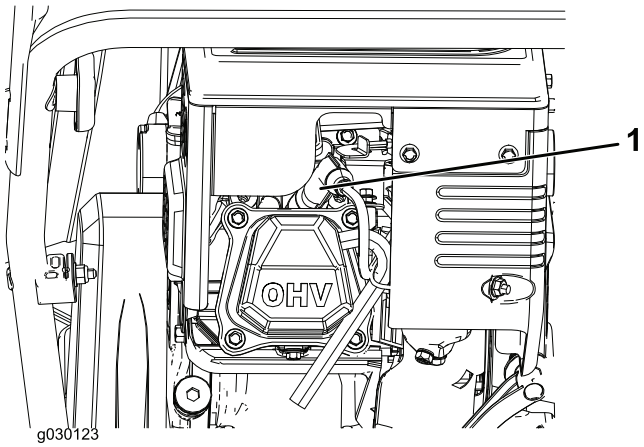

Rysunek 22

2. Wyczyść obszar wokół podstawy świecy zapłonowej.
3. Wyciągnij i usuń starą świecę.

   Informacja: Do wykręcenia świecy niezbędny jest klucz z grzechotką.
4. Odstęp pomiędzy elektrodami w nowej świecy powinien wynosić 0,76 mm (Rysunek 23).

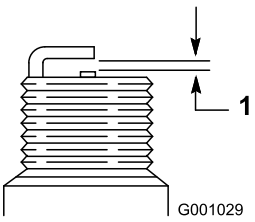

Rysunek 23

1. 0,76 mm (0,030 cala)

Regulacja linki napędu śruby śnieżnej

Okres pomiędzy przeglądami: Po pierwszych 2 godzinach
Co rok

Jeśli pasek napędowy ślizga się lub piszczy przy dużym obciążeniu, wyreguluj linkę napędu śruby śnieżnej.

1. Poluzuj nakrętkę na dolnym zacisku linki (Rysunek 24).

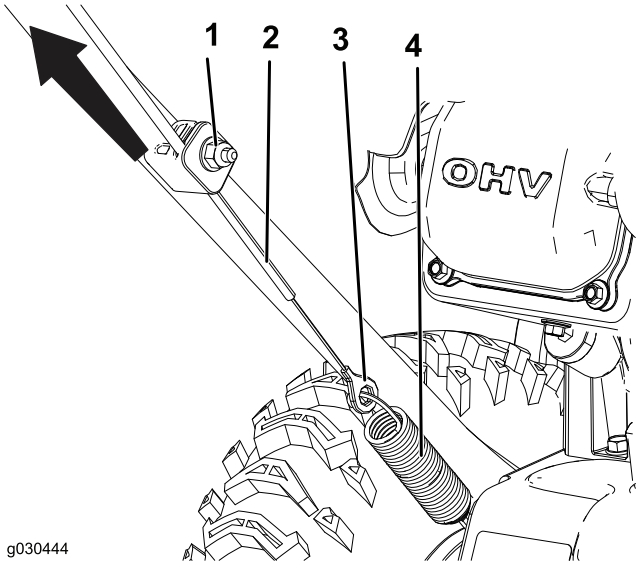

Rysunek 24

1. Nakrętka
2. Linka
3. Złącze
4. Sprężyna

2. Naciągnij linkę, aby zmniejszyć luz (Rysunek 24).

   Ważne: Nie naprężaj całkowicie linki. Całkowite naprężenie linki będzie skutkować nieprawidłowym zatrzymywaniem się śruby śnieżnej.

3. Przytrzymaj linkę w ustawionym położeniu i dokręć nakrętkę (Rysunek 24).

Regulacja linki napędu jazdy

Okres pomiędzy przeglądami: Po pierwszych 2 godzinach

Co rok

Jeżeli koła łatwo blokują się lub obracają się bez wciśniętej dźwigni napędu jazdy wyreguluj linkę napędu jazdy.

1. Poluzuj nakrętkę na górnym zacisku linki (Rysunek 25).

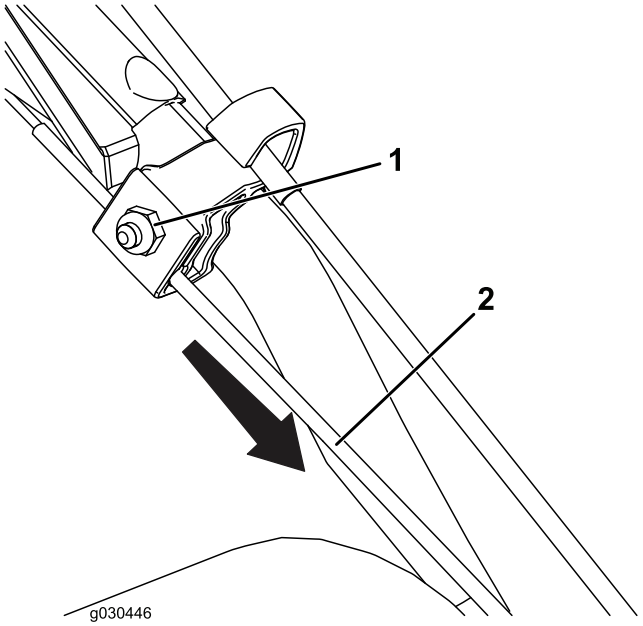

Rysunek 25

1. Nakrętka
2. Linka

2. Naciągnij linkę, aby znacznie zmniejszyć luz (Rysunek 25).

   Ważne: Nie naprężaj całkowicie linki. Całkowite naprężenie linki może skutkować obracaniem się kół bez wciśniętej dźwigni napędu jazdy.

3. Dokręć nakrętkę (Rysunek 25).

Sprawdzanie ciśnienia w oponach

Okres pomiędzy przeglądami: Co rok

Ustaw jednakowe ciśnienie w obu oponach o wartości od 103 do 137 kPa.

Przechowywanie

Przechowywanie maszyny

⚠ OSTRZEŻENIE

- **Opary benzyny są łatwopalne, wybuchowe i niebezpieczne w razie wdychania. Przechowując maszynę w miejscu, gdzie występuje otwarty płomień, może dojść do zapłonu oparów benzyny i wybuchu.**
- **Nie przechowuj maszyny w budynku (mieszkalnym), piwnicy, ani innych miejscach, gdzie mogą występować źródła zapłonu, takie jak podgrzewacze c.w.u., wolnostojące grzejniki, suszarki do ubrań, piece i podobne urządzenia.**
- **Nie przechylaj maszyny do tyłu z paliwem w zbiorniku, ponieważ paliwo może z niej wyciec.**

1. Przy ostatnim tankowaniu w sezonie dodaj stabilizator paliwa, aby je odświeżyć, zgodnie z zaleceniami producenta silnika.
2. Uruchom silnik na 10 minut, aby rozprowadzić wzbogacone paliwo w układzie paliwowym.
3. Zatrzymaj silnik, zaczekaj, aż ostygnie i spuść paliwo ze zbiornika lub zostaw silnik uruchomiony, aż się zatrzyma.
4. Uruchom silnik i zostaw uruchomiony, aż się zatrzyma.
5. Włącz ssanie lub podaj paliwo do silnika, uruchom go po raz trzeci i próbuj tak długo, aż nie będzie go można uruchomić.
6. Spuść paliwo z gaźnika przez śrubę spustową do atestowanego kanistra na benzynę.
7. Odpowiednio usuń niewykorzystane paliwo. Oddaj je do recyklingu zgodnie z lokalnymi przepisami lub wykorzystaj w samochodzie.
8. Kiedy silnik będzie jeszcze ciepły, wymień olej silnikowy. Patrz Wymiana oleju silnikowego (Strona 15).
9. Wyjmij świecę zapłonową.
10. Wlej 2 łyżeczki oleju do otworu po świecy zapłonowej.
11. Wkręć świecę zapłonową ręką, po czym dokręć ją momentem 27–30 N·m.
12. Po ustawieniu kluczyka zapłonu w pozycji Off, pociągnij powoli za uchwyt rozrusznika linkowego, aby rozprowadzić olej wewnątrz cylindra.
13. Wyczyść maszynę.
14. Pomaluj miejsca, w których odprysnął lakier, lakierem dostępnym u przedstawiciela autoryzowanego serwisu. Przed malowaniem przeszlifuj te miejsca papierem ściernym i zagruntuj środkiem antykorozyjnym, aby zabezpieczyć elementy metalowe przed korozją.
15. Dokręć wszelkie poluzowane mocowania. Napraw lub wymień wszystkie uszkodzone części.
16. Przykryj maszynę i przechowaj ją w czystym, suchym miejscu, poza zasięgiem dzieci. Przed przechowaniem w pomieszczeniu zaczekaj, aż silnik ostygnie.

Lista międzynarodowych dystrybutorów

Dystrybutor:	Kraj:	Numer telefonu:	Dystrybutor:	Kraj:	Numer telefonu:
Agrolanc Kft	Węgry	36 27 539 640	Maquiver S.A.	Kolumbia	57 1 236 4079
Asian American Industrial (AAI)	Hong Kong	852 2497 7804	Maruyama Mfg. Co. Inc.	Japonia	81 3 3252 2285
B-Ray Corporation	Korea	82 32 551 2076	Mountfield a.s.	Czechy	420 255 704 220
Brisa Goods LLC	Meksyk	1 210 495 2417	Mountfield a.s.	Słowacja	420 255 704 220
Casco Sales Company	Portoryko	787 788 8383	Munditol S.A.	Argentyna	54 11 4 821 9999
Ceres S.A.	Kostaryka	506 239 1138	Norma Garden	Rosja	7 495 411 61 20
CSSC Turf Equipment (pvt) Ltd.	Sri Lanka	94 11 2746100	Oslinger Turf Equipment S.A.	Ekwador	593 4 239 6970
Cyril Johnston & Co.	Irlandia Północna	44 2890 813 121	Oy Hako Ground and Garden Ab	Finlandia	358 987 00733
Cyril Johnston & Co.	Republika Irlandii	44 2890 813 121	Parkland Products Ltd.	Nowa Zelandia	64 3 34 93760
Fat Dragon	Chiny	886 10 80841322	Perfetto	Polska	48 61 8 208 416
Femco S.A.	Gwatemala	502 442 3277	Pratoverde SRL.	Włochy	39 049 9128 128
FIVEMANS New-Tech Co., Ltd	Chiny	86-10-6381 6136	Prochaska & Cie	Austria	43 1 278 5100
ForGarder OU	Estonia	372 384 6060	RT Cohen 2004 Ltd.	Izrael	972 986 17979
G.Y.K. Company Ltd.	Japonia	81 726 325 861	Riversa	Hiszpania	34 9 52 83 7500
Geomechaniki of Athens	Grecja	30 10 935 0054	Lely Turfcare	Dania	45 66 109 200
Golf international Turizm	Turcja	90 216 336 5993	Lely (U.K.) Limited	Wielka Brytania	44 1480 226 800
Hako Ground and Garden	Szwecja	46 35 10 0000	Solvert S.A.S.	Francja	33 1 30 81 77 00
Hako Ground and Garden	Norwegia	47 22 90 7760	Spypros Stavrinides Limited	Cypr	357 22 434131
Hayter Limited (U.K.)	Wielka Brytania	44 1279 723 444	Surge Systems India Limited	Indie	91 1 292299901
Hydroturf Int. Co Dubai	Zjednoczone Emiraty Arabskie	97 14 347 9479	T-Markt Logistics Ltd.	Węgry	36 26 525 500
Hydroturf Egypt LLC	Egipt	202 519 4308	Toro Australia	Australia	61 3 9580 7355
Irrimac	Portugalia	351 21 238 8260	Toro Europe NV	Belgia	32 14 562 960
Irrigation Products Int'l Pvt Ltd.	Indie	0091 44 2449 4387	Valtech	Maroko	212 5 3766 3636
Jean Heybroek b.v.	Holandia	31 30 639 4611	Victus Emak	Polska	48 61 823 8369

Polityka ochrony prywatności (Europa)

Informacje gromadzone przez Toro
Toro Warranty Company (Toro) chroni Twoją prywatność. W celu przetwarzania Twojego zgłoszenia naprawy gwarancyjnej i kontaktowania się z Tobą w przypadku wycofania produktu z rynku, prosimy o udostępnienie nam pewnych danych osobowych, bezpośrednio lub za pośrednictwem lokalnego oddziału firmy Toro lub sprzedawcy.

System gwarancyjny Toro jest na serwerach znajdujących się w Stanach Zjednoczonych, gdzie przepisy dotyczące ochrony prywatności mogą nie zapewniać takiej samej ochrony, jaka obowiązuje w Twoim kraju.

UDOSTĘPNIAJĄC NAM SWOJE DANE OSOBOWE WYRAŻASZ ZGODĘ NA PRZETWARZANIE TYCH DANYCH, JAK TO OPISANO W NINIEJSZEJ POLITYCE OCHRONY PRYWATNOŚCI.

Sposób, w jaki Toro wykorzystuje informacje
Firma Toro może używać Twoich danych osobowych do przetwarzania zgłoszeń napraw gwarancyjnych, kontaktowania się z Tobą w przypadku wycofania produktu z rynku oraz w innych celach. Firma Toro może udostępniać te dane swoim oddziałom, sprzedawcom i innym partnerom biznesowym w związku z tymi działaniami. Nie przekażemy Twoich danych osobowych żadnej innej firmie. Zastrzegamy sobie prawo do ujawnienia danych osobowych w celu zapewnienia zgodności z obowiązującymi przepisami i żądaniami właściwych organów władzy, zapewnienia prawidłowego funkcjonowania naszych systemów oraz w celu ochrony własnych interesów lub innych użytkowników.

Przechowywanie danych osobowych
Będziemy przechowywać Twoje dane osobowe tak długo, jak długo będą potrzebne do celów, w których zostały pierwotnie zgromadzone lub do innych uzasadnionych celów (takich jak zapewnienie zgodności z przepisami) lub stosownie do wymagań obowiązujących przepisów.

Troska firmy Toro o zapewnienie ochrony danych osobowych
Podejmujemy odpowiednie środki ostrożności w celu zapewnienia bezpieczeństwa Twoich danych osobowych. Podejmujemy również działania mające na celu utrzymanie dokładności i aktualności danych osobowych.

Dostęp i poprawianie danych osobowych
Jeśli chcesz sprawdzić lub poprawić swoje dane osobowe, prosimy o kontakt pocztą elektroniczną na adres: legal@toro.com.

Australijskie prawo konsumenta

Klienci z Australii mogą znaleźć szczegółowe dane, związane z Australijskim prawem konsumenta wewnątrz opakowania lub uzyskać te dane u przedstawiciela firmy Toro.

Gwarancja firmy Toro
i
Gwarancja uruchomienia Toro GTS

Produkty przeznaczone do użytku domowego

Warunki i produkty objęte gwarancją

Firma Toro Company jej firma zależna, Toro Warranty Company, na mocy zawartego porozumienia wspólnie obiecują pierwotnemu nabywcy naprawę[1]wymienionych poniżej produktów Toro Product w razie wystąpienia w nich wad materiałowych i wykonawczych lub w przypadku gdy silnik Toro GTS (gwarantowane uruchomienie) nie uruchomi się po pierwszym lub drugim pociągnięciu pod warunkiem wykonania rutynowych czynności konserwacyjnych, wymaganych w *Instrukcji obsługi*.

Niniejsza gwarancja obejmuje koszty dotyczące nowych części i robocizny, ale nie pokrywa kosztów transportu.

Obowiązują poniższe okresy, liczone od daty zakupu:

Produkty	**Okres gwarancji**
Odśnieżarki	
• Jednostopniowa	2 lata (użytkowanie prywatne)[2] 45 dni (użytkowanie komercyjne)
—Silnik	2-letnia gwarancja GTS, użytkowanie prywatne[2]
• SnowMax	3 lata (użytkowanie prywatne)[2] 45 dni (użytkowanie komercyjne)
—Tunel wyrzutowy, deflektor tunelu wyrzutowego i dolny korpus tunelu	Trwałość (tylko pierwszy właściciel)[1]
• Dwustopniowa	3 lata (użytkowanie prywatne)[2] 45 dni (użytkowanie komercyjne)
—Tunel wyrzutowy, deflektor tunelu wyrzutowego i pokrywa obudowy śruby	Trwałość (tylko pierwszy właściciel)[1]
Odśnieżarki elektryczne	2 lata (użytkowanie prywatne)[2] Brak gwarancji dotyczącej użytku komercyjnego

[1]Pierwotny nabywca oznacza osobę, która jako pierwsza kupiła produkt firmy Toro.

[2]Użytkowanie prywatne oznacza używanie produktu na tej samej działce, na której znajduje się dom użytkownika. Użytkowanie w większej liczbie miejsc traktowane jest jako użytek komercyjny; obowiązuje wtedy osobna gwarancja.

Obowiązki właściciela

Musisz konserwować posiadany produkt Toro, przestrzegając procedur konserwacji, opisanych w *Instrukcji obsługi*. Koszty takiej rutynowej konserwacji, wykonywanej przez przedstawiciela lub przez Ciebie, pokrywasz Ty.

Instrukcja korzystania z serwisu gwarancyjnego

Jeśli uważasz, że posiadany produkt firmy Toro zawiera wadę materiałową lub wykonawczą, wykonaj poniższą procedurę:

1. Skontaktuj się ze sprzedawcą w celu uzgodnienia serwisowania produktu. Jeśli z dowolnego powodu nie możesz skontaktować się ze sprzedawcą, skontaktuj się z autoryzowanym przedstawicielem firmy Toro, aby uzgodnić serwisowanie. Patrz załączona lista dystrybutorów.
2. Przywieź produkt z dowodem zakupu (paragonem) do serwisu. Jeśli z dowolnego powodu nie zadowala Cię analiza lub pomoc udzielona przez serwis, skontaktuj się z nami:

   Toro Warranty Company
   Toro Customer Care Department, RLC Division
   8111 Lyndale Avenue South
   Bloomington, MN 55420-1196 USA
   001–952–948–4707

Elementy i sytuacje nie objęte gwarancją

Oprócz specjalnej gwarancji dotyczącej układu emisji spalin oraz gwarancji na silnik dla niektórych produktów nie istnieje żadna inna wyrażona gwarancja. Niniejsza wyrażona gwarancja nie obejmuje:

- Kosztów regularnych czynności konserwacyjnych oraz części eksploatacyjnych, takich jak filtry, paliwo, smary, wymiany oleju, świece zapłonowe, regulacja hamulców i sprzęgła
- Komponenty podlegające normalnemu zużyciu
- Wymiany lub konieczności naprawy wynikającej ze zmiany, niewłaściwego użytkowania czy zaniedbania produktu lub części oraz napraw powypadkowych i wynikających z braku odpowiedniej konserwacji;
- Opłaty dotyczące odbioru i dostawy
- Naprawy lub próby napraw podjęte przez osobę spoza autoryzowanego serwisu firmy Toro
- Napraw, które są konieczne ze względu na nieprzestrzeganie zalecanej procedury tankowania (więcej szczegółów podano w *Instrukcji Obsługi*);
  - Usuwania zanieczyszczeń z układu paliwowego
  - Stosowania starego paliwa (starszego niż miesiąc) czy paliwa zawierającego ponad 10% etanolu lub ponad 15% MTBE
  - Nieopróżniania układu paliwowego w okresie niekorzystania, przekraczającego miesiąc;
- Możliwe przyczyny napraw lub regulacji mających na celu usunięcie trudności z uruchamianiem:
  - Braku odpowiedniej konserwacji lub stosowania niewłaściwego paliwa
  -
- Określone warunki robocze, w których uruchomienie może wymagać więcej niż dwóch pociągnięć:
  - Pierwsze uruchomienie po przerwie w eksploatacji dłuższej niż trzy miesiące lub przerwie sezonowej
  - Nieprawidłowych procedur uruchamiania – jeśli masz problem z uruchomieniem maszyny, sprawdź*Instrukcję obsługi* i upewnij się, że stosujesz prawidłowe procedury uruchamiania. W ten sposób można uniknąć niepotrzebnej wizyty w autoryzowanym serwisie Toro.

Warunki ogólne

Nabywca chroniony jest przez polskie prawo. Niniejsza gwarancja w żaden sposób nie ogranicza praw, które przysługują kupującemu w ramach tego prawa.