Form No. 3396-400 Rev A

Freză de zăpadă SnowMax 724/824 QXE

Nr. model38711—Nr. serie316000001şi Sus

Nr. model38712—Nr. serie316000001şi Sus

Manualul utilizatorului

Introducere

Această maşină este proiectată pentru a fi utilizată de proprietarii de reşedinţe. Este proiectată pentru îndepărtarea zăpezii de pe suprafeţele pavate, precum şosele şi trotuare şi alte suprafeţe destinate traficului din zonele rezidenţiale sau comerciale. Nu este proiectată pentru îndepărtarea altor materiale în afară de zăpadă sau pentru curăţarea suprafeţelor cu pietriş.

Citiţi cu atenţie aceste informaţii pentru a învăţa despre modul corespunzător de utilizare şi întreţinere a maşinii şi pentru a evita rănirea şi deteriorarea maşinii. Aveţi responsabilitatea de a utiliza maşina în mod corespunzător şi sigur.

Puteţi contacta Toro direct la www.Toro.com pentru informaţii despre maşină şi accesorii, pentru ajutor la căutarea unui distribuitor sau pentru înregistrarea maşinii.

De fiecare dată când aveţi nevoie de service, piese originale Toro sau informaţii suplimentare, contactaţi un furnizor de servicii autorizat sau departamentul Servicii Clienţi Toro şi pregătiţi numerele de model sau de serie ale maşinii. Figura1 identifică locaţia numerelor de model sau de serie pe maşină. Scrieţi numerele în spaţiul furnizat.

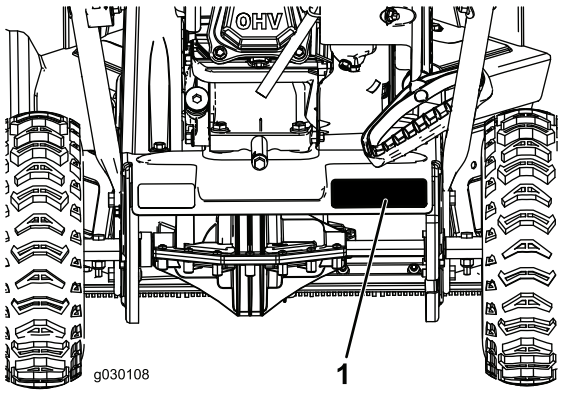

Figura1

1. Locaţia numerelor de model şi de serie

Nr. model_____

Nr. serie_____

Acest manual identifică potenţialele pericole şi conţine mesaje de siguranţă identificate prin simbolul de alertă de siguranţă (Figura2), semnalizând un pericol care poate cauza rănirea gravă sau moartea dacă nu respectaţi următoarele măsuri de precauţie recomandate.

Figura2

1. Simbol de alertă de siguranţă

Acest manual utilizează 2 cuvinte pentru a evidenţia informaţiile. **Important** atrage atenţia asupra informaţiilor mecanice speciale şi **Notă** accentuează informaţiile generale care necesită atenţie specială.

Pentru modelele cu putere specificată, puterea netă a motorului a fost normalizată în laborator de către producătorul motorului în conformitate cu SAE J1940. Deoarece este configurat să respecte cerinţele privind siguranţa, emisiile şi operarea, puterea efectivă a motorului pentru această clasă de freze de zăpadă va fi semnificativ mai mică.

© 2015—The Toro® Company
8111 Lyndale Avenue South
Bloomington, MN 55420

Înregistraţi-vă la www.Toro.com.

CE

Instrucţiuni originale (RO)
Tipărit în SUA
Toate drepturile rezervate

3396-400 A

Cuprins

Introducere 1
Siguranţă în funcţionare 2
Presiune acustică 2
Putere acustică 2
Vibraţii 2
Decal-uri instrucţionale şi de siguranţă 3
Reglare 4
1 Desfăşurarea mânerului 4
2 Montarea jgheabului de evacuare 5
3 Umplerea motorului cu ulei 5
Rezumat al produsului 7
Operare 8
Înainte de utilizare 8
Siguranţă 8
Umplerea rezervorului de combustibil 8
Verificarea nivelului uleiului de motor 8
În timpul utilizării 9
Siguranţă 9
Pornirea motorului 9
Cuplarea angrenajului melcat 10
Decuplarea angrenajului melcat 10
Propulsia automată a maşinii 10
Oprirea motorului 11
Utilizarea dispozitivului Quick Stick® 11
Curăţarea unui jgheab de evacuare înfundat 11
Indicaţii de exploatare 12
După utilizare 12
Siguranţă 12
Prevenirea îngheţului după utilizare 12
Întreţinere 13
Program(e) de întreţinere recomandat(e) 13
Siguranţă în timpul întreţinerii 13
Verificarea nivelului de ulei de motor 13
Verificarea şi reglarea saboţilor 14
Inspectarea marginilor de aruncare 14
Schimbarea uleiului de motor 15
Înlocuirea bujiei 16
Reglarea cablului angrenajului melcat 16
Reglarea cablului de transmisie 17
Verificarea presiunii din anvelope 17
Depozitare 18
Depozitarea frezei de zăpadă 18

Siguranţă în funcţionare

Această maşină îndeplineşte sau depăşeşte specificaţiile ISO 8437 în vigoare în momentul producţiei.

- Trebuie să citiţi şi să înţelegeţi conţinutul manualului înainte de a porni motorul. Asiguraţi-vă că toate persoanele care utilizează acest produs ştiu cum să-l utilizeze şi înţeleg avertismentele.
- Nu puneţi mâinile sau picioarele lângă piesele mobile ale maşinii.
- Nu utilizaţi maşina fără toate apărătoarele şi alte dispozitive de protecţie de siguranţă montate şi funcţionând pe aceasta.
- Staţi la distanţă de orice gură de descărcare. Menţineţi trecătorii la o distanţă sigură faţă de maşină.
- Nu permiteţi accesul copiilor în zona de operare şi lăsaţi-i în permanenţă în grija unui adult responsabil, în afară de operator. Nu lăsaţi niciodată copii să utilizeze maşina.
- Opriţi maşina înainte de operaţiile de service, alimentare cu combustibil sau desfundare.

Presiune acustică

Această maşină are un nivel de presiune acustică la urechea operatorului de 89 dBA pentru modelul 38711 şi 93 dBA pentru modelul 38712, care include o marjă de eroare (K) de 1 dBA. Nivelul de presiune acustică a fost determinat în funcţie de procedurile evidenţiate în EN ISO 11201.

Putere acustică

Această maşină are un nivel de presiune acustică garantat de 102 dBA pentru modelul 38711 şi 107 dBA pentru modelul 38712, care include o marjă de eroare (K) de 3,75 dBA. Nivelul de putere acustică a fost determinat în funcţie de procedurile evidenţiate în EN ISO 3744.

Vibraţii

Model 38711:

Nivelul de vibraţii măsurat pentru mâna stângă = 4.3 m/s2.

Nivelul de vibraţii măsurat pentru mâna dreaptă = 5.1 m/s2.

Marjă de eroare (K) = 2.1 m/s2.

Model 38712:

Nivelul de vibraţii măsurat pentru mâna stângă = 3.5 m/s2.

Nivelul de vibraţii măsurat pentru mâna dreaptă = 4.1 m/s2.

Marjă de eroare (K) = 2.1 m/s2.

Valorile măsurate au fost determinate în funcţie de procedurile evidenţiate în EN ISO 20643.

Decal-uri instrucţionale şi de siguranţă

Notă: Autocolantele de siguranţă şi cu instrucţiuni sunt localizate lângă zonele cu potenţial pericol. Înlocuiţi autocolantele deteriorate.

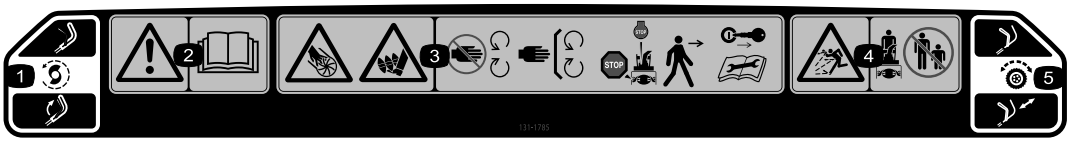

131–1785

Nr. piesă de comandă 131–5921

1. Unitate angrenaj melcat—strângeţi maneta pentru cuplare; eliberaţi maneta pentru decuplare.
2. Avertisment—citiţi *Manualul operatorului*.
3. Pericol de tăiere/dezmembrare pentru mâini sau picioare, angrenaj melcat—feriţi-vă de componentele mobile; menţineţi toate apărătoarele şi scuturile în poziţiile corespunzătoare; opriţi motorul şi aşteptaţi ca angrenajul melcat să se oprească înainte de a părăsi maşina; scoateţi cheia de contact şi citiţi instrucţiunile înainte de a efectua operaţii de service sau întreţinere.
4. Pericol de obiecte proiectate—ţineţi trecătorii la o distanţă sigură de freza de zăpadă.
5. Transmisie autopropulsată—împingeţi mânerul în jos pentru a acţiona transmisia autopropulsată.

131–5914

Nr. piesă de comandă 131–5915

1. Pericole de tăiere/dezmembrare a mâinilor sau picioarelor, angrenaj melcat—nu introduceţi mâna în jgheab; scoateţi cheia din contact şi citiţi instrucţiunile înainte de efectuarea lucrărilor de service sau de întreţinere.

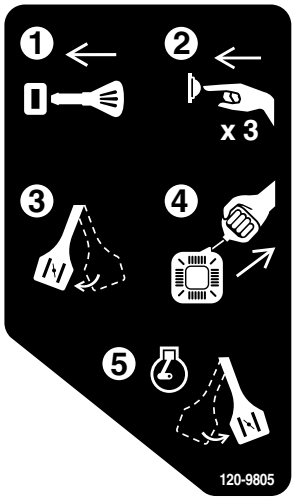

120-9805

1. Introduceţi cheia.
2. Aplicaţi 3 şocuri motorului.
3. Acţionaţi maneta de şoc.
4. Trageţi de cablul demaror.
5. După ce motorul a pornit, dezactivaţi maneta de şoc.

Reglare

Părţi cu ajustaj larg

Verificaţi în tabelul de mai jos dacă toate piesele au fost trimise.

Procedură	Descriere	Cant.	Folosinţă
1	Nu s-au solicitat piese.	–	Desfăşuraţi mânerul.
2	Şurub (1/4–20 X 1–1/2 inch) Contrapiuliţă (1/4–20 inch) Şurub carcasă (1/4–20 x 1 inch) Contrapiuliţă (1/4–20 inch) Şurub (1/4–20 X 5/8 inch)	1 1 3 3 1	Montaţi jgheabul de evacuare.

1

Desfăşurarea mânerului

Nu s-au solicitat piese

Procedură

Important: **Asiguraţi-vă că nu aţi prins cablurile atunci când aţi desfăşurat mânerul.**

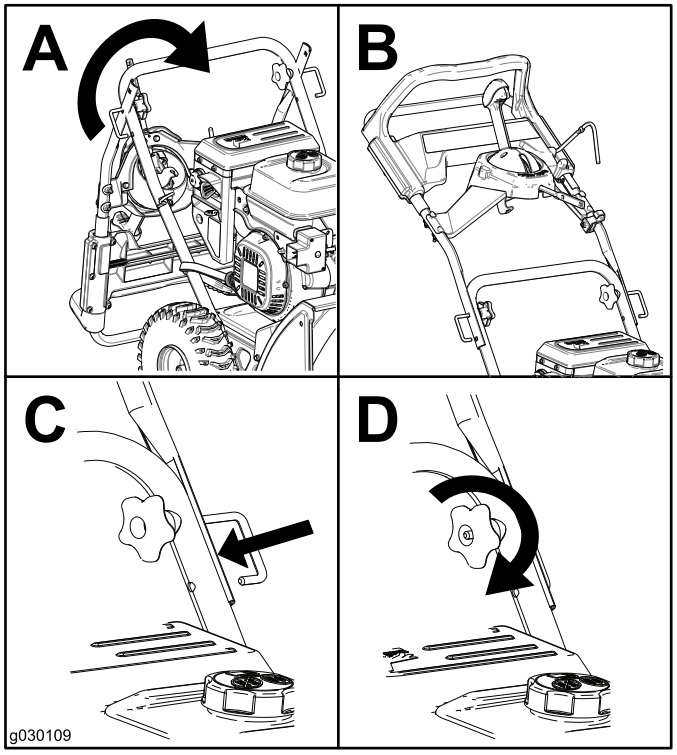

Figura3

2

Montarea jgheabului de evacuare

Piese solicitate pentru această procedură:

1	Şurub (1/4–20 X 1–1/2 inch)
1	Contrapiuliţă (1/4–20 inch)
3	Şurub carcasă (1/4–20 x 1 inch)
3	Contrapiuliţă (1/4–20 inch)
1	Şurub (1/4–20 X 5/8 inch)

Procedură

1. Introduceţi suportul jgheabului prin consola din baza maşinii şi fixaţi-o cu ajutorul unui şurub şi al unei contrapiuliţe (Figura4).

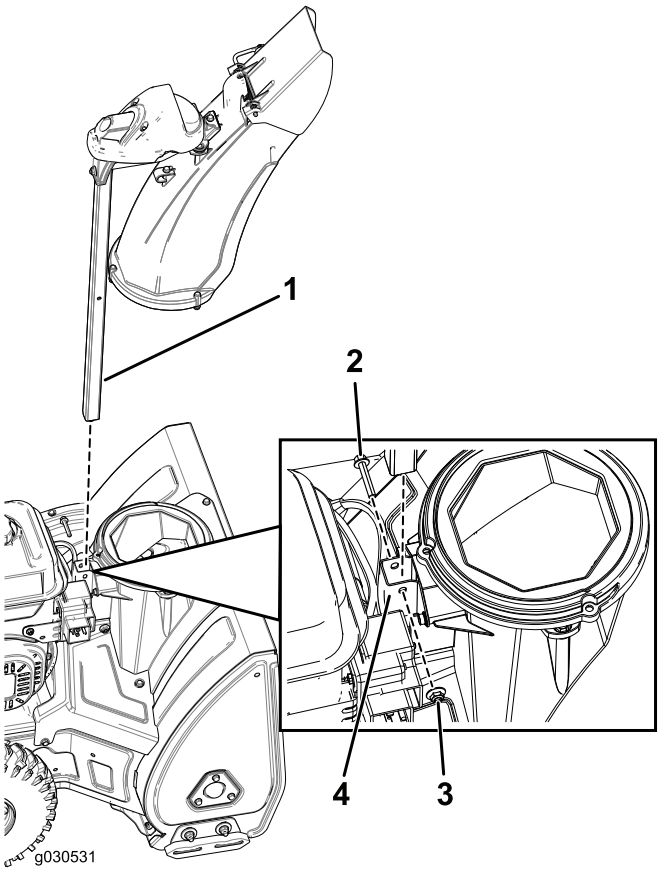

Figura4

1. Suport pentru jgheab
2. Şurub (1/4–20 X 1–1/2 inch)
3. Contrapiuliţă (1/4–20 inch)
4. Consolă

2. Asamblaţi tija jgheabului şi fixaţi cablurile (Figura5).

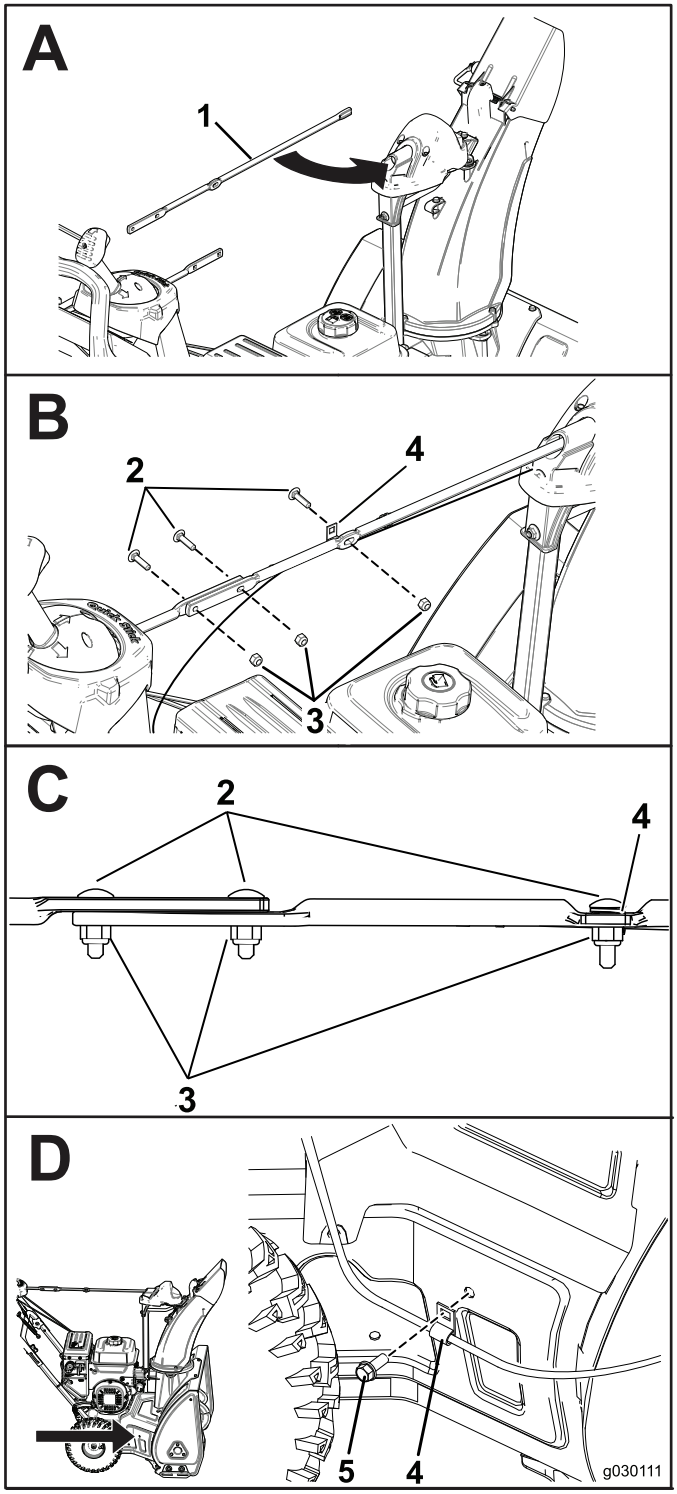

Figura5

1. Tijă jgheab
2. Şurub carcasă (1/4–20 x 1 inch)
3. Contrapiuliţă (1/4–20 inch)
4. Clemă cablu
5. Şurub (1/4–20 X 5/8 inch)

3

Umplerea motorului cu ulei

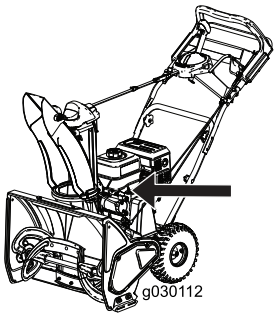

Nu s-au solicitat piese

Procedură

Maşina dumneavoastră este furnizată cu ulei în motor.

Model	Nivel max. de umplere
38711	0,5 l
38712	0,7 l

Tip de ulei: ulei detergent auto cu clasificare de service API, SJ, SL sau superioară.

Utilizaţi Figura6 de mai jos pentru a selecta cea mai bună vâscozitate a uleiului pentru domeniul de temperatură exterioară aşteptat:

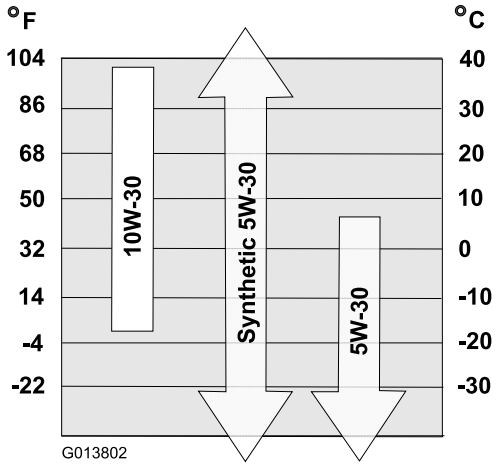

Figura6

1. Deplasaţi maşina pe o suprafaţă uniformă.
2. Curăţaţi zona din jurul capacului de umplere cu ulei.
3. Verificaţi nivelul de ulei şi adăugaţi ulei, dacă este necesar.

   Notă: Nu strângeţi joja de ulei atunci când verificaţi nivelul de ulei.

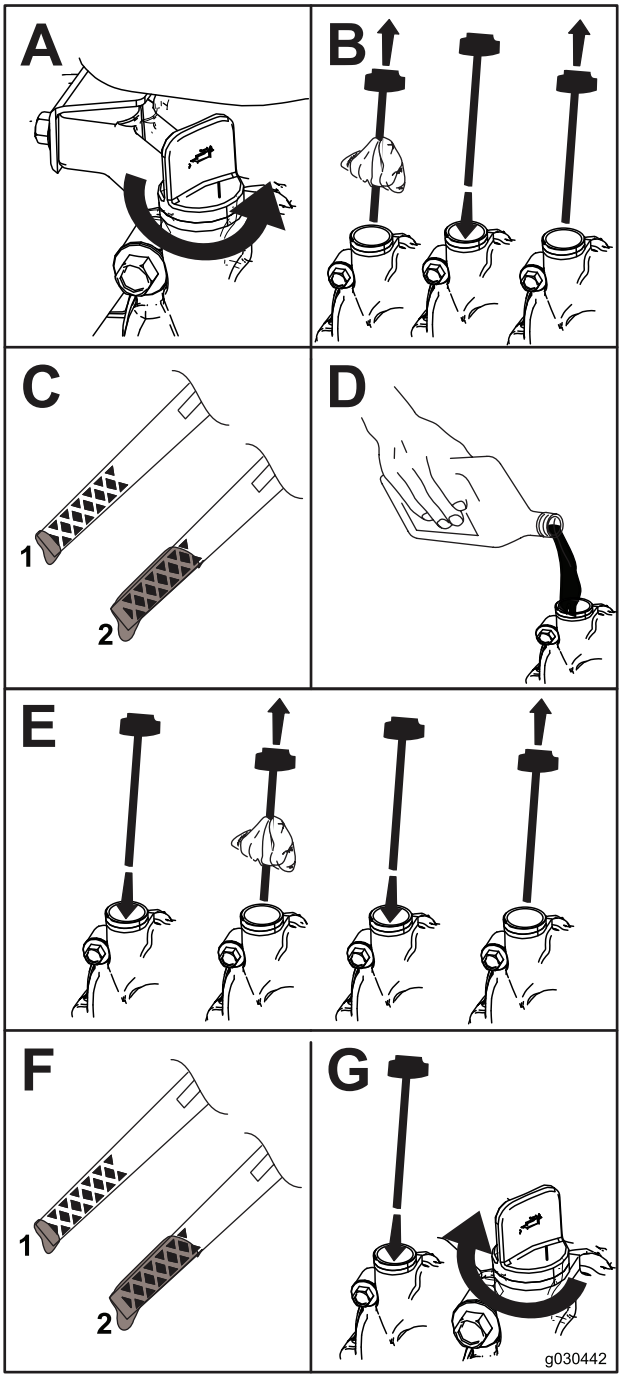

Figura7

1. Nivel redus de ulei—adăugaţi ulei
2. Nivel corect de ulei

Rezumat al produsului

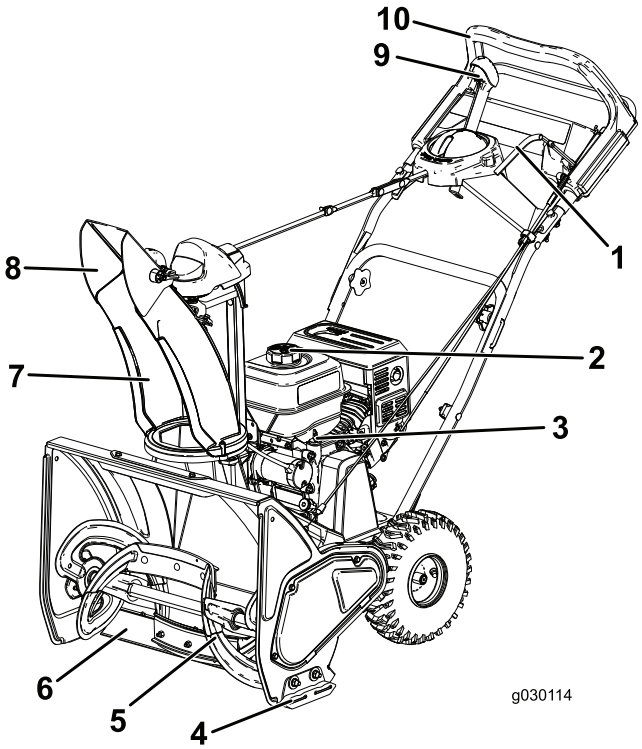

Figura8

1. Manetă angrenaj melcat
2. Capac rezervor de combustibil
3. Jojă de ulei
4. Sabot
5. Angrenaj melcat
6. Screper
7. Jgheab de evacuare
8. Deflector jgheab
9. Control jgheab de evacuare Quick Stick®
10. Mâner superior

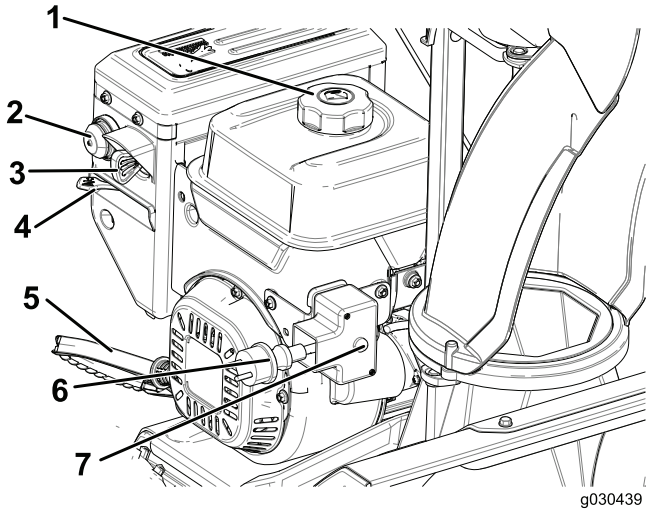

Figura9

1. Capac rezervor de combustibil
2. Piston
3. Cheie de contact
4. Şoc
5. Demaror cu recul
6. Bujie de pornire electrică
7. Buton de pornire electrică

Operare

Înainte de utilizare

Siguranţă

- Utilizaţi cabluri prelungitoare şi prize, conform specificaţiilor producătorului pentru toate maşinile cu motoare electrice.
- Nu utilizaţi maşina fără a purta îmbrăcăminte de iarnă corespunzătoare. Evitaţi îmbrăcămintea largă care se poate prinde în piesele mobile. Purtaţi încălţăminte antiderapantă care va îmbunătăţi stabilitatea pe suprafeţe alunecoase.
- Purtaţi întotdeauna ochelari sau măşti de siguranţă în timpul utilizării sau în timp ce efectuaţi o reglare sau o reparaţie pentru a proteja ochii de obiectele străine care pot fi proiectate de maşină.
- Inspectaţi cu atenţie zona în care trebuie utilizată maşina şi îndepărtaţi toate preşurile de şters picioarele, cărucioarele, plăcile, firele şi alte obiecte străine.
- Dacă un scut, dispozitiv de siguranţă sau autocolant este deteriorat, ilizibil sau pierdut, reparaţi-l sau înlocuiţi-l înainte de o nouă utilizare. De asemenea, strângeţi orice dispozitive de fixare desprinse.

⚠ PERICOL

Benzina este extrem de inflamabilă şi explozivă. Un incendiu sau o explozie cauzată de benzină vă poate arde pe dumneavoastră şi pe cei din jur.

- **Pentru a preveni o încărcare statică din cauza aprinderii benzinei, plasaţi recipientul şi/sau maşina pe sol înainte de umplere, nu pe un vehicul sau obiect.**
- **Umpleţi rezervorul în exterior când motorul este rece. Ştergeţi lichidele vărsate.**
- **Nu manipulaţi benzina când fumaţi sau în apropierea unei flăcări deschise sau a scânteilor.**
- **Depozitaţi benzina într-un rezervor de combustibil corespunzător şi nu o lăsaţi la îndemâna copiilor.**
- **Nu înclinaţi maşina în faţă sau în spate cu combustibil în rezervorul de combustibil, deoarece combustibilul se poate scurge din maşină.**

Umplerea rezervorului de combustibil

Combustibil recomandat:

- Pentru rezultate optime utilizaţi numai benzină curată, proaspătă (să nu fie mai veche de 30 de zile), fără plumb cu o cifră octanică de 87 sau mai mare (metodă de clasificare (R+M)/2).
- **Etanol:** Este acceptabilă benzina cu până la 10% volum de etanol (combustibil amestecat cu alcool) sau 15% volum de MTBE (metil t-butil eter). Etanolul şi MTBE nu sunt acelaşi lucru. Benzina cu 15% volum de etanol (E15) nu este aprobată pentru utilizare. Nu utilizaţi **niciodată** benzină care conţine peste 10% volum de etanol, precum E15 (conţine 15% etanol), E20 (conţine 20% etanol) sau E85 (conţine 85% etanol). Utilizarea unei benzine neaprobate poate cauza probleme de performanţă şi/sau deteriorări ale motorului care este posibil să nu fie acoperite de garanţie.
- **Nu** utilizaţi benzină cu conţinut de metanol.
- **Nu** depozitaţi combustibil în rezervorul de combustibil sau în recipientele de combustibil de-a lungul iernii decât dacă este utilizat un stabilizator de combustibil.
- **Nu** adăugaţi ulei în benzină.

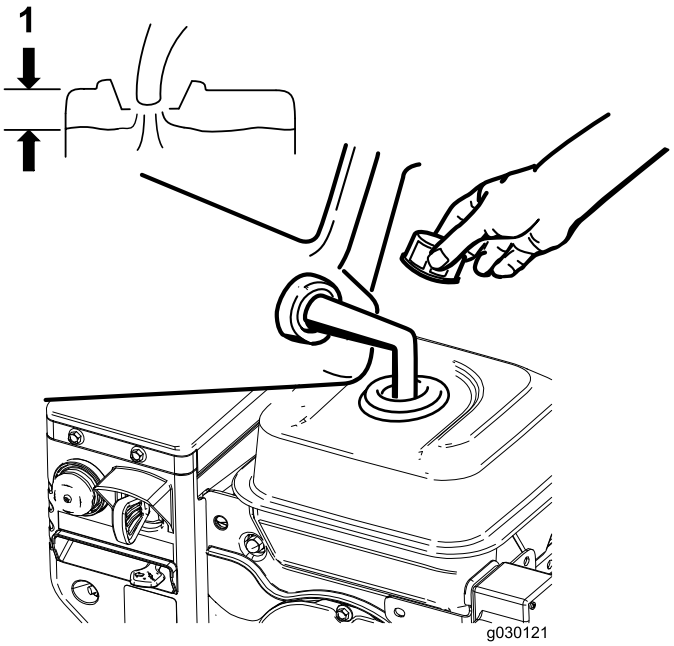

Figura10

1. Nu umpleţi peste partea inferioară a gâtului rezervorului de combustibil.

Notă: Pentru rezultate optime, achiziţionaţi numai cantitatea de benzină pe care vă aşteptaţi să o utilizaţi în 30 de zile. În caz contrar, puteţi adăuga stabilizator de combustibil la benzina nou achiziţionată pentru a o menţine proaspătă pentru până la 6 luni.

Verificarea nivelului uleiului de motor

Consultaţi 3 Umplerea motorului cu ulei (Pagină 5).

În timpul utilizării

Siguranţă

- **Lamele angrenajului melcat pot răni degetele sau mâinile.** Staţi în spatele mânerelor şi la distanţă de gura de descărcare în timp ce utilizaţi maşina. **Ţineţi faţa, mâinile, picioarele şi alte părţi ale corpului, precum şi hainele, la distanţă de piesele mobile sau rotative.**
- Nu orientaţi niciodată evacuarea către persoane sau zone în care se pot înregistra daune ale proprietăţii.
- Aveţi grijă pentru a nu aluneca sau cădea. Aveţi întotdeauna grijă când păşiţi şi ţineţi ferm de ambele mânere. Mergeţi; nu alergaţi niciodată.
- Acordaţi foarte mare atenţie la utilizarea pe pante.
- Nu utilizaţi niciodată maşina fără o bună vizibilitate sau lumină.
- Uitaţi-vă în spate şi acordaţi atenţie atunci când daţi maşina cu spatele.
- Atunci când nu curăţaţi activ zăpada, întrerupeţi alimentarea lamelor rotorului.
- Utilizaţi cabluri prelungitoare şi prize, conform specificaţiilor producătorului pentru toate maşinile cu motoare electrice.
- Nu încercaţi să curăţaţi zăpada de pe o suprafaţă cu pietriş sau piatră zdrobită. Produsul este proiectat doar pentru utilizarea pe suprafeţe pavate.
- Nu utilizaţi maşina pe un acoperiş.
- Nu încercaţi să efectuaţi niciun fel de reglări cu motorul pornit (cu excepţia recomandărilor specifice ale producătorului).
- Acordaţi atenţie pericolelor ascunse sau traficului.
- Dacă aţi lovit un obiect străin, opriţi motorul, scoateţi cheia din contact, inspectaţi cu atenţie maşina în privinţa oricăror deteriorări şi remediaţi defectul înainte de a reporni şi utiliza maşina.
- Dacă maşina începe să vibreze anormal, opriţi motorul şi verificaţi imediat cauza.
- Nu utilizaţi maşina în interior, decât atunci când porniţi motorul şi când o transportaţi în sau din clădire. Deschideţi uşile exterioare; fumurile de evacuare sunt periculoase.
- Nu supraîncărcaţi maşina încercând să curăţaţi zăpada prea repede.
- Nu atingeţi niciodată un motor sau o tobă de eşapament fierbinte.
- Inspectaţi cu atenţie cablul electric înainte de a îl introduce într-o sursă de alimentare. În cazul în care cablul este deteriorat, nu îl utilizaţi pentru a porni maşina. Înlocuiţi cablul deteriorat imediat. Deconectaţi cablul de alimentare de fiecare dată când nu porniţi maşina.

Pornirea motorului

Notă: Introduceţi complet cheia pentru a porni motorul. Poziţia din mijloc nu va porni motorul.

Utilizarea demarorului cu recul

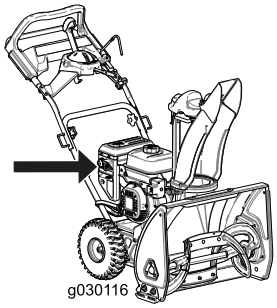

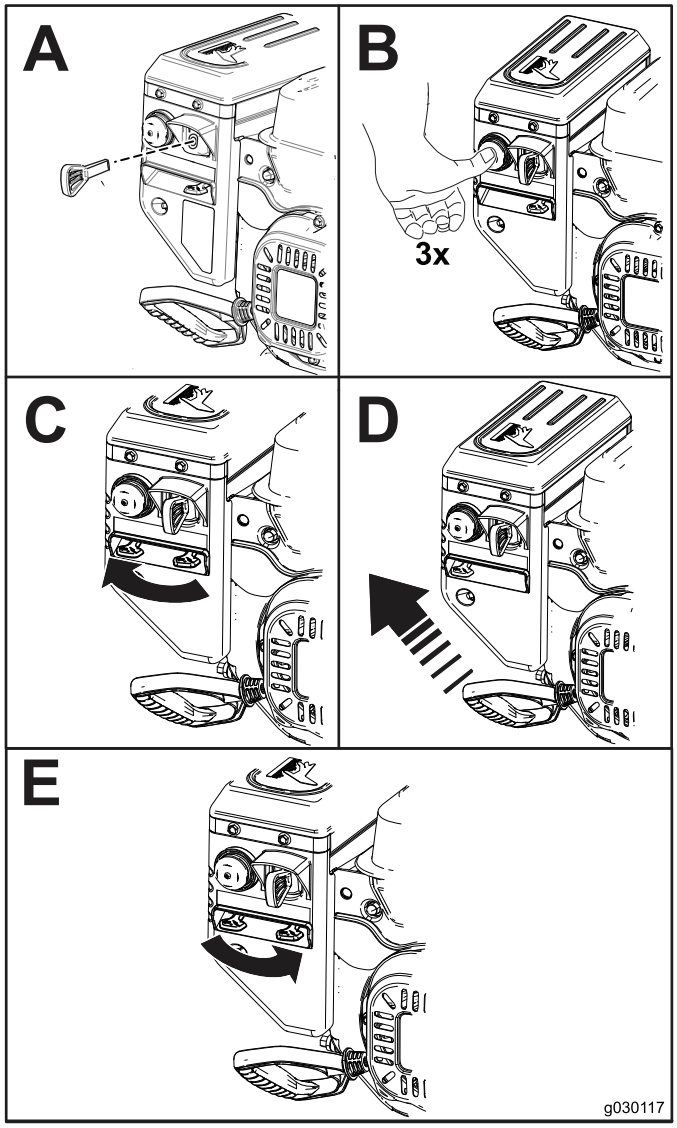

Figura11

Utilizarea demarorului electric

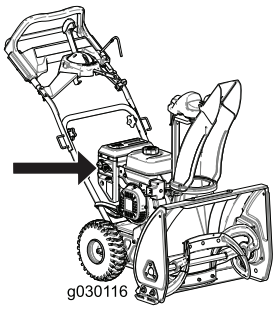

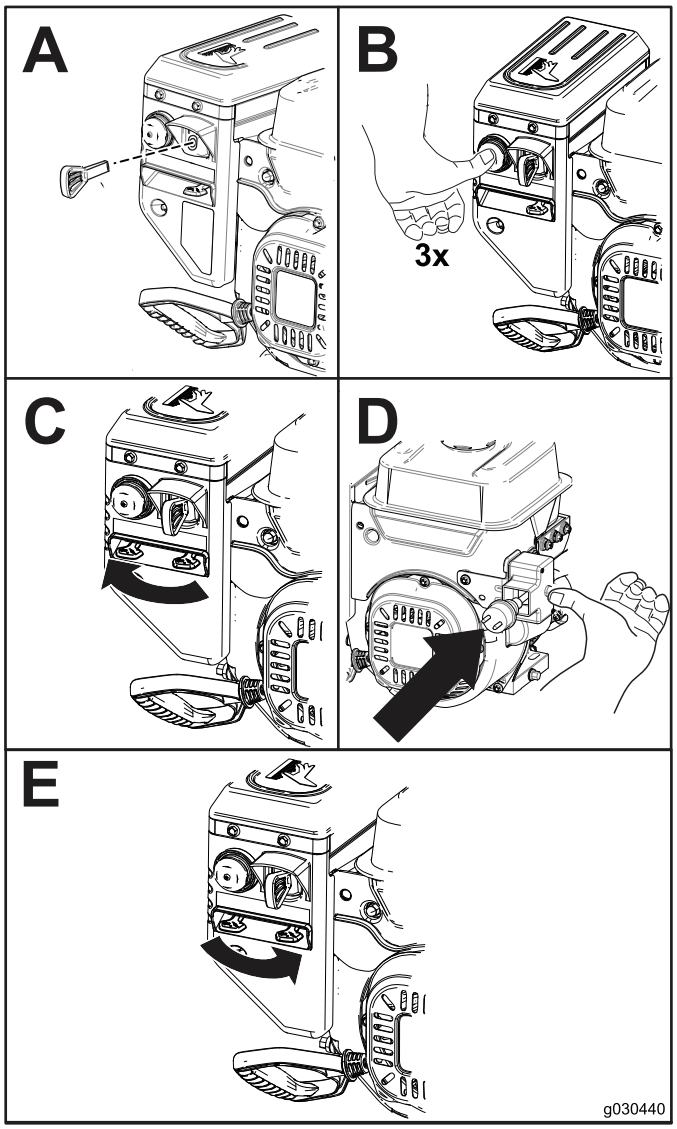

Figura12

Notă: Pentru a utiliza pornirea electrică, trebuie să conectaţi un cablu de alimentare mai întâi la bujia de pornire electrică şi apoi la o priză de curent electric. Utilizaţi numai un cablu prelungitor cu calibru 16, certificat UL, recomandat pentru utilizarea în exterior şi care nu este mai lung de 15 m.

Important: Pentru a preveni deteriorarea demarorului electric, operaţi-l în cicluri scurte (5 secunde pornit, 5 secunde oprit) de cel mult 10 ori. Dacă motorul tot nu porneşte, duceţi maşina la un centru de service autorizat pentru efectuarea service-ului.

⚠ ATENŢIE

Cablul electric se poate deteriora, cauzând şoc sau incendiu.

Inspectaţi atent cablul electric înainte de a utiliza maşina. În cazul în care cablul este deteriorat, nu utilizaţi maşina. Înlocuiţi sau reparaţi cablul deteriorat imediat. Pentru asistenţă, contactaţi un centru de service autorizat.

⚠ AVERTISMENT

Dacă lăsaţi maşina conectată la o sursă de alimentare, cineva poate porni accidental maşina şi răni persoanele din jur sau deteriora proprietatea.

Deconectaţi cablul de alimentare de fiecare dată când nu porniţi maşina.

Cuplarea angrenajului melcat

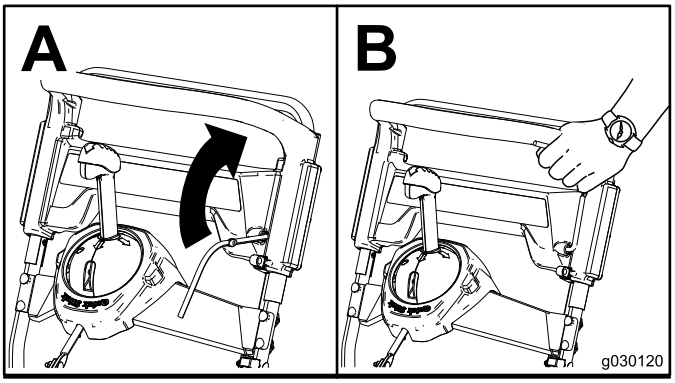

Figura13

Decuplarea angrenajului melcat

Pentru a dezactiva angrenajul melcat, eliberaţi maneta angrenajului melcat.

Propulsia automată a maşinii

Pentru a opera transmisia cu propulsie automată, treceţi pur şi simplu mâinile peste mânerul superior şi ţineţi coatele pe lângă corp, iar maşina va ţine automat pasul cu dumneavoastră (Figura14).

Notă: Puteţi utiliza maşina cu propulsie automată cu angrenajul melcat cuplat sau decuplat.

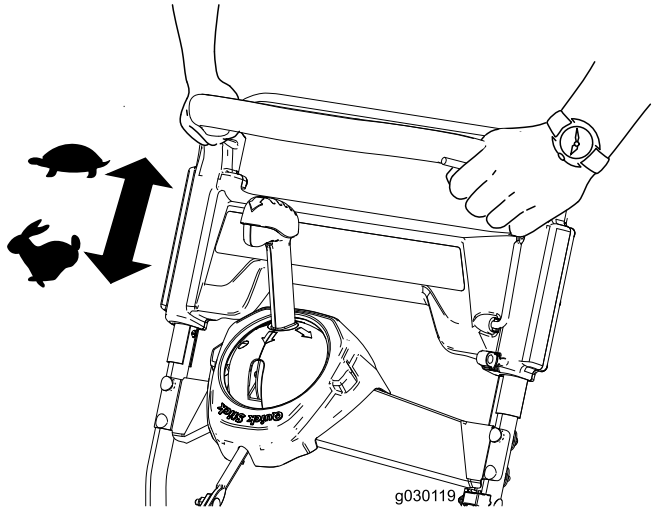

Figura14

Oprirea motorului

Pentru a opri motorul, scoateţi cheia din contact sau mutaţi cheia în poziţia de mijloc.

Utilizarea dispozitivului Quick Stick®

Notă: Butonul albastru trebuie să fie apăsat complet pentru a elibera opritorul şi a opera Quick Stick®.

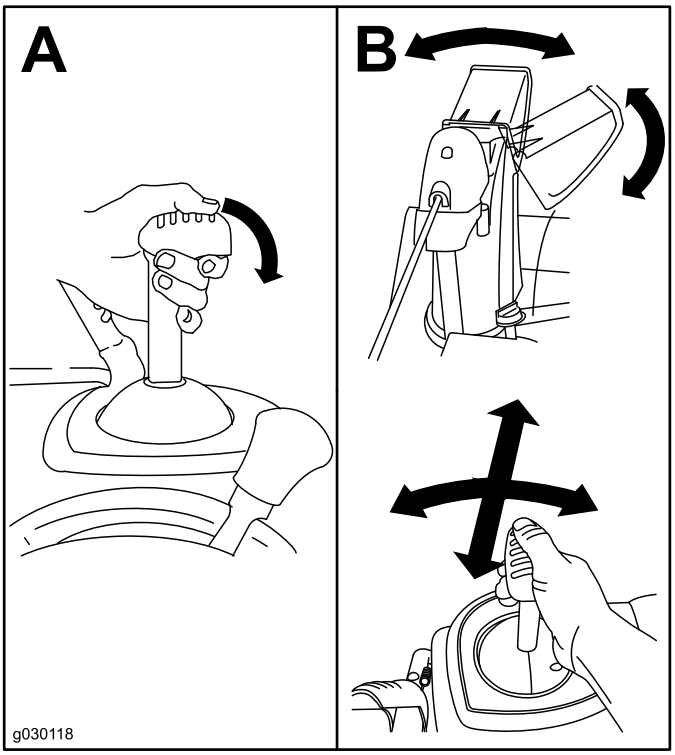

Figura15

Curăţarea unui jgheab de evacuare înfundat

Important: Contactul mâinilor cu angrenajul melcat rotativ în jgheabul de evacuare reprezintă cea mai cunoscută cauză de rănire asociată cu frezele de zăpadă. Nu utilizaţi niciodată mâinile pentru a curăţa jgheabul de evacuare.

1. În timp ce rămâneţi în poziţie de operare, eliberaţi mânerul cu propulsie automată.
2. Cuplaţi angrenajul melcat.
3. Împingeţi mânerul în jos pentru a ridica de pe pavaj partea din faţă a maşinii cu câţiva inch (centimetri), apoi ridicaţi mânerele rapid pentru a lovi de pavaj partea din faţă a maşinii.
4. Decuplaţi angrenajul melcat.
5. Repetaţi paşii 1 - 4, dacă este necesar, până când zăpada este evacuată prin jgheabul de evacuare.

Notă: Dacă nu puteţi desfunda jgheabul de evacuare lovind partea frontală a maşinii, **opriţi motorul, aşteptaţi oprirea tuturor componentelor mobile şi utilizaţi o unealtă de curăţare a zăpezii (nu este inclusă); nu folosiţi niciodată mâna.**

Important: Desfundarea jgheabului de evacuare prin lovirea părţii frontale a maşinii de pavaj poate cauza mişcarea saboţilor. Reglaţi saboţii şi strângeţi ferm şuruburile de saboţi, consultaţi **Verificarea şi reglarea saboţilor (Pagină 14)****.**

Indicaţii de exploatare

⚠ ATENŢIE

Angrenajul melcat poate arunca pietre, jucării sau alte obiecte străine şi poate cauza rănirea personală gravă a operatorului sau trecătorilor.

- **Menţineţi obiectele pe care lamele rotorului le pot prinde şi proiecta la distanţă de zona care va fi curăţată.**
- **Ţineţi copiii şi animalele de companie la distanţă de zona de utilizare.**

- După ce a nins, îndepărtaţi zăpada cât mai repede posibil.
- Dacă maşina nu se propulsează în faţă pe suprafeţele alunecoase sau în condiţii de ninsoare abundentă, apăsaţi mânerul în faţă, dar lăsaţi maşina să lucreze în propriul său ritm.
- Treceţi de mai multe ori pe fiecare brazdă pentru a asigura îndepărtarea completă a zăpezii.
- Descărcaţi zăpada în direcţia opusă vântului, de fiecare dată când este posibil.

După utilizare

Siguranţă

- Nu depozitaţi niciodată maşina cu combustibil în rezervor într-o clădire în care sunt prezente surse de încălzire, precum boilere, radiatoare electrice cu convecţie sau uscătoare electrice de rufe. Înainte de depozitarea în orice spaţiu, lăsaţi motorul să se răcească.
- Când depozitaţi maşina mai mult de 30 de zile, consultaţi secţiunea Depozitare pentru detalii importante.

Prevenirea îngheţului după utilizare

- Lăsaţi motorul să funcţioneze timp de câteva minute pentru a preveni îngheţarea pieselor mobile. Opriţi motorul, aşteptaţi ca toate piesele mobile să se oprească şi scoateţi gheaţa şi zăpada din maşină.
- Curăţaţi orice urmă de zăpadă şi gheaţă de la baza jgheabului.
- Rotiţi jgheabul de evacuare la stânga şi la dreapta pentru a-l curăţa de orice acumulare de gheaţă.
- Când cheia de contact se află în poziţia de oprire, trageţi de câteva ori de mânerul demarorului cu recul sau conectaţi cablu electric la o sursă de alimentare şi la maşină şi apăsaţi butonul de pornire electrică o dată pentru a preveni îngheţarea demarorului cu recul şi/sau a demarorului electric.
- Pe condiţii de zăpadă şi vreme rece, anumite comenzi şi piese mobile pot îngheţa. Nu utilizaţi forţă excesivă când încercaţi să acţionaţi comenzile îngheţate. Dacă întâmpinaţi dificultate la utilizarea oricăror comenzi sau piese, porniţi motorul şi lăsaţi-l să funcţioneze timp de câteva minute.
- Nu utilizaţi comanda pentru jgheab pentru a încerca să mutaţi un jgheab de descărcare îngheţat. Ţineţi apăsat butonul albastru şi utilizaţi mâinile pentru a roti jgheabul.
- Transportarea maşinii într-o remorcă sau un vehicul deschis poate cauza îngheţarea butoanelor sau a jgheabului de descărcare.

Întreţinere

Notă: Determinaţi partea stângă şi dreaptă a maşinii din poziţia de operare normală.

Program(e) de întreţinere recomandat(e)

Interval de întreţinere şi service	Procedură de întreţinere
După prima oră	• Verificaţi dispozitivele de fixare desprinse şi strângeţi-le, dacă este necesar.
După primele 2 ore	• Schimbaţi uleiul de motor. • Verificaţi cablul angrenajului melcat şi reglaţi-l, dacă este necesar. • Verificaţi cablul de transmisie şi reglaţi-l, dacă este necesar.
Înainte de fiecare folosinţă sau zilnic	• Verificaţi nivelul de ulei de motor şi adăugaţi ulei, dacă este necesar.
La intervale de 100 de ore	• Înlocuiţi bujia.
Anual	• Verificaţi saboţii şi reglaţi-i, dacă este necesar. • Inspectaţi marginile de aruncare şi solicitaţi unui furnizor de servicii autorizat să înlocuiască marginile de aruncare şi screperul, dacă este necesar. • Schimbaţi uleiul de motor. • Verificaţi cablul angrenajului melcat şi reglaţi-l, dacă este necesar. • Verificaţi cablul de transmisie şi reglaţi-l, dacă este necesar. • Verificaţi presiunea din anvelope. • Verificaţi dispozitivele de fixare desprinse şi strângeţi-le, dacă este necesar. • Solicitaţi unui furnizor de servicii autorizat să verifice cureaua de transmisie şi înlocuiţi-o, dacă este necesar.
Anual sau înainte de depozitare	• Pregătiţi maşina pentru depozitare.

Siguranţă în timpul întreţinerii

Citiţi următoarele precauţii privind siguranţa înainte de a efectua operaţii de întreţinere pe maşină:

- Înainte de a efectua orice reparare, service sau reglare, opriţi motorul şi scoateţi cheia. Dacă sunt necesare reparaţii majore, contactaţi un furnizor de servicii autorizat.
- Verificaţi toate dispozitivele de fixare la intervale frecvente pentru a vă asigura că sunt bine strânse, astfel încât maşina să se afle în stare sigură de funcţionare.
- Menţineţi sau înlocuiţi etichetele de siguranţă şi instrucţiuni, dacă este necesar.
- Nu modificaţi setările regulatorului motorului.
- Cumpăraţi doar piese de schimb şi accesorii originale Toro.

Verificarea nivelului de ulei de motor

Interval de service: Înainte de fiecare folosinţă sau zilnic

1. Scoateţi joja de ulei, curăţaţi-o şi apoi introduceţi-o la loc **fără a o înfileta.**
2. Scoateţi joja de ulei şi verificaţi nivelul uleiului.
   - Dacă nivelul de ulei este sub marcajul Add (Adaugă) de pe jojă (Figura16), adăugaţi ulei. Consultaţi Schimbarea uleiului de motor (Pagină 15).
   - Dacă nivelul de ulei este deasupra marcajului Full (Plin) (Figura16), scurgeţi excesul de ulei până când nivelul de ulei este la marcajul Full (Plin) de pe jojă; consultaţi (Pagină).

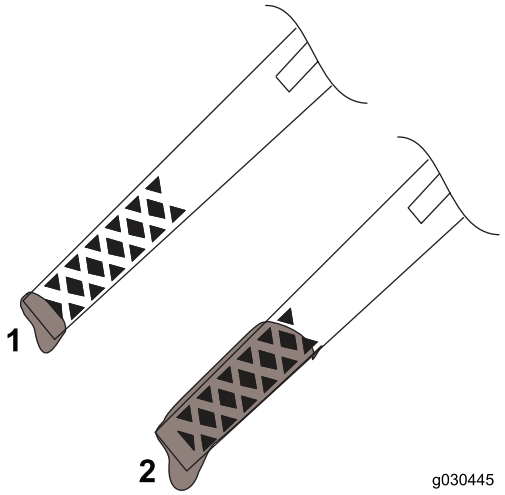

Figura16

1. Nivel redus de ulei—adăugaţi ulei
2. Nivel corect de ulei

Verificarea şi reglarea saboţilor

Interval de service: Anual

Verificaţi saboţii pentru a vă asigura că angrenajul melcat nu intră în contact cu pavajul sau suprafaţa pavată. Reglaţi saboţii în modul necesar, pentru compensarea uzurii (Figura17).

1. Slăbiţi şuruburile saboţilor.
2. Glisaţi o placă de 5 mm (3/16 inch) sub screper.

   Notă: Utilizarea unei plăci mai subţiri înseamnă un screper mai agresiv. Utilizarea unei plăci mai groase înseamnă un screper mai puţin agresiv.
3. Coborâţi saboţii pe sol.

   Notă: Asiguraţi-vă că saboţii sunt aşezaţi pe sol.
4. Strângeţi şuruburile saboţilor.

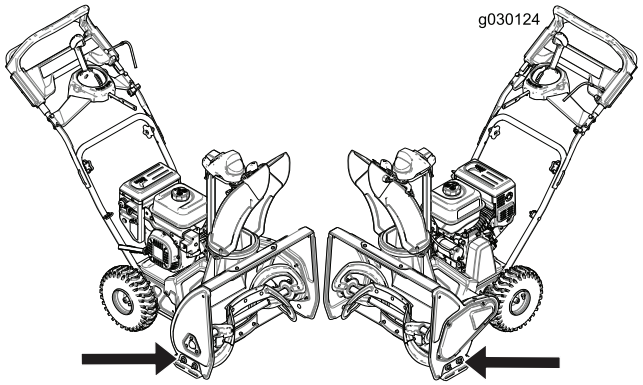

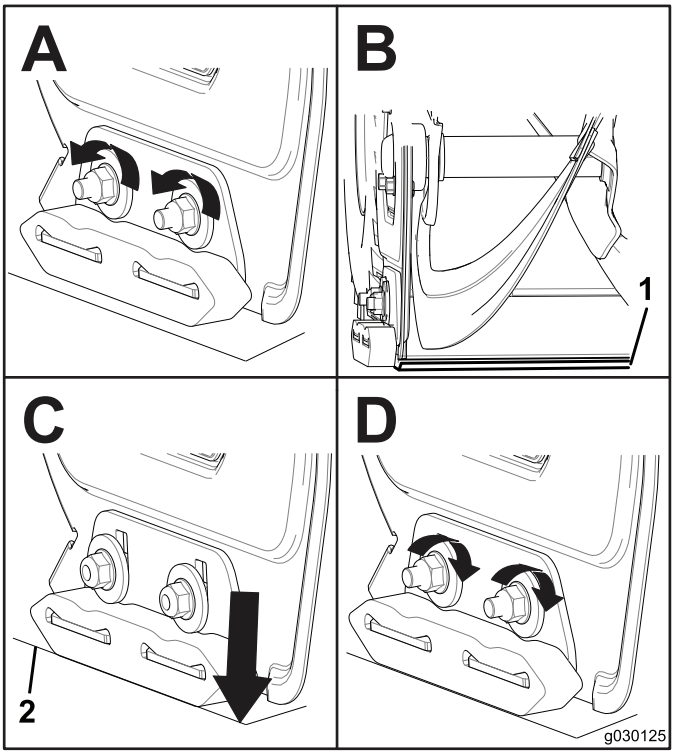

Figura17

1. Placă de 5 mm (3/16 inch)
2. Sol

Inspectarea marginilor de aruncare

Interval de service: Anual—Inspectaţi marginile de aruncare şi solicitaţi unui furnizor de servicii autorizat să înlocuiască marginile de aruncare şi screperul, dacă este necesar.

Înainte de fiecare sesiune, verificaţi marginile de aruncare în privinţa uzurii. Când o margine de aruncare s-a uzat până la orificiul care indică uzura, solicitaţi unui furnizor de servicii autorizat să înlocuiască marginile de aruncare (Figura18).

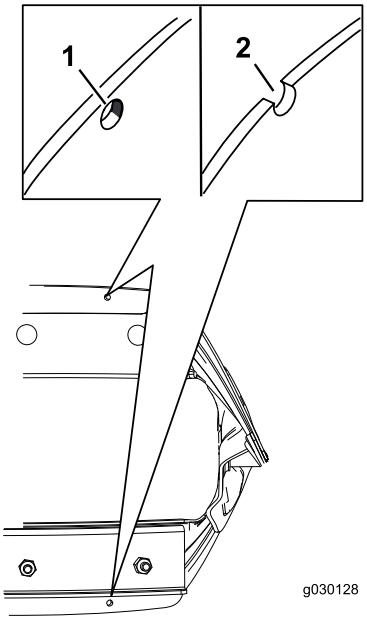

Figura18

1. Orificiul care indică uzura este intact; nu trebuie să înlocuiţi marginile de aruncare.
2. Orificiul care indică uzura este expus; înlocuiţi ambele margini de aruncare.

Schimbarea uleiului de motor

Interval de service: După primele 2 ore

Anual

Turaţi motorul timp de câteva minute înainte de schimba uleiul pentru a îl încălzi. Uleiul cald curge mai bine şi transportă mai mulţi agenţi de contaminare.

1. Deplasaţi maşina pe o suprafaţă uniformă.
2. Plasaţi o tavă de golire a uleiului sub buşonul de golire a uleiului, scoateţi buşonul de golire a uleiului şi înclinaţi maşina în spate şi scurgeţi uleiul uzat în tava de golire a uleiului (Figura19).

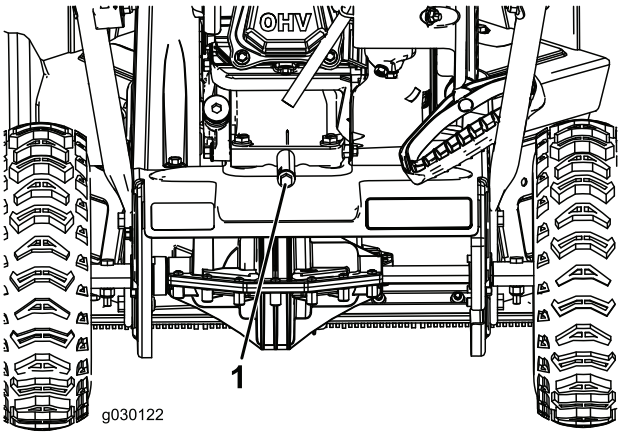

Figura19

1. Buşon de golire a uleiului

3. După scurgerea uleiului uzat, readuceţi maşina în poziţie de operare.
4. Montaţi buşonul de golire a uleiului şi strângeţi-l bine.
5. Curăţaţi zona din jurul capacului de umplere cu ulei.
6. Utilizaţi Figura20 de mai jos pentru a selecta cea mai bună vâscozitate a uleiului pentru domeniul de temperatură exterioară aşteptat:

Model	Nivel max. de umplere
38711	0,5 l
38712	0,7 l

Tip de ulei: ulei detergent auto cu clasificare de service API, SJ, SL sau superioară.

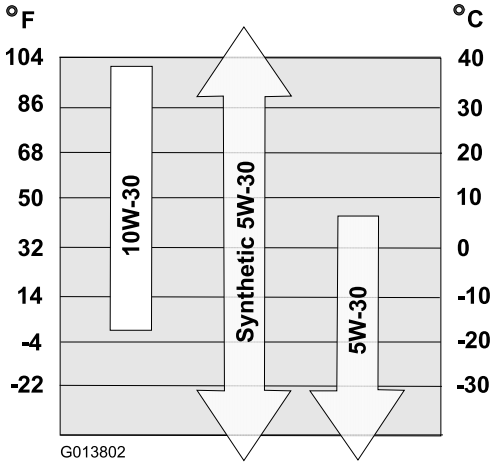

Figura20

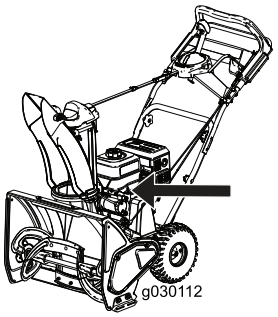

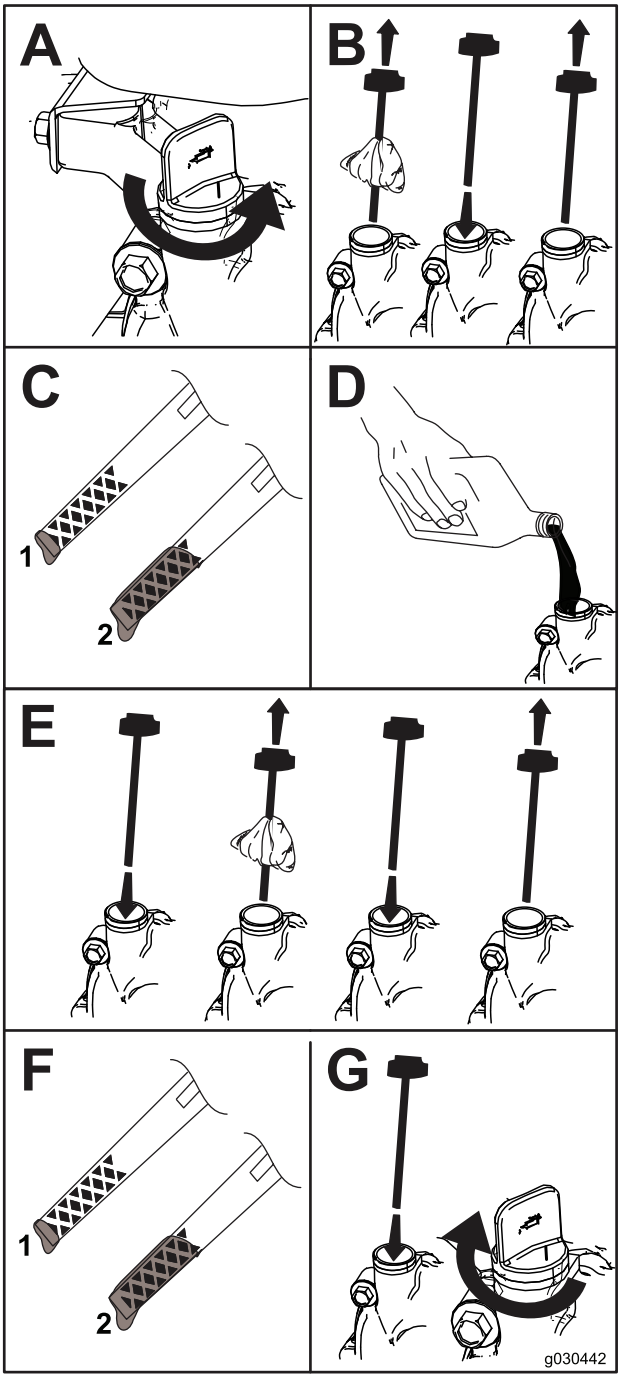

Figura21

1. Nivel redus de ulei—adăugaţi ulei
2. Nivel corect de ulei

Înlocuirea bujiei

Interval de service: La intervale de 100 de ore—Înlocuiţi bujia.

⚠ ATENŢIE

Înlocuirea bujiei cât timp motorul este fierbinte poate cauza arsuri.

Aşteptaţi până când motorul s-a răcit pentru a înlocui bujia.

Utilizaţi o bujie Toro sau echivalentă (Champion® RN9YC sau NGK BPR6ES).

1. Scoateţi carcasa (Figura22).

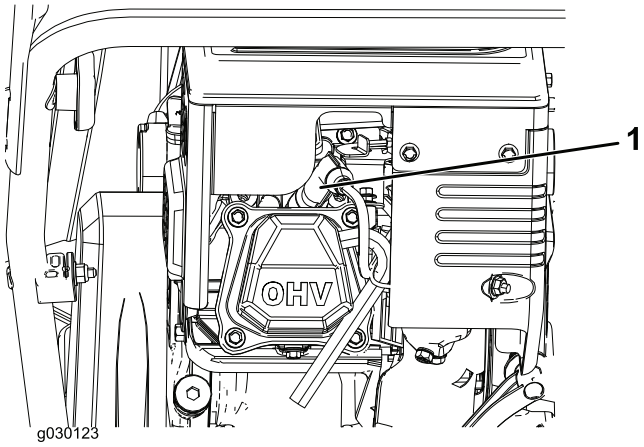

Figura22

2. Curăţaţi în jurul bazei bujiei.
3. Înlăturaţi şi eliminaţi la deşeuri bujia veche.

   Notă: Veţi avea nevoie de o extensie de cheie cu clichet pentru a înlătura bujia.
4. Setaţi spaţiul dintre electrozi pe o nouă bujie la 0,76 mm (Figura23).

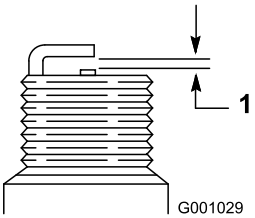

Figura23

1. 0,76 mm

Reglarea cablului angrenajului melcat

Interval de service: După primele 2 ore

Anual

În cazul în care cureaua de transmisie alunecă sau scârţâie sub sarcini ridicate, reglaţi cablul angrenajului melcat.

1. Slăbiţi piuliţa de pe clema de cablu inferioară, însă nu o înlăturaţi (Figura24).

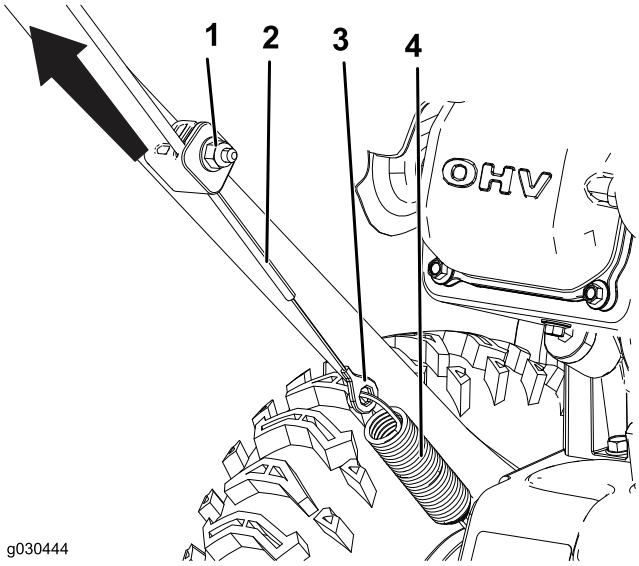

Figura24

1. Piuliţă
2. Cablu
3. Conector
4. Arc

2. Trageţi cablul în sus pentru a-l tensiona mai mult (Figura24).

   Important: Nu tensionaţi complet cablul. Tensionarea completă a cablului va împiedica funcţionarea corespunzătoare a angrenajului melcat.

3. Ţineţi cablul şi strângeţi piuliţa (Figura24).

Reglarea cablului de transmisie

Interval de service: După primele 2 ore

Anual

Dacă roţile se blochează uşor sau dacă se mişcă fără acţionarea mânerului cu propulsie automată, reglaţi cablul de transmisie.

1. Slăbiţi piuliţa de pe clema de cablu superioară, însă nu o înlăturaţi (Figura25).

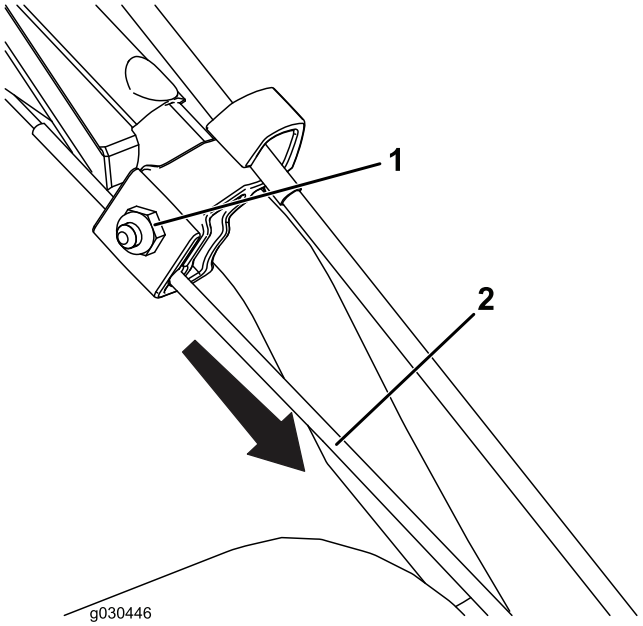

Figura25

1. Piuliţă
2. Cablu

2. Trageţi cablul în jos pentru a tensiona cablul (Figura25).

   Important: Nu tensionaţi complet cablul. Tensionarea completă a cablului poate cauza deplasarea roţilor fără acţionarea mânerului cu propulsie automată.

3. Strângeţi piuliţa (Figura25).

Verificarea presiunii din anvelope

Interval de service: Anual

Reglaţi presiunea în mod egal în ambele anvelope la un nivel cuprins între 1,03 şi 1,37 bar (15 şi 20 psi).

Depozitare

Depozitarea frezei de zăpadă

⚠ ATENŢIE

- **Vaporii eliberaţi de benzină sunt foarte inflamabili, explozivi şi periculoşi, dacă sunt inhalaţi. Dacă depozitaţi maşina într-o zonă cu o flacără deschisă, vaporii eliberaţi de benzină se pot aprinde şi pot cauza o explozie.**
- **Nu depozitaţi niciodată maşina într-o casă (zonă de locuit), subsol sau orice altă zonă în care pot fi prezente surse de încălzire, precum boilere şi radiatoare electrice cu convecţie, uscătoare electrice de rufe, cuptoare şi alte echipamente asemănătoare.**
- **Nu înclinaţi maşina în spate cu combustibil în rezervorul de combustibil deoarece combustibilul se poate scurge din maşină.**

1. La ultima realimentare a sezonului, adăugaţi stabilizator de combustibil în combustibilul proaspăt, conform instrucţiunilor producătorului motorului.
2. Turaţi motorul timp de 10 minute pentru a distribui combustibilul condiţionat prin sistemul de alimentare cu combustibil.
3. Opriţi motorul, lăsaţi-l să se răcească şi scurgeţi combustibilul din rezervorul de combustibil sau turaţi motorul până se opreşte.
4. Porniţi motorul şi turaţi-l până se opreşte.
5. Aplicaţi un şoc motorului sau amorsaţi-l, porniţi-l o a treia oară şi turaţi motorul până când nu va mai porni.
6. Goliţi combustibilul din carburator prin şurubul de golire al carburatorului într-un recipient de benzină aprobat.
7. Eliminaţi în mod corespunzător combustibilul neutilizat. Reciclaţi-l în funcţie de codurile locale sau utilizaţi-l în automobil.
8. Schimbaţi uleiul de motor cât timp motorul este cald. Consultaţi Schimbarea uleiului de motor (Pagină 15).
9. Demontaţi bujia.
10. Introduceţi 2 linguri de ulei în orificiul bujiei.
11. Montaţi manual bujia şi apoi strângeţi-o la cuplul 27–30 N·m (20–22 ft-lb).
12. Când cheia de contact se află în poziţia de oprire, trageţi uşor de demarorul cu recul pentru a distribui uleiul în interiorul cilindrului.
13. Curăţaţi maşina.
14. Retuşaţi suprafeţele zgâriate cu vopsea disponibilă de la un furnizor de servicii autorizat. Nisipul a afectat zonele înainte de vopsire, utilizaţi un agent de prevenire a formării ruginii pentru a împiedica ruginirea pieselor metalice.
15. Strângeţi orice dispozitive de fixare desprinse. Reparaţi sau înlocuiţi orice piese deteriorate.
16. Acoperiţi maşina şi depozitaţi-o într-un loc curat, uscat, la distanţă de copii. Înainte de depozitarea în orice spaţiu, lăsaţi motorul să se răcească.

Lista cu distribuitorii internaţionali

Distribuitor:	Ţară:	Număr de telefon:	Distribuitor:	Ţară:	Număr de telefon:
Agrolanc Kft	Ungaria	36 27 539 640	Maquiver S.A.	Columbia	57 1 236 4079
Asian American Industrial (AAI)	Hong Kong	852 2497 7804	Maruyama Mfg. Co. Inc.	Japonia	81 3 3252 2285
B-Ray Corporation	Coreea	82 32 551 2076	Mountfield a.s.	Republica Cehă	420 255 704 220
Brisa Goods LLC	Mexic	1 210 495 2417	Mountfield a.s.	Slovacia	420 255 704 220
Casco Sales Company	Puerto Rico	787 788 8383	Munditol S.A.	Argentina	54 11 4 821 9999
Ceres S.A.	Costa Rica	506 239 1138	Norma Garden	Rusia	7 495 411 61 20
CSSC Turf Equipment (pvt) Ltd.	Sri Lanka	94 11 2746100	Oslinger Turf Equipment SA	Ecuador	593 4 239 6970
Cyril Johnston & Co.	Irlanda de Nord	44 2890 813 121	Oy Hako Ground and Garden Ab	Finlanda	358 987 00733
Cyril Johnston & Co.	Republica Irlanda	44 2890 813 121	Parkland Products Ltd.	Noua Zeelandă	64 3 34 93760
Fat Dragon	China	886 10 80841322	Perfetto	Polonia	48 61 8 208 416
Femco S.A.	Guatemala	502 442 3277	Pratoverde SRL.	Italia	39 049 9128 128
FIVEMANS New-Tech Co., Ltd	China	86-10-6381 6136	Prochaska & Cie	Austria	43 1 278 5100
ForGarder OU	Estonia	372 384 6060	RT Cohen 2004 Ltd.	Israel	972 986 17979
G.Y.K. Company Ltd.	Japonia	81 726 325 861	Riversa	Spania	34 9 52 83 7500
Geomechaniki of Athens	Grecia	30 10 935 0054	Lely Turfcare	Danemarca	45 66 109 200
Golf international Turizm	Turcia	90 216 336 5993	Lely (U.K.) Limited	Marea Britanie	44 1480 226 800
Hako Ground and Garden	Suedia	46 35 10 0000	Solvert S.A.S.	Franţa	33 1 30 81 77 00
Hako Ground and Garden	Norvegia	47 22 90 7760	Spypros Stavrinides Limited	Cipru	357 22 434131
Hayter Limited (U.K.)	Marea Britanie	44 1279 723 444	Surge Systems India Limited	India	91 1 292299901
Hydroturf Int. Co Dubai	Emiratele Arabe Unite	97 14 347 9479	T-Markt Logistics Ltd.	Ungaria	36 26 525 500
Hydroturf Egypt LLC	Egipt	202 519 4308	Toro Australia	Australia	61 3 9580 7355
Irrimac	Portugalia	351 21 238 8260	Toro Europe NV	Belgia	32 14 562 960
Irrigation Products Int'l Pvt Ltd.	India	0091 44 2449 4387	Valtech	Maroc	212 5 3766 3636
Jean Heybroek b.v.	Ţările de Jos	31 30 639 4611	Victus Emak	Polonia	48 61 823 8369

Notă de confidenţialitate europeană

Informaţiile colectate de Toro
Toro Warranty Company (Toro) vă respectă confidenţialitatea. Pentru a procesa revendicarea dumneavoastră de garanţie şi pentru a vă contacta în cazul unei retrageri a produsului, vă solicităm să ne dezvăluiţi anumite informaţii personale, fie direct, fie prin intermediul companiei sau distribuitorului local Toro.

Sistemul de garanţie Toro este găzduit pe servere localizate în Statele Unite unde este posibil ca legea confidenţialităţii să nu furnizeze aceeaşi protecţie care se aplică în ţara dumneavoastră.

OFERINDU-NE INFORMAŢIILE PERSONALE, SUNTEŢI DE ACORD CU PROCESAREA INFORMAŢIILOR PERSONALE, CONFORM DESCRIERII DIN ACEASTĂ NOTĂ DE CONFIDENŢIALITATE.

Modul în care Toro utilizează informaţiile
Toro poate utiliza informaţiile personale pentru a procesa revendicările de garanţie, pentru a vă contacta în cazul unei retrageri a produsului sau în alt scop pe care vi-l menţionăm. Toro poate partaja informaţiile dumneavoastră cu afiliaţii, distribuitorii sau alţi parteneri de afaceri Toro în raport cu oricare dintre aceste activităţi. Nu vom vinde informaţiile dumneavoastră personale niciunei alte companii. Ne rezervăm dreptul de a dezvălui informaţiile personale pentru a respecta legile aplicabile şi cu solicitări din partea autorităţilor corespunzătoare pentru a opera sistemele în mod corespunzător sau pentru propria protecţie sau cea a celorlalţi utilizatori.

Păstrarea informaţiilor personale
Vă vom păstra informaţiile personale atât timp cât este necesar în scopurile pentru are au fost colectate iniţial sau pentru alte scopuri legitime (precum conformitatea cu legea) sau dacă acest lucru este prevăzut de legea în vigoare.

Angajamentul Toro faţă de securitatea informaţiilor dumneavoastră personale.
Ne luăm măsuri de precauţie rezonabile pentru a proteja securitatea informaţiilor dumneavoastră personale. De asemenea, luăm măsuri pentru a menţine precizia şi starea curentă a informaţiilor personale.

Accesul şi corectarea informaţiilor personale
Dacă doriţi să revizuiţi sau să corectaţi informaţiile dumneavoastră personale, contactaţi-ne prin e-mail la legal@toro.com.

Legea consumatorilor australieni

Consumatorii australieni vor găsi detalii referitoare la Legea consumatorilor australieni în e-mail sau la distribuitorul Toro local.

Garanţia Toro şi Garanţia de pornire Toro GTS

Produse de înlăturare a zăpezii pentru zone rezidenţiale

Condiţiile şi produsele acoperite de garanţie

The Toro Company şi afiliaţii săi, Toro Warranty Company, ca urmare a unui acord, promit împreună să remedieze pentru cumpărătorul original[1]produsele Toro listate mai jos dacă există defecte de material sau de manoperă sau dacă motorul Toro GTS (Guaranteed to Start - Garanţie de pornire) nu va porni de la prima sau a doua acţionare, ţinând cont de faptul că a fost efectuată întreţinerea de rutină necesară din *Manualul operatorului*.

Această garanţie acoperă costul pieselor şi manoperei, dar trebuie să plătiţi cheltuielile de transport.

Următoarele perioade de timp de aplică de la data iniţială a achiziţiei:

Produse	**Perioada de garanţie**
Freze de zăpadă	
• O singură treaptă	Utilizare rezidenţială la 2 ani[2] Utilizare comercială de 45 de zile
—Motor	2 ani de garanţie GTS, utilizare rezidenţială[2]
• SnowMax	Utilizare rezidenţială la 3 ani[2] Utilizare comercială de 45 de zile
—Jgheab, deflector de jgheab şi jgheab inferior	Pe toată durata de viaţă (doar proprietarul original)[1]
• Două trepte	Utilizare rezidenţială la 3 ani[2] Utilizare comercială de 45 de zile
—Jgheab, deflector jgheab şi capac carcasă rotor	Pe toată durata de viaţă (doar proprietarul original)[1]
Freze de zăpadă electrice	Utilizare rezidenţială la 2 ani[2] Nicio garanţie pentru utilizarea comercială

[1]Cumpărătorul original se referă la persoana care a achiziţionat iniţial produsul Toro.

[2]Utilizarea rezidenţială se referă la utilizarea produsului pe suprafaţa de teren pe care locuiţi. Utilizarea în mai mult de o locaţie se consideră utilizare comercială şi se aplică garanţia de utilizare comercială.

Responsabilităţile proprietarului

Trebuie să întreţineţi produsul Toro urmând procedurile de întreţinere descrise în *Manualul operatorului*. O asemenea întreţinere de rutină, indiferent dacă este efectuată de un distribuitor sau de către dumneavoastră, se face pe cheltuiala dumneavoastră.

Instrucţiuni pentru obţinerea serviciului de garanţie.

În cazul în care consideraţi că produsul Toro conţine un defect de material sau manoperă, urmaţi această procedură:

1. Contactaţi vânzătorul pentru a aranja service-ul produsului. Dacă nu puteţi contacta vânzătorul din orice motiv, puteţi contacta un distribuitor autorizat Toro pentru a aranja service-ul. Consultaţi lista ataşată cu distribuitorii.
2. Aduceţi produsul şi dovada achiziţiei (chitanţa de vânzare) la reprezentanţa de service. Dacă din orice motiv, nu sunteţi mulţumiţi de analiza reprezentanţei de service sau de asistenţa furnizată, contactaţi-ne la:

   Toro Warranty Company
   Toro Customer Care Department, RLC Division
   8111 Lyndale Avenue South
   Bloomington, MN 55420-1196 SUA
   001–952–948–4707

Articole şi condiţii neacoperite

Nu există altă garanţie expresă pentru acoperire specială a sistemului de emisii şi garanţie pentru motor la anumite produse. Această garanţie expresă nu acoperă următoarele:

- Costul operaţiilor regulate de întreţinere sau al pieselor, precum filtre, combustibil, lubrifianţi, schimbarea uleiului, bujii sau reglarea frânei şi ambreiajului
- Defectarea componentelor din cauza uzurii normale
- Orice produs sau piesă care a fost modificată sau utilizată greşit sau neglijată şi care are nevoie de înlocuire sau reparaţie ca urmare a accidentelor şi întreţinerii necorespunzătoare
- Cheltuieli de preluare şi livrare
- Reparaţiile sau încercările de reparaţii realizate de alte persoane în afară de un furnizor de service autorizat Toro
- Reparaţii necesare din cauza nerespectării procedurii de alimentare cu combustibil (consultaţi *manualul operatorului* pentru mai multe detalii)
  - Înlăturarea agenţilor de contaminare din sistemul de alimentare cu combustibil nu este acoperită
  - Utilizarea de combustibil vechi (mai vechi de o lună) sau combustibil care conţine mai mult de 10% etanol sau mai mult de 15% MTBE
  - Dacă sistemul de alimentare cu combustibil nu este golit înainte de o perioadă de repaus de peste o lună
- Reparaţii sau reglaje pentru corectarea dificultăţilor de pornire din următoarele cauze:
  - Nerespectarea procedurilor de întreţinere corespunzătoare sau a procedurii recomandate pentru alimentarea cu combustibil
  -
- Condiţii de operare speciale, în care pornirea ar putea necesita mai mult de două şocuri:
  - Pornirea pentru prima dată după o perioadă prelungită de repaus de peste trei luni sau depozitarea sezonieră
  - Proceduri de pornire incorecte - dacă aveţi dificultăţi la pornirea aparatului, consultaţi *manualul operatorului* pentru a vă asigura că utilizaţi procedurile corecte de pornire. Astfel puteţi evita o vizită inutilă la un furnizor de service autorizat Toro.

Condiţii generale

Cumpărătorul este protejat de legile naţionale specifice fiecărei ţări. Drepturile cumpărătorului în sfera acestor legi nu sunt restricţionate de prezenta garanţie.