Form No. 3396-402 Rev A

Snežná fréza SnowMax 724/824 QXE

Číslo modelu 38711—Výrobné číslo 316000001 a vyššie

Číslo modelu 38712—Výrobné číslo 316000001 a vyššie

Návod na obsluhu

Úvod

Tento stroj je určený na používanie vlastníkmi domov. Je navrhnutý na odstraňovanie snehu z dláždených povrchov, napríklad príjazdových ciest a chodníkov, a z iných povrchov určených pre dopravu v obytných alebo komerčných priestoroch. Nie je navrhnutý na odstraňovanie iných materiálov, ako je sneh, ani na odstraňovanie štrkových povrchov.

Tieto informácie si pozorne prečítajte, aby ste sa svoj stroj naučili správne ovládať a udržiavať a aby ste predchádzali zraneniam a poškodeniu stroja. Nesiete zodpovednosť za správnu a bezpečnú obsluhu stroja.

So spoločnosťou Toro sa môžete kontaktovať priamo na lokalite www.Toro.com, kde získate informácie o stroji a príslušenstve a pomoc pri hľadaní predajcu alebo registrácii vášho stroja.

Ak potrebujete servis, originálne diely od spoločnosti Toro alebo doplňujúce informácie, obráťte sa na autorizovaného servisného predajcu alebo zákaznícke stredisko spoločnosti Toro a pripravte si číslo modelu a sériové číslo vášho stroja. Obrázok 1 označuje miesto na stroji s číslom modelu a sériovým číslom. Čísla si zaznamenajte do poskytnutého priestoru.

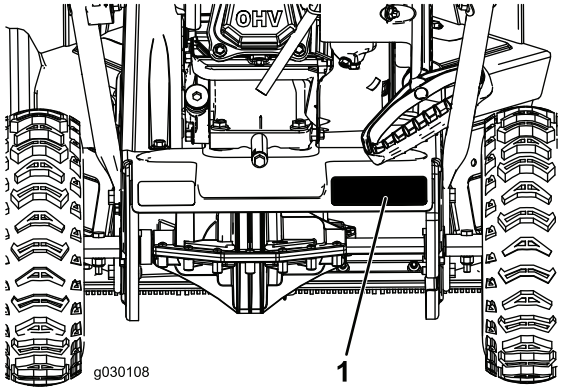

Obrázok 1

1. Umiestnenie čísla modelu a sériového čísla

Číslo modelu _____

Výrobné číslo _____

Táto príručka identifikuje potenciálne riziká a bezpečnostné upozornenia sú v nej označené symbolom (Obrázok 2), ktorý signalizuje, že môže vzniknúť vážne zranenie alebo smrť v prípade, že nedodržíte odporúčané opatrenia.



Obrázok 2

1. Symbol bezpečnostného upozornenia

V tejto príručke sa používajú na zvýraznenie informácií 2 slová. Časť **Dôležité** upriamuje pozornosť na špeciálne mechanické informácie a časť **Poznámka** zdôrazňuje všeobecné informácie, ktoré si zaslúžia špeciálnu pozornosť.

V prípade modelov s uvedeným výkonom bol čistý výkon motora stanovený laboratórne výrobcom motora v súlade s normou SAE J1940. V konfigurácii, ktorá spĺňa požiadavky na bezpečnosť, emisie a prevádzku, bude skutočný výkon motora tejto triedy snežnej frézy výrazne nižší.

© 2015—The Toro® Company
8111 Lyndale Avenue South
Bloomington, MN 55420

Zaregistrujte svoj výrobok na adrese www.Toro.com.

CE

Preklad originálu (SK)
Vytlačené v USA
Všetky práva vyhradené

3396-402 A

Obsah

Úvod 1
Bezpečnosť 2
Akustický tlak 2
Akustický výkon 2
Vibrácie 2
Bezpečnostné a inštrukčné štítky 3
Nastavenie 4
1 Rozloženie rukoväte 4
2 Montáž výstupného žľabu 5
3 Plnenie motora olejom 5
Súčasti stroja 7
Obsluha 8
Pred prevádzkou 8
Bezpečnosť 8
Plnenie palivovej nádrže 8
Kontrola hladiny motorového oleja 8
Počas prevádzky 8
Bezpečnosť 8
Naštartovanie motora 9
Uvedenie závitovky do záberu 10
Uvoľnenie závitovky zo záberu 10
Samopohon stroja 10
Zastavenie motora 11
Obsluha prvku Quick Stick® 11
Vyčistenie upchatého výstupného žľabu 11
Provozné tipy 11
Po prevádzke 12
Bezpečnosť 12
Zabránenie zamrznutiu po použití 12
Údržba 13
Odporúčaný harmonogram údržby 13
Bezpečnosť pri údržbe 13
Kontrola hladiny motorového oleja 13
Kontrola a nastavenie zarážok 14
Kontrola odhadzovacích hrán 14
Výmena motorového oleja 15
Výmena zapaľovacej sviečky 16
Nastavenie kábla závitovky 16
Nastavenie kábla hnacieho ústrojenstva 17
Kontrola tlaku pneumatík 17
Uskladnenie 18
Uskladnenie snežnej frézy 18

Bezpečnosť

Tento stroj spĺňa alebo prekračuje špecifikácie normy ISO 8437 platnej v čase výroby.

- Pred naštartovaním motora si prečítajte príručku a oboznámte sa s jej obsahom. Uistite sa, že každý, kto používa tento produkt, vie, ako ho správne používať a rozumie varovaniam.
- Do blízkosti pohyblivých dielov stroja nedávajte ruky ani nohy.
- Stroj neprevádzkujte bez všetkých ochranných prvkov a iných ochranných zariadení nasadených na zariadení a funkčných.
- Udržujte odstup od všetkých výstupných otvorov. Okolostojace osoby musia byť v bezpečnej vzdialenosti od stroja.
- Deti musia byť mimo oblasti prevádzky a pod dohľadom zodpovednej dospelej osoby, ktorá nie je operátorom. Nikdy nedovoľte, aby stroj obsluhovali deti.
- Pred vykonaním servisu, dopĺňaním paliva alebo uvoľnením upchatia stroj vypnite.

Akustický tlak

Akustický tlak tohto stroja na úrovni ucha operátora je 89 dBA v prípade modelu 38711 a 93 dBA v prípade modelu 38712, čo zahŕňa neistotu (K) 1 dBA. Úroveň akustického tlaku sme určili podľa postupov uvedených v norme EN ISO 11201.

Akustický výkon

Zaručená úroveň akustického výkonu tohto stroja je 102 dBA v prípade modelu 38711 a 107 dBA v prípade modelu 38712, čo zahŕňa neistotu (K) 3,75 dBA. Úroveň akustického výkonu sme určili podľa postupov uvedených v norme EN ISO 3744.

Vibrácie

Model 38711:

Nameraná úroveň vibrácií pre ľavú ruku = 4,3 m/s2.

Nameraná úroveň vibrácií pre pravú ruku = 5,1 m/s2.

Neistota (K) = 2,1 m/s2.

Model 38712:

Nameraná úroveň vibrácií pre ľavú ruku = 3,5 m/s2.

Nameraná úroveň vibrácií pre pravú ruku = 4,1 m/s2.

Neistota (K) = 2,1 m/s2.

Namerané hodnoty sme určili podľa postupov uvedených v norme EN ISO 20643.

Bezpečnostné a inštrukčné štítky

Poznámka: Bezpečnostné štítky a štítky s pokynmi sa nachádzajú v blízkosti oblastí potenciálneho nebezpečenstva. Poškodené štítky vymeňte.

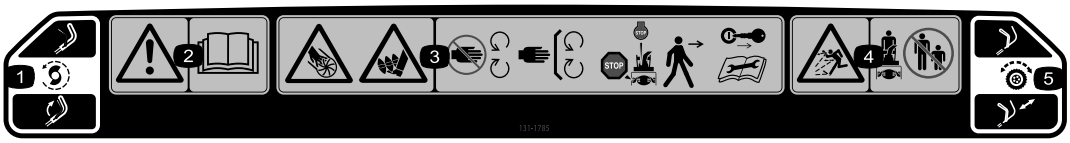

131–1785

Objednávacie číslo dielu 131–5921

1. Pohon závitovky – do záberu uveďte stlačením páky, zo záberu uvoľnite pustením páky.
2. Varovanie – prečítajte si *používateľskú príručku*.
3. Nebezpečenstvo rezného poranenia alebo amputácie ruky alebo chodidla závitovkou – nepribližujte sa k pohyblivým častiam. Všetky ochranné prvky a štíty musia byť nasadené. Skôr než stroj opustíte, vypnite motor a počkajte, kým sa závitovka zastaví. Pred vykonaním servisu alebo údržby vytiahnite kľúč zapaľovania a prečítajte si pokyny.
4. Riziko spojené s odhodeným predmetom – okolostojace osoby udržiavajte v bezpečnej vzdialenosti od snežnej frézy.
5. Pojazd – zatlačením rukoväte nadol aktivujete pojazd.



131–5914

Objednávacie číslo dielu 131-5915

1. Nebezpečenstvo rezného poranenia a amputácie závitovkou – nesiahajte rukami do žľabu. Pred vykonaním servisu alebo údržby vytiahnite kľúč zapaľovania a prečítajte si pokyny.

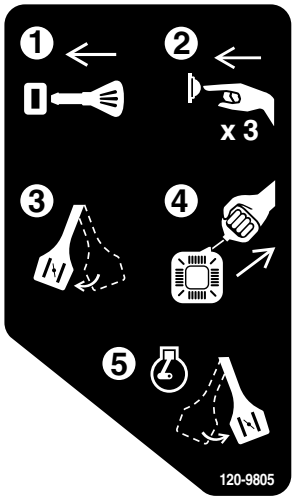

120-9805

1. Zasuňte kľúč do zapaľovania.
2. Trikrát načerpajte palivo do motora.
3. Zapojte sýtič.
4. Potiahnite kábel štartéra.
5. Keď motor beží, uvoľnite sýtič.

Nastavenie

Vynímateľné diely

Aby ste overili, že boli dodané všetky súčiastky, použite tabulku nižšie.

Postup	Popis	Množstvo	Použitie
1	Nie sú treba žiadne diely	–	Rozložte rukoväť.
2	Skrutka (1/4–20 × 1–1/2 palca) Poistná matica (1/4–20 palca) Vratová skrutka (1/4–20 × 1 palca) Poistná matica (1/4–20 palca) Skrutka (1/4–20 × 5/8 palca)	1 1 3 3 1	Namontujte výstupný žľab.

1

Rozloženie rukoväte

Nie sú treba žiadne diely

Postup

Dôležité: Pri rozkladaní rukoväte dajte pozor, aby káble neboli priškripnuté.

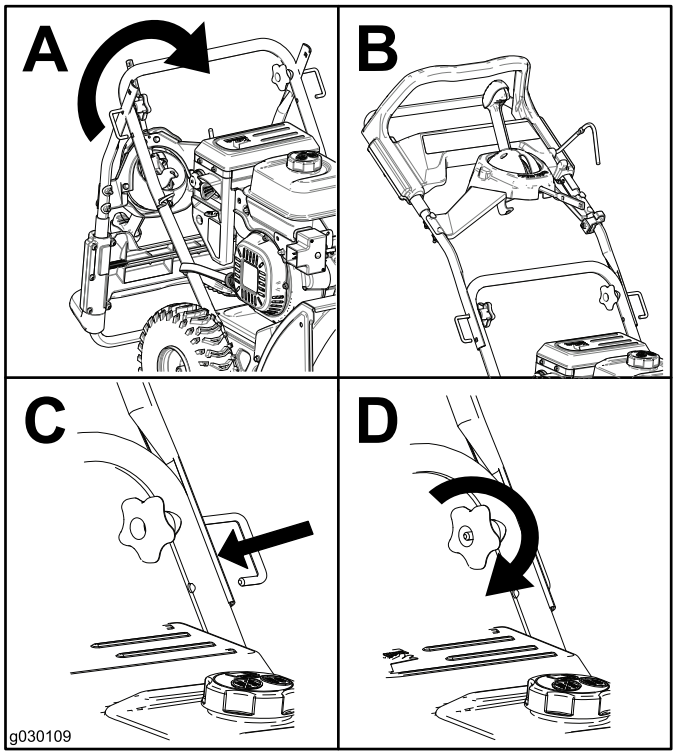

Obrázok 3

2

Montáž výstupného žľabu

Diely potrebné na prevedenie tohoto kroku:

1	Skrutka (1/4–20 × 1–1/2 palca)
1	Poistná matica (1/4–20 palca)
3	Vratová skrutka (1/4–20 × 1 palca)
3	Poistná matica (1/4–20 palca)
1	Skrutka (1/4–20 × 5/8 palca)

Postup

1. Zasuňte stĺpik žľabu cez konzolu do základne stroja a zaistite ho pomocou skrutky a poistnej matice (Obrázok 4).

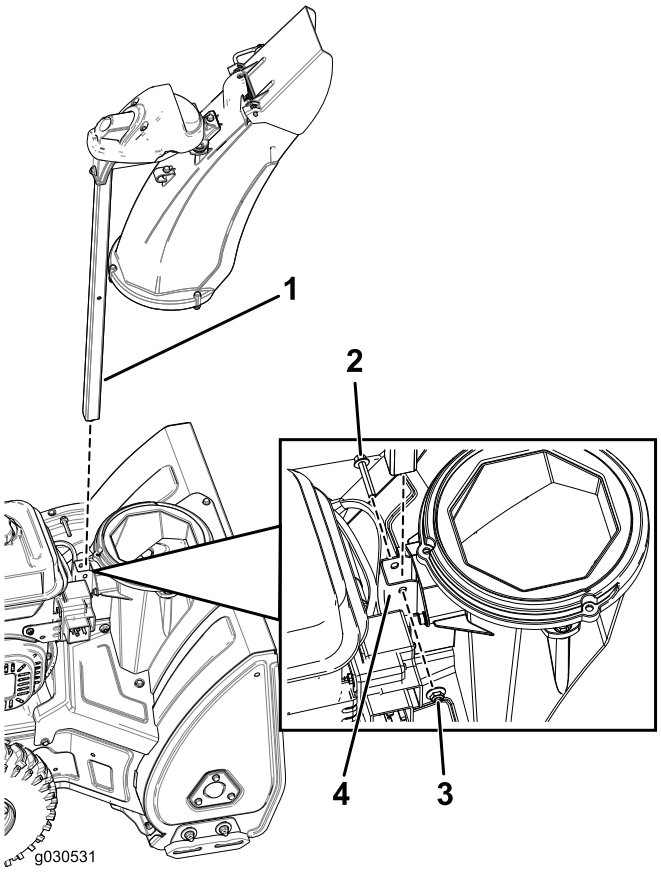

Obrázok 4

1. Stĺpik žľabu
2. Skrutka (1/4–20 × 1–1/2 palca)
3. Poistná matica (1/4–20 palca)
4. Konzola

2. Zostavte tiahlo žľabu a zaistite káble (Obrázok 5).

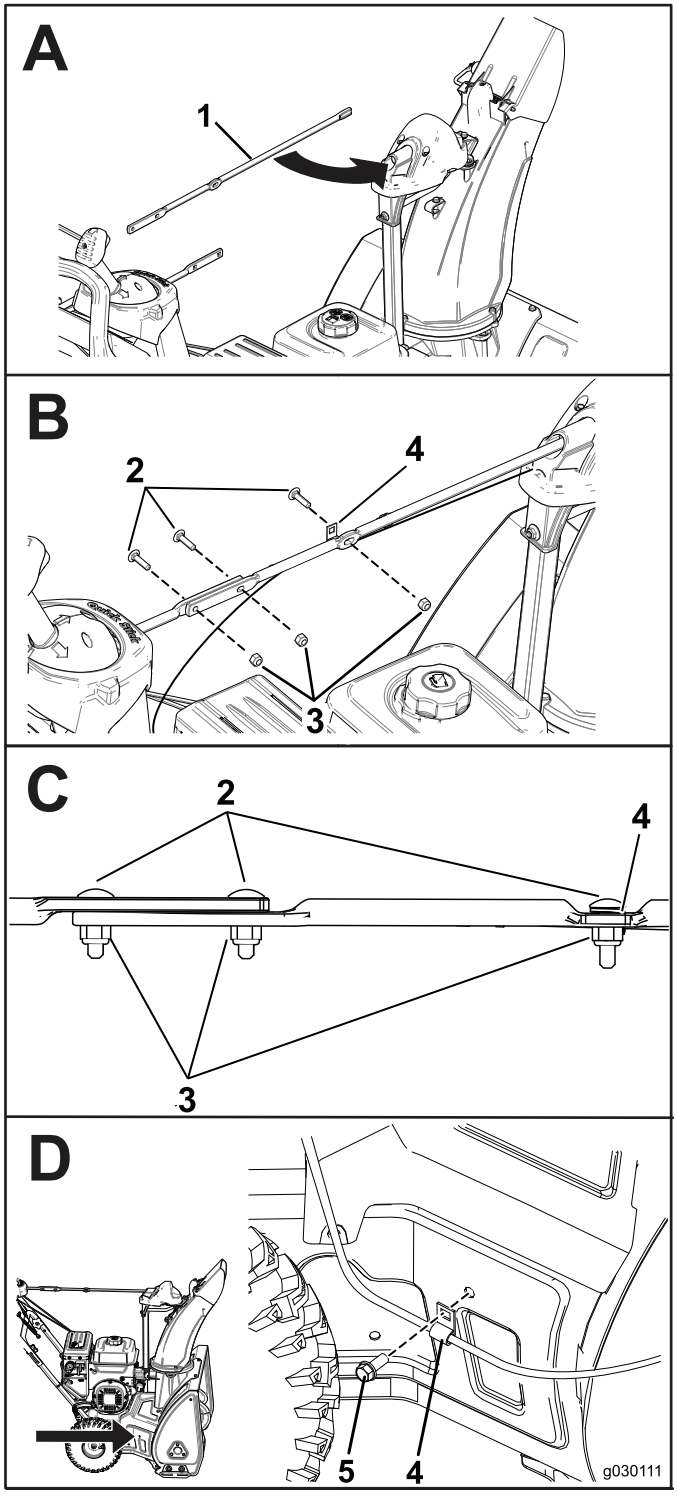

Obrázok 5

1. Tiahlo žľabu
2. Vratová skrutka (1/4–20 × 1 palca)
3. Poistná matica (1/4–20 palca)
4. Spona kábla
5. Skrutka (1/4–20 × 5/8 palca)

3

Plnenie motora olejom

Nie sú treba žiadne diely

Postup

Stroj sa dodáva s olejom v motore.

Model	Maximálna náplň
38711	0,5 l
38712	0,7 l

Typ oleja: automobilový detergentný olej so servisnou klasifikáciou API SJ, SL alebo vyššou.

Pomocou nižšie uvedeného obrázka Obrázok 6 vyberte najlepšiu viskozitu oleja pre očakávaný rozsah vonkajších teplôt:

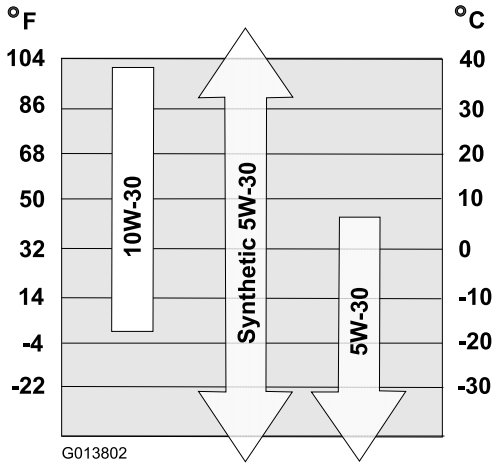

Obrázok 6

1. Stroj presuňte na rovný povrch.
2. Vyčistite okolie zátky plniaceho otvoru oleja.
3. Skontrolujte hladinu oleja a v prípade, že je to potrebné, olej doplňte.

   Poznámka: Keď kontrolujete hladinu oleja, nedoťahujte mierku.

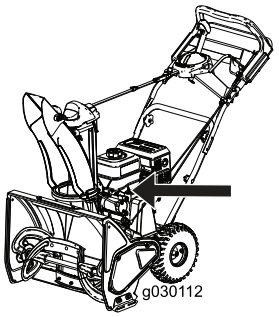

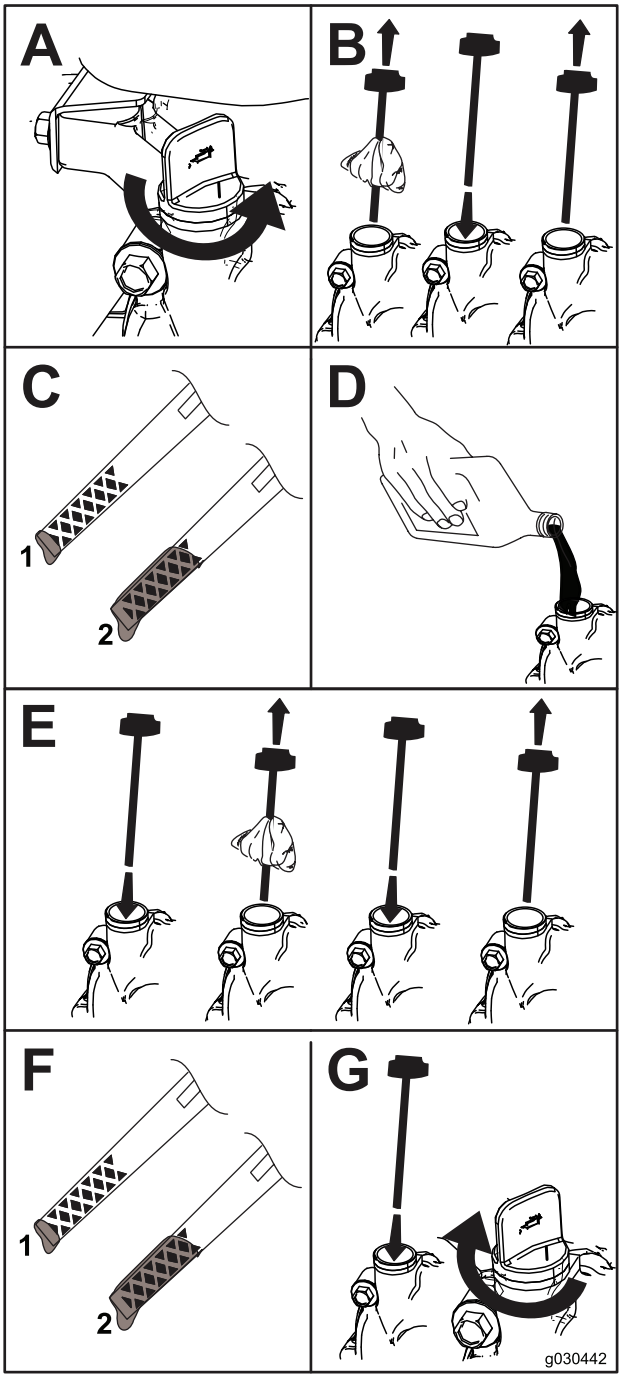

Obrázok 7

1. Nízka hladina oleja – pridajte olej
2. Správna hladina oleja

Súčasti stroja

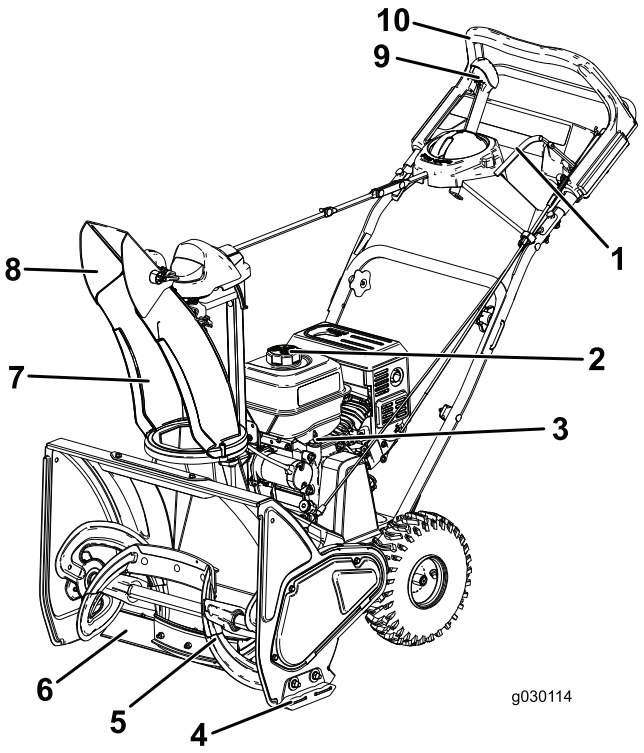

Obrázok 8

1. Páka závitovky
2. Uzáver palivovej nádrže
3. Mierka
4. Zarážka
5. Závitovka
6. Škrabák
7. Výstupný žľab
8. Deflektor žľabu
9. Prvok ovládania výstupného žľabu Quick Stick®
10. Horná rukoväť

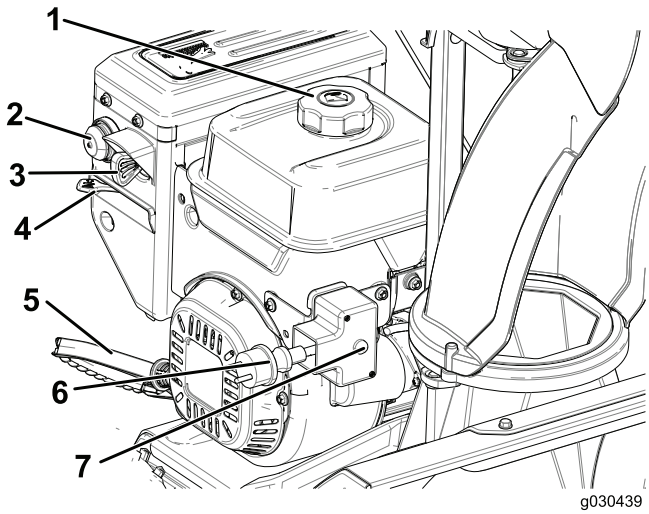

Obrázok 9

1. Uzáver palivovej nádrže
2. Zapaľovacie čerpadlo
3. Kľúč zapaľovania
4. Sýtič
5. Navíjací štartér
6. Zástrčka elektrického štartéra
7. Tlačidlo elektrického štartéra

Obsluha

Pred prevádzkou

Bezpečnosť

- Pre všetky stroje s elektrickými štartovacími motormi používajte predlžovacie káble a objímky podľa špecifikácie výrobcu.
- Stroj neobsluhujte bez primeraného zimného oblečenia. Nenoste voľné oblečenie, ktoré sa môže zachytiť do pohybujúcich sa častí stroja. Používajte protišmykovú obuv, ktorá zlepší stabilitu na klzkých povrchoch.
- Počas prevádzky alebo počas vykonávania nastavenia alebo opravy vždy noste bezpečnostné okuliare alebo štít na ochranu očí, aby ste si chránili zrak pred vniknutím častíc, ktoré môžu odlietavať zo stroja.
- Dôkladne skontrolujte oblasť, v ktorej idete stroj použiť a odstráňte všetky rohožky, sane, dosky, káble a iné cudzie predmety.
- Ak je kryt, bezpečnostné zariadenie alebo štítok poškodený, nečitateľný alebo stratený, pred spustením prevádzky ho opravte alebo vymeňte. Taktiež dotiahnite všetky uvoľnené fixačné prvky.

⚠ NEBEZPEČIE

Benzín je mimoriadne horľavý a výbušný. Požiar alebo výbuch benzínu môže spôsobiť popáleniny vám a iným osobám.

- **Zapáleniu benzínu statickým výbojom zabránite umiestnením nádoby alebo stroja pred plnením na zem a nie na vozidlo alebo na iný predmet.**
- **Nádrž plňte vonku, keď je motor studený. Poutierajte rozliaty benzín.**
- **S benzínom nemanipulujte počas fajčenia alebo keď sa v blízkosti nachádza otvorený oheň alebo iskry.**
- **Benzín skladujte v schválenej nádobe na benzín mimo dosahu detí.**
- **Stroj nenakláňajte dopredu ani dozadu, keď sa v nádrži nachádza palivo. V opačnom prípade môže palivo zo stroja vytiecť.**

Plnenie palivovej nádrže

Odporúčané palivo:

- Najlepšie výsledky dosiahnete používaním čistého čerstvého (menej ako 30 dní starého) bezolovnatého benzínu s oktánovým číslom 87 alebo vyšším (podľa metódy klasifikácie (R + M)/2).
- **Etanol:** benzín s obsahom až 10 % objemu etanolu alebo 15 % MTBE (metyl terc-butyl éter) je prijateľný. Etanol a MTBE nie sú rovnaké látky. Benzín s 15 % objemu etanolu (E15) nie je schválený na používanie. **Nikdy** nepoužívajte benzín, ktorý obsahuje viac ako 10 % objemu etanolu, napríklad E15 (obsahuje 15 % etanolu), E20 (obsahuje 20 % etanolu) alebo E85 (obsahuje 85 % etanolu). Používanie neschváleného benzínu môže spôsobiť problémy s výkonom alebo poškodenie motora, na ktoré sa nemusí vzťahovať záruka.
- **Nepoužívajte** benzín s obsahom metanolu.
- V zimnom období **neuskladňujte** palivo v palivovej nádrži ani v palivových kanistroch bez použitia palivového stabilizátora.
- Do benzínu **nepridávajte** olej.

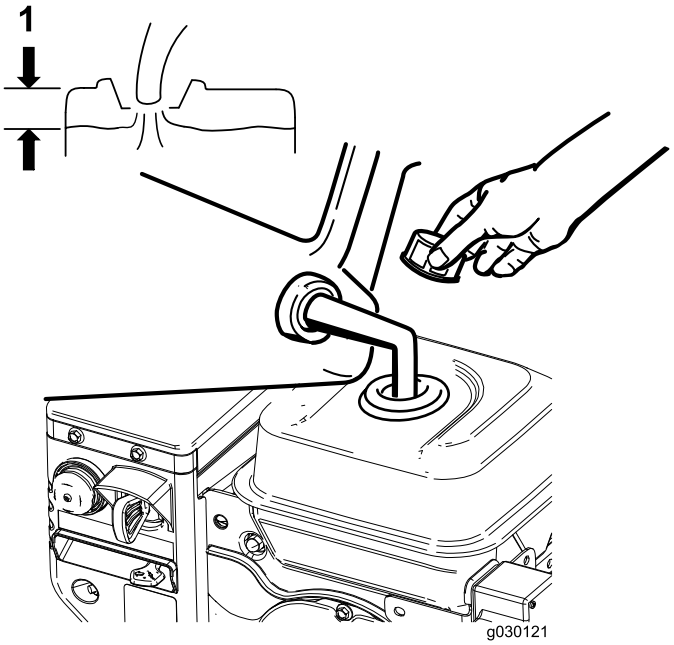

Obrázok 10

1. Nenapĺňajte nad spodný okraj plniaceho hrdla palivovej nádrže.

Poznámka: Pre dosiahnutie čo najlepších výsledkov kupujte vždy len také množstvo benzínu, ktoré využijete počas 30 dní. V opačnom prípade môžete do paliva pridať stabilizátor, aby palivo vydržalo čerstvé až 6 mesiacov.

Kontrola hladiny motorového oleja

Pozrite si časť 3 Plnenie motora olejom (strana 5).

Počas prevádzky

Bezpečnosť

- **Rotujúce lopatky závitovky môžu spôsobiť zranenia prstov alebo rúk.** Počas prevádzky stroja zostaňte za držadlami a mimo výstupného otvoru. **Tvár, ruky, nohy a všetky ostatné časti tela alebo oblečenia nepribližujte k pohyblivým alebo rotujúcim častiam.**

- Výstupný žľab nikdy nesmerujte na ľudí alebo do oblastí, kde môže dôjsť k poškodeniu majetku.
- Pracujte opatrne, aby ste predišli pošmyknutiu alebo pádu. Vždy si buďte istí svojím postojom a pevne sa držte držadiel. Kráčajte, nikdy nebežte.
- Pri prevádzke na svahoch si dávajte mimoriadny pozor.
- Stroj nikdy neprevádzkujte bez dobrej viditeľnosti alebo svetla.
- Pri cúvaní sa pozerajte dozadu a postupujte opatrne.
- Keď aktívne nečistíte sneh, uvoľnite zo záberu lopatky rotora.
- Pre všetky stroje s elektrickými štartovacími motormi používajte predlžovacie káble a objímky podľa špecifikácie výrobcu.
- Nepokúšajte sa odstraňovať sneh zo štrkového povrchu alebo povrchu z drveného kameňa. Tento produkt je určený na použitie len na dláždených povrchoch.
- Stroj nepoužívajte na streche.
- Počas prevádzky motora sa nikdy nepokúšajte robiť žiadne zmeny (okrem prípadov, keď to konkrétne odporúča výrobca).
- Zostaňte ostražití kvôli skrytým nebezpečenstvám alebo doprave.
- Po zasiahnutí cudzieho predmetu zastavte motor, vyberte kľúč zapaľovania, stroj dôkladne skontrolujte, či nie je poškodený, a poškodenie opravte pred opätovným naštartovaním a prevádzkou stroja.
- Ak stroj začne neobvykle vibrovať, zastavte motor a hneď hľadajte príčinu.
- Motor nenechávajte v prevádzke v interiéri okrem prípadov štartovania a transportu stroja dnu alebo von z budovy. Otvorte vonkajšie dvere; výfukové plyny sú nebezpečné.
- Kapacitu stroja nepreťažujte snahou o príliš rýchle odstránenie snehu.
- Nikdy sa nedotýkajte horúceho motora alebo tlmiča výfuku.
- Elektrický kábel pred zapojením do zásuvky dôkladne skontrolujte. Ak je kábel poškodený, nepoužívajte ho na štartovanie stroja. Poškodený kábel okamžite vymeňte. Kábel napájania odpojte vždy, keď stroj neštartujete.

Naštartovanie motora

Poznámka: Na naštartovanie motora celkom zasuňte kľúč. Stredná poloha motor nenaštartuje.

Používanie navíjacieho štartéra

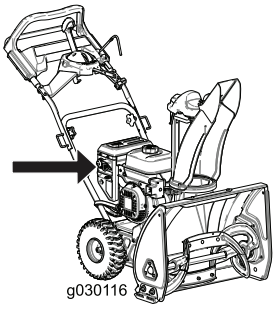

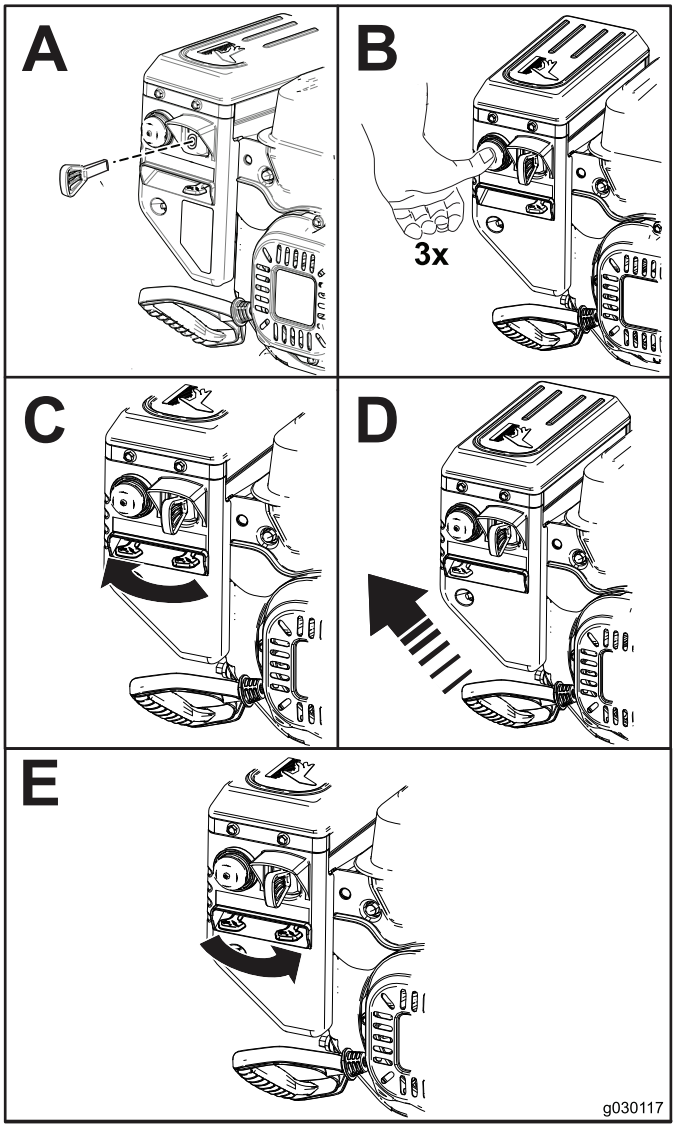

Obrázok 11

Používanie elektrického štartéra

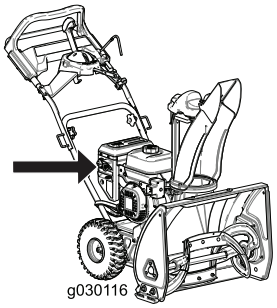

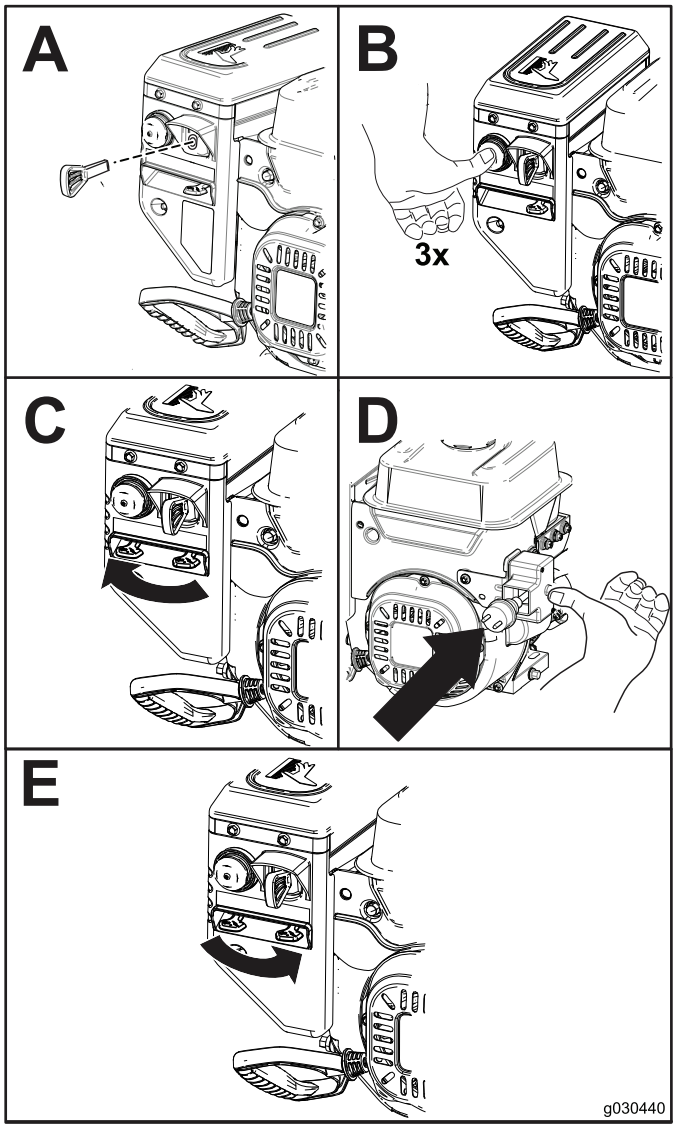

Obrázok 12

Poznámka: Ak chcete použiť elektrický štartér, napájací kábel najprv pripojte k zástrčke elektrického štartéra a potom k sieťovej zásuke. Používajte len schválený predlžovací kábel pre použitie v exteriéri, ktorý nie je dlhší ako 15 m.

Dôležité: Ak chcete zabrániť poškodeniu elektrického štartéra, spúšťajte ho v krátkych intervaloch (5 sekúnd zapnutý, potom 5 sekúnd vypnutý) a to maximálne 10-krát. Ak sa motor stále nenaštartoval, zavezte stroj k autorizovanému servisnému predajcovi.

⚠ DÔLEŽITÉ UPOZORNENIE

Elektrický kábel sa môže poškodiť a spôsobiť zásah elektrickým prúdom alebo požiar.

Pred používaním stroja dôkladne skontrolujte elektrický kábel. Ak je kábel poškodený, stroj nepoužívajte. Poškodený kábel okamžite vymeňte alebo opravte. Kontaktujte autorizovaného servisného predajcu, ktorý vám poskytne pomoc.

⚠ VÝSTRAHA

Ak stroj necháte pripojený do zásuvky, niekto by mohol neúmyselne stroj naštartovať a zraniť osoby alebo poškodiť majetok.

Kábel napájania odpojte vždy, keď stroj neštartujete.

Uvedenie závitovky do záberu

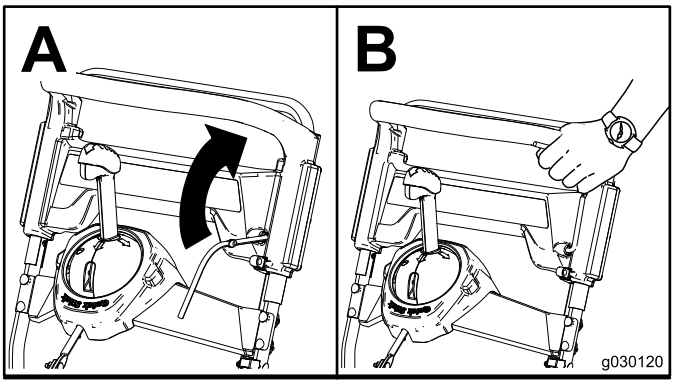

Obrázok 13

Uvoľnenie závitovky zo záberu

Ak chcete závitovku uvoľniť zo záberu, pusťte páku závitovky.

Samopohon stroja

Ak chcete ovládať pojazd stroja, jednoducho kráčajte s rukami na hornej rukoväti a lakťami pri bokoch. Stroj bude automaticky udržiavať rovnaké tempo ako vy (Obrázok 14).

Poznámka: Pojazd stroja môžete používať bez ohľadu na to, či je závitovka v zábere.

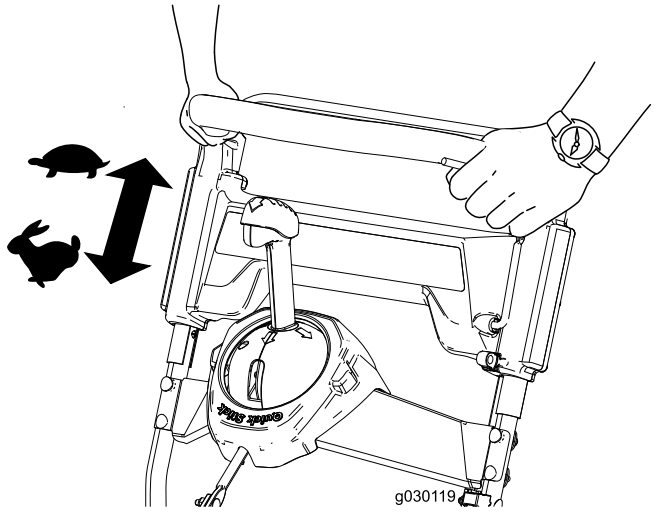

Obrázok 14

Zastavenie motora

Ak chcete motor zastaviť, vytiahnite kľúč zo zapaľovania alebo ho prepnite do strednej polohy.

Obsluha prvku Quick Stick®

Poznámka: Modré tlačidlo musí byť celkom stlačené, aby ste uvoľnili západku a mohli ovládať prvok Quick Stick®.

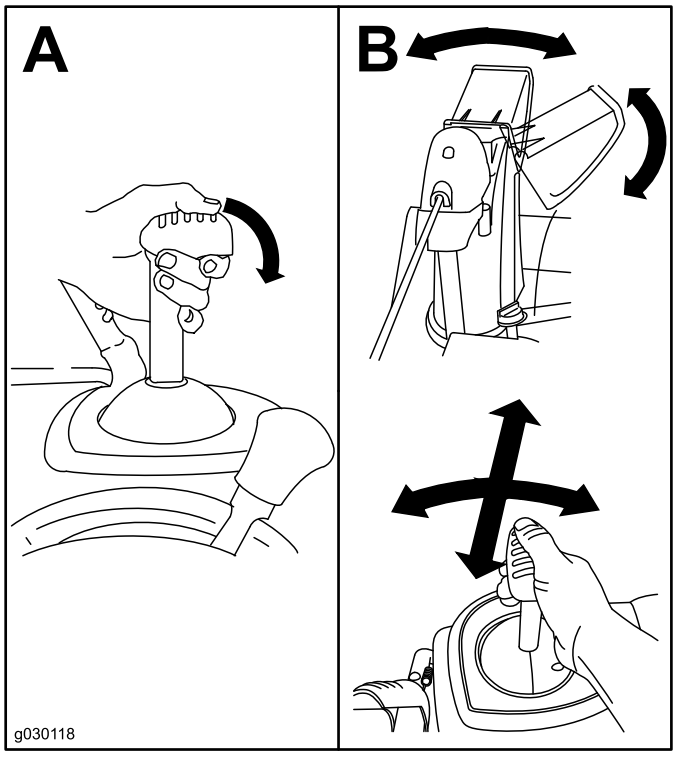

Obrázok 15

Vyčistenie upchatého výstupného žľabu

Dôležité: Kontakt rúk s rotujúcou závitovkou vo vnútri výstupného žľabu je najbežnejšou príčinou zranenia spôsobeného snežnými frézami. Výstupný žľab nikdy nečistite rukami.

1. Zostaňte v prevádzkovej polohe a uvoľnite rukoväť pojazdu.
2. Uveďte závitovku do záberu.
3. Zatlačte na rukoväť smerom nadol, aby ste niekoľko centimetrov (palcov) nadvihli predok stroja nad povrch. Potom rýchlym nadvihnutím rukovätí udrite prednou časťou stroja o povrch.
4. Uvoľnite závitovku zo záberu.
5. V prípade potreby opakujte kroky č. 1 až 4, kým z výstupného žľabu nebude vychádzať prúd snehu.

Poznámka: Ak sa vám narážaním prednej časti stroja nepodarí uvoľniť upchatý výstupný žľab, **zastavte motor, počkajte, kým sa nezastavia všetky pohyblivé časti, a použite čistiaci nástroj (nie je súčasťou dodávky). Nikdy nepoužívajte ruku.**

Dôležité: Uvoľnenie upchatého výstupného žľabu narážaním prednej časti stroja na chodník môže spôsobiť posunutie zarážok. Zarážky upravte a skrutky zarážok bezpečne dotiahnite podľa časti **Kontrola a nastavenie zarážok (strana 14).**

Provozné tipy

⚠ DÔLEŽITÉ UPOZORNENIE

Závitovka môže vyhadzovať skaly, hračky a iné cudzie predmety a spôsobiť vážne zranenie operátorovi alebo okolostojacim osobám.

- **Čistenú oblasť udržiavajte bez predmetov, ktoré by lopatky rotora mohli zdvihnúť a odhodiť.**
- **Do oblasti prevádzky nepúšťajte žiadne deti a domáce zvieratá.**

- Sneh odstraňujte čo najskôr po napadaní.
- Ak sa na klzkom povrchu alebo v ťažkom snehu stroj nepohybuje dopredu sám, zatlačte na rukoväť smerom dopredu, ale umožnite stroju postupovať vlastnou rýchlosťou.
- Každý záber opakujte, aby ste zabezpečili úplne odstránenie snehu.
- Vždy, keď je to možné, nasmerujte výstup snehu v smere vetra.

Po prevádzke

Bezpečnosť

- Stroj s benzínom v nádrži nikdy neskladujte vo vnútri budov, kde sú prítomné zdroje vznietenia, napríklad ohrievače vody, ohrievače priestoru alebo sušičky odevu. Pred uskladnením v akomkoľvek uzavretom priestore nechajte motor vychladnúť.
- Keď idete stroj uskladniť na viac ako 30 dní, dôležité informácie nájdete v časti Uskladnenie.

Zabránenie zamrznutiu po použití

- Nechajte motor niekoľko minút bežať, aby ste zabránili zamrznutiu pohyblivých častí. Zastavte motor, počkajte, kým sa nezastavia všetky pohyblivé časti a zo stroja odstráňte všetok ľad a sneh.
- Vyčistite všetok sneh a ľad zo spodnej strany žľabu.
- Otáčajte výstupný žľab doľava a doprava, aby ste z neho uvoľnili vytvorený ľad.
- S kľúčom zapaľovania v polohe Off niekoľkokrát potiahnite rukoväť navíjacieho štartéra alebo pripojte napájací kábel do zásuvky a k stroju a jedenkrát stlačte tlačidlo elektrického štartovania, aby ste zabránili zamrznutiu navíjacieho štartéra alebo elektrického štartéra.
- V snehu a v studených podmienkach môžu niektoré ovládacie prvky a pohyblivé časti zamrznúť. Pri snahe o ovládanie zamrznutých ovládacích prvkov nepoužívajte nadmernú silu. Ak máte problémy s obsluhou ktoréhokoľvek ovládacieho prvku alebo časti, naštartujte motor a niekoľko minút ho nechajte bežať.
- Nepokúšajte sa pomocou ovládania výstupného žľabu pohnúť zamrznutým výstupným žľabom. Podržte modré tlačidlo stlačené a pomocou rúk otočte výstupný žľab.
- Preprava stroja na otvorenom prívesnom vozíku alebo vozidle môže spôsobiť zamrznutie ovládacích prvkov alebo výstupného žľabu.

Údržba

Poznámka: Ľavú a pravú stranu stroja určte podľa normálnej prevádzkovej polohy.

Odporúčaný harmonogram údržby

Servisný interval	Postup pri údržbe
Po prvej hodine	• Skontrolujte uvoľnené fixačné prvky a v prípade potreby ich dotiahnite.
Po prvých 2 hodinách	• Vymeňte motorový olej. • Kábel závitovky skontrolujte a v prípade potreby ho nastavte. • Kábel hnacieho ústrojenstva skontrolujte a v prípade potreby ho nastavte.
Pri každom použití alebo denne	• Skontrolujte hladinu motorového oleja a ak je to potrebné, olej doplňte.
Po každých 100 hodinách prevádzky	• Vymeňte zapaľovaciu sviečku.
Každý rok	• Zarážky skontrolujte a v prípade potreby ich nastavte. • Skontrolujte odhadzovacie hrany a v prípade potreby nechajte odhadzovacie hrany a škrabák vymeniť autorizovaným servisným predajcom. • Vymeňte motorový olej. • Kábel závitovky skontrolujte a v prípade potreby ho nastavte. • Kábel hnacieho ústrojenstva skontrolujte a v prípade potreby ho nastavte. • Skontrolujte tlak pneumatík. • Skontrolujte uvoľnené fixačné prvky a v prípade potreby ich dotiahnite. • Nechajte autorizovaným servisným predajcom skontrolovať hnací remeň a v prípade potreby ho nechajte vymeniť.
Každý rok alebo pred uskladnením	• Pripravte stroj na uskladnenie.

Bezpečnosť pri údržbe

Pred vykonaním akejkoľvek údržby stroja si prečítajte nasledujúce bezpečnostné opatrenia:

- Pred vykonaním akejkoľvek údržby, servisu alebo nastavenia zastavte motor a vyberte kľúč. V prípade potreby závažnejších opráv kontaktujte autorizovaného servisného predajcu.
- Fixačné prvky často kontrolujte, či sú správne dotiahnuté, aby ste sa ubezpečili, že stroj je v bezpečnom pracovnom stave.
- Podľa potreby vykonávajte údržbu alebo vymieňajte bezpečnostné štítky a štítky s pokynmi.
- Nemeňte nastavenie regulátora motora.
- Kupujte len originálne náhradné diely a príslušenstvo značky Toro.

Kontrola hladiny motorového oleja

Servisný interval: Pri každom použití alebo denne

1. Vyberte mierku, utrite ju dočista a potom ju úplne zasuňte **bez skrutkovania**.
2. Mierku vyberte a skontrolujte hladinu oleja.
   - Ak je hladina oleja pod značkou pridania na mierke (Obrázok 16), pridajte olej. Pozrite si časť Výmena motorového oleja (strana 15).
   - Ak je hladina oleja nad značkou plného stavu (Obrázok 16), vypúšťajte nadbytočný olej, kým hladina oleja nedosiahne na mierke značku plného stavu. Informácie nájdete na (strana).

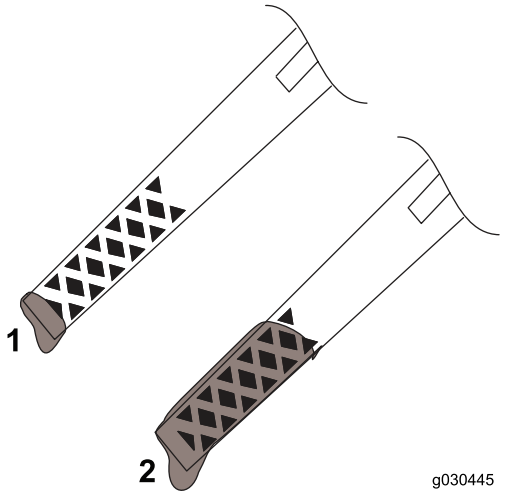

Obrázok 16

1. Nízka hladina oleja – pridajte olej
2. Správna hladina oleja

Kontrola a nastavenie zarážok

Servisný interval: Každý rok

Skontrolujte zarážky a overte, či sa závitovka nedotýka dláždeného povrchu. Opotrebovanie vyrovnajte nastavením zarážok podľa potreby (Obrázok 17).

1. Uvoľnite skrutky zarážok.
2. Pod škrabák zasuňte 5-milimetrovú (3/16-palcovú) dosku.

   Poznámka: Použitie tenšej dosky povedie k agresívnejšiemu nastaveniu škrabáka. Použitie hrubšej dosky povedie k menej agresívnemu nastaveniu škrabáka.
3. Znížte zarážky na zem.

   Poznámka: Zaručte, aby boli zarážky na rovnej zemi.
4. Dotiahnite skrutky zarážok.

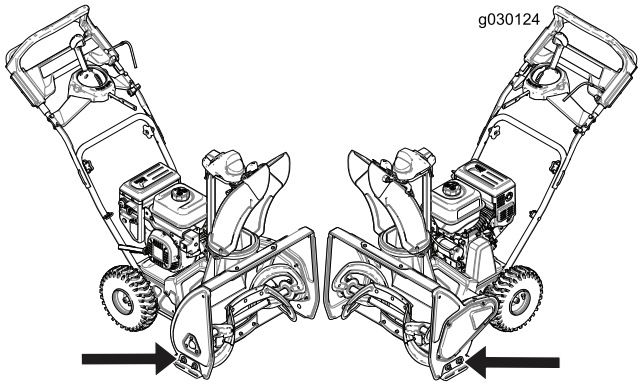

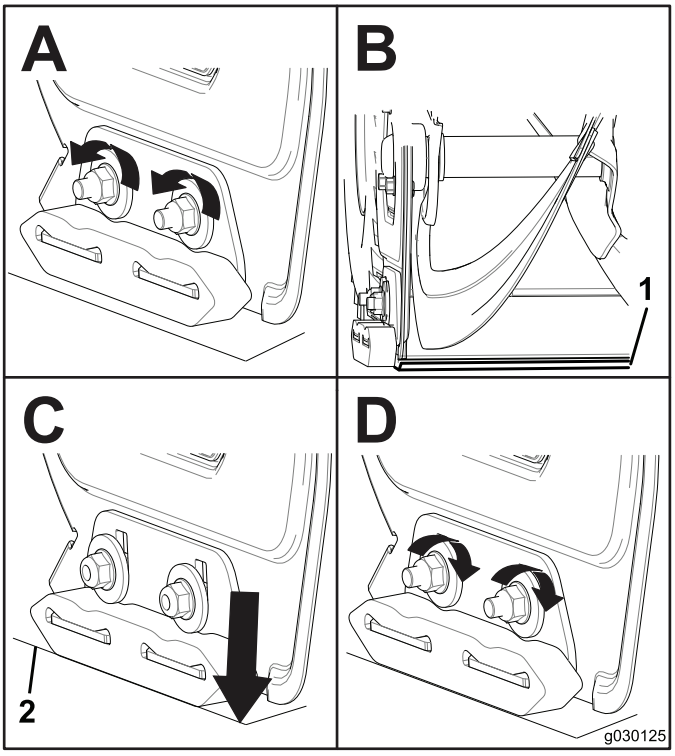

Obrázok 17

1. 5-milimetrová (3/16-palcová) doska
2. Zem

Kontrola odhadzovacích hrán

Servisný interval: Každý rok—Skontrolujte odhadzovacie hrany a v prípade potreby nechajte odhadzovacie hrany a škrabák vymeniť autorizovaným servisným predajcom.

Pred každým používaním stroja skontrolujte opotrebovanie odhadzovacích hrán. Keď sa odhadzovacia hrana opotrebovala až po otvor indikujúci opotrebovanie, nechajte odhadzovacie hrany vymeniť autorizovaným servisným predajcom (Obrázok 18).

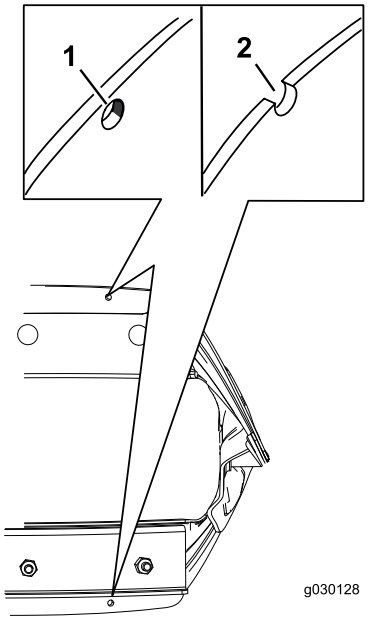

Obrázok 18

1. Otvor indikujúci opotrebovanie je neporušený, nemusíte vymeniť odhadzovacie hrany.
2. Otvor indikujúci opotrebovanie je porušený, vymeňte obe odhadzovacie hrany.

Výmena motorového oleja

Servisný interval: Po prvých 2 hodinách

Každý rok

Pred výmenou oleja nechajte motor pár minút bežať, aby sa olej zahrial. Zohriaty olej lepšie vyteká a odnáša viac nečistôt.

1. Stroj presuňte na rovný povrch.
2. Pod výpustnú zátku oleja umiestnite záchytnú nádobu, odstráňte výpustnú zátku, nakloňte stroj smerom dozadu a vypustite použitý olej do záchytnej nádoby (Obrázok 19).

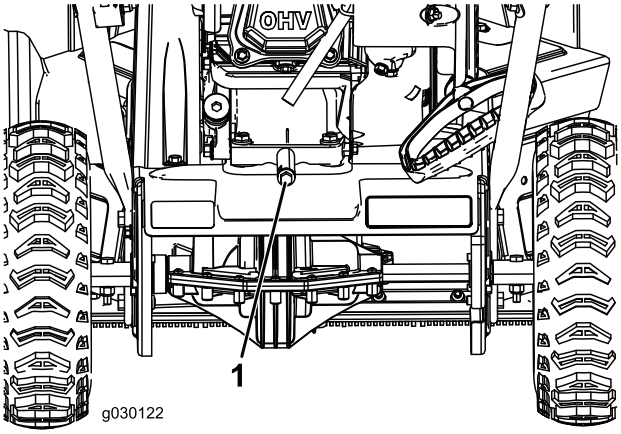

Obrázok 19

1. Výpustná zátka oleja

3. Po vypustení použitého oleja vráťte stroj späť do prevádzkovej polohy.
4. Namontujte výpustnú zátku oleja a bezpečne ju dotiahnite.
5. Vyčistite okolie zátky plniaceho otvoru oleja.
6. Pomocou nižšie uvedeného obrázka Obrázok 20 vyberte najlepšiu viskozitu oleja pre očakávaný rozsah vonkajších teplôt:

Model	Maximálna náplň
38711	0,5 l
38712	0,7 l

Typ oleja: automobilový detergentný olej so servisnou klasifikáciou API SJ, SL alebo vyššou.

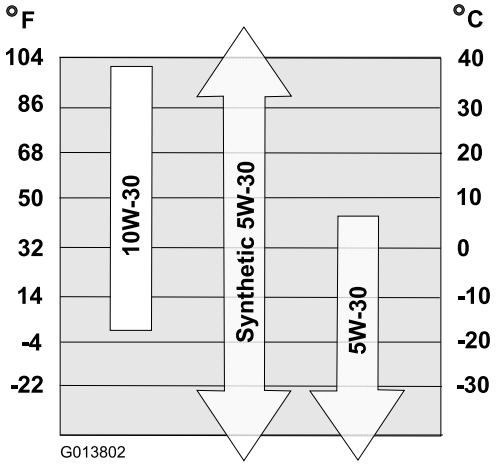

Obrázok 20

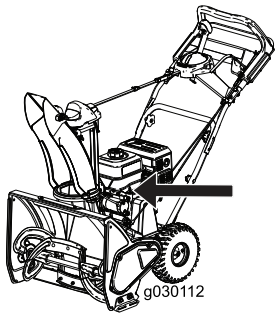

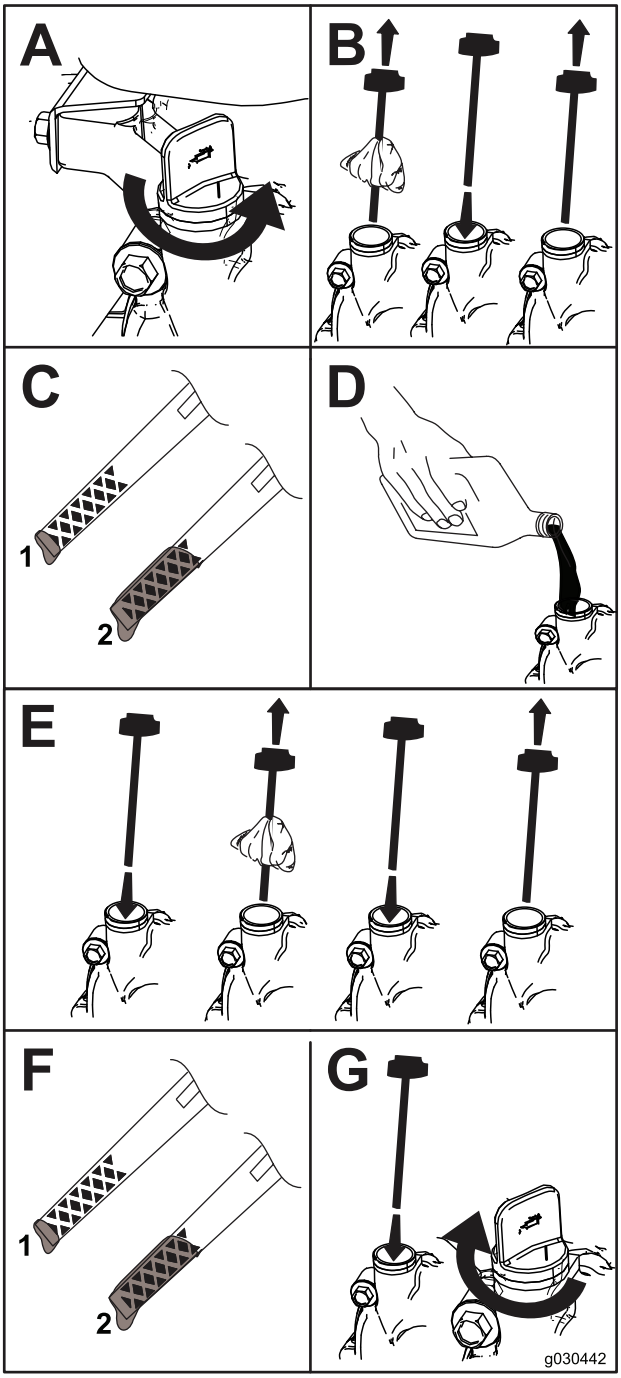

Obrázok 21

1. Nízka hladina oleja – pridajte olej
2. Správna hladina oleja

Výmena zapaľovacej sviečky

Servisný interval: Po každých 100 hodinách prevádzky—Vymeňte zapaľovaciu sviečku.

⚠ DÔLEŽITÉ UPOZORNENIE

Výmena zapaľovacej sviečky, kým je motor horúci, môže spôsobiť popáleniny.

Ak chcete vymeniť zapaľovaciu sviečku, počkajte, kým motor nevychladne.

Použite zapaľovaciu sviečku značky Toro alebo jej ekvivalent (Champion® RN9YC alebo NGK BPR6ES).

1. Otvorte kryt (Obrázok 22).

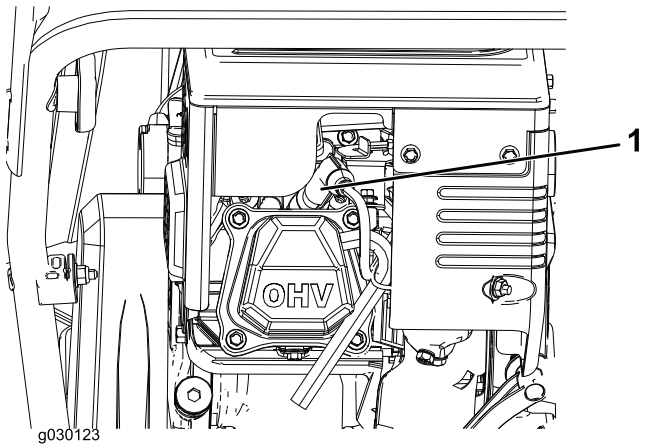

Obrázok 22

2. Vyčistite priestor okolo základne zapaľovacej sviečky.
3. Vyberte a zahoďte starú zapaľovaciu sviečku.

   Poznámka: Na vybratie zapaľovacej sviečky budete potrebovať račňový nástavec.
4. Vzdialenosť medzi elektródami novej zapaľovacej sviečky nastavte na 0,76 mm (Obrázok 23).

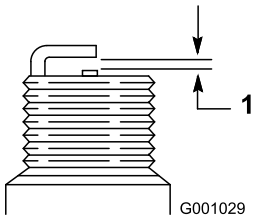

Obrázok 23

1. 0,76 mm

Nastavenie kábla závitovky

Servisný interval: Po prvých 2 hodinách

Každý rok

Ak pri vysokom zaťažení hnací remeň prešmykuje alebo píska, nastavte kábel závitovky.

1. Uvoľnite maticu na dolnej svorke kábla, ale neodstraňujte ju (Obrázok 24).

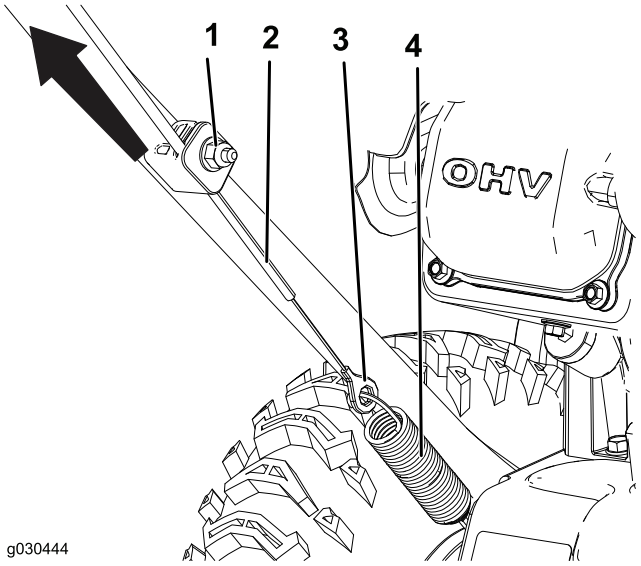

Obrázok 24

1. Matica
2. Kábel
3. Spojovací článok
4. Pružina

2. Potiahnite kábel smerom nahor, aby ste čiastočne zvýšili jeho napätie (Obrázok 24).

   Dôležité: Kábel nenapnite úplne. Úplné odstránenie vôle kábla zabráni správnemu zastaveniu závitovky.

3. Pridržte kábel na mieste a pritiahnite maticu (Obrázok 24).

Nastavenie kábla hnacieho ústrojenstva

Servisný interval: Po prvých 2 hodinách

Každý rok

Ak sa kolesá jednoducho zastavia alebo ak sa pohybujú bez použitia rukoväte pojazdu, nastavte kábel hnacieho ústrojenstva.

1. Uvoľnite maticu na hornej svorke kábla, ale neodstraňujte ju (Obrázok 25).

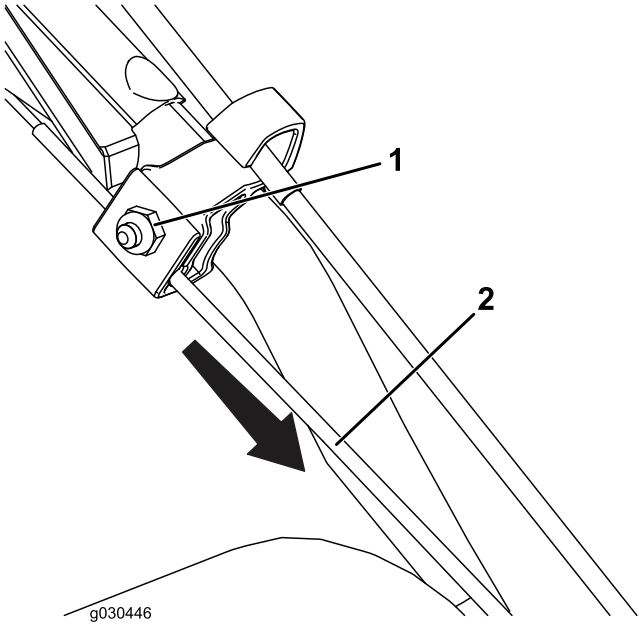

Obrázok 25

1. Matica
2. Kábel

2. Potiahnite kábel smerom nadol, aby ste ho takmer celkom napli (Obrázok 25).

   Dôležité: Kábel nenapnite úplne. Úplné odstránenie vôle kábla môže spôsobiť, že sa kolesá uvedú do pohybu bez použitia rukoväte pojazdu.

3. Dotiahnite maticu (Obrázok 25).

Kontrola tlaku pneumatík

Servisný interval: Každý rok

Tlak rovnomerne nastavte v oboch pneumatikách na hodnotu 1,03 až 1,37 bar.

Uskladnenie

Uskladnenie snežnej frézy

⚠ DÔLEŽITÉ UPOZORNENIE

- **Palivové výpary sú vysoko horľavé, výbušné a v prípade inhalácie nebezpečné. Ak stroj skladujete v oblasti s otvoreným ohňom, benzínové výpary sa môžu vznietiť a spôsobiť výbuch.**
- **Stroj neskladujte v dome (obývanej časti), pivnici ani v žiadnej inej oblasti, kde sa môžu nachádzať zdroje vznietenia, napríklad ohrievače vody alebo priestoru, sušičky odevov, pece a iné podobné zariadenia.**
- **Keď sa v nádrži nachádza palivo, nenakláňajte stroj dozadu. Palivo by mohlo zo stroja vytiecť.**

1. Pri poslednom dopĺňaní paliva v sezóne pridajte do čerstvého paliva podľa pokynov výrobcu stabilizátor paliva.
2. Motor nechajte v prevádzke 10 minút, aby sa upravené palivo dostalo do celého palivového systému.
3. Zastavte motor, nechajte ho vychladnúť a vypustite palivovú nádrž alebo nechajte motor bežať, kým sa nezastaví.
4. Naštartujte motor a nechajte ho v prevádzke, kým sa nezastaví.
5. Načerpajte palivo do motora alebo použite sýtič, naštartujte motor tretíkrát a nechajte ho bežať až dovtedy, kým ho nebude možné naštartovať.
6. Vypustite palivo z karburátora cez vypúšťaciu skrutku karburátora do schválenej nádoby na benzín.
7. Správnym spôsobom zlikvidujte nepoužité palivo. Recyklujte ho podľa miestnych predpisov alebo ho použite v automobile.
8. Keď je motor ešte stále zohriaty, vymeňte olej. Pozrite si časť Výmena motorového oleja (strana 15).
9. Vyberte zapaľovaciu sviečku.
10. Do otvoru na zapaľovaciu sviečku nalejte dve kávové lyžičky oleja.
11. Zapaľovaciu sviečku namontujte rukou a potom ju dotiahnite momentovým kľúčom na hodnotu 27 – 30 N·m.
12. S kľúčom zapaľovania v polohe Off pomaly vyťahujte navíjací štartér, aby sa olej rovnomerne naniesol na vnútornú stranu valca.
13. Stroj očistite.
14. Otlčené povrchy pretrite náterom, ktorý je dostupný u autorizovaného servisného predajcu. Postihnuté oblasti pred natretím očistite brúsnym papierom a použite antikorózny prostriedok, ktorý zabráni zhrdzaveniu kovových dielov.
15. Dotiahnite všetky uvoľnené fixačné prvky. Všetky poškodené diely opravte alebo vymeňte.
16. Stroj zakryte a uskladnite ho na čistom a suchom mieste mimo dosahu detí. Pred uskladnením v akomkoľvek uzavretom priestore nechajte motor vychladnúť.

Zoznam medzinárodných distribútorov

Distribútor:	Krajina:	Telefónne číslo:	Distribútor:	Krajina:	Telefónne číslo:
Agrolanc Kft	Maďarsko	36 27 539 640	Maquiver S.A.	Kolumbia	57 1 236 4079
Asian American Industrial (AAI)	Hongkong	852 2497 7804	Maruyama Mfg. Co. Inc.	Japonsko	81 3 3252 2285
B-Ray Corporation	Kórea	82 32 551 2076	Mountfield a.s.	Česká republika	420 255 704 220
Brisa Goods LLC	Mexiko	1 210 495 2417	Mountfield a.s.	Slovensko	420 255 704 220
Casco Sales Company	Portoriko	787 788 8383	Munditol S.A.	Argentína	54 11 4 821 9999
Ceres S.A.	Kostarika	506 239 1138	Norma Garden	Rusko	7 495 411 61 20
CSSC Turf Equipment (pvt) Ltd.	Srí Lanka	94 11 2746100	Oslinger Turf Equipment SA	Ekvádor	593 4 239 6970
Cyril Johnston & Co.	Severné Írsko	44 2890 813 121	Oy Hako Ground and Garden Ab	Fínsko	358 987 00733
Cyril Johnston & Co.	Írsko	44 2890 813 121	Parkland Products Ltd.	Nový Zéland	64 3 34 93760
Fat Dragon	Čína	886 10 80841322	Perfetto	Poľsko	48 61 8 208 416
Femco S.A.	Guatemala	502 442 3277	Pratoverde SRL.	Taliansko	39 049 9128 128
FIVEMANS New-Tech Co., Ltd	Čína	86-10-6381 6136	Prochaska & Cie	Rakúsko	43 1 278 5100
ForGarder OU	Estónsko	372 384 6060	RT Cohen 2004 Ltd.	Izrael	972 986 17979
G.Y.K. Company Ltd.	Japonsko	81 726 325 861	Riversa	Španielsko	34 9 52 83 7500
Geomechaniki of Athens	Grécko	30 10 935 0054	Lely Turfcare	Dánsko	45 66 109 200
Golf international Turizm	Turecko	90 216 336 5993	Lely (U.K.) Limited	Veľká Británia	44 1480 226 800
Hako Ground and Garden	Švédsko	46 35 10 0000	Solvert S.A.S.	Francúzsko	33 1 30 81 77 00
Hako Ground and Garden	Nórsko	47 22 90 7760	Spypros Stavrinides Limited	Cyprus	357 22 434131
Hayter Limited (U.K.)	Veľká Británia	44 1279 723 444	Surge Systems India Limited	India	91 1 292299901
Hydroturf Int. Co Dubai	Spojené arabské emiráty	97 14 347 9479	T-Markt Logistics Ltd.	Maďarsko	36 26 525 500
Hydroturf Egypt LLC	Egypt	202 519 4308	Toro Australia	Austrália	61 3 9580 7355
Irrimac	Portugalsko	351 21 238 8260	Toro Europe NV	Belgicko	32 14 562 960
Irrigation Products Int'l Pvt Ltd.	India	0091 44 2449 4387	Valtech	Maroko	212 5 3766 3636
Jean Heybroek b.v.	Holandsko	31 30 639 4611	Victus Emak	Poľsko	48 61 823 8369

Upozornenie o ochrane osobných údajov pre Európu

Údaje, ktoré spoločnosť Toro zhromažďuje
Pobočka Toro Warranty Company (ďalej spoločnosť Toro) rešpektuje vaše súkromie. Na spracovanie vašej reklamácie a kontaktovanie sa s vami v prípade stiahnutia výrobku z trhu vás žiadame o poskytnutie určitých osobných údajov a to buď priamo, alebo prostredníctvom miestnej pobočky alebo predajcu spoločnosti Toro.

Záručný systém spoločnosti Toro je umiestnený na serveroch nachádzajúcich sa v Spojených štátoch amerických, kde zákon o ochrane osobných údajov nemusí poskytovať rovnaký stupeň ochrany, ako poskytuje zákon platný vo vašej krajine.

POSKYTNUTÍM SVOJICH OSOBNÝCH ÚDAJOV SÚHLASÍTE S ICH SPRACOVANÍM PODĽA POPISU V TOMTO UPOZORNENÍ O OCHRANE OSOBNÝCH ÚDAJOV.

Spôsob využívania informácií spoločnosťou Toro
Spoločnosť Toro môže použiť vaše osobné údaje na spracovanie reklamácií, kontaktovanie sa s vami v prípade stiahnutia výrobku z trhu a na akékoľvek iné účely, o ktorých vás budeme informovať. Spoločnosť Toro môže poskytnúť vaše údaje svojim pobočkám, predajcom alebo iným obchodným partnerom v súvislosti s ktoroukoľvek zo spomínaných činností. Vaše údaje nepredáme žiadnej inej spoločnosti. Vyhradzujeme si právo zverejniť vaše osobné údaje z dôvodu dodržiavania platných zákonov a na základe požiadaviek príslušných úradov, z dôvodu riadnej prevádzky našich systémov alebo z dôvodu ochrany našej spoločnosti, prípadne iných používateľov.

Uchovávanie osobných údajov
Vaše osobné údaje budeme uchovávať tak dlho, ako to bude potrebné, a to na účely, na ktoré sa pôvodne zhromaždili, alebo na iné legitímne účely (napríklad na dodržiavanie regulačných nariadení), prípadne na základe požiadaviek vyplývajúcich z platného zákona.

Záväzok spoločnosti Toro týkajúci sa ochrany vašich osobných údajov
Na ochranu vašich osobných údajov prijímame primerané opatrenia. Zároveň uskutočňujeme kroky na zachovanie správnosti a aktuálnosti osobných údajov.

Prístup k vašim osobným údajom a ich oprava
Ak chcete skontrolovať alebo opraviť svoje osobné údaje, kontaktujte nás prostredníctvom e-mailu na adrese legal@toro.com.

Austrálsky zákon na ochranu spotrebiteľov

Austrálski zákazníci nájdu informácie o austrálskom zákone na ochranu spotrebiteľov v škatuli alebo im ich poskytne miestny predajca produktov značky Toro.

Záruka od spoločnosti Toro a záruka naštartovania (GTS) od spoločnosti Toro

Produkty na domáce používanie

Podmienky a produkty zahrnuté do záruky

Spoločnosť Toro a jej sesterská spoločnosť Toro Warranty Company na základe vzájomnej dohody spoločne zaručujú, že pôvodnému kupujúcemu[1] opravia nižšie uvedené produkty od spoločnosti Toro, ak k poruche došlo chybou materiálov alebo spracovania, prípadne ak motor od spoločnosti Toro so zárukou naštartovania (GTS) nenaštartuje po prvom ani druhom potiahnutí za podmienky, že sa vykonala požadovaná bežná údržba podľa pokynov v *používateľskej príručke*.

Táto záruka zahŕňa náklady na súčiastky a prácu, ale prepravné náklady hradí používateľ.

Nasledujúce časové obdobia platia odo dňa kúpy:

Produkty	**Záručné obdobie**
Snežné frézy	
• Jednostupňové	2 roky domáceho používania[2] 45 dní komerčného používania
– Motor	2-ročná záruka GTS na domáce používanie[2]
• SnowMax	3 roky domáceho používania[2] 45 dní komerčného používania
– Žľab, deflektor žľabu a dolný žľab	Celoživotné (len pôvodný majiteľ)[1]
• Dvojstupňové	3 roky domáceho používania[2] 45 dní komerčného používania
– Žľab, deflektor žľabu a kryt plášťa poháňača	Celoživotné (len pôvodný majiteľ)[1]
Elektrické snežné frézy	2 roky domáceho používania[2] Na komerčné používanie sa záruka neposkytuje

[1] Ako pôvodný kupujúci sa označuje osoba, ktorá si produkt značky Toro kúpila pôvodne.

[2] Domáce použitie označuje používanie produktu v mieste vášho bydliska. Použitie na viac ako jednom mieste sa považuje za komerčné použitie a v takom prípade sa na stroj vzťahuje záruka na komerčné použitie.

Povinnosti vlastníka

Produkt značky Toro musíte udržiavať podľa postupov údržby, ktoré sú opísané v *používateľskej príručke*. Takáto pravidelná údržba vykonávaná predajcom alebo vami sa vykonáva na vaše náklady.

Pokyny na získanie záručného servisu

Ak si myslíte, že váš produkt od spoločnosti Toro obsahuje chybu materiálov alebo spracovania, postupujte takto:

1. Obráťte sa na svojho predajcu a dohodnite s ním servis produktu. Ak sa z nejakého dôvodu nemôžete skontaktovať s predajcom, servis si môžete dohodnúť s autorizovaným distribútorom značky Toro. Pozrite si priložený zoznam distribútorov.
2. Do servisnej predajne prineste produkt a doklad o kúpe (účtenku). Ak z nejakého dôvodu nebudete s analýzou alebo pomocou poskytnutou v servisnej predajni spokojní, obráťte sa na nás na adrese:

   Toro Warranty Company
   Toro Customer Care Department, RLC Division
   8111 Lyndale Avenue South
   Bloomington, MN 55420-1196 USA
   001–952–948–4707

Nepokryté položky a podmienky

Neudeľuje sa žiadna výslovná záruka okrem špeciálnej záruky na emisný systém a motor, ktorá sa poskytuje s určitými produktmi. Výslovná záruka nepokrýva nasledujúce položky:

- Náklady na pravidelnú údržbu alebo súčiastky, napríklad na filtre, palivo, mazivá, výmeny oleja, zapaľovacie sviečky alebo nastavenie brzdy a spojky
- Súčiastky zlyhávajúce z dôvodu normálneho opotrebenia
- Všetky produkty alebo ich časti, ktoré ste zmenili alebo použili nesprávnym spôsobom, prípadne zanedbali a vyžadujú výmenu alebo opravu z dôvodu nehôd alebo nedostatku správnej údržby
- Poplatky za naloženie a doručenie
- Opravy alebo pokusy o opravu, ktoré nevykonávajú autorizovaní servisní predajcovia spoločnosti Toro
- Opravy potrebné pre nedodržanie odporúčaného postupu pri používaní paliva (ďalšie informácie nájdete v *používateľskej príručke*)
  - Odstránenie nečistôt z palivového systému nie je kryté
  - Použitie starého paliva (staršieho ako jeden mesiac) alebo paliva, ktoré obsahuje viac ako 10 % etanolu alebo viac ako 15 % MTBE
  - Nevypustenie palivového systému pred obdobím nečinnosti dlhšom ako jeden mesiac
- Opravy alebo úpravy týkajúce sa problémov s naštartovaním vyplývajúce z nasledujúcich príčin:
  - Nedodržanie správnych postupov údržby alebo odporúčaného postupu pri používaní paliva
  -
- Špeciálne prevádzkové podmienky, v ktorých môže naštartovanie vyžadovať viac ako dve potiahnutia:
  - Prvé naštartovanie po dlhom období nečinnosti prekračujúcom tri mesiace alebo po sezónnom uskladnení
  - Nesprávne postupy štartovania – ak sa pri štartovaní zariadenia vyskytnú ťažkosti, pozrite si *používateľskú príručku* a ubezpečte sa, že pri štartovaní používate správny postup. Môžete si tak ušetriť zbytočnú návštevu u autorizovaného servisného predajcu spoločnosti Toro.

Všeobecné podmienky

Na kupujúceho sa vzťahujú zákony príslušnej krajiny. Táto záruka neobmedzuje práva, ktoré kupujúcemu priznávajú tieto zákony.