Form No. 3396-403 Rev A

Snöslunga SnowMax 724/824 QXE

Modellnr 38711—Serienr 316000001 och högre

Modellnr 38712—Serienr 316000001 och högre

Bruksanvisning

Introduktion

Denna maskin är avsedd att användas av privatkunder. Den är konstruerad för att röja snö från stenbelagda ytor, t.ex. uppfarter och trottoarer, och andra trafikområden runt bostäder eller affärsanläggningar. Den är inte avsedd att användas för borttagning av annat material än snö eller för rensning av grusytor.

Läs denna information noga så att du lär dig att använda och underhålla maskinen på rätt sätt, och för att undvika person- och produktskador. Du är ansvarig för att maskinen används på ett korrekt och säkert sätt.

Du kan kontakta Toro direkt på www.Toro.com om du behöver information om maskiner och tillbehör, hjälp med att hitta en återförsäljare eller om du vill registrera din maskin.

Kontakta en auktoriserad återförsäljare eller Toros kundservice och ha maskinens modell- och serienummer till hands om du har behov av service, Toro-originaldelar eller ytterligare information. Figur 1 visar var du finner maskinens modell- och serienummer. Skriv in numren i det tomma utrymmet.

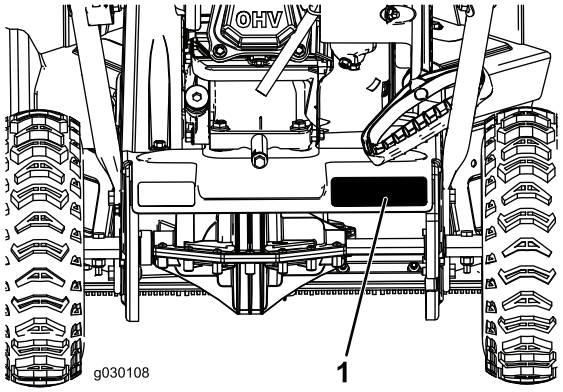

Figur 1

1. Modell- och serienummer

Modellnr _____

Serienr _____

I denna bruksanvisning anges potentiella risker och alla säkerhetsmeddelanden har markerats med en varningssymbol (Figur 2), som anger fara, som kan leda till allvarlig personskada eller dödsfall om föreskrifterna inte följs.

Figur 2

1. Varningssymbol

Två ord används också i den här bruksanvisningen för att markera information. **Viktigt** anger speciell teknisk information och **Observera** anger allmän information som är värd att notera.

För modeller med angiven effekt beräknades motorns nettoeffekt i verkstaden av motortillverkaren enligt SAE J1940. Den här snöslungans faktiska motorhästkrafter kommer att vara avsevärt lägre då den är konfigurerad att uppfylla gällande säkerhetskrav, utsläppsföreskrifter och funktionella krav.

© 2015—The Toro® Company
8111 Lyndale Avenue South
Bloomington, MN 55420

Registrera din produkt på www.Toro.com.

CE

Översättning av originalet (SV)
Tryckt i USA
Med ensamrätt

3396-403 A

Innehåll

Introduktion 1
Säkerhet 2
Ljudtryck 2
Ljudeffekt 2
Vibration..... 2
Säkerhets- och instruktionsdekaler 3
Montering 4
1 Fälla upp handtaget 4
2 Montering av utkastare 4
3 Fylla på olja i motorn 5
Produktöversikt 7
Körning 7
Före körning 7
Säkerhet 7
Fylla bränsletanken 7
Kontrollera oljenivån i motorn 8
Under arbetets gång 8
Säkerhet 8
Starta motorn 8
Koppla in matarskruven 10
Koppla bort matarskruven 10
Köra maskinen med självdrivning 10
Stänga av motorn 10
Använda snabbspaken Quick Stick® 10
Rensa en igensatt utkastare 11
Arbetstips 11
Efter körning 11
Säkerhet 11
Förhindra fastfrysning efter användning 11
Underhåll 12
Rekommenderat underhåll 12
Säkerhet vid underhåll 12
Kontrollera oljenivån i motorn 12
Kontrollera och justera medarna 12
Kontrollera utkastarens kanter 13
Byta ut motoroljan 13
Byta tändstiftet 15
Justera matarskruvens kabel 15
Justera transmissionskabeln 15
Kontrollera däcktrycket 16
Förvaring 16
Förvara snöslungan 16

Säkerhet

Den här snöslungan uppfyller eller överträffar de specifikationer i ISO 8437 som var i kraft när snöslungan tillverkades.

- Läs och ta till dig innehållet i den här bruksanvisningen innan du startar motorn. Se till att alla som använder den här produkten förstår varningarna och vet hur den ska användas.
- Håll händer och fötter på avstånd från maskinens rörliga delar.
- Kör endast maskinen om skydd och andra säkerhetsanordningar sitter på plats och fungerar.
- Håll avståndet till utkastaröppningen. Håll kringstående på säkert avstånd från maskinen.
- Håll barn på säkert avstånd från arbetsområdet och under en ansvarsfull vuxens uppsyn (inte förarens). Låt aldrig barn köra maskinen.
- Stäng av maskinen innan du servar, tankar eller rensar den.

Ljudtryck

Maskinen har en ljudtrycksnivå vid förarens öra på 89 dBA (modell 38711) och 93 dBA (modell 38712) med ett osäkerhetsvärde (K) på 1 dBA. Ljudtrycksnivån har fastställts enligt de procedurer som beskrivs i EN ISO 11201.

Ljudeffekt

Maskinen har en garanterad ljudeffektsnivå på 102 dBA (modell 38711) och 107 dBA (modell 38712) med ett osäkerhetsvärde (K) på 3,75 dBA. Ljudeffektsnivån har fastställts enligt de procedurer som beskrivs i EN ISO 3744.

Vibration

Modell 38711:

Uppmätt vibrationsnivå för vänster hand = 4,3 m/s2.

Uppmätt vibrationsnivå för höger hand = 5,1 m/s2.

Osäkerhetsvärde (K) = 2,1 m/s2.

Modell 38712:

Uppmätt vibrationsnivå för vänster hand = 3,5 m/s2.

Uppmätt vibrationsnivå för höger hand = 4,1 m/s2.

Osäkerhetsvärde (K) = 2,1 m/s2.

De uppmätta värdena har fastställts enligt de procedurer som beskrivs i EN ISO 20643.

Säkerhets- och instruktionsdekaler

Obs: Säkerhets- och instruktionsdekalerna sitter nära potentiella farozoner. Byt ut skadade dekaler.

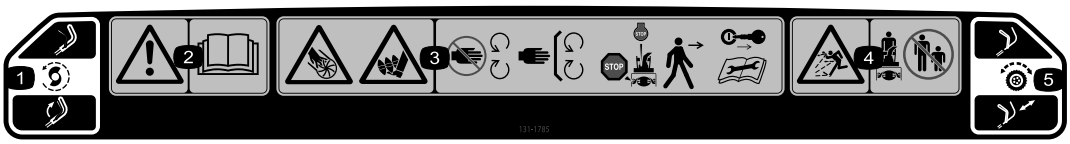

131–1785

Beställ artikelnr 131–5921

1. Matarskruvsdrivning – pressa ned spaken för att koppla in den, släpp spaken för att koppla ur den.
2. Varning – läs *bruksanvisningen*.
3. Avkapnings-/avslitningsrisk för händer och fötter, matarskruv – håll dig på avstånd från rörliga delar, se till att alla skydd sitter på plats, stäng av motorn och vänta tills matarskruven stannar innan du kliver ur maskinen, ta ut tändningsnyckeln och läs instruktionerna innan du utför service eller underhåll.
4. Risk för utslungade föremål – se till att kringstående befinner sig på behörigt avstånd från snöslungan.
5. Självdrivning – tryck ned handtaget för att aktivera självdrivningen.

131–5914

Beställ artikelnr 131–5915

1. Risk för att händer och fötter slits av, matarskruv – placera aldrig händerna i utkastaren, ta ut tändningsnyckeln och läs anvisningarna innan du utför service eller underhåll.

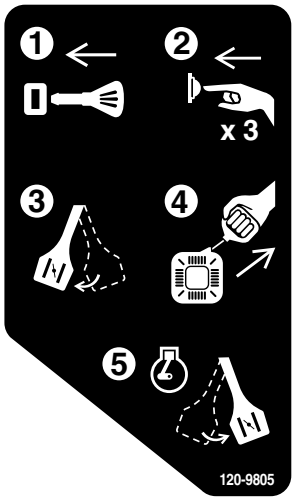

120-9805

1. Sätt i nyckeln.
2. Snapsa motorn tre gånger.
3. Lägg i choken.
4. Dra i startsnöret.
5. Koppla ur choken när motorn är igång.

Montering

Lösa delar

Använd diagrammet nedan för att kontrollera att alla delar finns med.

Tillvägagångssätt	Beskrivning	Antal	Användning
1	Inga delar krävs	–	Fäll upp handtaget.
2	Skruv (1/4-20 x 1-1/2 tum) Låsmutter (1/4-20 tum) Vagnskruv (1/4-20 x 1 tum) Låsmutter (1/4–20 tum) Skruv (1/4-20 x 5/8 tum)	1 1 3 3 1	Montera utkastaren.

1

Fälla upp handtaget

Inga delar krävs

Tillvägagångssätt

Viktigt: **Se till att kablarna inte kläms när du fäller upp handtaget.**

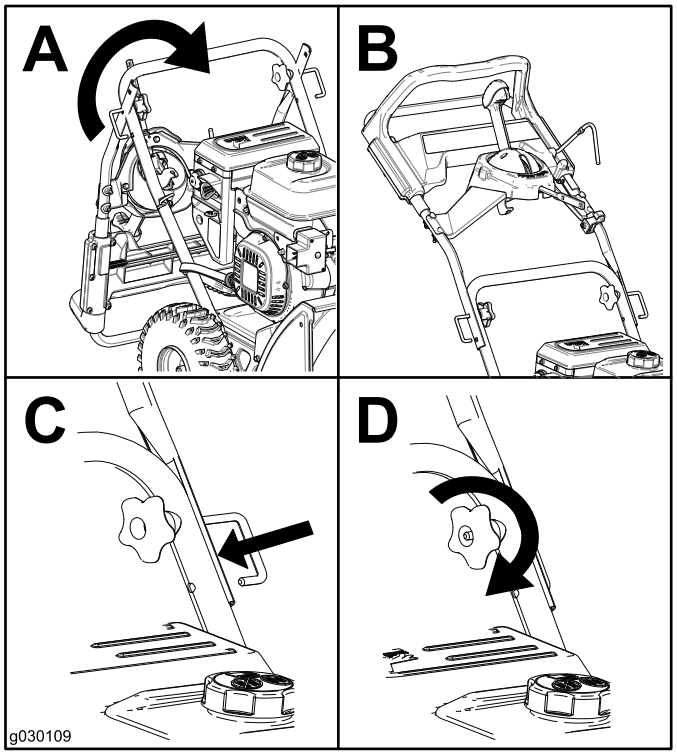

Figur 3

2

Montering av utkastare

Delar som behövs till detta steg:

1	Skruv (1/4-20 x 1-1/2 tum)
1	Låsmutter (1/4-20 tum)
3	Vagnskruv (1/4-20 x 1 tum)
3	Låsmutter (1/4–20 tum)
1	Skruv (1/4-20 x 5/8 tum)

Tillvägagångssätt

1. För in utkastarens stöd genom fästet och in i maskinens stomme och fäst stången med en skruv och en låsmutter (Figur 4).

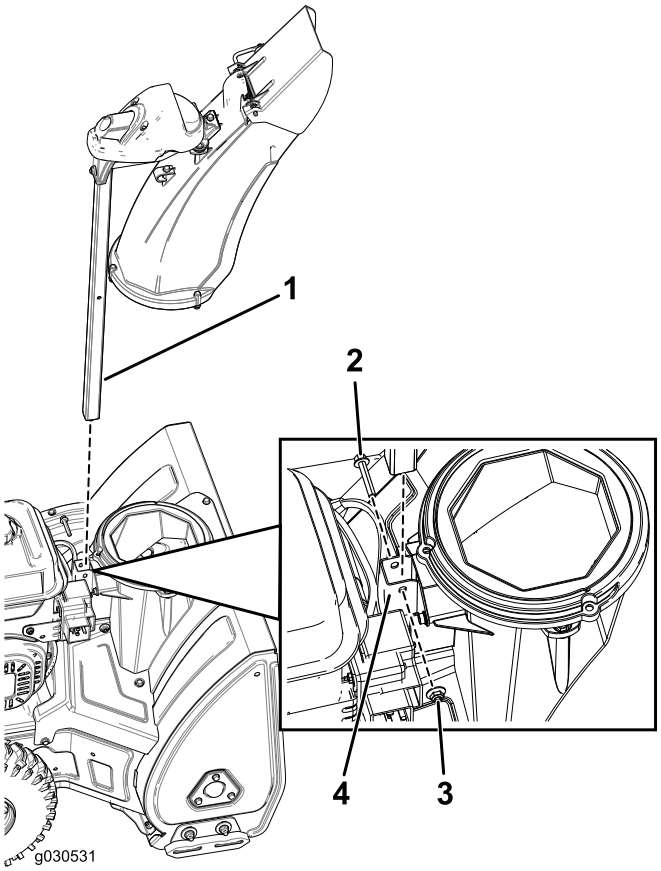

Figur 4

1. Utkastarens stöd
2. Skruv (1/4–20 x 1–1/2 tum)
3. Låsmutter (1/4–20 tum)
4. Fäste

2. Montera utkastarens stöd och fäst kablarna (Figur 5).

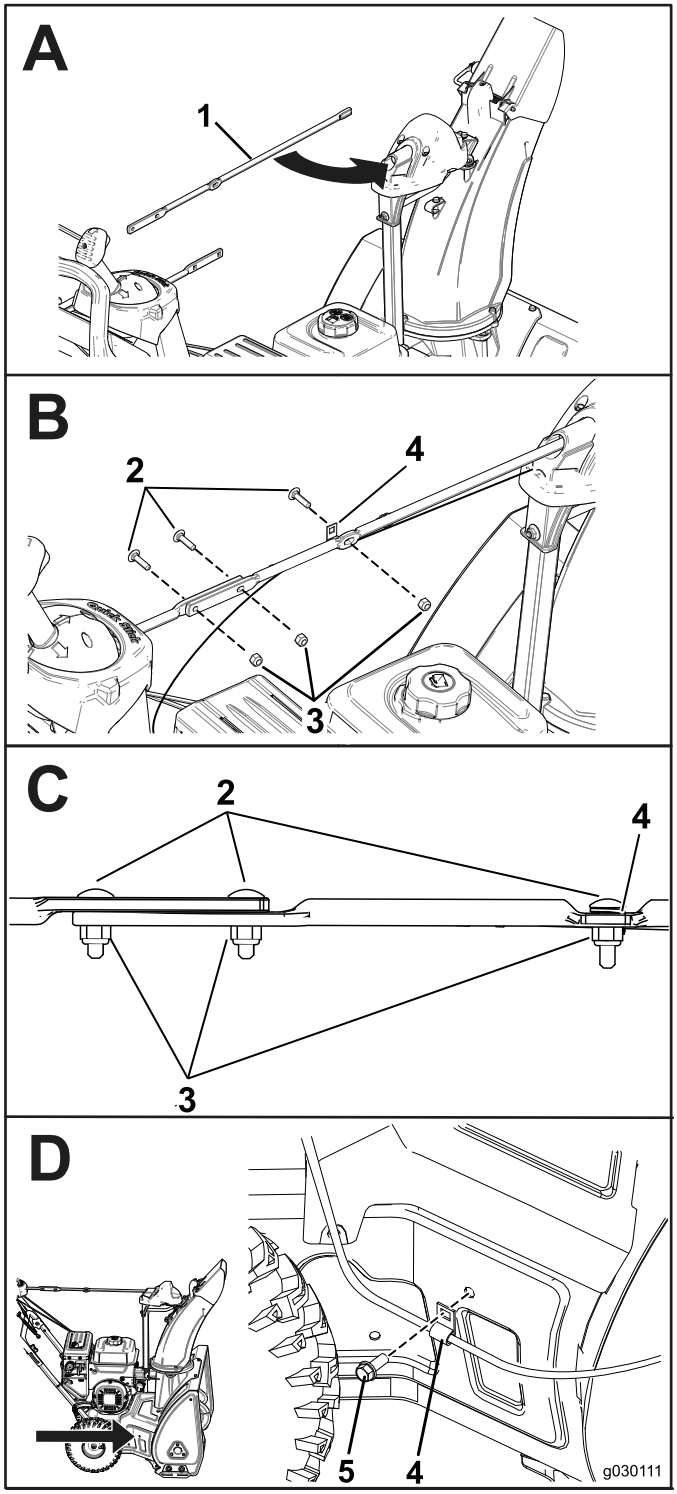

Figur 5

1. Utkastarens stöd
2. Vagnskruv (1/4–20 x 1 tum)
3. Låsmutter (1/4–20 tum)
4. Kabelklämma
5. Skruv (1/4–20 x 5/8 tum)

3

Fylla på olja i motorn

Inga delar krävs

Tillvägagångssätt

Snöslungan levereras med olja i motorn.

Modell	Maximal påfyllning
38711	0,5 liter
38712	0,7 liter

Oljetyp: renad fordonsolja med API-klassificering SJ, SL eller högre.

Använd Figur 6 nedan för att välja rätt oljeviskositet för det förväntade utomhustemperaturintervallet:

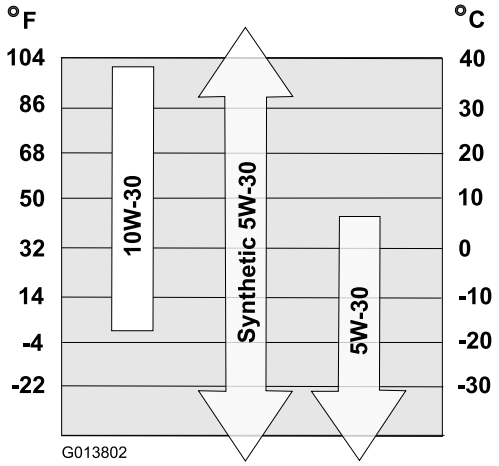

Figur 6

1. Flytta maskinen till ett plant underlag.
2. Rengör runt oljepåfyllningslocket.
3. Kontrollera oljenivån och fyll på vid behov.

   Obs: Dra inte åt oljestickan när du kontrollerar oljenivån.

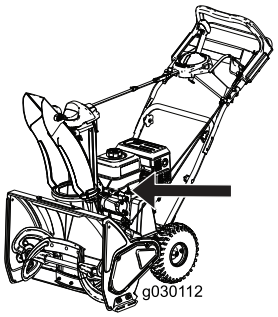

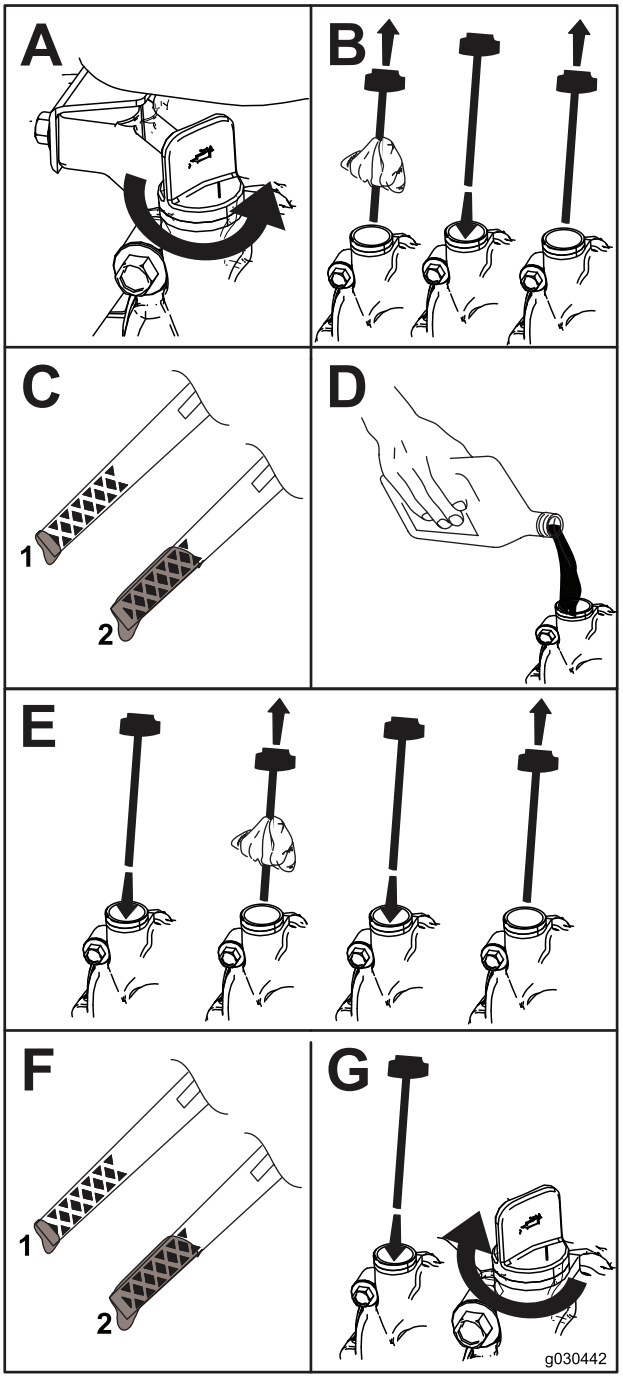

Figur 7

1. Låg oljenivå – tillsätt olja
2. Rätt oljenivå

Produktöversikt

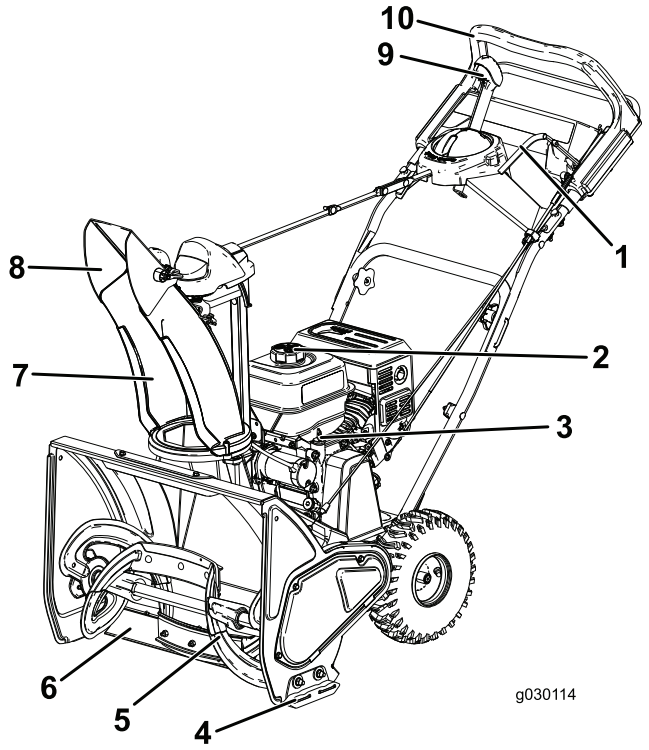

Figur 8

1.	Matarskruvens spak	6.	Skrapa
2.	Tanklock	7.	Utkastare
3.	Oljesticka	8.	Strålriktare
4.	Medar	9.	Quick Stick®-utkastarreglage
5.	Matarskruv	10.	Övre handtag

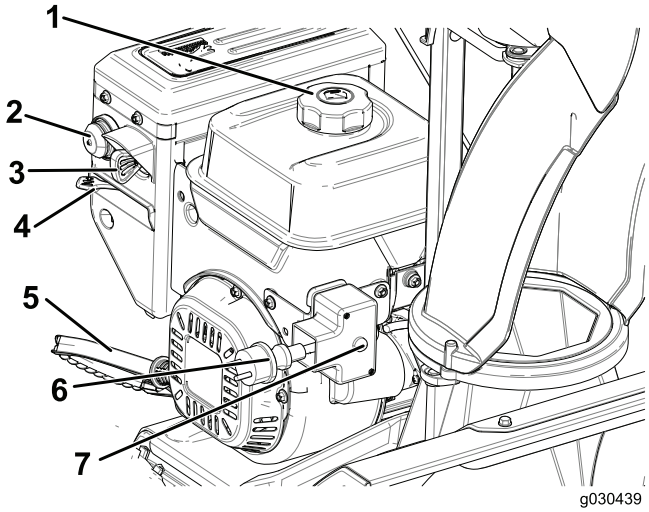

Figur 9

1.	Tanklock	5.	Startsnöre
2.	Snapspump	6.	Stickkontakt till elektrisk startmotor
3.	Tändningsnyckel	7.	Knapp till elektrisk startmotor
4.	Choke		

Körning

Före körning

Säkerhet

- Använd förlängningssladdar och kärl enligt tillverkarens anvisningar för alla maskiner med elektriska startmotorer.
- Använd inte maskinen utan att ha på dig ordentliga vinterkläder. Undvik löst sittande kläder som kan fastna i rörliga delar. Bär halkfria skor som ger bra fotfäste på hala underlag.
- Använd alltid skyddsglasögon eller visir under körning och vid justering och reparation för att skydda ögonen från främmande föremål som kan kastas iväg av maskinen.
- Undersök noga det område där maskinen ska köras och avlägsna alla dörrmattor, kälkar, plankor, ledningar och andra föremål.
- Före körning ska du reparera eller ersätta eventuella skydd, säkerhetsanordningar eller dekaler som är trasiga, oläsliga eller saknas. Se också till att alla skruvar, bultar och muttrar är åtdragna.

⚠ FARA

Bensin är mycket brandfarligt och explosivt. Brand eller explosion i bensin kan ge dig och andra personer brännskador.

- **Förhindra att statisk elektricitet antänder bensinen genom att ställa bensindunken och/eller maskinen på marken före påfyllning, inte i ett fordon eller ovanpå ett föremål.**
- **Fyll tanken utomhus, då motorn är kall. Torka upp utspillt bränsle.**
- **Hantera inte bensin när du röker eller är i närheten av en öppen låga eller gnistor.**
- **Förvara bensin i en godkänd bränsledunk som förvaras oåtkomlig för barn.**
- **Luta inte maskinen framåt eller bakåt när det finns bränsle i bränsletanken. Det kan läcka ut bränsle ur maskinen.**

Fylla bränsletanken

Rekommenderat bränsle:

- Använd endast ren och färsk (ej äldre än 30 dagar) blyfri bensin med oktantal 87 eller högre för bästa resultat (klassificeringsmetod [R+M]/2).
- **Etanol:** bensin som innehåller upp till 10 % etanol (gasohol) eller 15 % MTBE (metyl-tertiär-butyleter) baserat på volym kan användas. Etanol och MTBE är inte samma sak. Bensin med 15 % etanol (E15) baserat på volym får inte användas. Använd **aldrig** bensin som innehåller över 10 % etanol baserat på volym, t.ex. E15

(innehåller 15 % etanol), E20 (innehåller 20 % etanol) eller E85 (innehåller 85 % etanol). Användning av ej godkänd bensin kan leda till prestandaproblem och/eller skador på motorn som eventuellt inte omfattas av garantin.

- **Använd inte** bensin som innehåller metanol.
- **Lagra inte** bränsle i bränsletanken eller i en bränslebehållare under vintern, såvida inte en stabiliserare används.
- **Tillför inte** olja i bensinen.

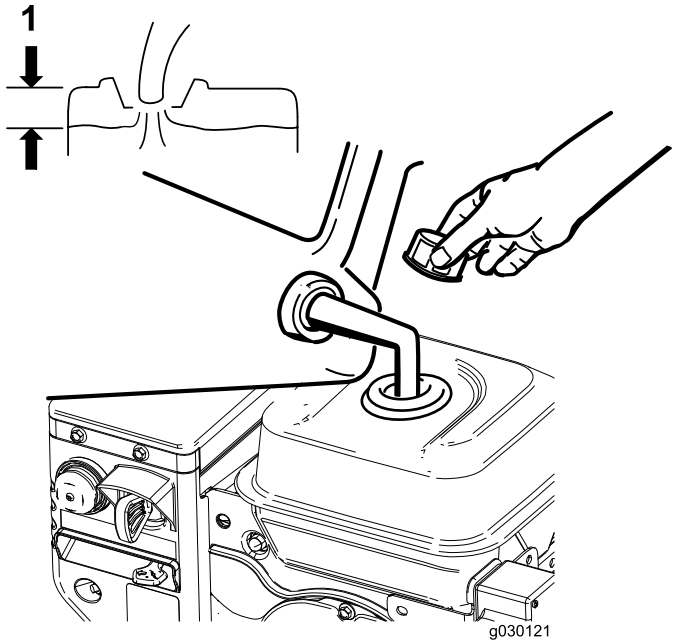

Figur 10

1. Fyll inte på över påfyllningsrörets nedersta del på bränsletanken.

Obs: Köp bara så mycket bensin som går åt inom en månad för bästa resultat. I annat fall kan du tillsätta bränslestabiliserare till nyköpt bensin för att hålla den fräsch i upp till sex månader.

Kontrollera oljenivån i motorn

Se 3 Fylla på olja i motorn (sida 5).

Under arbetets gång

Säkerhet

- **Roterande matarskruvblad kan skada fingrar och händer.** Håll dig bakom handtagen och håll avståndet till utkastaröppningen när du kör maskinen. **Håll ansikte, händer, fötter och andra kroppsdelar och klädesplagg borta från rörliga och roterande delar.**
- Rikta aldrig utkastaren mot personer eller mot områden där det kan uppstå egendomsskador.
- Var försiktig så att du inte halkar eller ramlar. Se till att du har bra fotfäste och håll ordentligt i handtaget. Gå! Spring aldrig.
- Var mycket försiktig vid körning i sluttningar.
- Kör aldrig snöslungan om inte sikten och belysningen är bra.
- Ha uppsikt bakåt och var försiktig när du backar med maskinen.
- Drivningen till rotorbladen ska vara urkopplad när snöslungan inte används.
- Använd förlängningssladdar och kärl enligt tillverkarens anvisningar för alla maskiner med elektriska startmotorer.
- Försök inte röja snö från grusunderlag. Denna produkt är endast avsedd för snöröjning på stenbelagda underlag.
- Kör inte maskinen på tak.
- Gör aldrig några justeringar med motorn igång (utom då det särskilt rekommenderas av tillverkaren).
- Se upp för dolda faror och trafik.
- Stanna motorn om du har kört på något föremål. Ta ut tändningsnyckeln och se noga efter om maskinen har skadats. Reparera skadorna innan du startar och använder maskinen igen.
- Om maskinen börjar vibrera onormalt ska du genast stanna motorn och fastställa orsaken.
- Kör inte motorn inomhus utom vid motorstart och när maskinen körs in eller ut ur byggnaden där den förvaras. Öppna ytterdörrarna; avgaser är farliga.
- Överbelasta inte maskinen genom att försöka röja för snabbt.
- Rör aldrig vid en varm motor eller ljuddämpare.
- Inspektera den elektriska sladden noga innan du ansluter den till elnätet. Starta inte maskinen om sladden är skadad. Byt omedelbart ut den skadade sladden. Koppla bort strömkabeln om du inte avser att starta maskinen.

Starta motorn

Obs: För in nyckeln hela vägen när du ska starta motorn. Motorn startar inte i mellanläget.

Använda startsnöret

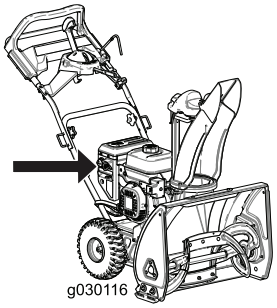

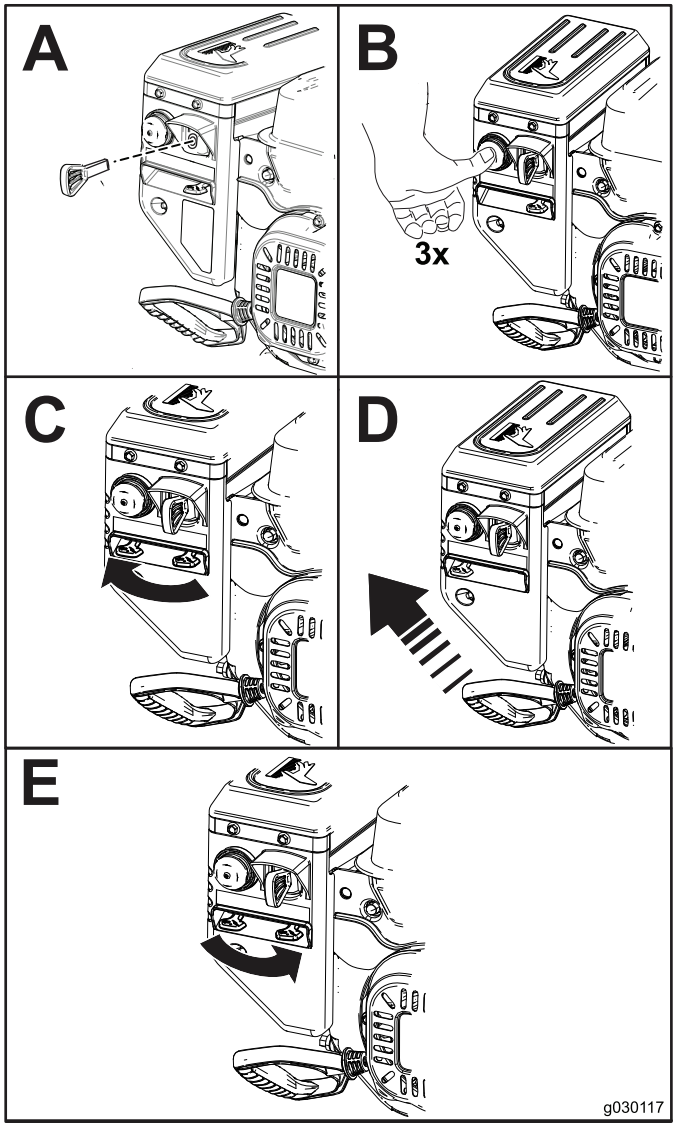

Figur 11

Använda den elektriska startmotorn

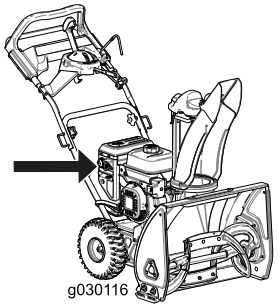

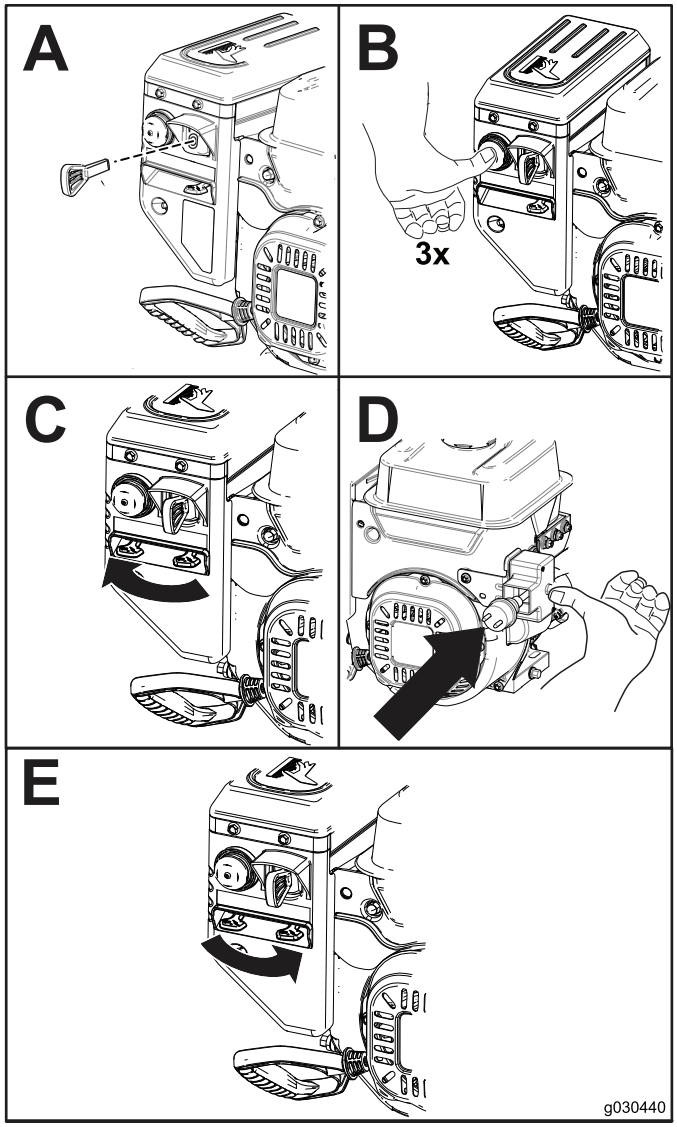

Figur 12

Obs: Om du vill använda den elektriska startmotorn kopplar du en strömkabel till den elektriska startmotorns stickkontakt och sedan till ett eluttag. Använd bara en UL-listad 16 gauge-förlängningssladd som rekommenderas för utomhusbruk och som inte är längre än 15 m.

Viktigt: För att undvika att den elektriska startmotorn skadas bör du inte använda den mer än 10 gånger, i korta intervall med 5 sekunder på och sedan 5 sekunder

av. Om motorn fortfarande inte startar bör du lämna in maskinen hos en auktoriserad återförsäljare för service.

⚠ VARNING

Den elektriska sladden kan skadas och orsaka elektriska stötar eller eldsvåda.

Inspektera den elektriska sladden noga innan du börjar använda maskinen. Om sladden är skadad ska du inte använda maskinen. Reparera eller byt ut den skadade sladden omedelbart. Kontakta en auktoriserad återförsäljare för hjälp.

⚠ VAR FÖRSIKTIG

Om du lämnar maskinen ansluten till ett eluttag kan någon råka starta den av misstag och skada människor eller föremål.

Koppla bort strömkabeln om du inte avser att starta maskinen.

Koppla in matarskruven

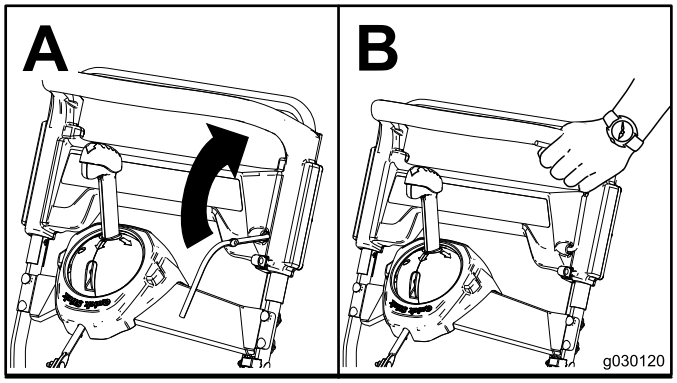

Figur 13

Koppla bort matarskruven

Släpp matarskruvens spak för att koppla ur matarskruven.

Köra maskinen med självdrivning

När du ska köra med självdrivning går du helt enkelt rakt fram med händerna på det övre handtaget och armbågarna längs sidorna. Maskinen håller automatiskt samma tempo som du (Figur 14).

Obs: Du kan låta maskinen använda sin egen drivning med matarskruven inkopplad eller urkopplad.

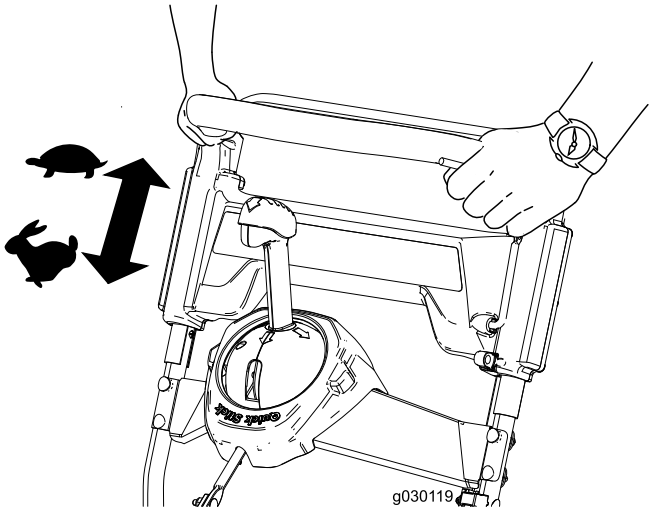

Figur 14

Stänga av motorn

Stäng av motorn genom att ta ut nyckeln ur tändningslåset eller vrida den till mellanläget.

Använda snabbspaken Quick Stick®

Obs: Du måste trycka ned den blå knappen helt för att frigöra spärren och använda Quick Stick®.

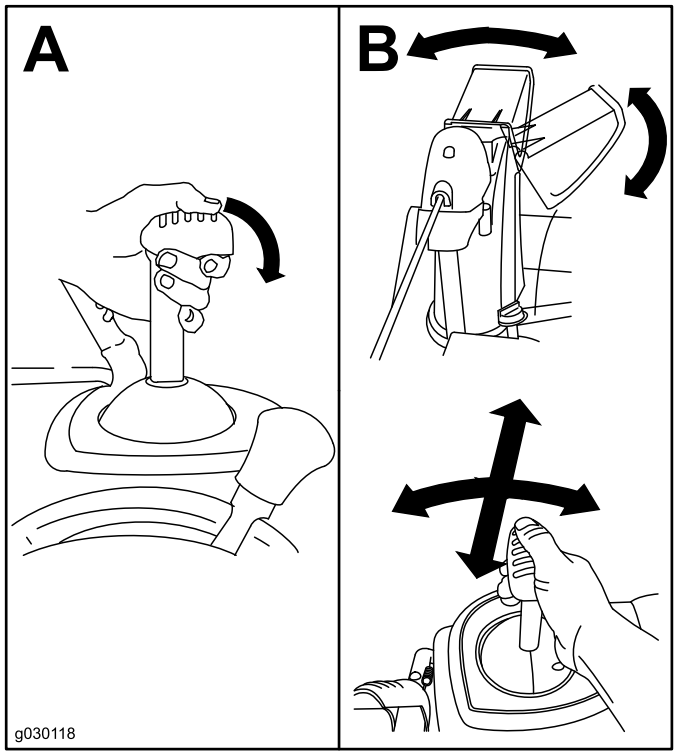

Figur 15

Rensa en igensatt utkastare

Viktigt: Den vanligaste orsaken till skador i samband med snöslungor är handkontakt med den roterande matarskruven inuti utkastaren. Använd aldrig händerna för att rensa utkastaren.

1. Släpp självdrivningshandtaget i driftläget.
2. Koppla in matarskruven.
3. Tryck ned handtaget för att höja maskinens framdel ett par centimeter över marken och lyft sedan handtagen snabbt för att släppa ned maskinens framdel på marken.
4. Koppla bort matarskruven.
5. Upprepa vid behov steg 1 till 4 tills en ström av snö kommer ut ur utkastaren.

Obs: Om det inte går att rensa utkastaren genom att släppa ned maskinens framdel på marken ska du **stanna motorn, vänta tills alla rörliga delar har stannat och därefter försöka att rensa utkastaren med snörensningsverktyget (medföljer ej). Använd aldrig händerna.**

Viktigt: Medarna kan flytta sig om du rensar utkastaren genom att släppa ned maskinens framdel på marken. Justera medarna och dra åt medskruvarna noga. Se **Kontrollera och justera medarna (sida 12).**

Arbetstips

⚠ VARNING

Stenar, leksaker och andra främmande föremål kan slungas ut från matarskruven och skada föraren eller kringstående allvarligt.

- **Håll området som ska röjas fritt från föremål som kan plockas upp och slungas omkring av rotorbladen.**
- **Håll barn och husdjur på avstånd från det område som ska röjas.**

- Röj snön så snart som möjligt efter snöfallet.
- Om maskinen inte driver sig själv framåt på hala underlag eller i tung snö, ska du föra handtaget framåt men låta maskinen arbeta i sin egen takt.
- Låt stråken överlappa varandra för effektiv snöröjning.
- Låt snön slungas ut mot lä när så är möjligt.

Efter körning

Säkerhet

- Förvara aldrig maskinen med bränsle i tanken i en byggnad där det finns gnistkällor, som t.ex. varmvattenberedare, värmeelement och torkskåp. Låt motorn svalna innan maskinen ställs undan i ett slutet utrymme.
- Läs i avsnittet om förvaring vad som måste göras innan maskinen ställs i förvaring i mer än 30 dagar.

Förhindra fastfrysning efter användning

- Låt motorn vara påslagen ett par minuter för att förhindra att rörliga delar fryser fast. Stäng av motorn, vänta tills alla rörliga delar har stannat och ta sedan bort is och snö från maskinen.
- Rensa bort eventuell snö och is från utkastarens nederdel.
- Vrid utkastaren åt vänster och höger för att frigöra den från eventuell isbildning.
- Låt tändningsnyckeln vara i det avslagna läget, dra i startsnörets handtag flera gånger eller koppla elsladden till ett eluttag och maskinen och tryck på knappen till den elektriska startmotorn en gång för att undvika att startsnöret och/eller den elektriska startmotorn fryser.
- Under snöiga och kalla väderförhållanden kan vissa reglage och rörliga delar frysa fast. Använd inte för mycket kraft för att försöka manövrera reglage som har frusit fast. Starta motorn och låt den gå några minuter om du har problem med att manövrera ett reglage eller en del.
- Använd inte utkastarreglaget för att försöka lossa en fastfrusen utkastare. Håll den blå knappen intryckt och vrid utkastaren för hand.
- Reglagen eller utkastaren kan frysa fast om maskinen transporteras på en öppen släpvagn eller ett öppet fordon.

Underhåll

Obs: Vänster och höger sida på maskinen är lika med förarens vänstra respektive högra sida vid normal körning.

Rekommenderat underhåll

Underhållsintervall	Underhållsförfarande
Efter den första timmen	• Kontrollera fästelementen och dra åt dem om de är lösa.
Efter de första 2 timmarna	• Byt ut motoroljan. • Kontrollera matarskruvens kabel och justera den vid behov. • Kontrollera transmissionskabeln och justera den vid behov.
Varje användning eller dagligen	• Kontrollera oljenivån och fyll på olja vid behov.
Var 100:e timme	• Byt tändstiftet.
Årligen	• Kontrollera medarna och justera dem vid behov. • Kontrollera utkastarens kanter och låt en auktoriserad återförsäljare byta ut dem och skrapan vid behov. • Byt ut motoroljan. • Kontrollera matarskruvens kabel och justera den vid behov. • Kontrollera transmissionskabeln och justera den vid behov. • Kontrollera däcktrycket. • Kontrollera fästelementen och dra åt dem om de är lösa. • Låt en auktoriserad återförsäljare inspektera drivremmen och byta ut den vid behov.
Årligen eller före förvaring	• Förbered maskinen för förvaring.

Säkerhet vid underhåll

Läs följande säkerhetsföreskrifter innan du utför något underhåll på maskinen.

- Stanna motorn och ta ut nyckeln innan underhåll, service och justering utförs. Kontakta en auktoriserad återförsäljare om större reparationer krävs.
- Kontrollera regelbundet att alla fästelement är korrekt åtdragna så att maskinen är i säkert bruksskick.
- Underhåll eller byt vid behov ut etiketter med säkerhetsanvisningar och instruktioner.
- Ändra inte motorns varvtalsinställningar.
- Köp endast Toros originalreservdelar och tillbehör.

Kontrollera oljenivån i motorn

Serviceintervall: Varje användning eller dagligen

1. Ta ut oljestickan, torka av den och sätt sedan tillbaka den ordentligt **utan att gänga in den.**
2. Ta ur oljestickan och kontrollera oljenivån.
   - Fyll på olja om oljenivån ligger under fullmarkeringen på oljestickan (Figur 16). Se Byta ut motoroljan (sida 13).
   - Om oljenivån hamnar över fullmarkeringen (Figur 16) ska du tömma ut den överflödiga oljan tills oljenivån hamnar på fullmarkeringen på oljestickan. Se (sida).

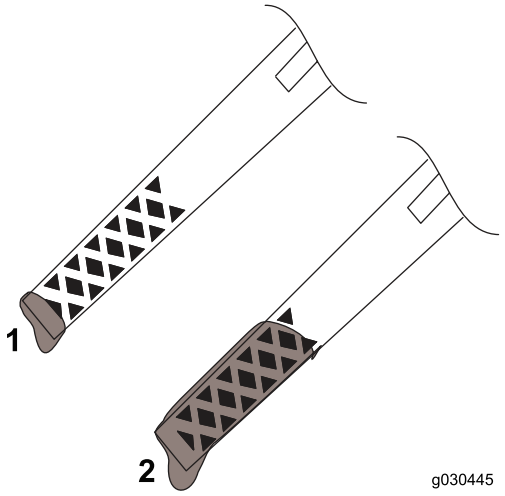

Figur 16

1. Låg oljenivå – tillsätt olja
2. Rätt oljenivå

Kontrollera och justera medarna

Serviceintervall: Årligen

Kontrollera medarna för att se till att matarskruven inte kommer i kontakt med stenbelagda underlag. Justera medarna vid behov för att kompensera för slitage (Figur 17).

1. Lossa på medskruvarna.

2. Skjut in en 5 mm tjock kartongbit under skrapan.

   Obs: En tunnare kartongbit ger en lägre inställd skrapa. En tjockare kartongbit ger en högre inställd skrapa.

3. Sänk ned medarna på marken.

   Obs: Kontrollera att medarna ligger plant mot marken.

4. Dra åt medskruvarna.

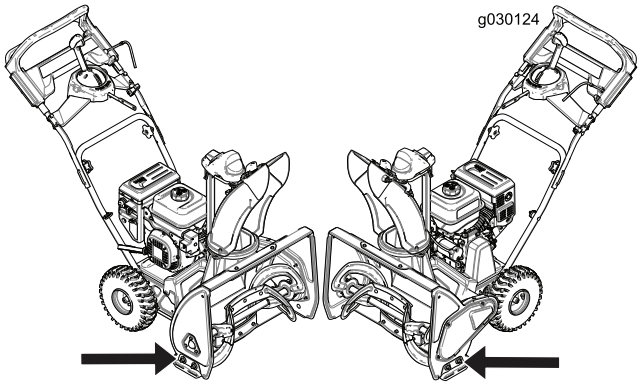

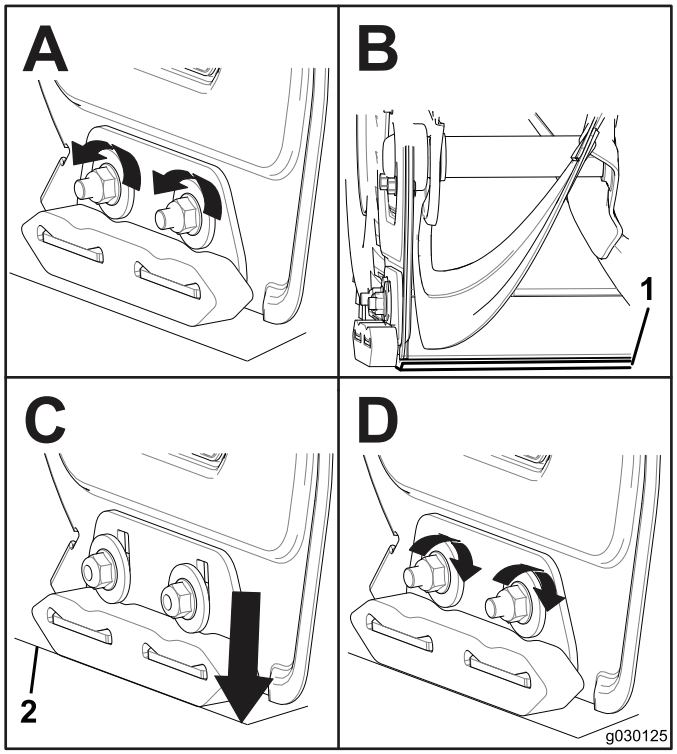

Figur 17

1. 5 mm tjock kartongbit
2. Mark

Kontrollera utkastarens kanter

Serviceintervall: Årligen—Kontrollera utkastarens kanter och låt en auktoriserad återförsäljare byta ut dem och skrapan vid behov.

Kontrollera om utkastarens kanter är slitna före varje arbetspass. När en kant på utkastaren har slitits ned till slitageindikatorhålet ska en auktoriserad återförsäljare byta ut alla kanter (Figur 18).

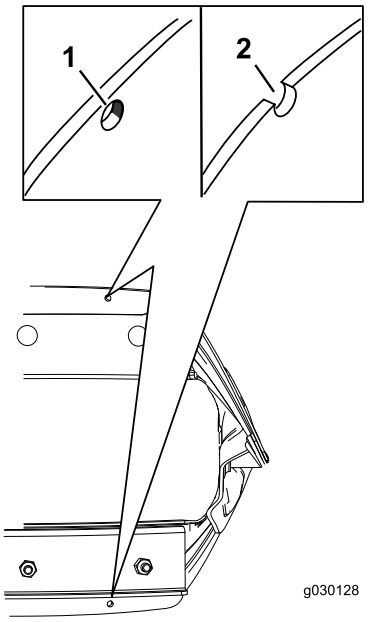

Figur 18

1. Du behöver inte byta utkastarens kanter om slitageindikatorhålet är intakt.
2. Byt båda utkastarens kanter om slitageindikatorhålet är frilagt.

Byta ut motoroljan

Serviceintervall: Efter de första 2 timmarna

Årligen

Kör motorn i några minuter före oljebytet för att värma oljan. Varm olja rinner lättare och för med sig mer föroreningar.

1. Flytta snöslungan till ett plant underlag.
2. Placera ett kärl under oljepluggen och skruva sedan ur oljepluggen och luta maskinen bakåt innan du tömmer ut den använda oljan i kärlet (Figur 19).

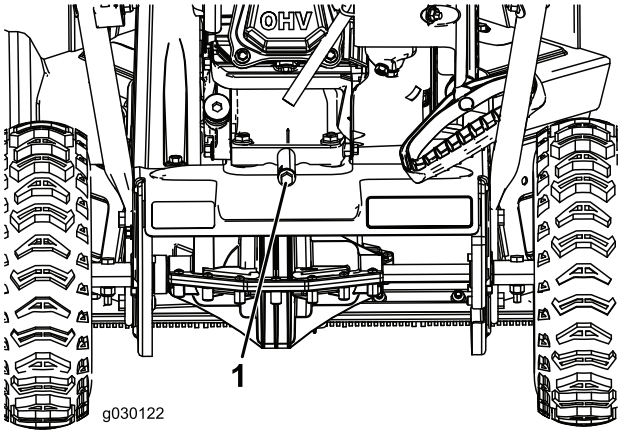

Figur 19

1. Oljeplugg

3. När du har tömt ur oljan återställer du maskinen till arbetsläge.
4. Sätt i oljepluggen och dra åt den ordentligt.
5. Rengör runt oljepåfyllningslocket.
6. Använd Figur 20 nedan för att välja rätt oljeviskositet för det förväntade utomhustemperaturintervallet:

Modell	Maximal påfyllning
38711	0,5 liter
38712	0,7 liter

Oljetyp: renad fordonsolja med API-klassificering SJ, SL eller högre.

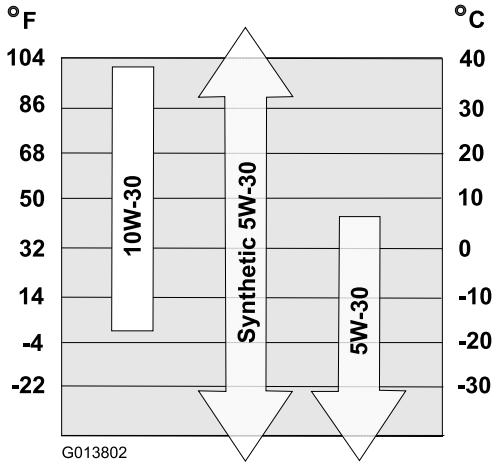

Figur 20

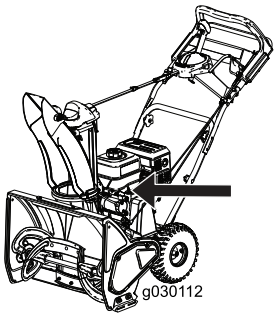

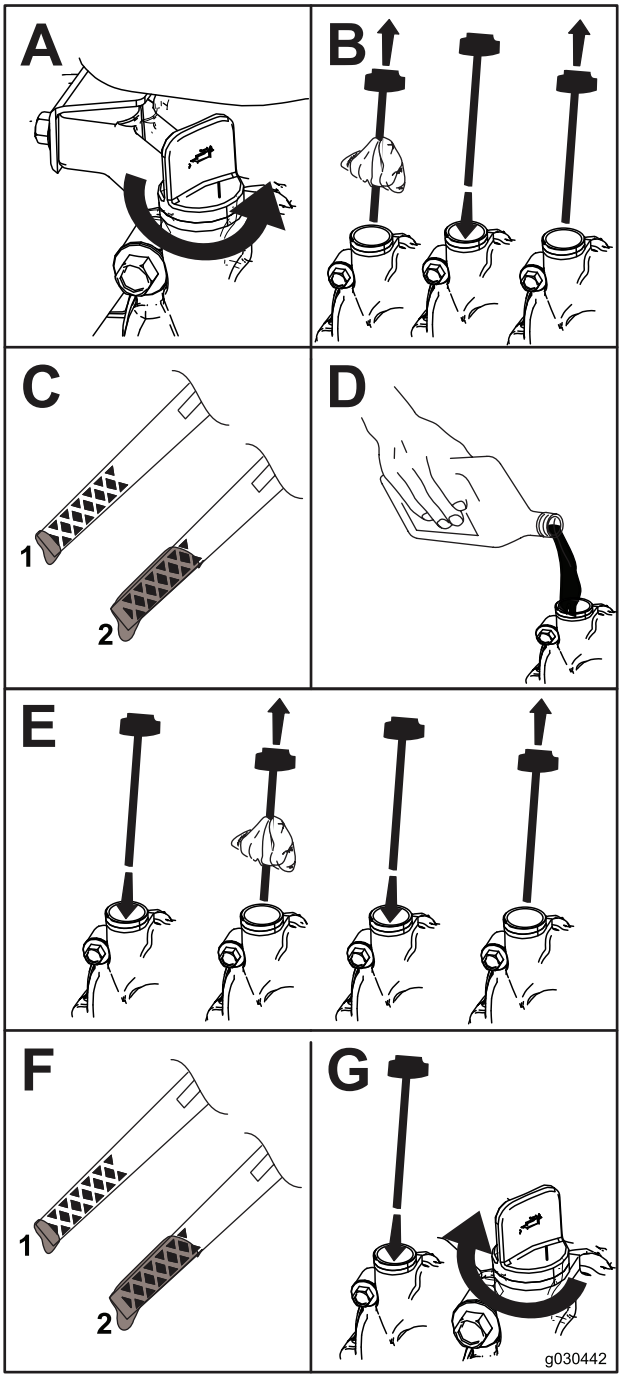

Figur 21

1. Låg oljenivå – tillsätt olja
2. Rätt oljenivå

Byta tändstiftet

Serviceintervall: Var 100:e timme—Byt tändstiftet.

⚠ VARNING

Om du byter ut tändstiftet när motorn är varm kan det leda till brännskador.

Vänta tills motorn har svalnat innan du byter tändstift.

Använd ett Toro-tändstift eller motsvarande (Champion® RN9YC eller NGK BPR6ES).

1. Ta bort skon (Figur 22).

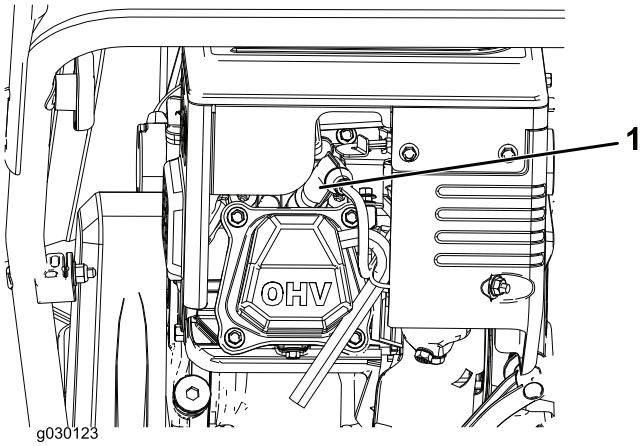

Figur 22

2. Rengör runt basen på tändstiftet.
3. Ta loss och kasta bort det gamla tändstiftet.

   Obs: Du måste använda en förlängare till spärrhaken eller skiftnyckeln för att ta bort tändstiftet.
4. Justera elektrodgapet på det nya tändstiftet till 0,76 mm (Figur 23).

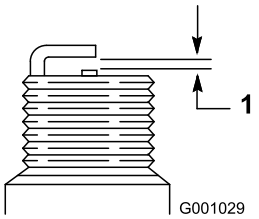

Figur 23

1. 0,76 mm

Justera matarskruvens kabel

Serviceintervall: Efter de första 2 timmarna

Årligen

Justera matarskruvens kabel om drivremmen slirar eller låter vid hård belastning.

1. Lossa muttern på den nedre kabelklämman, men ta inte bort den (Figur 24).

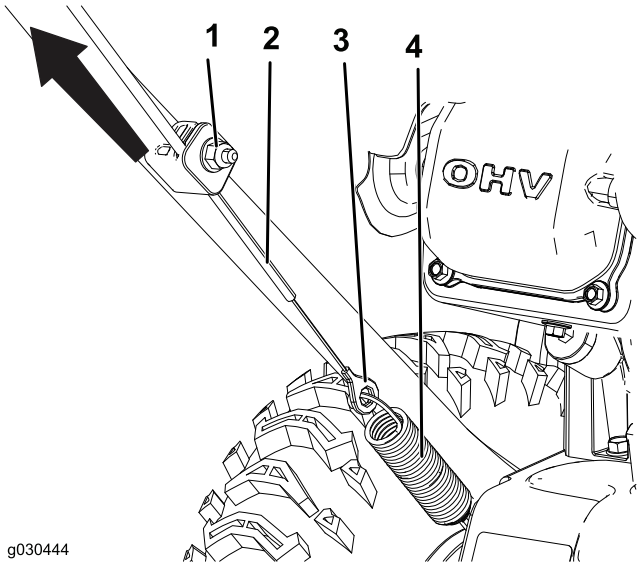

Figur 24

1. Mutter
2. Kabel
3. Kontaktdon
4. Fjäder

2. Dra upp kabeln så att den spänns (Figur 24).

   Viktigt: Låt inte kabeln bli för spänd. Matarskruven stannar inte helt om kabeln är för spänd.
3. Håll kabeln i läge och dra åt muttern (Figur 24).

Justera transmissionskabeln

Serviceintervall: Efter de första 2 timmarna

Årligen

Justera transmissionskabeln om hjulen stannar eller driver utan att självdrivningshandtaget kopplas in.

1. Lossa muttern på den övre kabelklämman, men ta inte bort den (Figur 25).

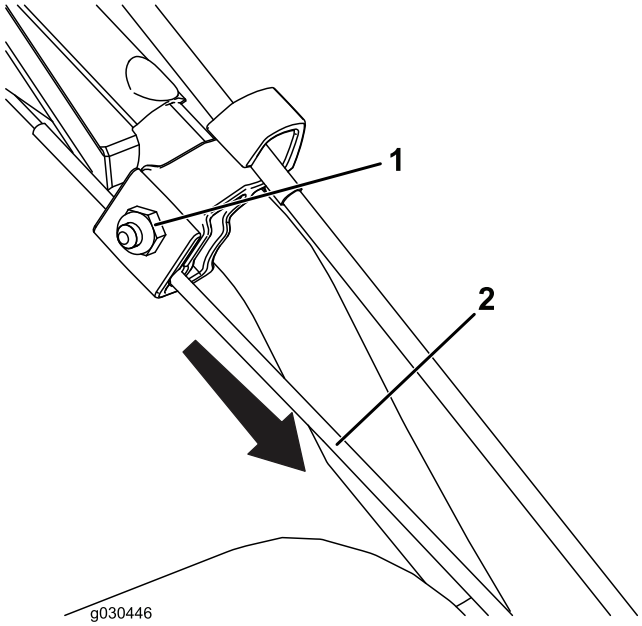

Figur 25

1. Mutter
2. Kabel

2. Dra ned kabeln så att den blir mer spänd (Figur 25).

   Viktigt: Låt inte kabeln bli för spänd. Hjulen kan kopplas in utan att självdrivningshandtaget kopplas in om kabeln är för spänd.

3. Dra åt muttern (Figur 25).

Kontrollera däcktrycket

Serviceintervall: Årligen

Minska trycket lika mycket i båda däcken till mellan 1,03 och 1,37 bar.

Förvaring

Förvara snöslungan

⚠ VARNING

- **Bensinångor är extremt lättantändliga, explosiva och farliga att andas in. Om du förvarar maskinen i ett utrymme med öppen eld kan bensinångorna antändas och orsaka en explosion.**
- **Förvara inte maskinen i ett hus (bostadsutrymme), i en källare eller något annat utrymme där det finns gnistkällor som t.ex. varmvattenberedare, värmeelement, torkskåp och liknande apparater.**
- **Luta inte maskinen bakåt när det finns bränsle i bränsletanken. Det kan läcka ut ur maskinen.**

1. När du ska fylla på bränsle för sista gången under aktuell säsong ska du tillsätta bränslestabiliserare till färskt bränsle enligt motortillverkarens anvisningar.
2. Kör motorn under 10 minuter så att det stabiliserade bränslet fördelas i bränslesystemet.
3. Stanna motorn, låt den svalna och tappa ur bränsletanken, eller kör motorn tills den stannar.
4. Starta motorn igen och kör den tills den stannar.
5. Choka eller snapsa motorn, starta den en tredje gång och kör tills den inte startar igen.
6. Tappa av förgasarbränslet genom förgasarens avtappningsskruv och in i ett godkänt bensinkärl.
7. Kassera oanvänt bränsle på lämpligt sätt. Lämna in bränslespill till återvinning eller använd det i bilen.
8. Byt motoroljan medan motorn fortfarande är varm. Se Byta ut motoroljan (sida 13).
9. Ta bort tändstiftet.
10. Spruta in två teskedar olja i tändstiftshålet.
11. Montera tändstiftet för hand och skruva sedan åt det till 27–30 N·m.
12. Slå av tändningen och dra i startsnöret långsamt för att fördela oljan på cylinderns insida.
13. Rengör motorn.
14. Måla i lackskador med färg som du köpt från en auktoriserad återförsäljare. Slipa skadade ytor innan du målar dem och använd rostskydd så att metalldelarna inte rostar.
15. Se till att alla skruvar, bultar och muttrar är åtdragna. Reparera eller byt ut skadade delar.
16. Täck över maskinen och förvara den på en ren, torr plats utom räckhåll för barn. Låt motorn svalna innan maskinen ställs undan i ett slutet utrymme.

Anteckningar:

Anteckningar:

Lista över internationella återförsäljare

Återförsäljare:	Land:	Telefonnummer:	Återförsäljare:	Land:	Telefonnummer:
Agrolanc Kft	Ungern	36 27 539 640	Maquiver S.A.	Colombia	57 1 236 4079
Asian American Industrial (AAI)	Hongkong	852 2497 7804	Maruyama Mfg. Co. Inc.	Japan	81 3 3252 2285
B-Ray Corporation	Korea	82 32 551 2076	Mountfield a.s.	Tjeckien	420 255 704 220
Brisa Goods LLC	Mexiko	1 210 495 2417	Mountfield a.s.	Slovakien	420 255 704 220
Casco Sales Company	Puerto Rico	787 788 8383	Munditol S.A.	Argentina	54 11 4 821 9999
Ceres S.A.	Costa Rica	506 239 1138	Norma Garden	Ryssland	7 495 411 61 20
CSSC Turf Equipment (pvt) Ltd.	Sri Lanka	94 11 2746100	Oslinger Turf Equipment SA	Ecuador	593 4 239 6970
Cyril Johnston & Co.	Nordirland	44 2890 813 121	Oy Hako Ground and Garden Ab	Finland	358 987 00733
Cyril Johnston & Co.	Irland	44 2890 813 121	Parkland Products Ltd.	Nya Zeeland	64 3 34 93760
Fat Dragon	Kina	886 10 80841322	Perfetto	Polen	48 61 8 208 416
Femco S.A.	Guatemala	502 442 3277	Pratoverde SRL.	Italien	39 049 9128 128
FIVEMANS New-Tech Co., Ltd	Kina	86-10-6381 6136	Prochaska & Cie	Österrike	43 1 278 5100
ForGarder OU	Estland	372 384 6060	RT Cohen 2004 Ltd.	Israel	972 986 17979
G.Y.K. Company Ltd.	Japan	81 726 325 861	Riversa	Spanien	34 9 52 83 7500
Geomechaniki of Athens	Grekland	30 10 935 0054	Lely Turfcare	Danmark	45 66 109 200
Golf international Turizm	Turkiet	90 216 336 5993	Lely (U.K.) Limited	Storbritannien	44 1480 226 800
Hako Ground and Garden	Sverige	46 35 10 0000	Solvert S.A.S.	Frankrike	33 1 30 81 77 00
Hako Ground and Garden	Norge	47 22 90 7760	Spypros Stavrinides Limited	Cypern	357 22 434131
Hayter Limited (U.K.)	Storbritannien	44 1279 723 444	Surge Systems India Limited	Indien	91 1 292299901
Hydroturf Int. Co Dubai	Förenade Arabemiraten	97 14 347 9479	T-Markt Logistics Ltd.	Ungern	36 26 525 500
Hydroturf Egypt LLC	Egypten	202 519 4308	Toro Australia	Australien	61 3 9580 7355
Irrimac	Portugal	351 21 238 8260	Toro Europe NV	Belgien	32 14 562 960
Irrigation Products Int'l Pvt Ltd.	Indien	0091 44 2449 4387	Valtech	Marocko	212 5 3766 3636
Jean Heybroek b.v.	Nederländerna	31 30 639 4611	Victus Emak	Polen	48 61 823 8369

Europeiskt sekretessmeddelande

De uppgifter som Toro registrerar
Toro Warranty Company (Toro) respekterar din integritet. För att kunna behandla dina garantianspråk och kontakta dig i händelse av att en produkt måste återkallas ber vi dig att uppge vissa personuppgifter, antingen direkt eller via din lokala Toro-återförsäljare.

Toros garantisystem körs på servrar som finns i USA där sekretesslagarna kanske inte ger samma skydd som i ditt land.

GENOM ATT UPPGE DINA PERSONUPPGIFTER TILL OSS SAMTYCKER DU TILL ATT DE BEHANDLAS SÅ SOM BESKRIVS I DET HÄR SEKRETESSMEDDELANDET.

Så här använder Toro informationen
Toro kan använda dina personuppgifter för att behandla garantianspråk, för att kontakta dig i händelse av att en produkt återkallas och för andra syften som vi upplyser dig om. Toro kan vidarebefordra uppgifterna till sina dotterbolag, återförsäljare eller andra affärspartners i samband med någon av dessa aktiviteter. Vi säljer inte dina personuppgifter till något annat företag. Vi förbehåller oss rätten att vidarebefordra personuppgifter i syfte att efterleva tillämpliga lagar och uppfylla förfrågningar från vederbörliga myndigheter, administrera system på rätt sätt eller för vår egen eller andra användares säkerhet.

Så här sparas dina personuppgifter
Vi sparar dina personuppgifter så länge vi behöver dem för de syften de ursprungligen registrerades för, av andra legitima skäl (t.ex. för att följa föreskrifter) eller så länge som krävs enligt tillämplig lag.

Toros engagemang för att skydda dina personuppgifter
Vi vidtar skäliga försiktighetsåtgärder för att skydda dina personuppgifter. Vi vidtar också åtgärder för att bibehålla personuppgifternas aktuella status så att de är korrekta.

Åtkomst till och korrigering av personuppgifter
Om du vill granska eller korrigera dina personuppgifter kan du kontakta oss via e-post på legal@toro.com.

Konsumenträtt i Australien

Australiensiska kunder hittar information rörande australiensisk konsumenträtt inuti förpackningen eller hos den lokala Toro-återförsäljaren.

Toros garanti och Toros GTS-startgaranti

Fel och produkter som omfattas

The Toro Company och dess dotterbolag Toro Warranty Company garanterar gemensamt, och i enlighet med ett avtal dem emellan, att åt den ursprungliga köparen[1] reparera den Toro-produkt som anges nedan om material- eller tillverkningsfel förekommer eller om Toro GTS-motorn (Guaranteed to Start) inte startar när du har dragit i snöret 1–2 gånger, förutsatt att det rutinunderhåll som krävs enligt *bruksanvisningen* har utförts.

Den här garantin täcker kostnaden för reservdelar och arbete, men du får själv stå för eventuella transportkostnader.

Följande tidsperioder gäller från det ursprungliga inköpsdatumet:

Produkter	Garantiperiod
Snöslungor	
• Enstegsmodell	Två års privat bruk[2] 45 dagars kommersiellt bruk
– Motor	Två års GTS-garanti, privat bruk[2]
• SnowMax	Tre års privat bruk[2] 45 dagars kommersiellt bruk
– Utkastare, strålriktare och nedre utkastare	Begränsad (endast ursprunglig ägare)[1]
• Tvåstegsmodell	Tre års privat bruk[2] 45 dagars kommersiellt bruk
– Utkastare, strålriktare och impellerhusskydd	Begränsad (endast ursprunglig ägare)[1]
Elektriska snöslungor	Två års privat bruk[2] Ingen garanti för kommersiellt bruk

[1]Med ursprunglig köpare avses den person som ursprungligen köpte Toro-produkten.

[2]Med ”privat bruk” avses bruk av produkten i hemmet. Om produkten används på fler än ett ställe räknas det som kommersiellt bruk och då gäller garantin för kommersiellt bruk.

Ägarens ansvar

Du måste underhålla Toro-produkten enligt de underhållsrutiner som beskrivs i *bruksanvisningen*. Sådant rutinunderhåll bekostas av dig, oavsett om det utförs av en återförsäljare eller av dig själv.

Anvisningar för garantiservice

Följ anvisningarna nedan om du tror att det finns något material- eller tillverkningsfel på din Toro-produkt:

1. Kontakta din försäljningsrepresentant för att ordna produktservice. Om du av någon anledning inte kan kontakta din representant kan du i stället kontakta en Toro-auktoriserad återförsäljare för att få service där. Se bifogad återförsäljarlista.
2. Ta med produkten och inköpsbeviset (kvittot) till återförsäljaren. Om du av någon anledning är missnöjd med din återförsäljares analys eller med den hjälp du får är du välkommen att kontakta oss på följande adress:

   Toro Warranty Company
   Toro Customer Care Department, RLC Division
   8111 Lyndale Avenue South
   Bloomington, MN 55420-1196 USA
   001–952–948–4707

Produkter och fel som inte omfattas

Ingen annan uttrycklig garanti ges förutom ett särskilt utsläppssystemsskydd och motorgarantiskydd för vissa produkter. Denna uttryckliga garanti omfattar inte följande:

- Kostnader för regelbundet underhåll rörande service och reservdelar, exempelvis filter, bränsle, smörjmedel, oljebyte, tändstift eller broms- och kopplingsjustering.
- Komponenter som går sönder på grund av normalt slitage.
- Alla produkter eller reservdelar som har ändrats, använts felaktigt, försummats eller som måste bytas ut eller repareras på grund av olyckshändelse eller brist på underhåll.
- Hämtnings- och leveransavgifter.
- Reparationer eller försök till reparationer som inte utförs av en auktoriserad Toro-återförsäljare.
- Reparationer som blir nödvändiga till följd av underlåtenhet att följa anvisningarna för bränslehantering (se *bruksanvisningen* för mer information).
  - Borttagning av föroreningar från bränslesystemet omfattas ej.
  - Användning av gammalt bränsle (äldre än en månad) eller bränsle som innehåller mer än 10 % etanol eller mer än 15 % MTBE.
  - Underlåtenhet att tömma bränslesystemet innan klipparen står oanvänd längre än en månad.
- Reparationer eller justeringar i syfte att åtgärda startproblem p.g.a. följande:
  - Underlåtenhet att följa lämpliga underhållsrutiner eller anvisningar för bränslehantering.
  -
- Särskilda driftsförhållanden då du kan behöva dra fler än två gånger i snöret för att starta:
  - Första gången du ska starta maskinen efter att den har stått oanvänd under mer än tre månader eller stått i förvaring.
  - Olämpliga startrutiner – om du har problem med att starta enheten kontrollerar du att du använder rätt startrutiner i *bruksanvisningen*. Det kan spara in ett onödigt besök hos en auktoriserad Toro-återförsäljare.

Allmänna villkor

Köparens rättigheter regleras av de nationella lagar som gäller i respektive land. De rättigheter köparen har i dessa lagar begränsas inte genom denna garanti.