Form No. 3396-467 Rev A

Sæt med ledningsnet til e-knivcylindre

2011 Greensmaster® 3320- eller 3420-TriFlex®-traktionsenhed

Modelnr. 132-6967

Monteringsvejledning

⚠ ADVARSEL

CALIFORNIEN
Advarsel i henhold til erklæring nr. 65

Dette produkt indeholder et eller flere kemikalier, der ifølge staten Californien er kræftfremkaldende og giver medfødte defekter eller forplantningsskader.

Bemærk: Maskinens venstre og højre side og for- og bagside er set fra den normale betjeningsposition.

Klargøring af maskinen

1. Parker maskinen på en plan flade, stop motoren, og tag nøglen ud af tændingen.
2. Kobl batteriets minuskabel fra batteriet.
3. Deaktiver cylinderbatterierne ved at trække i batterifrakoblingen nederst til venstre på styrtbøjlen.
4. Fjern flangehovedboltene, der fastgør venstre og højre konsol, og fjern konsollerne (Figur 1).

   Bemærk: Gem flangehovedboltene og den venstre konsol. Kasser den højre konsol.

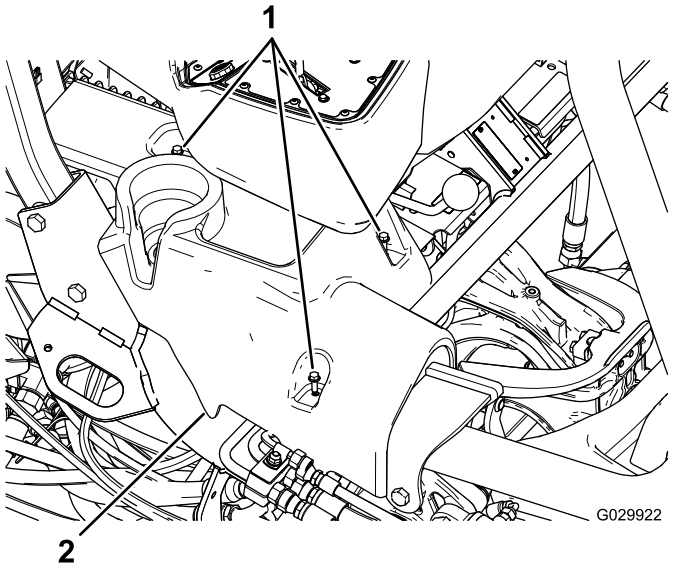

Figur 1
Højre konsol vist

1. Flangehovedbolte
2. Højre konsol

5. Vip sædet frem.
6. Tag jordklemmens stik (J06 og J08) ud af motorblokken.
7. Klip og fjern alle kabelbånd, der fastgør det eksisterende ledningsnet.

   Vigtigt: Undlad at klippe andre ledninger eller dele.

8. Fjern monteringsbeslaget, der fastgør sikringsblokken under sædet (Figur 2).

   Bemærk: Fjern ikke sikringsblokken fra beslaget.

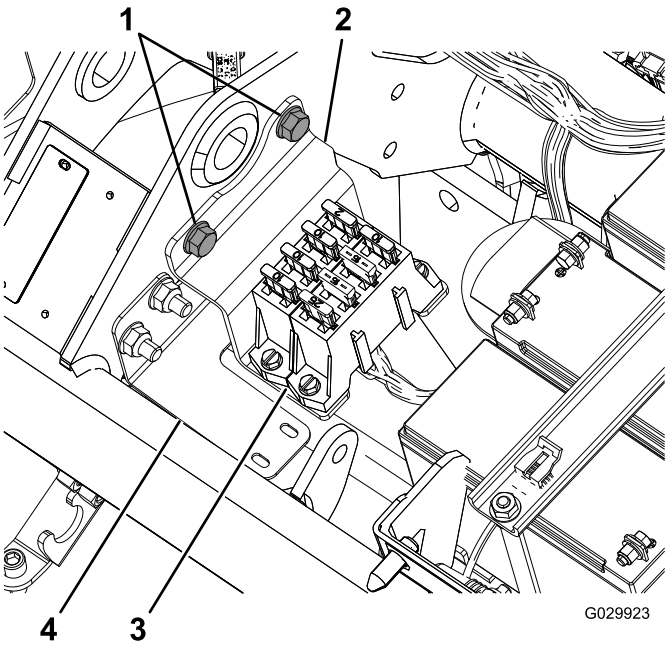

Figur 2

1. Flangebolte
2. Beslag
3. Sikringsblok
4. Ledningsnetbeslag

9. Frakobl ledningsnettet fra de 3 knivcylindermotorer.

   Bemærk: Hver knivcylindermotor har 2 stik.

© 2015—The Toro® Company
8111 Lyndale Avenue South
Bloomington, MN 55420

Registrer dit produkt på www.Toro.com.

CE

Oversættelse af original (DA)
Trykt i USA
Alle rettigheder forbeholdes

3396-467 A

10. Tag stikket ud af generatoren i nærheden af motoren (Figur 3).

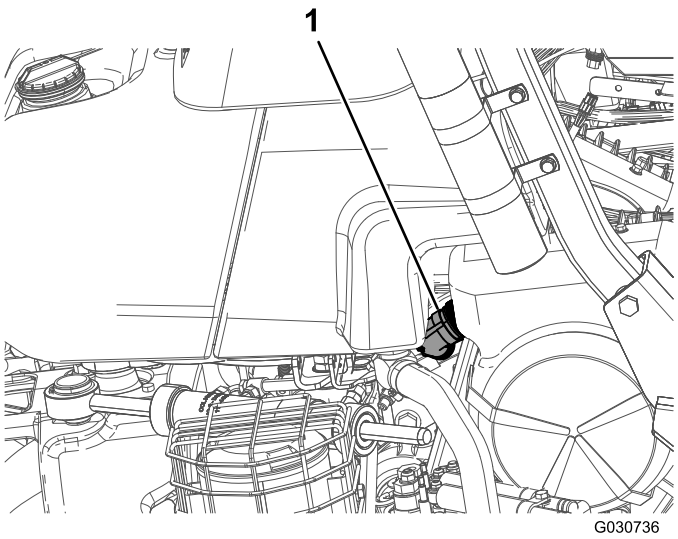

Figur 3

1. Generatorstik

11. Tag de 2 stik (CAN-bussammenkoblingen og interfacet til hovedledningsnettet) fra hovedledningsnettet, der sidder under sædet.
12. Sluk på knivcylinderhastighedskontakten (P04) under sædet.
13. Frakobl placerings-ID-modulet (P08).
14. Frakobl CAN-interfacemodulet (P10).
15. På forreste terminal på afbryderen (48 V DC) skal du frakoble ledningen, der er markeret som "batteriside", og batterifrakoblingsledningen.

    Bemærk: Du behøver ikke at tilslutte batterifrakoblingsledningen til afbryderen, før du installerer det nye ledningsnet.
16. Frakobl hovedafbryderens 2 spolestik fra afbryderen.
17. Frakobl strømmen fra kontaktsiden (J07) fra den anden side af afbryderen.
18. Fjern e-knivcylindrenes aktiveringsrelæstik.
19. Frakobl terminalen fra sikringen (10 A, 58 V).
20. Afmonter og kasser ledningsnettet.

Føring og tilslutning af ledningsnettet

1. Placer det nye ledningsnet således, at forlængelsen til generatoren kan gå langs med højre side af bagstellet, og sikringsblokken har nok frirum til, at man kan montere den på styrtbøjlebeslaget.
2. Før ledningsnettet ved siden af hovedledningsnettet under sædet.
3. Bøj ledningsnettet, så det passer ind bag sikringsblokkens monteringsbeslag under sædet.

   Bemærk: Følg profilen for ledningsnetbeslaget. Se Figur 2.
4. Før ledningsnettet under stellets hovedrør og foran cylinderbatterierne (Figur 4).

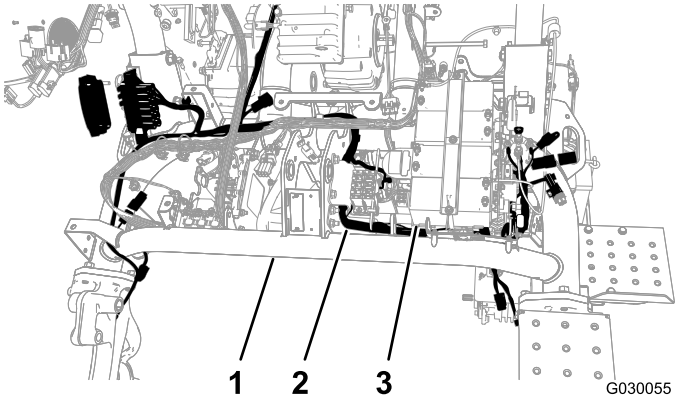

Figur 4

1. Hovedrør
2. Ledningsnet
3. Cylinderbatterier

5. Før det nye ledningsnet tilbage under hovedrøret mellem batteripladens modsatte side og det venstre stelrør (Figur 4).
6. Træk ledningsnettet gennem åbningen i stellet.

   Bemærk: Der bør være plads nok til at fastgøre kontaktsideafbryderen, mens der føres under og omkring afbryderen.

7. Fastgør ledningsnettet til ledningsnetbeslaget med trykbeslaget og et kabelbånd (Figur 5).

   Bemærk: Hvis det gamle trykbeslag stadig sidder i hullet, skal du fjerne det.

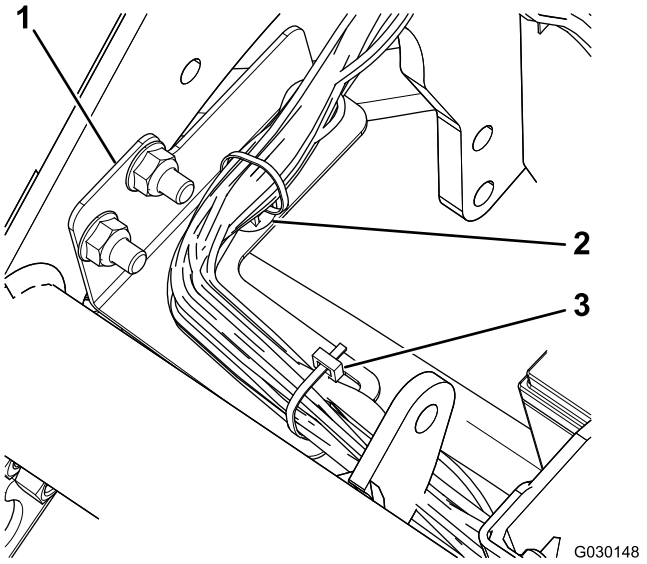

Figur 5

1. Ledningsnetbeslag
2. Trykbeslag
3. Kabelbånd

8. Slut generatorinterfacet på hovedledningsnettet til terminalen på generatoren i nærheden af motoren.

   Bemærk: På model 04530 (benzinmotor) sidder generatoren midt i maskinstellet (Figur 6). På model 04540 (dieselmotor) sidder generatoren uden for maskinstellet (Figur 7).

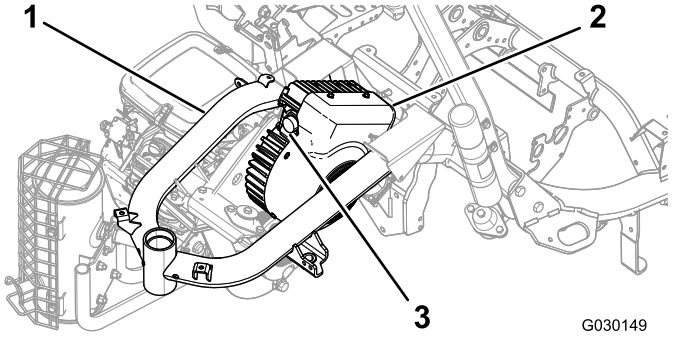

Figur 6
Model 04530

1. Stel
2. Generator
3. Terminal

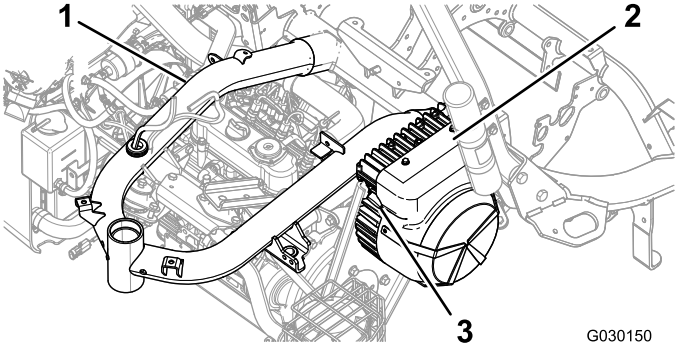

Figur 7
Model 04540

1. Stel
2. Generator
3. Terminal

9. Drej langsomt ringen på generatorinterfacestikket med uret for at rette det andet stik ind og sikre tilslutningen.

   Vigtigt: Kontroller, at terminalerne er helt tilsluttet. En løs tilslutning kan forårsage varmeudslip fra den elektriske strøm, hvilket kan beskadige produktet.

10. Slut de rette terminaler til cylindermotorerne (Figur 8).

    Bemærk: Sørg for, at stikkene klikker sammen, så de sidder godt til.

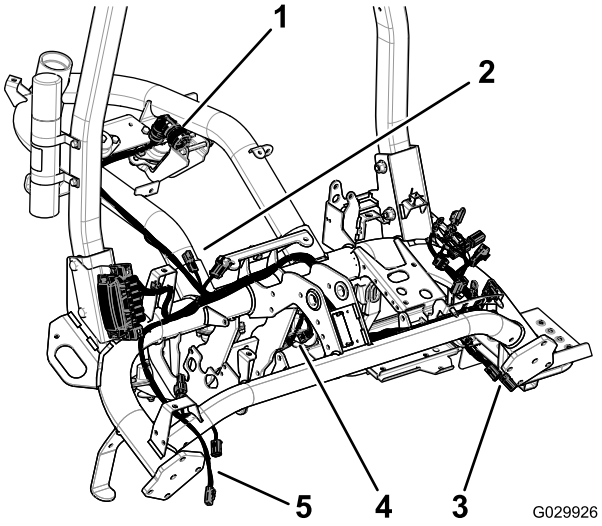

Figur 8

1. Generatorstik
2. Terminaler til hovedledningsnettet
3. Terminaler til knivcylinder 2
4. Terminaler til knivcylinder 1
5. Terminaler til knivcylinder 3

11. Afmonter og bortskaf hætten fra sikringen (10 A, 58 V) som vist i Figur 9.

Bemærk: Sikringen har en rød ledning og en gul ledning

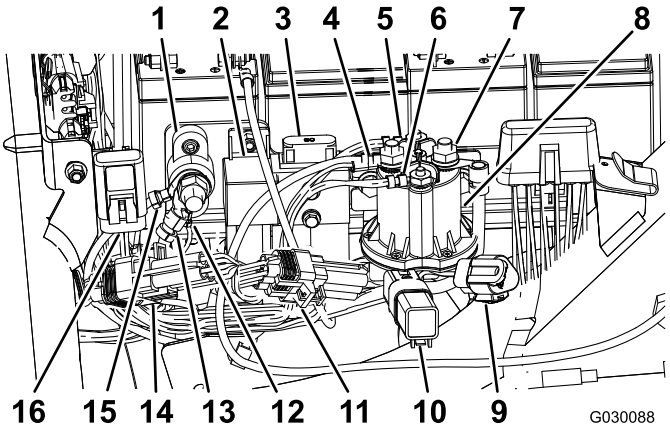

Figur 9

1. Motorblok
2. E-knivcylindrenes aktiveringsrelæ
3. E-knivcylindersikring (60 A, 58 V), eksisterende
4. Batteristrøm (kappe ikke vist)
5. Hovedafbryders spolestik (hvidt)
6. Hovedafbryders spolestik (brunt)
7. Kontaktstrøm (kappe ikke vist)
8. Afbryder (48 V DC)
9. E-knivcylindrenes CAN-diagnostikport
10. Beskyttelsesdiode
11. ID-modul
12. Ledningsnet, jord
13. Ledningsnet, jord
14. CAN-interfacemodul
15. E-knivcylinderbatterier, jord
16. Sikring (10 A, 58 V)

12. Før terminalen med sikringen (10 A, 58 V) ind i den eksisterende hætte, der er monteret på maskinstellet (Figur 9).
13. Slut e-knivcylindrenes aktiveringsrelæstik (P07) som vist i Figur 9.
14. Slut 90 graders stikket (J07) på kontaktsiden på ledningsnettet til den bageste terminal på afbryderen (48 V DC), og fastgør den til terminalen (Figur 9).
15. Før ledningen under flangen på afbryderen (48 V DC).
16. Tilslut hovedafbryderens 2 spolestik til afbryderen (48 V DC) som vist i Figur 9.
17. Slut ledningen, der er markeret som "batteriside", og batterifrakoblingsledningen til den forreste terminal på afbryderen (48 V DC) som vist i Figur 9.
18. Skub isoleringskapperne til strømafbryderen på kontaktsiden og afbryderen på batterisiden over terminalerne for at dække dem.
19. Tilslut ID-modulet (P08) som vist i Figur 9.
20. Tilslut CAN-interfacemodulet (P10) som vist i Figur 9.
21. Tilslut knivcylinderhastighedskontakten (P04) under sædet.
22. Tilslut de 2 terminaler (CAN-bussammenkoblingen og interfacet til hovedledningsnettet) på det nye ledningsnet til de 2 terminaler på hovedledningsnettet under sædet.
23. Monter sikringsblokken (Figur 10).

Bemærk: Før ledningsnettet bag beslaget.

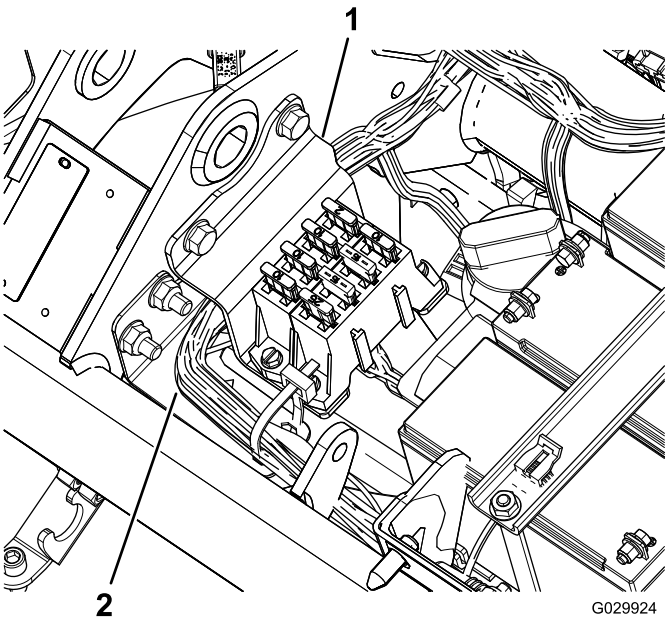

Figur 10

1. Beslag
2. Ledningsnet

24. Forbind jordklemmens stik (J06 og J08) til motorblokken (Figur 9).
25. Brug kabelbånd til at fastgøre ledningerne til hovedledningsnettet og til maskinstellet.

Vigtigt: Sørg for, at ledningerne holdes væk fra bevægelige dele.

26. Fastgør ledningsnettet til maskinstellet foran og bagved brændstoftankbeslaget.
27. Brug kabelbånd til at fastgøre det nye ledningsnet.

Vigtigt: Sørg for, at sædet ikke klemmer ledningerne.

Montering af sikringsblokbeslaget

1. Løsn de 2 bolte og møtrikker, som fastgør styrtbøjlens højre side til maskinstellet (Figur 11).

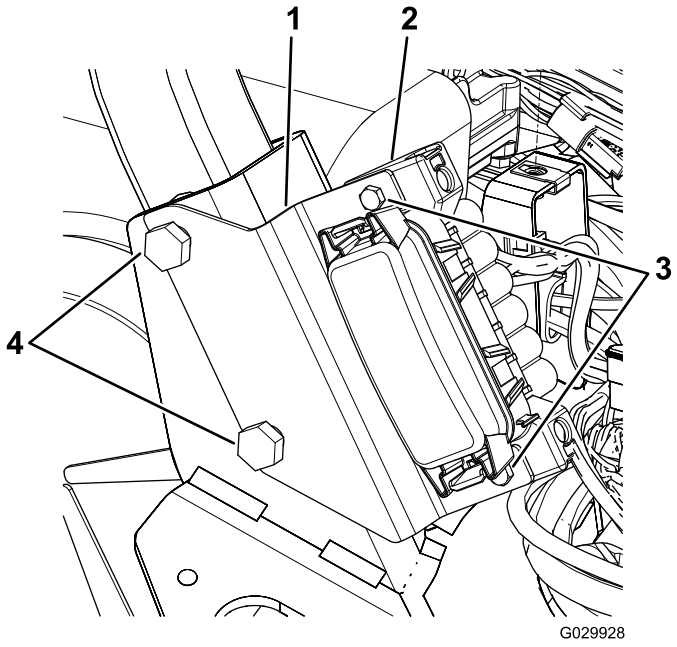

Figur 11

1. Beslag
2. Sikringsblok
3. Skruer
4. Bolte til styrtbøjlen

2. Ret rillerne i sikringsblokbeslaget efter boltene som vist i Figur 11.
3. Tilspænd styrtbøjlens fastgørelsesanordninger med et moment på 136 til 149 N·m.
4. Brug de 2 skruer til at fastgøre sikringsblokken til beslaget (Figur 11).

Montering af sidekonsollerne

1. Ret bolthullerne i den nye højre konsol ind efter bolthullerne i maskinen (Figur 12).

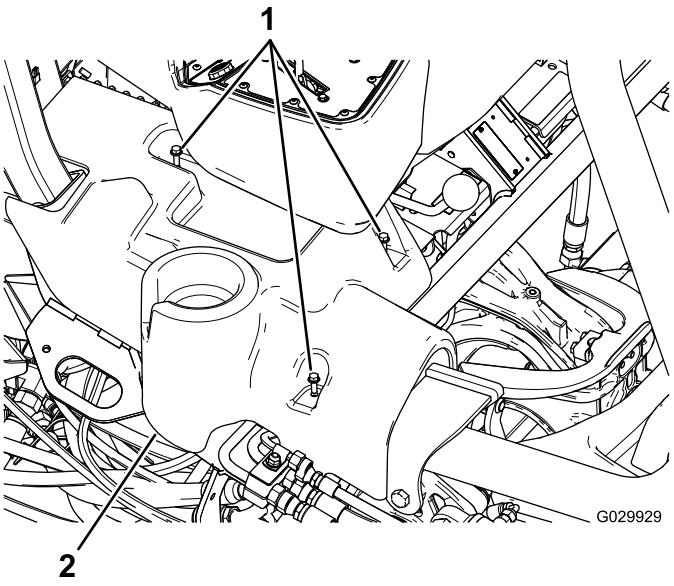

Figur 12
Højre konsol vist

1. Flangehovedbolte
2. Højre konsol

2. Ret bolthullerne i den eksisterende venstre konsol ind efter bolthullerne i maskinen.
3. Fastgør sidekonsollerne med de eksisterende flangehovedbolte.

Bemærkninger:

Bemærkninger:



Count on it.