Form No. 3396-472 Rev A

Kit del cablaggio del cilindro a comando elettrico

Trattorino Greensmaster® 3320 o 3420 TriFlex® 2011

Nº del modello 132-6967

Istruzioni di installazione

⚠ AVVERTENZA

CALIFORNIA
Avvertenza norma "Proposition 65"

Il presente prodotto contiene una o più sostanze chimiche che nello Stato della California sono considerate cancerogene e causa di anomalie congenite o di altre problematiche della riproduzione.

Nota: Stabilite i lati sinistro e destro, anteriore e posteriore della macchina rispetto alla normale posizione di guida.

Preparazione della macchina

1. Parcheggiate la macchina su terreno pianeggiante, spegnete il motore e togliete la chiave dall'interruttore di accensione.
2. Scollegate il cavo negativo della batteria dalla batteria.
3. Disattivate le batterie del cilindro separando il dispositivo di scollegamento della batteria alla base del lato sinistro del ROPS.
4. Rimuovete i bulloni a testa flangiata che fissano le consolle di sinistra e destra e rimuovete le consolle (Figura 1).

   Nota: Conservate i bulloni a testa flangiata e la consolle di sinistra. Eliminate la consolle di destra.

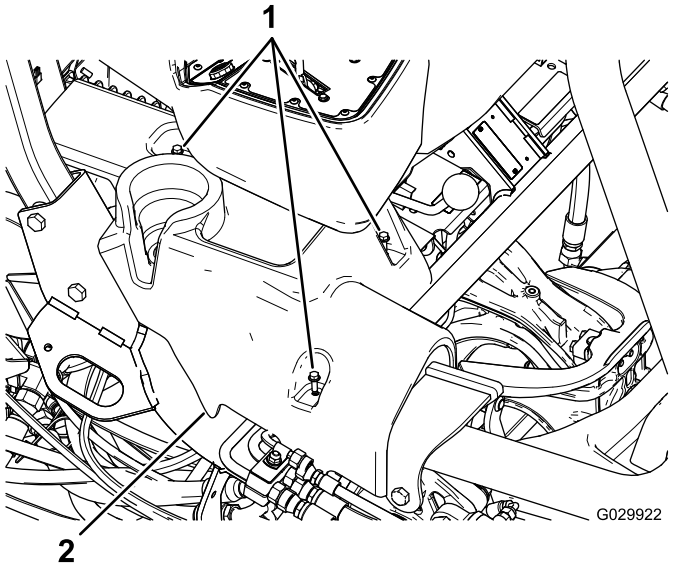

Figura 1
Illustrazione della consolle di destra

1. Bulloni a testa flangiata
2. Consolle di destra

5. Inclinate in avanti il sedile.
6. Rimuovete i connettori dei morsetti di messa a terra (J06 e J08) dalla morsettiera di messa a terra.
7. Tagliate e rimuovete tutte le fascette per cavi che fissano il cablaggio preassemblato preesistente.

   Importante: Non tagliate fili o altri componenti.

8. Rimuovete la staffa di montaggio che fissa il portafusibili sotto il sedile (Figura 2).

   Nota: Non rimuovete il portafusibili dalla staffa.

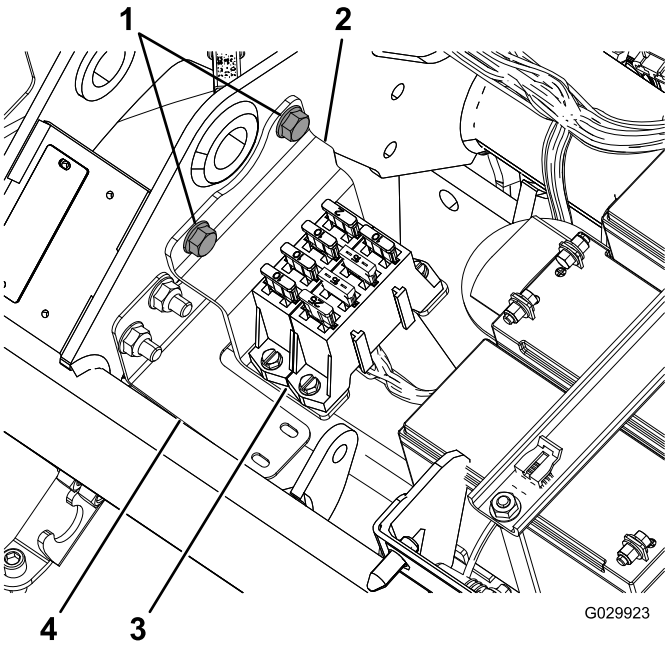

Figura 2

1. Bulloni flangiati
2. Staffa
3. Portafusibili
4. Staffa del cablaggio

9. Scollegate il cablaggio dai 3 motori dei cilindri.

© 2015—The Toro® Company
8111 Lyndale Avenue South
Bloomington, MN 55420

Registrate il vostro prodotto presso www.Toro.com.

CE

Traduzione dell'originale (IT)
Stampato negli USA
Tutti i diritti sono riservati

3396-472 A

Nota: Ciascun motore dei cilindri è dotato di 2 connettori.

10. Scollegate la spina dal generatore, situato accanto al motore (Figura 3).

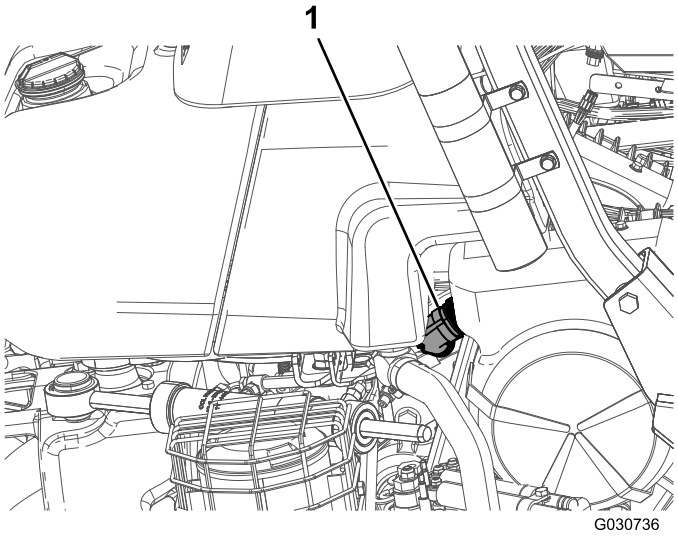

Figura 3

1. Spina del generatore

11. Scollegate i 2 connettori (l'intercollegamento del bus CAN e l'interfaccia al cablaggio principale) dal cablaggio preassemblato principale situato sotto il sedile.
12. Scollegate l'interruttore di velocità dei cilindri (P04) sotto il sedile.
13. Scollegate il modulo di identificazione della posizione (P08).
14. Scollegate il modulo dell'interfaccia CAN (P10).
15. Sul morsetto anteriore del contattore (48 V c.c.), scollegate il filo contrassegnato con "Battery Side" (lato batteria) e il filo di scollegamento della batteria.

    Nota: Non è necessario collegare il filo di scollegamento della batteria al contattore fino al momento dell'installazione del nuovo cablaggio preassemblato.
16. Scollegate i 2 connettori della bobina del contattore principale dal contattore.
17. Rimuovete l'alimentazione lato interruttore (J07) dall'altra estremità del contattore.
18. Rimuovete il connettore del relè di attivazione dei cilindri a comando elettrico.
19. Scollegate il morsetto dal fusibile (10 A, 58 V).
20. Rimuovete ed eliminate il cablaggio preassemblato.

Disposizione e collegamento del cablaggio preassemblato

1. Posizionate il nuovo cablaggio preassemblato in modo che la prolunga al generatore possa passare lungo il lato destro del telaio posteriore e che il portafusibili sia sufficientemente lento per il montaggio sulla staffa del ROPS.
2. Disponete il cablaggio accanto al cablaggio preassemblato principale sotto il sedile.
3. Piegate il cablaggio preassemblato in modo che si inserisca dietro la staffa di montaggio del portafusibili sotto il sedile.

   Nota: Seguite il profilo della staffa del cablaggio; fate riferimento alla Figura 2.
4. Disponete il cablaggio preassemblato sotto il tubo principale del telaio e davanti alle batterie del cilindro (Figura 4).

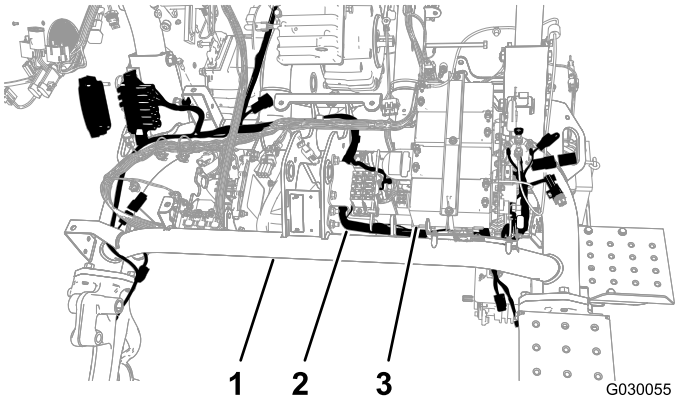

Figura 4

1. Tubo principale
2. Cablaggio preassemblato
3. Batterie del cilindro

5. Disponete nuovamente il nuovo cablaggio preassemblato sotto il tubo principale tra il lato opposto della piastra della batteria e il tubo del telaio sinistro (Figura 4).
6. Tirate il cablaggio preassemblato attraverso il foro del telaio.

   Nota: Dovrebbe esserci spazio sufficiente per collegare il connettore lato interruttore mentre lo disponete sotto e attorno al contattore.
7. Fissate il cablaggio preassemblato alla staffa del cablaggio con una fascetta e una fascetta per cavi (Figura 5).

   Nota: Se la vecchia fascetta è ancora nel foro, rimuovetela.

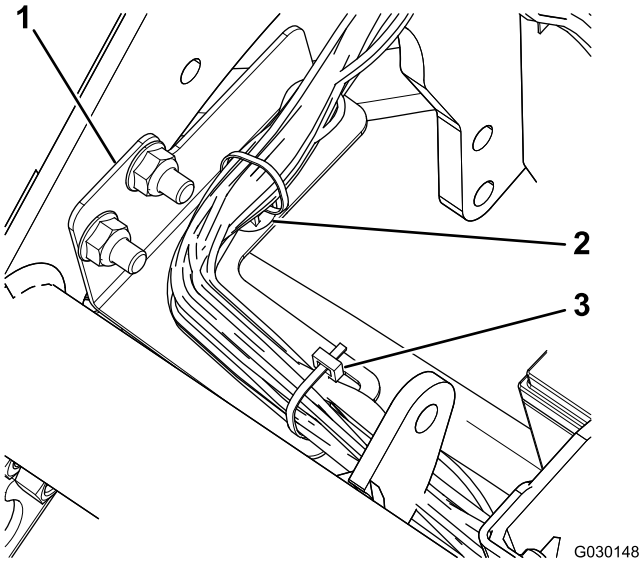

Figura 5

1. Staffa del cablaggio
2. Fascetta
3. Fascetta per cavi

8. Collegate l'interfaccia del generatore sul cablaggio preassemblato al morsetto sul generatore, accanto al motore.

   Nota: Sul modello 04530 (motore a benzina), il generatore è situato al centro del telaio della macchina (Figura 6); sul modello 04540 (motore diesel), il generatore è situato all'esterno del telaio della macchina (Figura 7).

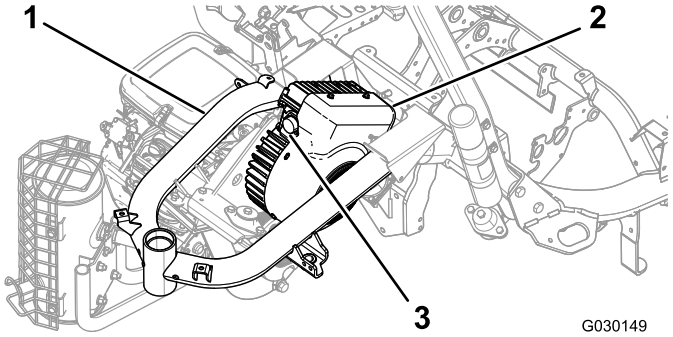

Figura 6
Modello 04530

1. Telaio
2. Generator (Generatore)
3. Morsetto

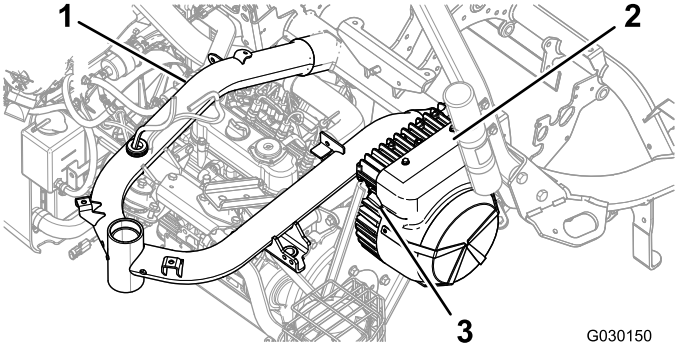

Figura 7
Modello 04540

1. Telaio
2. Generator (Generatore)
3. Morsetto

9. Ruotate lentamente l'anello sul connettore dell'interfaccia del generatore in senso orario per allineare l'altro connettore e fissare il collegamento.

   Importante: Assicuratevi che i morsetti siano completamente collegati. Un collegamento lento può causare calore eccessivo proveniente dalla corrente elettrica e causare danni al prodotto.

10. Collegate i morsetti corretti ai motori dei cilindri (Figura 8).

    Nota: Assicuratevi che si avverta un clic quando i connettori si collegano, il che significa che sono fissati.

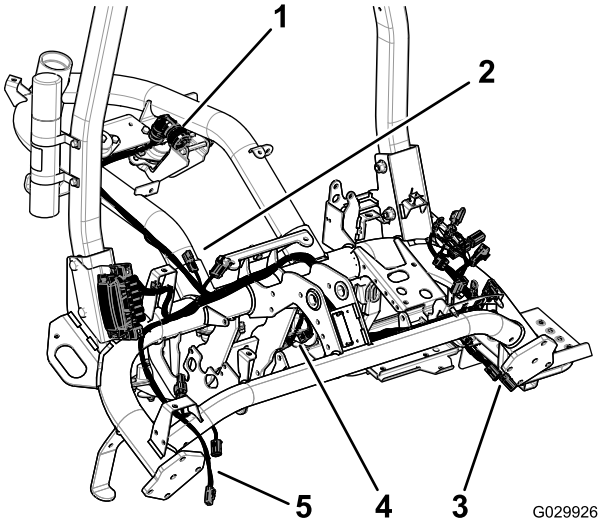

Figura 8

1. Spina del generatore
2. Morsetti al cablaggio preassemblato principale
3. Morsetti al cilindro 2
4. Morsetti al cilindro 1
5. Morsetti al cilindro 3

11. Rimuovete ed eliminate il tappo dal fusibile (10 A, 58 V) come illustrato nella Figura 9.

    Nota: Il fusibile ha un filo rosso e uno giallo

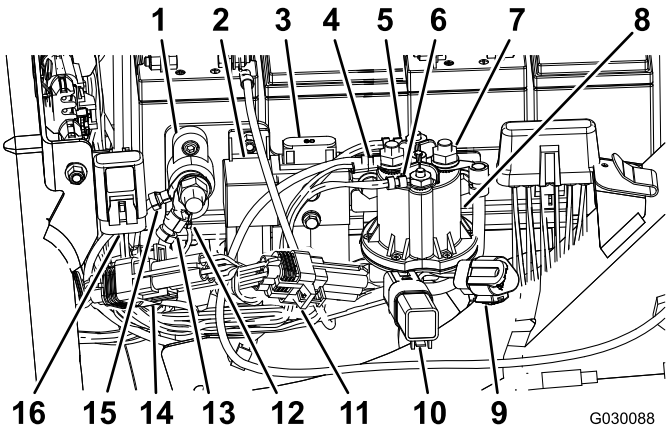

Figura 9

1. Messa a terra
2. Relè di attivazione dei cilindri a comando elettrico
3. Fusibile dei cilindri a comando elettrico (60 A, 58 V), preesistente
4. Alimentazione lato batteria (guaina non illustrata)
5. Connettore della bobina del contattore principale (bianco)
6. Connettore della bobina del contattore principale (marrone)
7. Alimentazione lato interruttore (guaina non illustrata)
8. Contattore (48 V c.c.)
9. Porta diagnostica CAN dei cilindri a comando elettrico
10. Diodo di protezione
11. Modulo di identificazione
12. Messa a terra del cablaggio
13. Messa a terra del cablaggio
14. Modulo dell'interfaccia CAN
15. Messa a terra delle batterie dei cilindri a comando elettrico
16. Fusibile (10 A, 58 V)

12. Inserite il morsetto con il fusibile (10 A, 58 V) nel tappo preesistente montato sul telaio della macchina (Figura 9).
13. Collegate il connettore del relè di attivazione dei cilindri a comando elettrico (P07), come illustrato nella Figura 9.
14. Collegate il connettore a 90 gradi lato interruttore (J07) del cablaggio preassemblato al morsetto posteriore del contattore (48 V c.c.) e fissatelo al morsetto (Figura 9).
15. Disponete il filo sotto la flangia sul contattore (48 V c.c).
16. Collegate i 2 connettori della bobina del contattore principale al contattore (48 V c.c.), come illustrato nella Figura 9.
17. Collegate il filo contrassegnato con "Battery Side" (lato batteria) e il filo di scollegamento della batteria al morsetto anteriore del contattore (48 V c.c.), come illustrato nella Figura 9.
18. Fate scorrere le guaine isolanti per il connettore di alimentazione lato interruttore e il connettore lato batteria sui morsetti per coprirli.
19. Collegate il modulo di identificazione (P08) come illustrato nella Figura 9.
20. Collegate il modulo dell'interfaccia CAN (P10) come illustrato nella Figura 9.
21. Collegate l'interruttore di velocità dei cilindri (P04) sotto il sedile.
22. Collegate i 2 morsetti (l'intercollegamento del bus CAN e l'interfaccia al cablaggio preassemblato principale) sul nuovo cablaggio preassemblato con i 2 morsetti sul cablaggio preassemblato principale sotto il sedile.
23. Montaggio del portafusibili (Figura 10).

    Nota: Disponete il cablaggio preassemblato dietro la staffa.

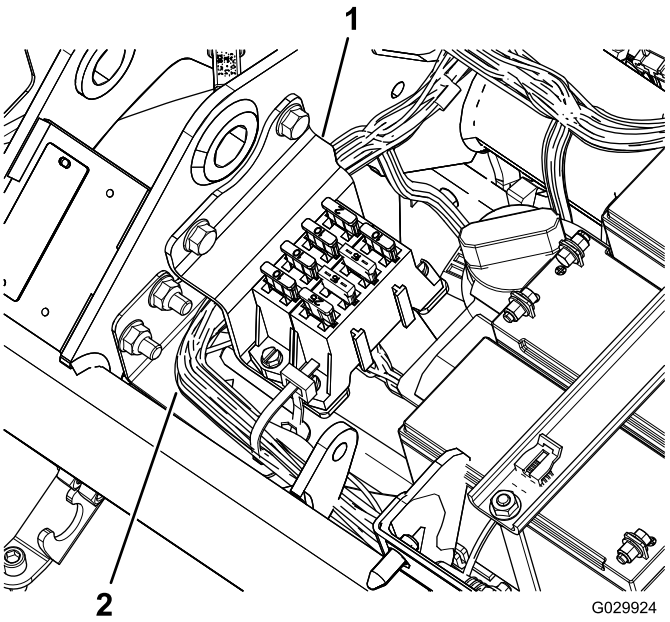

Figura 10

1. Staffa
2. Cablaggio elettrico

24. Collegate i connettori dei morsetti di messa a terra (J06 e J08) alla morsettiera di messa a terra (Figura 9).
25. Utilizzate fascette per fissare i fili al cablaggio preassemblato principale e al telaio della macchina stessa.

    Importante: Verificate che i fili siano lontani da parti in movimento.
26. Fissate il cablaggio preassemblato al telaio della macchina dietro e davanti alla staffa del serbatoio del carburante.
27. Utilizzate fascette per cavi per fissare il nuovo cablaggio preassemblato.

    Importante: Verificate che il gruppo del sedile non schiacci i fili.

Montaggio della staffa del portafusibili

1. Allentate i 2 dadi e bulloni che fissano il lato destro del ROPS al telaio della macchina (Figura 11).

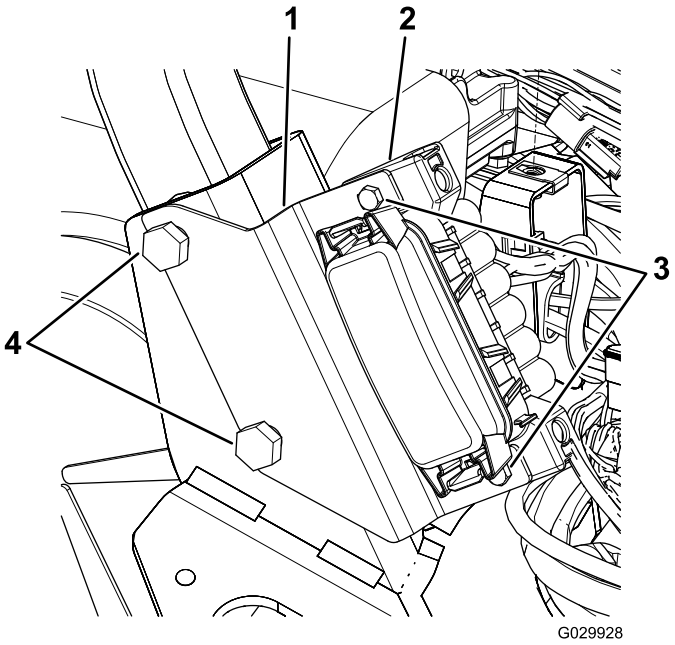

Figura 11

1. Staffa
2. Portafusibili
3. Viti
4. Bulloni del ROPS

2. Allineate le scanalature nella staffa del portafusibili con i bulloni, come illustrato nella Figura 11.
3. Serrate i dispositivi di fissaggio del ROPS a un valore compreso tra 136 e 149 N·m.
4. Utilizzate le 2 viti per fissare il portafusibili alla staffa (Figura 11).

Montaggio delle consolle laterali

1. Allineate i fori dei bulloni nella nuova consolle di destra con i fori dei bulloni sulla macchina (Figura 12).

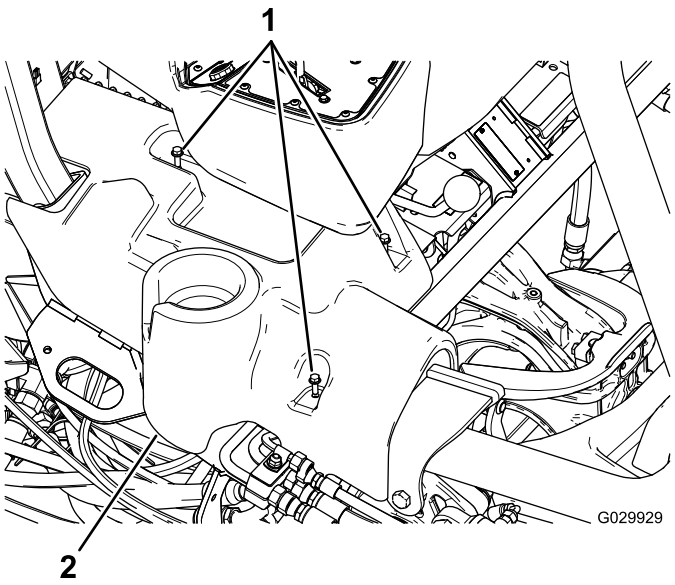

Figura 12
Illustrazione della consolle di destra

1. Bulloni a testa flangiata
2. Consolle di destra

2. Allineate i fori dei bulloni nella consolle di sinistra preesistente con i fori dei bulloni sulla macchina.
3. Fissate le consolle laterali con i bulloni a testa flangiata preesistenti.

Note:

Note:



Count on it.