Form No. 3396-474 Rev A

Kabelboomset voor e-messenkooien

Greensmaster® 3320 of 3420 TriFlex® tractie-eenheid uit 2011

Modelnr.: 132-6967

Installatie-instructies

⚠ WAARSCHUWING

CALIFORNIË
Proposition 65 Waarschuwing

Dit product bevat een chemische stof of chemische stoffen waarvan de Staat Californië weet dat ze kanker, geboorteafwijkingen en schade aan het voortplantingssysteem veroorzaken.

Opmerking: Bepaal vanuit de normale bedieningspositie de linker- en rechterzijde en de voor- en achterzijde van de machine.

De machine gebruiksklaar maken

1. Plaats de machine op een egaal oppervlak, stop de motor en verwijder het sleuteltje uit het contact.
2. Koppel de minkabel los van de accu.
3. Schakel de messenkooiaccu's uit door de accuafkoppelaar onderaan de linkerzijde van de rolbeugel af te koppelen.
4. Verwijder de flenskopbouten waarmee de linker- en rechterbedieningspanelen bevestigd zijn en verwijder de panelen (Figuur 1).

   Opmerking: Bewaar de flenskopbouten en het linkerbedieningspaneel. Gooi het rechterbedieningspaneel weg.

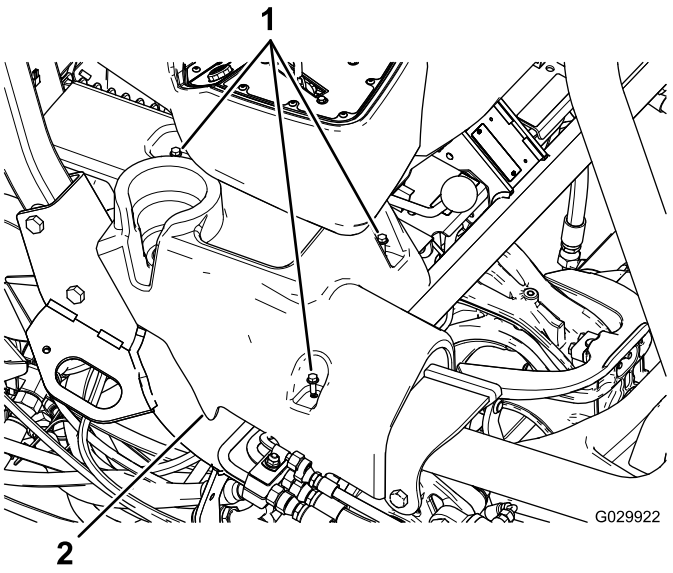

Figuur 1
Rechterbedieningspaneel getoond

1. Flenskopbouten
2. Rechterbedieningspaneel

5. Kantel de stoel naar voren.
6. Koppel de aardingsaansluitingen (J06 en J08) los van het aardingsblok.
7. Snij alle aanwezige kabelbinders waarmee de oude kabelboom bevestigd is door en verwijder de kabelbinders.

   Belangrijk: Geen kabels of andere onderdelen doorsnijden.

8. Verwijder de bevestigingsbeugel waarmee het zekeringenblok onder de stoel bevestigd is (Figuur 2).

   Opmerking: Verwijder het zekeringenblok niet uit de beugel.

© 2015—The Toro® Company
8111 Lyndale Avenue South
Bloomington, MN 55420

Registreer uw product op www.Toro.com. Vertaling van de oorspronkelijke tekst (NL)
Gedrukt in de VS
Alle rechten voorbehouden

3396-474 A

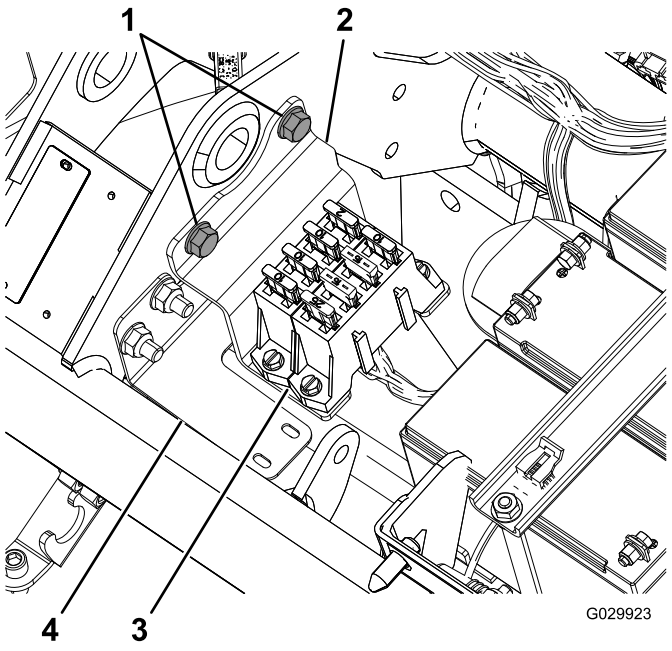

Figuur 2

1. Flensbouten
2. Beugel
3. Zekeringhouder
4. Kabelboombeugel

9. Koppel de kabelboom los van de 3 messenkooimotoren.

   Opmerking: Elke messenkooimotor heeft 2 aansluitingen.

10. Koppel de plug los van de generator, die zich bij de motor bevindt (Figuur 3).

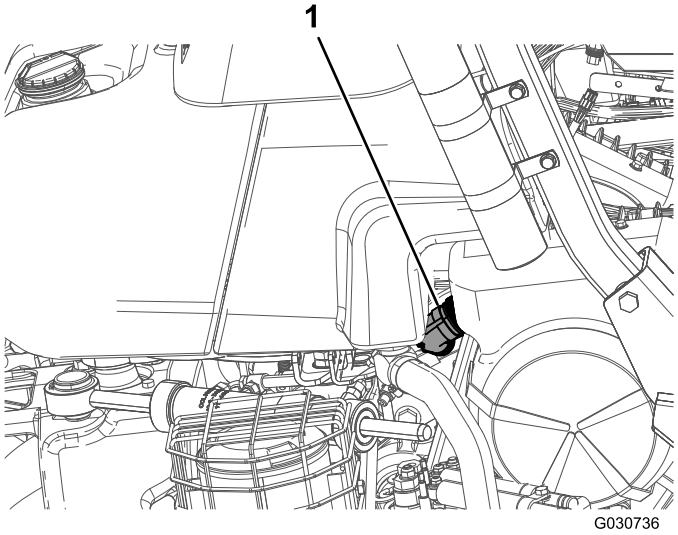

Figuur 3

1. Plug van generator

11. Maak de 2 aansluitingen (de CAN-busverbinding en de interface naar de hoofdkabelboom) los van de hoofdkabelboom die zich onder de stoel bevindt.
12. Koppel de schakelaar voor de messenkooisnelheid (P04) onder de stoel los.
13. Koppel de locatie-ID-module (P08) los.
14. Koppel de CAN-interfacemodule (P10) los.
15. Koppel bij de voorste klem van de 48 V DC-schakelaar de draad af die gemarkeerd is met 'Battery Side', alsook de accuafkoppeldraad.

    Opmerking: U hoeft de accuafkoppeldraad pas weer op de schakelaar aan te sluiten als u de nieuwe kabelboom heeft gemonteerd.

16. Koppel de 2 spoelaansluitingen van het hoofdcontact los van de schakelaar.
17. Verwijder de voeding aan de schakelaarzijde (J07) van het andere uiteinde van de schakelaar.
18. Verwijder de aansluiting van het inschakelrelais van de e-messenkooien.
19. Koppel de kabel los van de zekering (10 A, 58 V).
20. Verwijder de kabelboom en gooi deze weg.

De kabelboom leiden en aansluiten

1. Plaats de nieuwe kabelboom zo dat het verlengstuk naar de generator langs de rechterzijde van het achterframe kan lopen en de zekeringhouder genoeg speling heeft om op de beugel van de rolbeugel te worden bevestigd.
2. Leid de kabelboom langs de hoofdkabelboom onder de stoel.
3. Buig de kabelboom zo dat deze achter de montagebeugel voor de zekeringhouder onder de stoel past.

   Opmerking: Volg het profiel van de kabelboombeugel, zie Figuur 2.

4. Leid de kabelboom onder de hoofdbuis van het frame en voor de accu's van de messenkooien (Figuur 4).

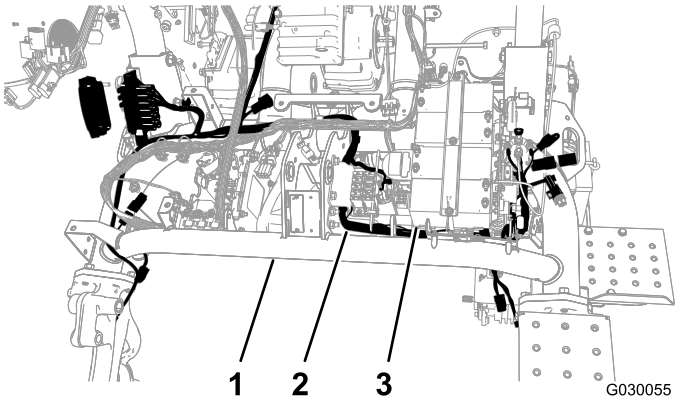

Figuur 4

1. Hoofdbuis
2. Kabelboom
3. Accu's van messenkooien

5. Leid de nieuwe kabelboom terug onder de hoofdbuis tussen de tegenoverliggende kant van de accuplaat en de linkerframebuis (Figuur 4).
6. Trek de kabelboom door de opening in het frame.

Opmerking: Er moet genoeg plaats zijn om de zijaansluiting van de schakelaar aan te koppelen terwijl u de kabelboom onder en rond de schakelaar leidt.

7. Bevestig de kabelboom met de plug en een kabelbinder aan de kabelboombeugel (Figuur 5).

   Opmerking: Verwijder de oude plug als deze nog in de opening zit.

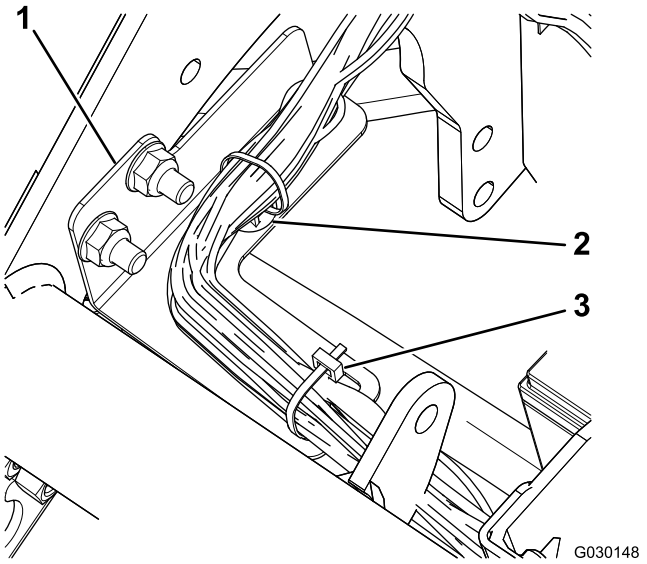

Figuur 5

1. Kabelboombeugel
2. Plug
3. Kabelbinder

8. Sluit de generatorinterface op de kabelboom aan op de klem van de generator, bij de motor.

   Opmerking: Op model 04530 (benzinemotor) bevindt de generator zich in het midden van het machineframe (Figuur 6); op model 04540 (dieselmotor) bevindt de generator zich buiten het machineframe (Figuur 7).

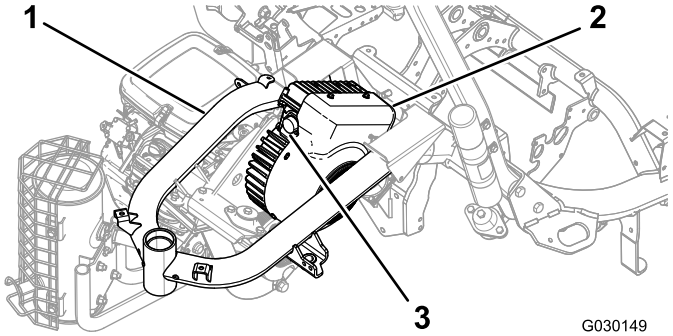

Figuur 6
Model 04530

1. Frame
2. Generator
3. Klem

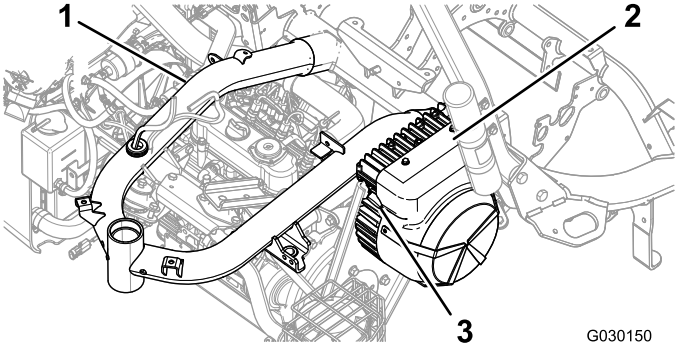

Figuur 7
Model 04540

1. Frame
2. Generator
3. Klem

9. Draai de ringaansluiting van de generatorinterface langzaam rechtsom om de andere aansluiting uit te lijnen en borg de verbinding.

   Belangrijk: Zorg ervoor dat de klemmen volledig vastzitten. Een losse klem kan oververhitting van elektrische stroom en schade aan het product veroorzaken.

10. Sluit de overeenkomende klemmen aan op de messenkooimotoren (Figuur 8).

    Opmerking: Zorg ervoor dat de aansluitingen samenklikken zodat ze vastzitten.

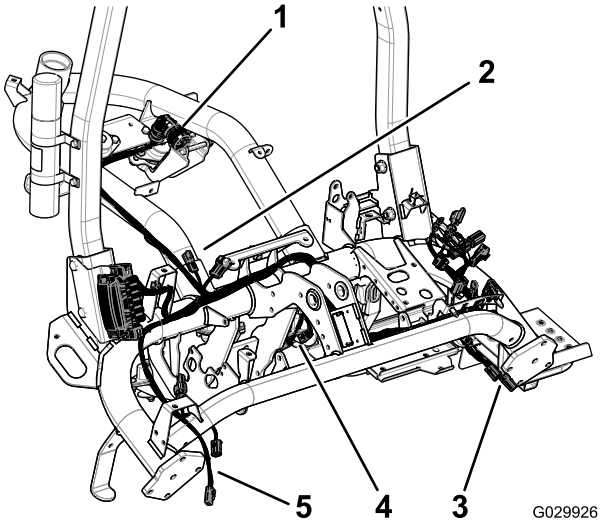

Figuur 8

1. Plug van generator
2. Aansluitingen voor de hoofdkabelboom
3. Klemmen naar messenkooi 2
4. Klemmen naar messenkooi 1
5. Klemmen naar messenkooi 3

11. Verwijder de dop van de zekering (10 A, 58 V) zoals getoond in Figuur 9 en gooi de dop weg.

    Opmerking: De zekering heeft een rode draad en een gele draad.

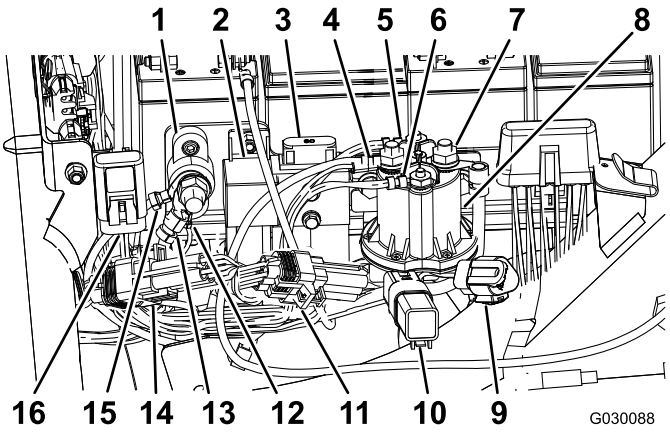

Figuur 9

1. Aardingsblok
2. Inschakelrelais e-messenkooien
3. Bestaande zekering e-messenkooien (60 A, 58 V)
4. Voeding accuzijde (kap niet afgebeeld)
5. Spoelaansluiting van het hoofdcontact (wit)
6. Spoelaansluiting van het hoofdcontact (bruin)
7. Voeding schakelaarzijde (kap niet afgebeeld)
8. Schakelaar (48 V DC)
9. CAN-diagnostische poort e-messenkooien
10. Beschermdiode
11. ID-module
12. Kabelboomaarding
13. Kabelboomaarding
14. CAN-interfacemodule
15. Aarding van e-messenkooiaccu's
16. Zekering (10 A, 58 V)

12. Steek de klem met de zekering (10 A, 58 V) in de oude kap die op het machineframe gemonteerd is (Figuur 9).
13. Sluit de inschakelrelaisaansluiting van de e-messenkooien (P07) aan zoals getoond in Figuur 9.
14. Sluit de 90°-aansluiting aan de schakelaarzijde (J07) van de kabelboom aan op de achterste klem van de schakelaar (48 V DC) en bevestig aan de klem (Figuur 9).
15. Leid de kabel onder de flens van de schakelaar (48 V DC).
16. Sluit de 2 spoelaansluitingen van het hoofdcontact aan op de schakelaar (48 V DC) zoals getoond in Figuur 9.
17. Sluit de kabel met markering 'Battery Side' en de accuafkoppeldraad aan op de voorste klem van de schakelaar (48 V DC) zoals getoond in Figuur 9.
18. Schuif de isolatorkappen voor de stroomaansluiting aan de schakelaarzijde en de aansluiting aan de accuzijde over de klemmen om deze te bedekken.
19. Sluit de ID-module (P08) aan zoals getoond in Figuur 9.
20. Sluit de CAN-interfacemodule (P10) aan zoals getoond in Figuur 9.
21. Sluit de schakelaar voor de messenkooisnelheid (P04) aan onder de stoel.
22. Sluit de 2 klemmen (de CAN-busverbinding en de interface naar de hoofdkabelboom) aan op de de nieuwe kabelboom met de 2 klemmen van de hoofdkabelboom onder de stoel.
23. Monteer de zekeringenhouder (Figuur 10).

    Opmerking: Leid de kabelboom achter de beugel langs.

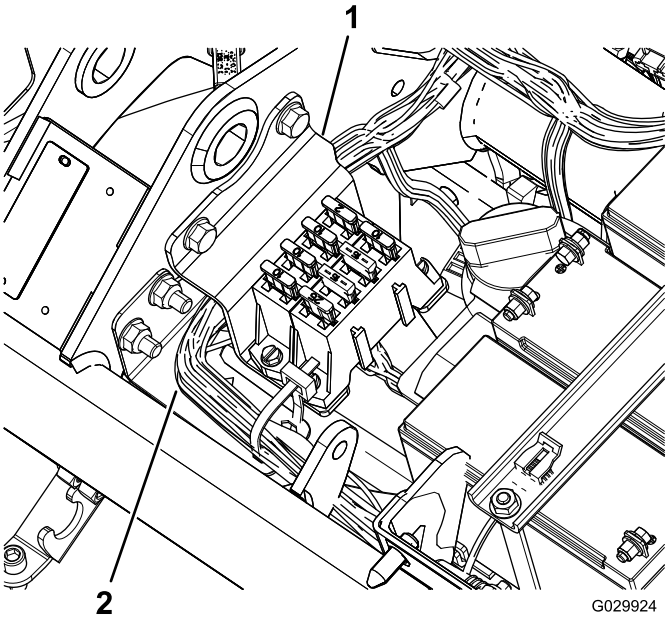

Figuur 10

1. Beugel
2. Kabelboom

24. Sluit de aardingsaansluitingen (J06 en J08) aan op het aardingsblok (Figuur 9).
25. Gebruik kabelbinders om de kabels vast te maken aan de hoofdkabelboom en het frame van de machine.

    Belangrijk: Zorg ervoor dat de kabels uit de buurt van bewegende onderdelen zijn bevestigd.
26. Bevestig de kabelboom aan het machineframe voor en achter de beugel van de brandstoftank.
27. Gebruik kabelbinders om de nieuwe kabelboom te bevestigen.

    Belangrijk: Controleer of de kabels niet bekneld raken onder de stoel.

De beugel van de zekeringhouder monteren

1. Draai de 2 moeren en bouten los waarmee de rechterzijde van de rolbeugel aan het frame van de machine is bevestigd (Figuur 11).

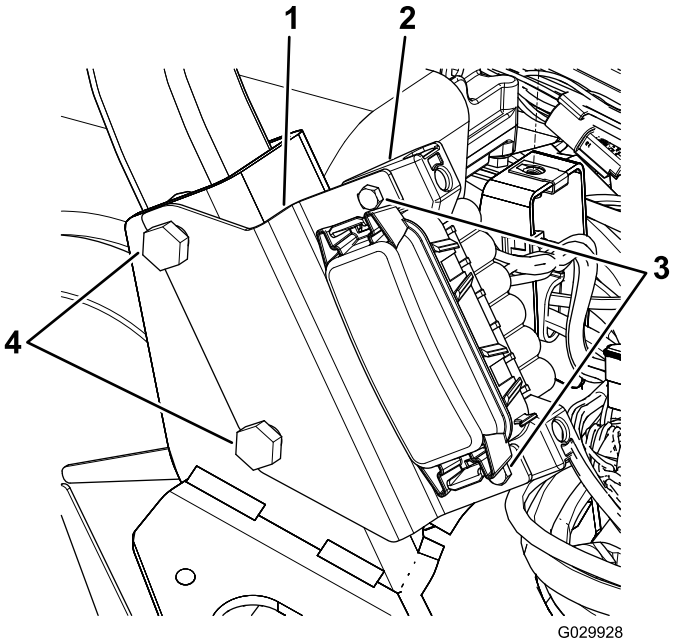

Figuur 11

1. Beugel
2. Zekeringhouder
3. Schroeven
4. Bouten van rolbeugel

2. Lijn de openingen in de beugel van de zekeringhouder uit met de bouten; zie Figuur 11
3. Draai de rolbeugelbevestigingen aan tot 136-149 N·m.
4. Gebruik de 2 schroeven om de zekeringhouder aan de beugel te bevestigen (Figuur 11).

De zijbedieningspanelen monteren

1. Lijn de boutopeningen in het nieuwe rechterbedieningspaneel uit met de boutkoppen in de machine (Figuur 12).

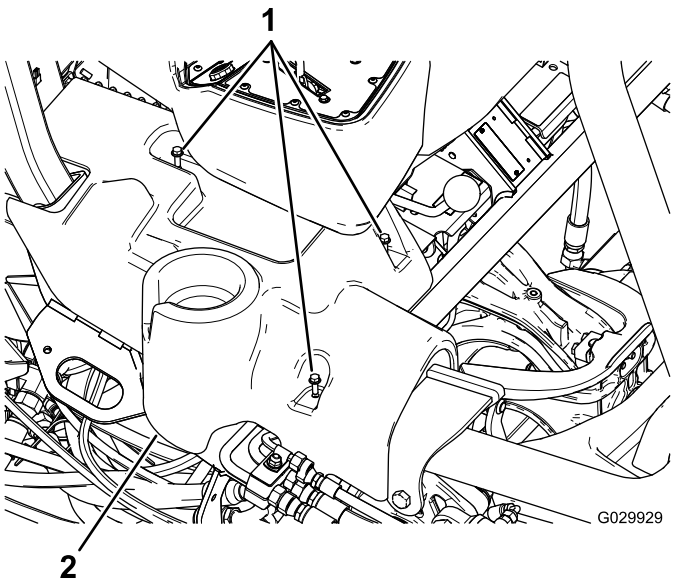

Figuur 12
Rechterbedieningspaneel getoond

1. Flenskopbouten
2. Rechterbedieningspaneel

2. Lijn de boutopeningen in het oude linkerbedieningspaneel uit met de boutopeningen in de machine.
3. Bevestig de zijbedieningspanelen met de oude flenskopbouten.

Opmerkingen:

Opmerkingen:



Count on it.