Form No. 3396-475 Rev A

Ledningsatssett for el-spoler

2011 Greensmaster® 3320- eller 3420 TriFlex®-trekkenhet

Modellnr. 132-6967

Installasjonsveiledning

⚠ ADVARSEL

CALIFORNIA
Proposition 65-advarsel

Dette produktet inneholder et kjemikalie eller kjemikalier som staten California vet forårsaker kreft, fødselsdefekter eller forplantningsskade.

Merk: Angi hva som er høyre og venstre side samt foran og bak på maskinen, ved å stå i normal arbeidsstilling.

Klargjøre maskinen

1. Parker maskinen på en jevn overflate, stopp motoren og ta nøkkelen ut av nøkkelbryter for tenningen.
2. Koble den negative batterikabelen fra batteriet.
3. Deaktiver spolebatteriene ved å dra løs batterikoblingen nederst på venstre side av veltebeskyttelsen.
4. Fjern flenshodeboltene som fester høyre og venstre side av konsollene, og fjern konsollene (Figur 1).

   Merk: Ta vare på flenshodeboltene og den venstre konsollen. Kast den høyre konsollen.

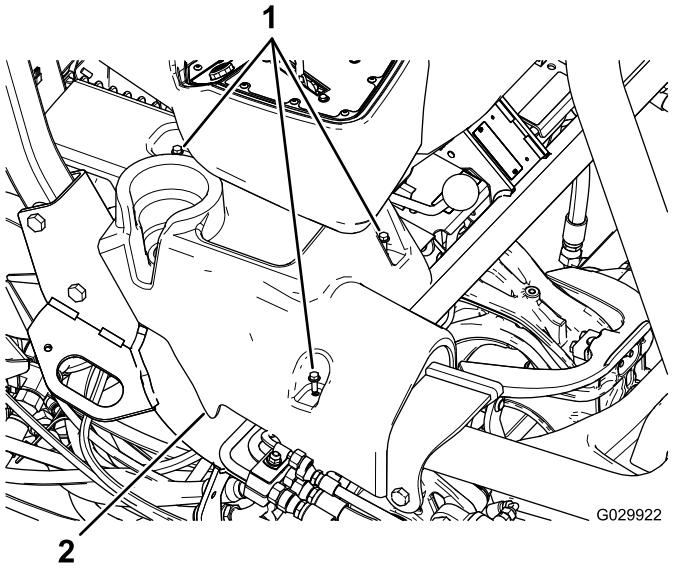

Figur 1
Høyre konsoll vises

1. Flenshodebolter
2. Høyre konsoll

5. Tipp setet forover.
6. Fjern jordklemmene (J06 og J08) fra jordingsblokken.
7. Klipp av og fjern alle kabelfester som holder fast den eksisterende ledningssatsen.

   Viktig: Du må ikke klippe av ledninger eller komponenter.

8. Fjern festebraketten som holder sikringsblokken på plass under setet (Figur 2).

   Merk: Ikke fjern sikringsblokken fra braketten.

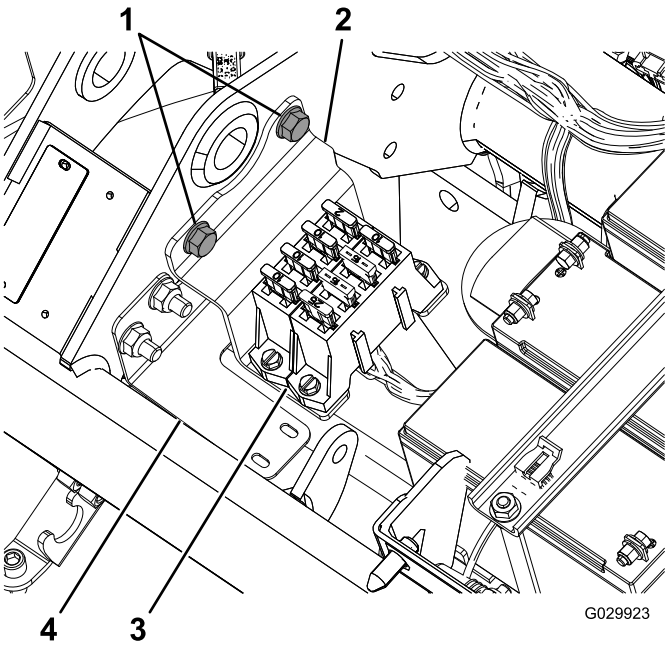

Figur 2

1. Flensbolter
2. Brakett
3. Sikringsblokk
4. Ledningssatsbrakett

9. Koble ledningssatsen fra de tre spolemotorene.

   Merk: Hver spolemotor har 2 kontakter.

© 2015—The Toro® Company
8111 Lyndale Avenue South
Bloomington, MN 55420

Registrer ditt produkt på www.Toro.com.

CE

Oversettelse av originalen (NO)
Trykt i USA
Med enerett

3396-475 A

10. Koble pluggen fra generatoren, som er montert i nærheten av motoren (Figur 3).

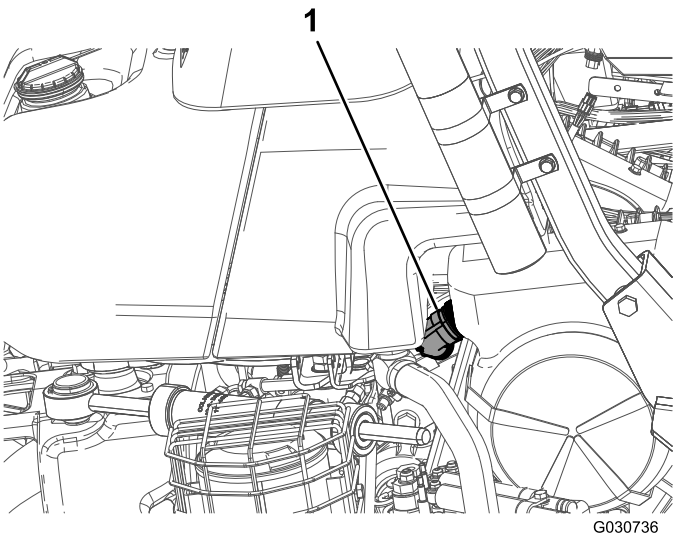

Figur 3

1. Generatorplugg

11. Koble fra de to kontaktene (CAN-bus-sammenkobling og grensesnittet til hovedledningssatsen) fra hovedledningssatsen som du finner under setet.
12. Koble fra bryter for spolehastighet (P04) under setet.
13. Koble fra plasserings-ID-modulen (P08).
14. Koble fra CAN-grensesnittmodulen (P10).
15. På det fremre tilkoblingspunktet på kontakten (48 VDC), kobler du fra ledningen merket Battery Side (batteriside) samt frakoblingsledningen for batteriet.

    Merk: Du trenger ikke koble frakoblingsledningen for batteriet til kontakten før du monterer den nye ledningssatsen.
16. Koble hovedkontaktorens to spoletilkoblinger fra kontaktoren.
17. Fjern sidekontakten (J07) fra den andre siden av kontaktoren.
18. Fjern koblingen for el-spolens aktiveringsrelé.
19. Koble tilkoblingspunktet fra sikringen (10 A, 58 V).
20. Fjern og kast ledningssatsen.

Plassere og koble til ledningssatsen

1. Plasser den nye ledningssatsen slik at forlengelsen til generatoren kan løpe langs høyre side av den bakre rammen, og slik at sikringsblokken har nok slakk til å kunne monteres til braketten for veltebeskyttelse.
2. La ledningssatsen løpe ved siden av hovedledningssatsen under setet.
3. Bøy ledningssatsen slik at den passer inn bak monteringsbraketten til sikringsblokken under setet.

   Merk: Følg profilen til braketten for ledningssatsen. Se Figur 2.
4. Før ledningssatsen under hovedrøret til rammen og foran spolebatteriene (Figur 4).

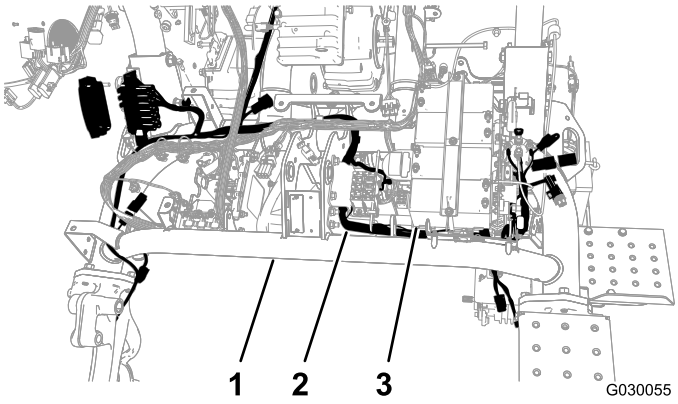

Figur 4

1. Hovedrør
2. Ledningssats
3. Spolebatteri

5. Før den nye ledningssatsen tilbake under hovedrøret mellom motsatt side av batteriplaten og det venstre rammerøret (Figur 4).
6. Trekk ledningssatsen gjennom åpningen i rammen.

   Merk: Det skal være nok plass til å feste sidekontakten til bryteren når den føres under og rundt kontaktoren.

7. Fest ledningssatsen til ledningssatsbraketten med trykkfestet og et kabelfeste (Figur 5).

   Merk: Hvis det gamle trykkfestet fortsatt er i hullet, må du fjerne det.

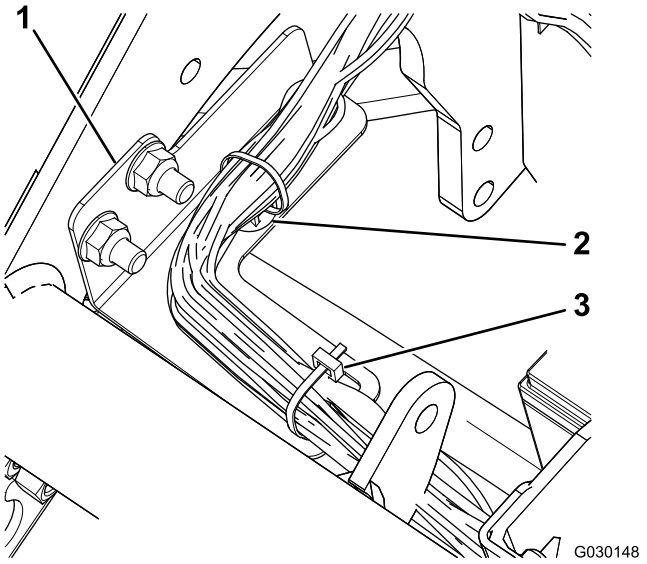

Figur 5

1. Ledningssatsbrakett
2. Trykkfeste
3. Kabelfeste

8. Koble generatorgrensesnittet til ledningssatsen til tilkoblingspunktet på generatoren, i nærheten av motoren.

   Merk: På modell 04530 (bensinmotor) er generatoren plassert midt på maskinrammen (Figur 6), og på modell 04540 (dieselmotor) er generatoren plassert utenfor maskinrammen (Figur 7).

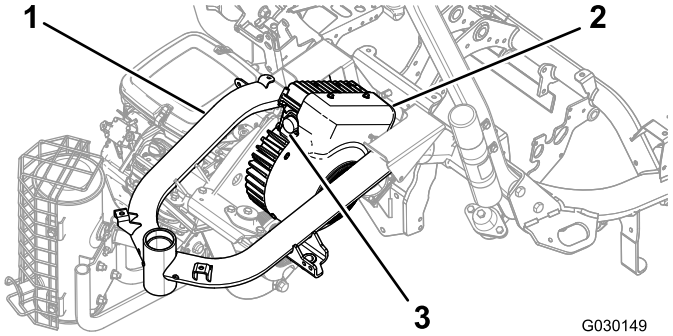

Figur 6
Modell 04530

1. Ramme
2. Generator
3. Tilkoblingspunkt

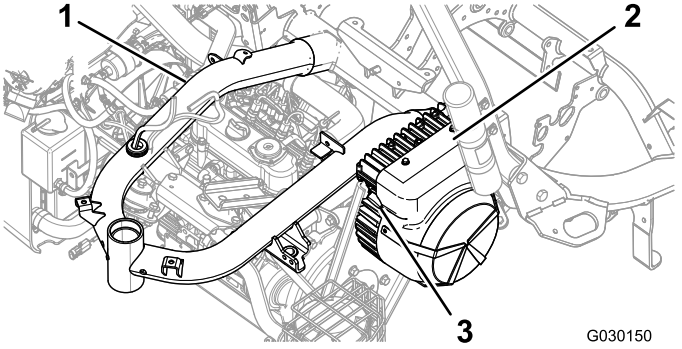

Figur 7
Modell 04540

1. Ramme
2. Generator
3. Tilkoblingspunkt

9. Vri ringen på grensesnittkontakten til generatoren sakte med klokken for innrette med den andre kontakten, og fest tilkoblingen.

   Viktig: Se til at klemmene er fullstendig tilkoblet. En løs kobling kan føre til overoppheting i den elektriske spenningen, noe som kan medføre produktskade.

10. Koble de riktige tilkoblingspunktene til spolemotorene (Figur 8).

    Merk: Påse at kontaktene klikker sammen slik at de er godt festet.

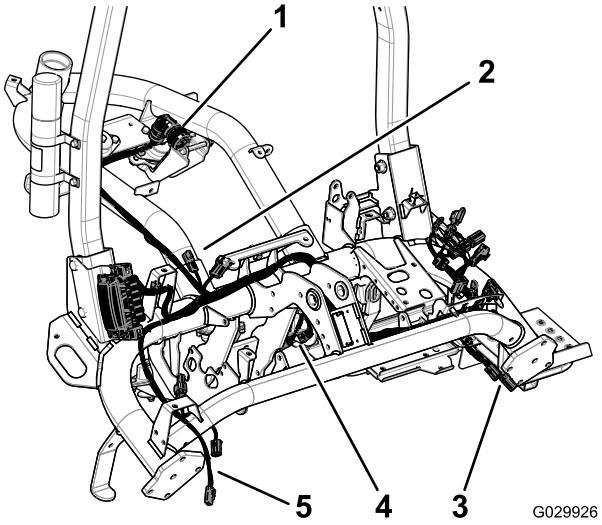

Figur 8

1. Generatorplugg
2. Tilkoblingspunkter til hovedledningssatsen
3. Tilkoblingspunkt for spole 2
4. Tilkoblingspunkt for spole 1
5. Tilkoblingspunkt for spole 3

11. Fjern og kast hetten til sikringen (10 A, 58 V) som vist i Figur 9.

Merk: Sikringen har en rød og en gul ledning

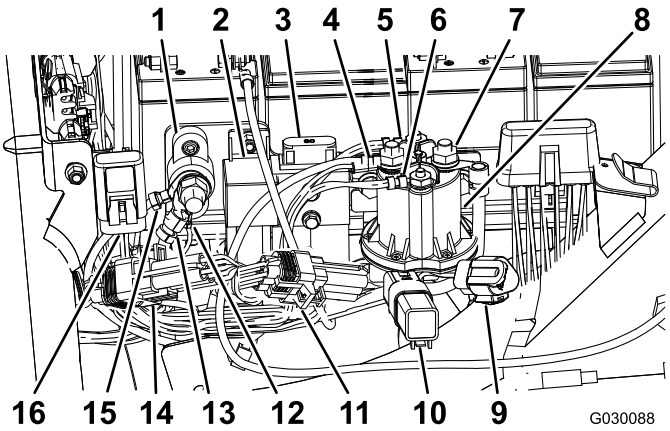

Figur 9

1. Jordingsblokk
2. Relé for el-spoleaktivering
3. El-spolesikring (60 A, 58 V), eksisterende
4. Strøm på batterisiden (hette ikke vist)
5. Kobling for hovedkontaktorspole (hvit)
6. Kobling for hovedkontaktorspole (brun)
7. Sidekontakt (hette ikke vist)
8. Kontaktor (48 VDC)
9. Diagnostikkport for el-spole-CAN
10. Beskyttelsesdiode
11. ID-modul
12. Jordet ledningssats
13. Jordet ledningssats
14. CAN-grensesnittmodul
15. El-spolebatterier, jordet
16. Sikring (10 A, 58 V)

12. Sett tilkoblingspunktet med sikringen (10 A, 58 V) inn i den eksisterende hetten på maskinrammen (Figur 9).
13. Koble relékontakten til el-spolene (P07) som vist i Figur 9.
14. Koble til 90-graders sidekontakt med bryter (J07) på ledningssatsen til det bakre tilkoblingspunktet på kontaktoren (48 VDC), og fest den til tilkoblingspunktet (Figur 9).
15. Før ledningen under flensen på kontaktoren (48 VDC).
16. Koble de to koblingene til hovedkontaktorspolen til kontaktoren (48 VDC) som vist i Figur 9.
17. Koble ledningen som er merket Battery Side og frakoblingsledningen til batteriet til det fremre tilkoblingspunktet på kontaktoren (48 VDC) som vist i Figur 9.
18. Skyv isoleringshettene for sidekontakten og batterikontakten over tilkoblingspunktet for å beskytte dem.
19. Koble til ID-modulen (P08) som vist i Figur 9.
20. Koble til CAN-grensesnittmodulen (P10) som vist i Figur 9.
21. Koble til bryter for spolehastighet (P04) under setet.
22. Koble til de to tilkoblingspunktet (CAN-bus-sammenkoblingen og grensesnittet til hovedledningssatsen) på den nye ledningssatsen til de to tilkoblingspunktet på hovedledningssatsen under setet.
23. Monter sikringsblokken (Figur 10).

Merk: Før ledningssatsen bak braketten.

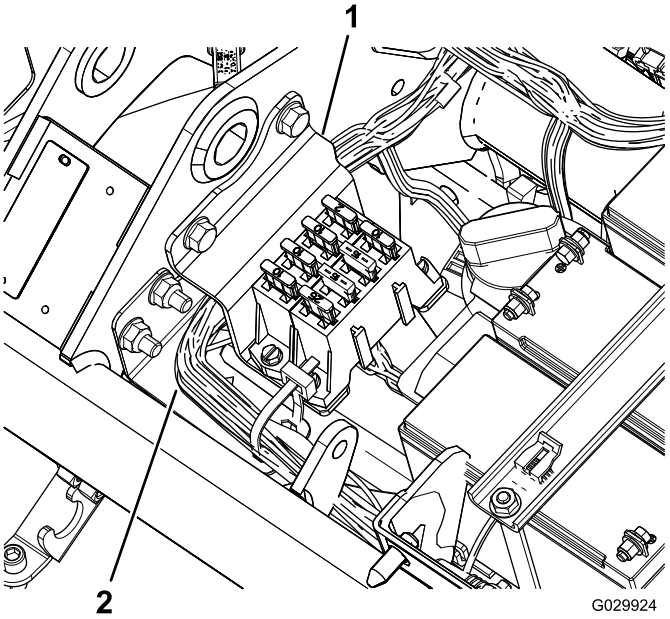

Figur 10

1. Brakett
2. Ledningssats

24. Koble jordklemmene (J06 og J08) til jordingsblokken (Figur 9).
25. Bruk kabelfester til å feste ledningene til hovedledningssatsen og til maskinrammen.

Viktig: Sørg for at ledningene ikke er i nærheten av bevegelige deler.

26. Fest ledningssatsen til maskinrammen bak og foran braketten for bensintanken.
27. Bruk kabelfester til å feste den nye ledningssatsen.

Viktig: Pass på at seteenheten ikke klemmer ledningene.

Montere sikringsblokkbraketten

1. Løsne de to mutrene og boltene som fester høyre side av veltebeskyttelsen til maskinrammen (Figur 11).

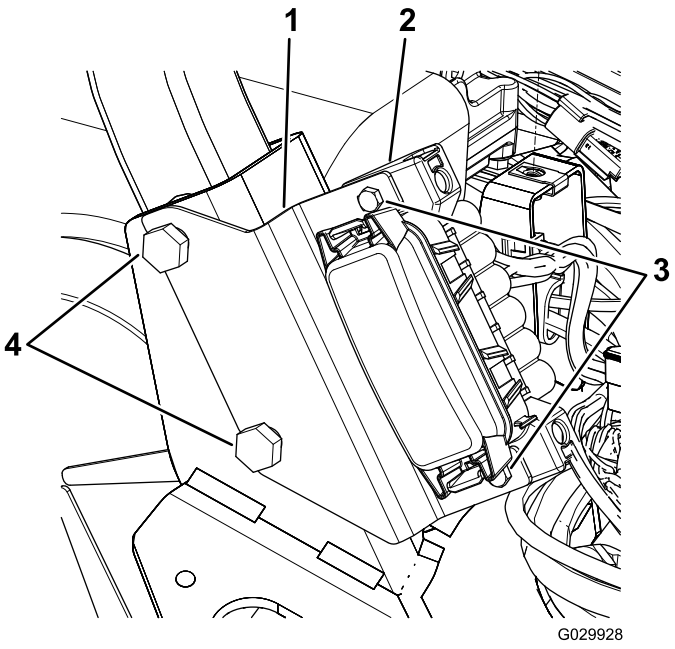

Figur 11

1. Brakett
2. Sikringsblokk
3. Skruer
4. Bolter til veltebeskyttelse

2. Innrett slissene i sikringsblokkbraketten med boltene, som vist i Figur 11.
3. Trekk til festene på veltebeskyttelsen med et moment på 136–149 N·m.
4. Bruk to skruer til å feste sikringsblokken til braketten (Figur 11).

Montere sidekonsollene

1. Innrett bolthullene i den nye høyre konsollen med bolthullene på maskinen (Figur 12).

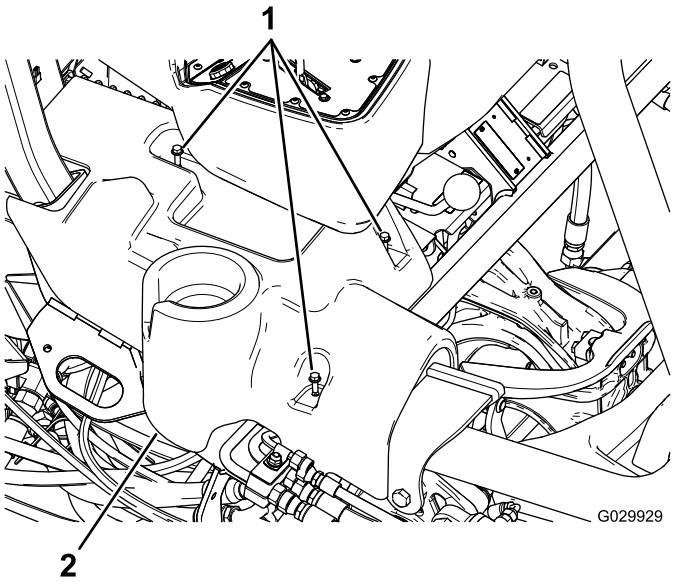

Figur 12
Høyre konsoll vises

1. Flenshodebolter
2. Høyre konsoll

2. Innrett bolthullene i den eksisterende venstre konsollen med bolthullene på maskinen.
3. Fest sidekonsollene med de eksisterende flenshodeboltene.

Notat:

Notat:



Count on it.