Form No. 3396-477 Rev A

Комплект жгута проводки системы электронного управления барабанами

Тяговый блок Greensmaster® серий 3320 или 3420 TriFlex® 2011 г. выпуска

Номер модели 132-6967

Инструкции по монтажу

⚠ ПРЕДУПРЕЖДЕНИЕ

КАЛИФОРНИЯ
Положение 65, Предупреждение

В соответствии с информацией, имеющейся в распоряжении компетентных органов штата Калифорния, данное вещество содержит химическое соединение (соединения), отнесенные к категории канцерогенных, способных вызвать врождённые пороки и оказывающих вредное воздействие на репродуктивную систему человека.

Примечание: Определите левую и правую, а также переднюю и заднюю стороны машины (если смотреть с места оператора).

Подготовка машины

1. Установите машину на ровной горизонтальной поверхности, остановите двигатель и извлеките ключ из замка зажигания.
2. Отсоедините минусовой кабель от аккумуляторной батареи.
3. Отключите аккумуляторные батареи барабана, разомкнув выключатель аккумуляторной батареи, расположенный на основании левой стороны конструкции защиты оператора при опрокидывании машины (ROPS).
4. Выверните болты с фланцевыми головками, которые крепят левую и правую панели, и снимите панели (Рисунок 1).

   Примечание: Сохраните болты с фланцевыми головками и левую панель. Удалите в отходы правую панель.

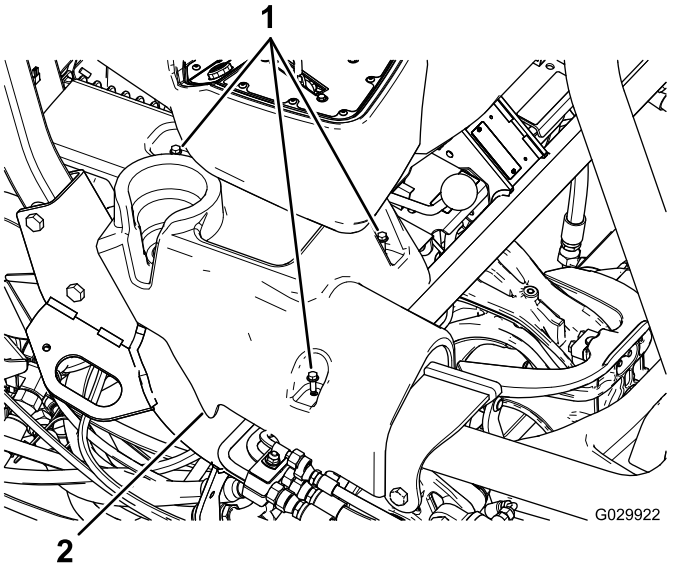

Рисунок 1
Показана правая панель

1. Болты с фланцевыми головками
2. Правая панель

5. Откиньте сиденье вперед.
6. Снимите заземляющие клеммные зажимы (J06 и J08) с заземляющего блока.
7. Разрежьте и снимите все кабельные стяжки, крепящие имеющийся жгут проводки.

   Внимание: Не отрезайте другие провода или компоненты.

© 2015—The Toro® Company
8111 Lyndale Avenue South
Bloomington, MN 55420

Регистрация в www.Toro.com.

CE

Перевод исходного документа (RU)
Отпечатано в США
Все права защищены
3396-477 A

8. Снимите монтажный кронштейн, удерживающий блок предохранителей под сиденьем (Рисунок 2).

   Примечание: Не снимайте блок предохранителей с кронштейна.

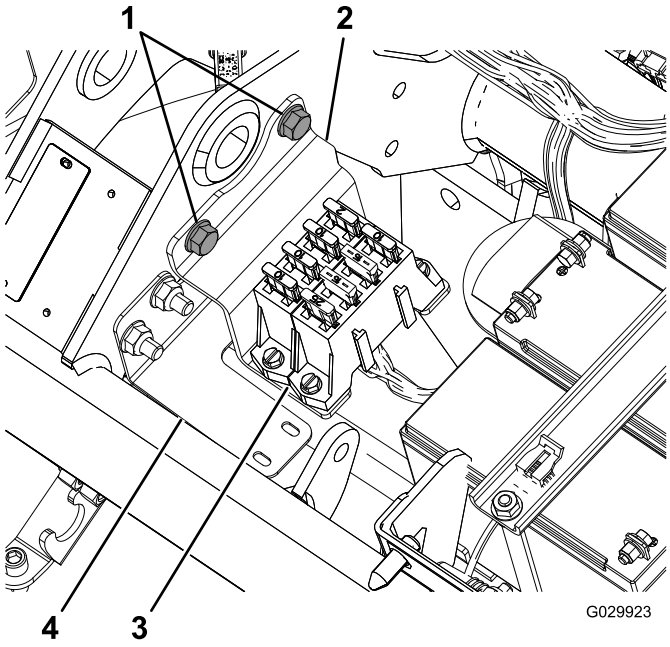

Рисунок 2

1. Болты с буртиком
2. Кронштейн
3. Блок предохранителей
4. Кронштейн жгута проводки

9. Отсоедините жгут проводки от трех двигателей барабанов.

   Примечание: У каждого двигателя барабана имеется два разъема.

10. Отсоедините вилку от генератора, расположенного рядом с двигателем (Рисунок 3).

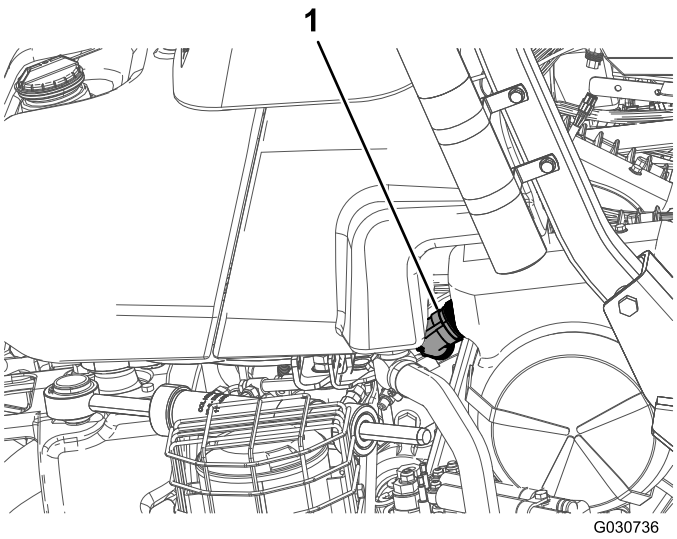

Рисунок 3

1. Вилка генератора

11. Отсоедините два разъема (промежуточное соединение шины CAN и интерфейс с главным жгутом) от главного жгута проводки, расположенного под сиденьем.
12. Отсоедините переключатель скорости барабана (P04), расположенный под сиденьем.
13. Отсоедините модуль идентификации местоположения (P08).
14. Отсоедините модуль интерфейса CAN (P10).
15. Отсоедините от передней клеммы контактора 48 В пост. тока провод, обозначенный Battery Side (Напряжение аккумуляторной батареи), и провод выключателя аккумуляторной батареи.

    Примечание: До установки нового жгута проводки не подсоединяйте провод выключателя аккумуляторной батареи к контактору.

16. Отсоедините два разъема главной обмотки от контактора.
17. Снимите провод напряжения нагрузки (J07) с другого конца контактора.
18. Отсоедините разъем реле разрешения включения электронного управления барабанами.
19. Отсоедините клемму от предохранителя (10 A, 58 B).
20. Снимите и удалите в отходы жгут проводки.

Прокладка и подсоединение жгута проводки

1. Расположите новый жгут проводки таким образом, чтобы ответвление к генератору могло проходить вдоль правой стороны задней рамы, а у блока предохранителей было достаточно свободной длины проводки для его монтажа на кронштейне конструкции ROPS.
2. Проложите жгут проводки рядом с главным жгутом проводки под сиденьем.
3. Согните жгут проводки так, чтобы он укладывался позади монтажного кронштейна блока предохранителей под сиденьем.

   Примечание: Проложите жгут по контуру кронштейна жгута; см. Рисунок 2.
4. Проложите жгут проводки под главной трубой рамы и перед аккумуляторами барабанов (Рисунок 4).

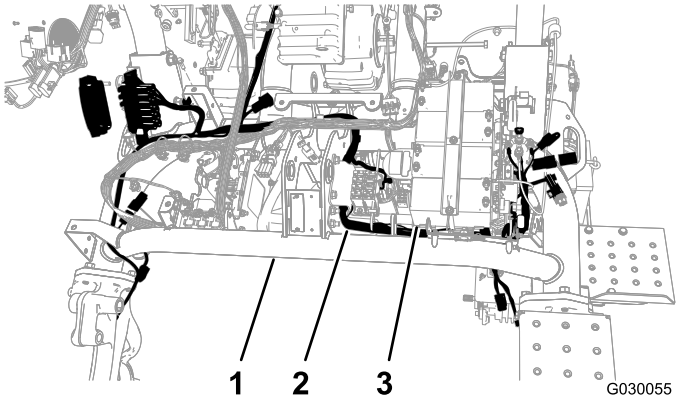

Рисунок 4

1. Главная труба
2. Жгут проводки
3. Аккумуляторные батареи барабанов

5. Протяните новый жгут проводки обратно под главной трубой между противоположной стороной пластины аккумуляторной батареи и левой трубой рамы (Рисунок 4).
6. Протяните жгут проводки сквозь зазор рамы.

   Примечание: Проложите жгут под контактором и вокруг контактора так, чтобы осталось достаточно места для подключения разъема провода напряжения нагрузки.
7. Прикрепите жгут проводки к кронштейну жгута проводки с помощью кабельной стяжки с клипсой и кабельной стяжки (Рисунок 5).

   Примечание: Если в отверстии находится старая клипса, удалите ее.

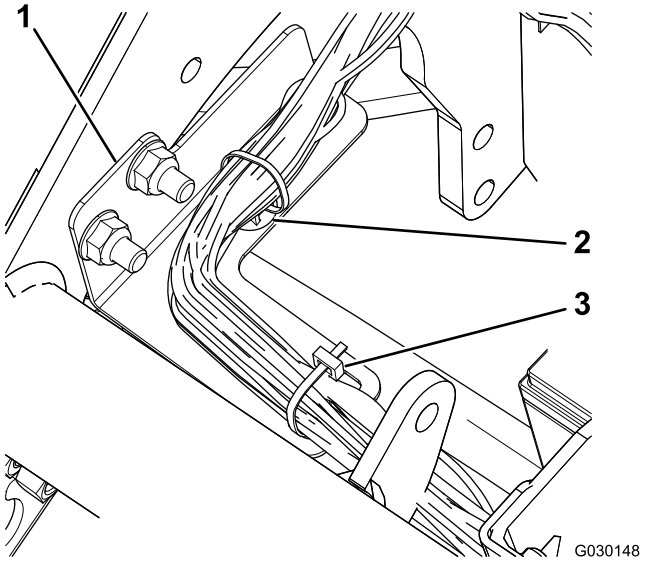

Рисунок 5

1. Кронштейн жгута проводки
2. Кабельная стяжка с клипсой
3. Кабельная стяжка

8. Вставьте интерфейс генератора на жгуте проводки в клемму генератора рядом с двигателем.

   Примечание: На модели 04530 (бензиновый двигатель) генератор расположен в центре рамы машины (Рисунок 6); на модели 04540 (дизельный двигатель) генератор расположен снаружи рамы машины (Рисунок 7).

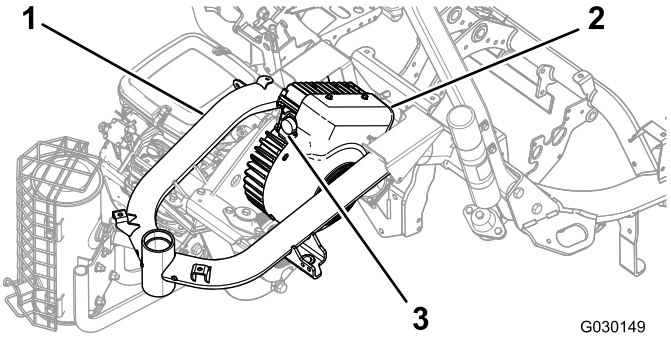

Рисунок 6

Модель 04530

1. Рама
2. Генератор
3. Клемма

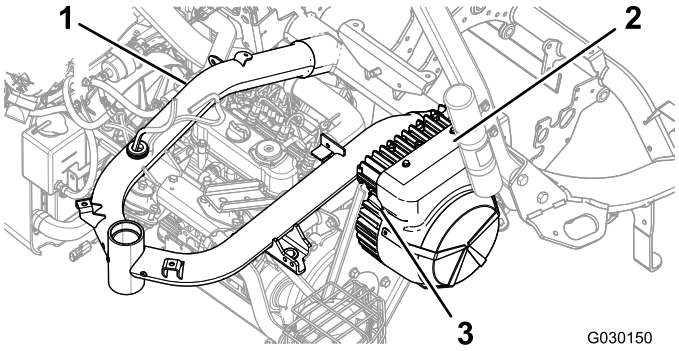

Рисунок 7

Модель 04540

1. Рама
2. Генератор
3. Клемма

9. Медленно поверните кольцо на разъеме интерфейса генератора по часовой стрелке, чтобы совместить с другим разъемом и зафиксировать соединение.

   Внимание: Убедитесь в надежности клеммных соединений. Участок с ослабленным контактом может перегреваться при прохождении через него электрического тока, что приводит к повреждению машины.

10. Подсоедините соответствующие клеммы к двигателям барабанов (Рисунок 8).

    Примечание: Разъемы должны соединяться со щелчком, свидетельствующим о надежности соединения.

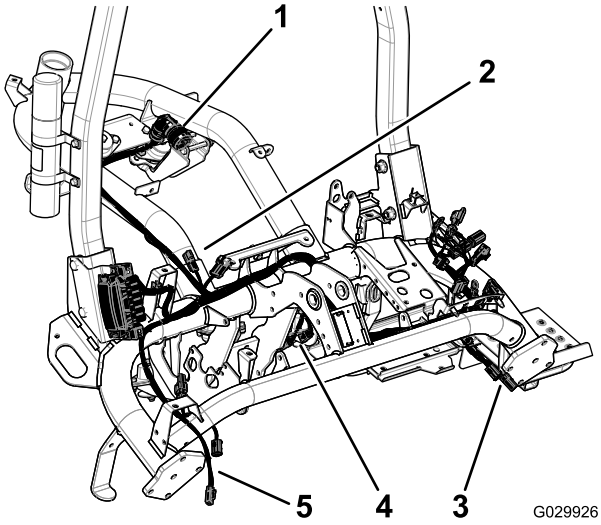

Рисунок 8

1. Вилка генератора
2. Клеммы для подсоединения к главному жгуту проводки
3. Клеммы подсоединения к барабану 2
4. Клеммы подсоединения к барабану 1
5. Клеммы подсоединения к барабану 3

11. Снимите и удалите в отходы заглушку предохранителя (10 А, 58 В), как показано на Рисунок 9.

    Примечание: У предохранителя имеются красный и желтый провода

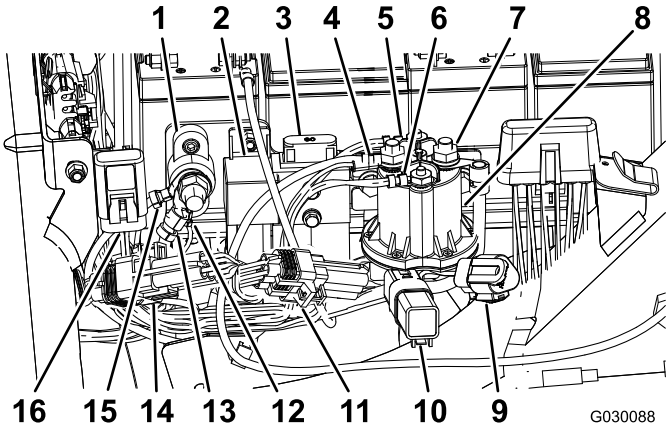

Рисунок 9

1. Блок заземления
2. Реле разрешения включения электронного управления барабанами
3. Предохранитель электронного управления барабанами (60 А, 58 В), имеющийся
4. Напряжение питания аккумуляторной батареи (колпачок не показан)
5. Разъем главной обмотки контактора (белый)
6. Разъем главной обмотки контактора (коричневый)
7. Напряжение нагрузки (колпачок не показан)
8. Контактор (48 В пост. тока)
9. Диагностический порт CAN системы электронного управления барабанами
10. Защитный диод
11. Идентификационный модуль
12. Заземление жгута проводки
13. Заземление жгута проводки
14. Модуль интерфейса CAN.
15. Заземление аккумуляторных батарей электронного управления барабанами
16. Предохранитель (10 А, 58 В)

12. Вставьте клемму с предохранителем (10 А 58 В) в крышку, установленную на раме машины (Рисунок 9).
13. Подсоедините разъем реле разрешения включения электронного управления барабанами (P07), как показано на Рисунок 9.
14. Подсоедините прямоугольный разъем (J07) провода напряжения нагрузки на жгуте проводки к задней клемме контактора (48 В пост. тока) и зафиксируйте соединение (Рисунок 9).
15. Проложите жгут проводки под фланцем на контакторе (48 В пост. тока).

16. Подсоедините два разъема главной обмотки контактора к контактору (48 В пост. тока), как показано на Рисунок 9.
17. Подсоедините провод, обозначенный Battery Side (Напряжение аккумуляторной батареи), и провод выключателя аккумуляторной батареи к передней клемме контактора (48 В пост. тока), как показано на Рисунок 9.
18. Наденьте изолирующие колпачки разъема напряжения нагрузки и разъема напряжения аккумуляторной батареи на клеммы, чтобы закрыть их.
19. Подсоедините модуль идентификации (P08), как показано на Рисунок 9.
20. Подсоедините модуль интерфейса CAN (P10), как показано на Рисунок 9.
21. Подсоедините переключатель скорости барабана (P04), расположенный под сиденьем.
22. Подсоедините две клеммы (промежуточное соединение шины CAN и интерфейс с главным жгутом проводки) на новом жгуте проводки к двум клеммам на главном жгуте проводки под сиденьем.
23. Установите блок предохранителей (Рисунок 10).

Примечание: Проложите жгут проводки позади кронштейна.

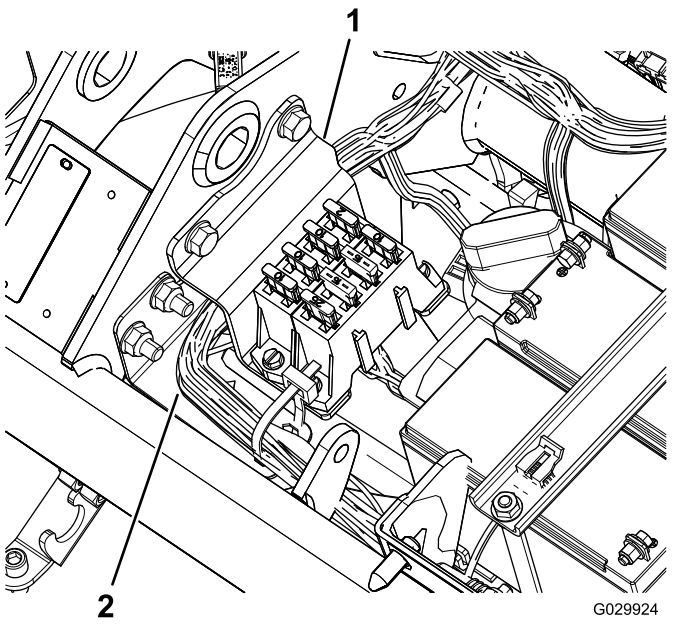

Рисунок 10

1. Кронштейн
2. Жгут проводов

24. Подсоедините заземляющие клеммные зажимы (J06 и J08) к заземляющему блоку (Рисунок 9).
25. Прикрепите провода к главному жгуту проводки и раме машины с помощью кабельных стяжек.

Внимание: Убедитесь, что провода находятся на достаточном расстоянии от движущихся частей.

26. Прикрепите жгут проводки к раме машины позади кронштейна топливного бака и перед ним.
27. Используйте кабельные стяжки для крепления нового жгута проводки.

Внимание: Убедитесь, что сиденья в сборе не сдавливают провода.

Установка кронштейна блока предохранителей

1. Ослабьте две гайки и болты крепления правой стороны конструкции ROPS к раме машины (Рисунок 11).

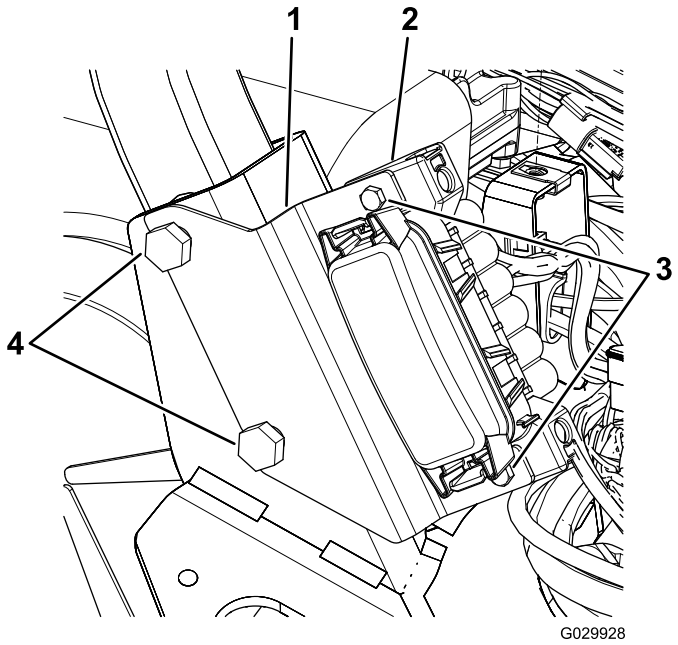

Рисунок 11

1. Кронштейн
2. Блок предохранителей
3. Винты
4. Болты конструкции ROPS

2. Совместите пазы в кронштейне блока предохранителей с болтами, как показано на Рисунок 11.
3. Затяните крепежные детали конструкции ROPS с моментом от 136 до 149 Н·м.
4. Прикрепите двумя винтами блок предохранителей к кронштейну (Рисунок 11).

Установка боковых панелей

1. Совместите отверстия под болты в новой правой панели с отверстиями под болты в машине (Рисунок 12).

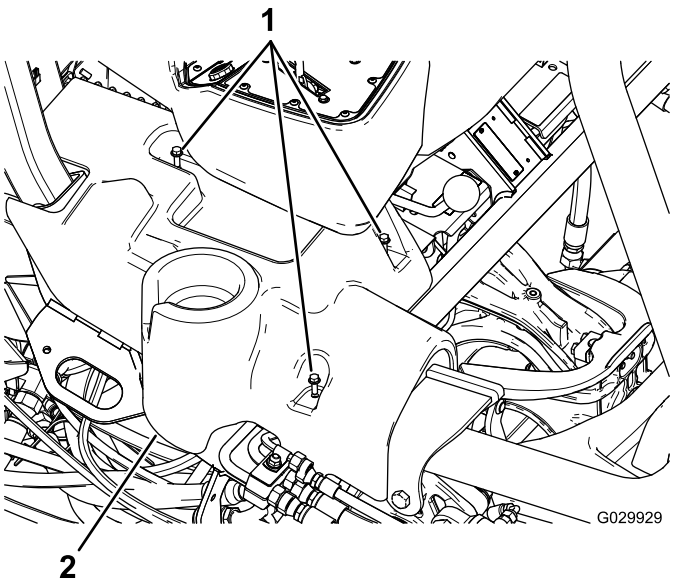

Рисунок 12
Показана правая панель

1. Болты с фланцевыми головками
2. Правая панель

2. Совместите отверстия под болты в имеющейся левой панели с отверстиями под болты в машине.
3. Закрепите боковые панели имеющимися болтами с фланцевыми головками.

Примечания:



Count on it.