Form No. 3396-479 Rev A

E-Reels 线束套件

2011 Greensmaster® 3320 或 3420 TriFlex® 主机

型号 132-6967

安装说明

⚠ 警告

加利福尼亚州
第65号提案中警告称：
此产品包含加利福尼亚州已知的能致癌、致出生缺陷或损害生殖系统的化学物质。

注意： 从正常操作位置确定机器的左右侧和前后侧。

准备机器

1. 将机器停放在水平地面上，关闭发动机，然后从点火开关上拔下钥匙。
2. 将负极电池接线与电池断开。
3. 将电池拉离防翻滚保护架 （ROPS） 左侧的基座，禁用滚刀电池。
4. 拆下固定左侧和右侧控制台的凸缘头螺栓，卸掉控制台（图1）。

   注意： 保留凸缘头螺栓和左控制台。丢弃右控制台。

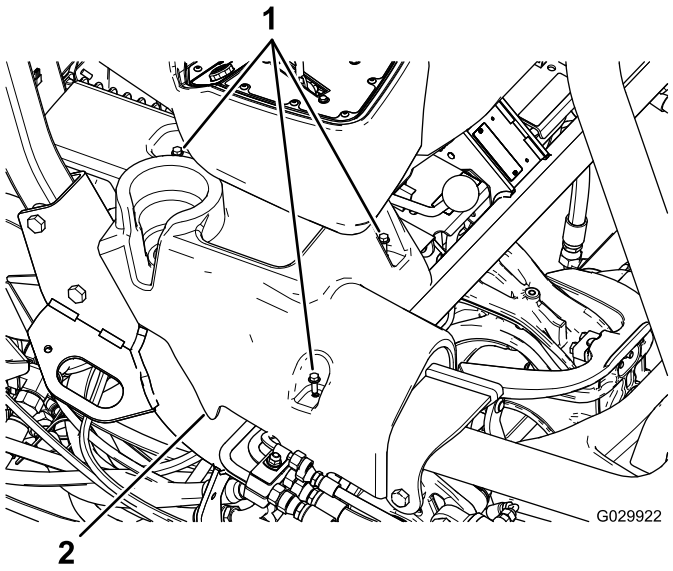

图1
图中所示为右控制台

1. 凸缘头螺栓
2. 右控制台

5. 使座椅前倾。
6. 从地线盒中拆除接地端子连接器（J06 和 J08）。
7. 割断并拆除固定现有线束的所有扎带。

   重要事项： 不要割断任何电线或其他组件。
8. 拆除固定座椅下保险丝盒的安装支架（图2）。

   注意： 切勿从支架上拆下保险丝盒。

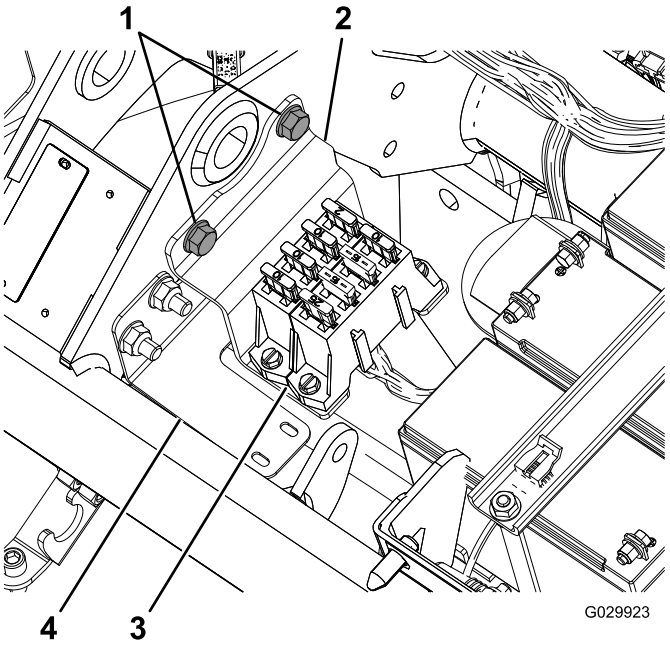

图2

1. 凸缘螺栓
2. 支架
3. 保险丝盒
4. 线束支架

9. 从 3 个滚刀马达中断开线束。

   注意： 每个滚刀马达有 2 个连接器。

© 2015—The Toro® Company
8111 Lyndale Avenue South
Bloomington, MN 55420

注册： www.Toro.com.

CE

译文 (ZH)
美国印刷
保留所有权利

3396-479 A

10. 断开位于发动机附近的发电机的插头（图3）。

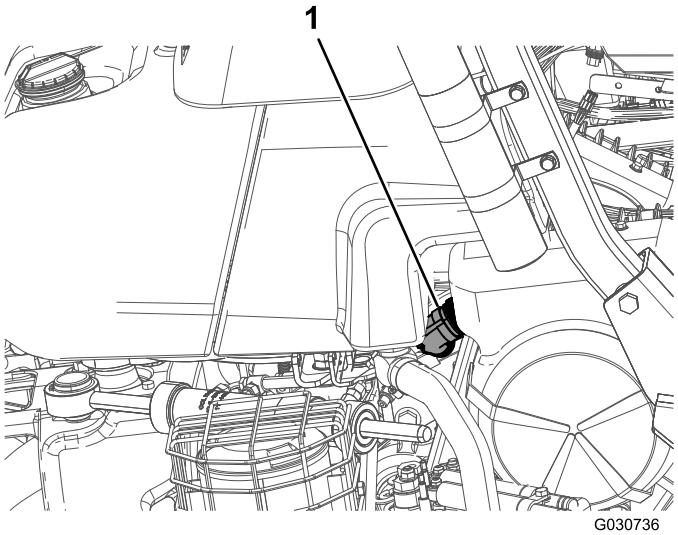

图3

1. 发电机插头

11. 从主线束（位于座椅下方）中断开 2 个连接器（与 CAN 总线互连和与主线束连接）。
12. 断开座椅下方的滚刀速度开关 （P04）。
13. 断开位置 ID 模块 （P08）。
14. 断开 CAN 接口模块 （P10）。
15. 在接触器 （48VDC） 的前端子上，断开标记为“电池侧”的电线和电池断开线。

    注意： 在安装新线束之前，无需连接电池断开线与接触器。
16. 从接触器上断开 2 个主接触器线圈连接器。
17. 从接触器的另一端拆下开关侧电线 （J07）。
18. 卸下 E-Reels 启动继电器连接器。
19. 断开保险丝端子 （10A, 58V）。
20. 拆下并丢弃线束。

布置并连接线束

1. 确定新线束的位置，以便发电机的延长线可以沿着后部机架的右侧铺设，且保险丝盒有足够的空间，以便其安装到防翻滚保护架 （ROPS） 上。
2. 将该线束铺设在座椅下方的主线束旁边。
3. 折弯线束，以便安装到座椅下保险丝盒的安装支架上。

   注意： 沿着线束支架的轮廓安装；请参阅 图2。
4. 将线束布置在机架的主管道下和滚刀电池前（图4）。

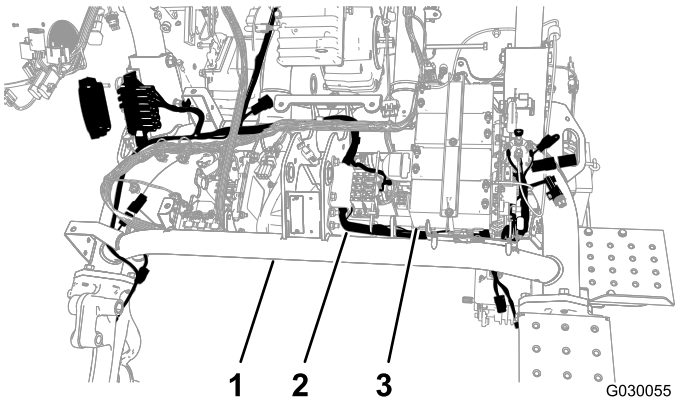

图4

1. 主管道
2. 线束
3. 滚刀电池

5. 重新将新线束布置在电池板对面与左机架管之间的主管道下方（图4）。
6. 从机架缝隙拉出线束。

   注意： 在开关端连接器布置在接触器下方和周围时，应有足够的空间，以便连接开关端连接器。

7. 用插销式固定座和扎带将线束固定到线束支架上（图5）。

注意： 如果旧的插销式固定座仍然在孔中，请取出。

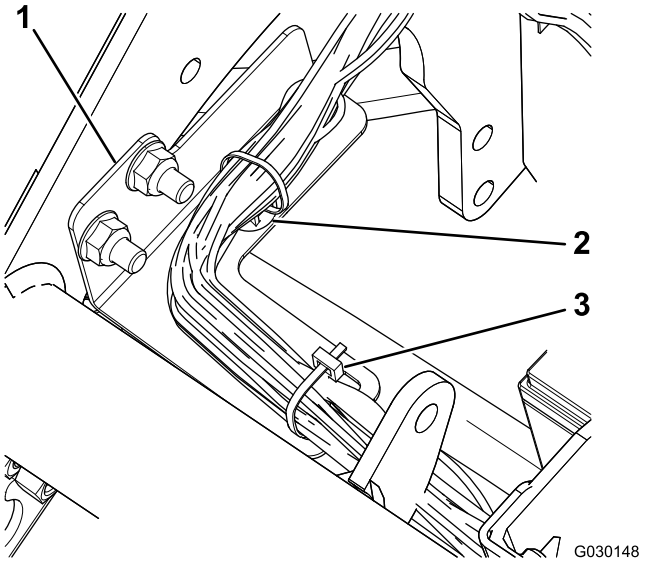

图5

1. 线束支架
2. 插销式固定座
3. 扎带

8. 将线束上的发电机接口插入发电机上靠近发动机的端子。

注意： 对于型号 04530（汽油发动机），发电机位于机器机架的中央（图6）；对于型号 04540（柴油发动机），发电机位于机架的外侧（图7）。

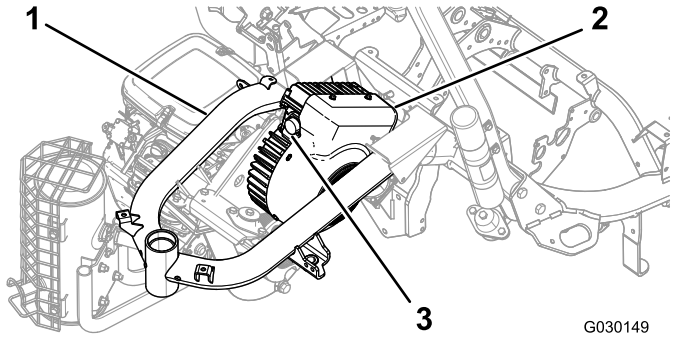

图6

型号 04530

1. 机架
2. 发电机
3. 端子

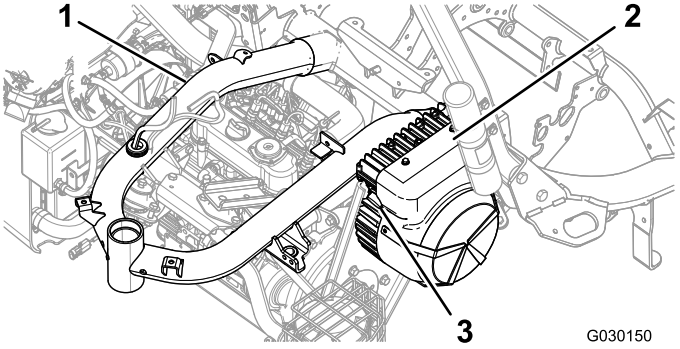

图7

型号 04540

1. 机架
2. 发电机
3. 端子

9. 顺时针缓慢旋转发电机接口连接器上的环，与其他连接器对齐并固定连接。

重要事项： 确保端子完全连接。松散的连接可能导致电流产生过剩热，导致产品受损。

10. 将适当的端子连接到滚刀马达（图8）。

注意： 确保连接器卡在一起，以便固定到位。

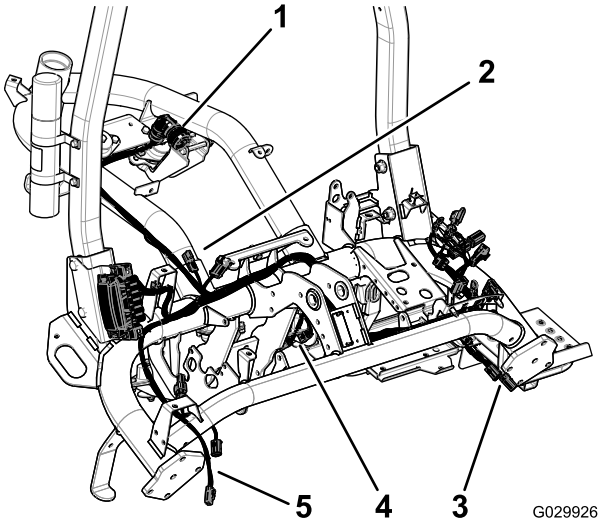

图8

1. 发电机插头
2. 主线束端子
3. 端子至滚刀 2
4. 端子至滚刀 1
5. 端子至滚刀 3

11. 拆下并丢掉保险丝 （10A, 58V） 上的帽，如 图 9 所示。

注意： 保险丝是一条红色线和一条黄色线

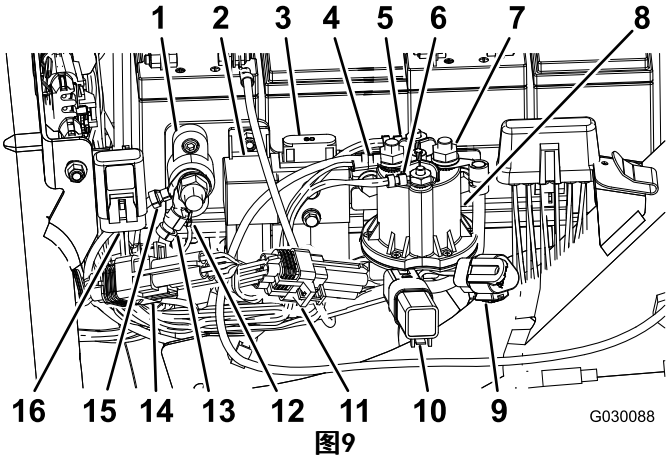

图9

1.	地线盒	9.	E-reels CAN 诊断端口
2.	E-Reels 启用继电器	10.	保护二极管
3.	E-reels 保险丝 （60A, 58V），现有	11.	ID 模块
4.	电池端电源（未显示橡皮套）	12.	线束接地线
5.	主接触器线圈连接器（白色）	13.	线束接地线
6.	主接触器线圈连接器（棕色）	14.	CAN 接口模块
7.	开关端电源（未显示橡皮套）	15.	E-Reels 电池接地线
8.	接触器 （48VDC）	16.	保险丝 （10A, 58V）

12. 将带保险丝 （10A, 58V） 的端子插入机架上安装的现有帽中（图9）。
13. 连接 E-Reels 启动继电器连接器 （P07），如 图 9 所示。
14. 将线束上的开关端 90 度 （J07） 连接器连接至接触器 （48VDC） 上的后端子，并固定到端子上（图9）。
15. 将电线布置在接触器 （48VDC） 上的法兰下方。
16. 将 2 个主接触器线圈连接器连接至接触器 （48VDC），如 图9 所示。
17. 将标记有“电池端”的电线和电池断开电线连接至接触器 （48VDC） 上的前端子，如 图9 所示。
18. 将开关端电源连接器和电池端连接器的绝缘橡皮套滑动到端子上方，覆盖住它们。
19. 连接 ID 模块 （P08），如 图9 所示。
20. 连接 CAN 接口模块 （P10），如 图9 所示。
21. 连接座椅下方的滚刀速度开关 （P04）。
22. 将新线束的 2 个端子（CAN 总线互连和主线束接口）与座椅下主线束上的 2 个端子相连。
23. 安装保险丝盒（图10）。

注意： 将线束布置在支架后面。

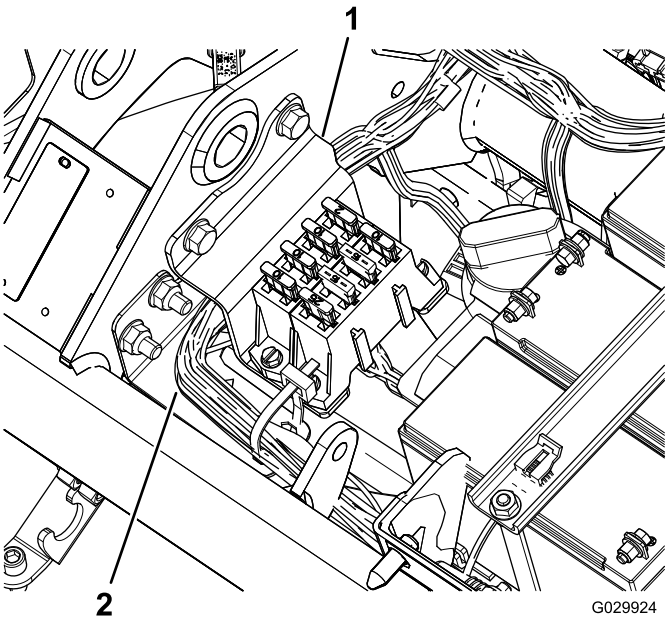

图10

1.	支架	2.	线束

24. 将接地端子连接器（J06 和 J08）连接至地线盒（图9）。
25. 使用扎带将电线固定在主线束和机架上。

重要事项： 确保电线远离活动部件。

26. 将线束固定在油箱支架后面和前面的机架上。
27. 用扎带固定新线束。

重要事项： 确保座椅组件不会挤压到电线。

安装保险丝盒支架

1. 拧开将 ROPS 右侧固定到机架上的 2 个螺母和螺栓 （图11） 。

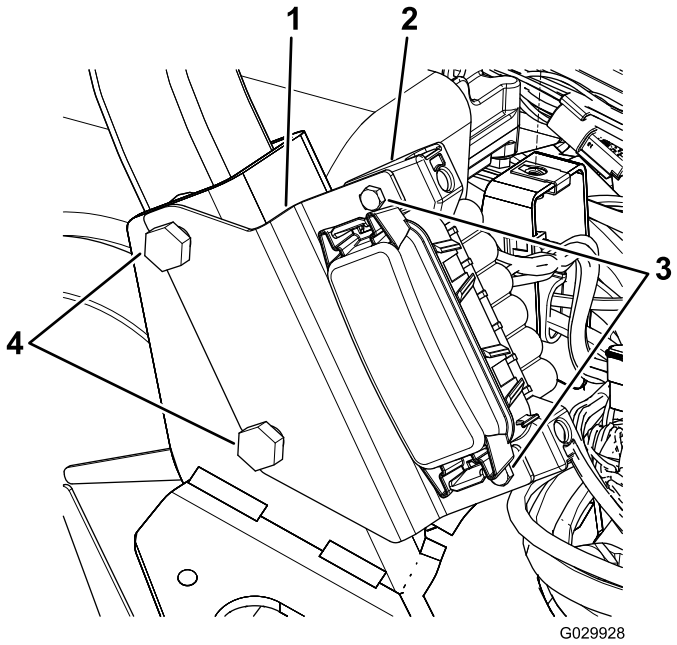

图11

1. 支架
2. 保险丝盒
3. 螺丝
4. ROPS 螺栓

2. 如图11 所示，将保险丝盒支架上的插槽与螺栓对齐。
3. 上紧 ROPS 紧固件扭矩至 136～149N•m。
4. 使用 2 个螺丝将保险丝盒固定到支架上（图11）。

安装侧面控制台

1. 将新右控制台上的螺栓孔与机器上的螺栓孔对齐（图12）。

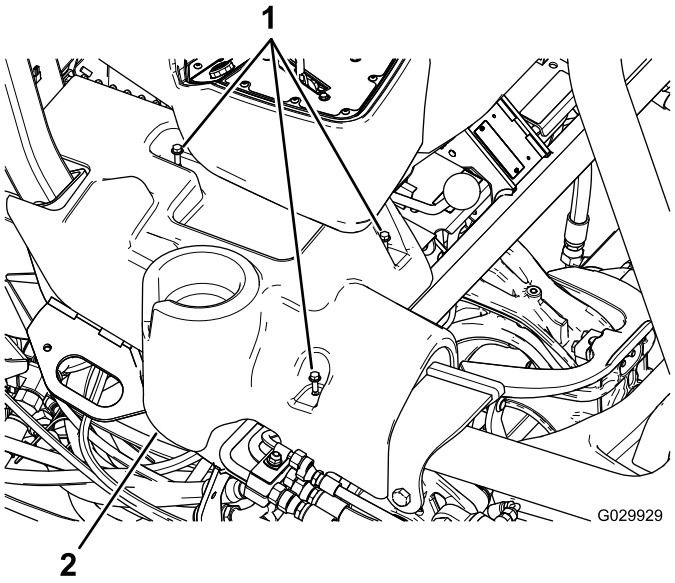

图12

图中所示为右控制台

1. 凸缘头螺栓
2. 右控制台

2. 将现有左控制台上的螺栓孔与机器上的螺栓孔对齐。
3. 用现有凸缘头螺栓固定右控制台。

备注：

备注：



Count on it.